SUZUKI
パーツカタログ

DT5Y

DT5Y 01～02MODEL

yumbo-jp.com

OUTBOARD MOTOR

2001-6

2版

このパーツカタログの発行により今まで使用していた次の
パーツカタログは使用しないでください。

パーツカタログ名	パーツカタログ品番
DT5Y	9900B-90174

yumbo-jp.com

まえがき
目次 1

エンジン 2

伝導 3

電装 4

外装 5

オプション 6

品番索引表
品名索引表 7

yumbo-jp.com

DT5Y

yumbo-jp.com

yumbo-jp.com

ま　え　が　き

このパーツカタログは、スズキ船外機DT5Y型、'01～'02MODELの補給取扱い部品を収録してあります。

エンジン諸元	2サイクル	単気筒	排気量	内径×行程(55㎜ × 46㎜)
DT5Y			110㎤	

DT5Y				
機種記号	年　式	型　式	トランサム	実施号機
DT5YLK1	'01model	00504	S, L	00504-151001～
DT5YLK2	'02model			00504-251001～

パーツカタログのご使用について

1.　記号および略語

1−1. サイズ等

A	：用品	L	：長さ、リンク数、容積	US	：アンダサイズ
AR	：必要量	NT	：歯　数	W	：巾
D	：線　径	OD	：外　径	W/	：同時使用
E.NO.	：エンジン番号	OPT	：オプション	#	：直送品
F.NO.	：フレーム番号	OS	：オーバサイズ	＊	：直売品
H	：高　さ	STD	：スタンダード	～	：より、から
ID	：内　径	T	：厚　さ		

12×34×5 ：内径×外径×厚さ(巾、長さ)

1−2. メーカー名

BS	：ブリヂストンタイヤ		
CHKK	：中央発条	NGK	：日本特殊陶業
DID	：大同工業	NHK	：日本発条
DK	：大金製作所	RK	：高砂チェン
FB	：古河電池	TEN	：富士通テン
IRC	：井上護謨工業	TR	：東海理化電機製作所
KYB	：萱場工業	YB	：湯浅電池
NABCO	：日本エアーブレーキ		

1−3. 構成部品の表示

品　番	品　名
×××××−×××××	○○○アッシ
×××××−×××××	・○○○○
×××××−×××××	・○○○○

└──構成部品(インナパーツ)を示します。

yumbo-jp.com

I.Dプレートの説明

I.Dプレートには下記の項目が刻印されています。
より正確な部品発注のため①機種名、②型式、③製造番号(号機)を確認下さい。

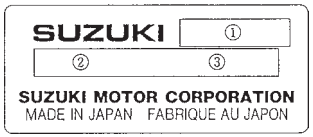

①機種名を示します。（例） **DT5Y**

②型式を示します。（例） **00504**

③製造番号(号機)を示します。（例） **151001**

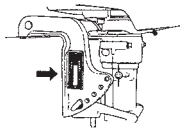

1－4. 部品変更

備考欄の品番の前の→印は変更部品相互の互換性を表示します。
←○○○○○－○○○○○……「～より統一」を示し、旧 新です。
→○○○○○－○○○○○……「～に統一」を示し、旧 新です。

1－5. 修正使用

ホース、チューブ等で寸法表示の→印は修正使用を表示します。
（例） L:200→180……200を180に修正して使用します。

2. 部品変更のお知らせ

2－1. 部品が新設、変更または廃止となった場合、随時改訂しますから改訂版をご使用ください。販売店にあっては、弊社代理店にお問い合わせください。

2－2. 改訂版マイクロフィルムでは、品番、個数、備考欄の変更および新設の場合、○印を表示してあります。

（例） 2-1 ○ 11100-44810
↑ 部品変更マーク

3. 部品の注文

部品ご注文の場合は、このパーツカタログをご参照の上、次の点にご留意され、正確にご注文ください。

3－1. 品番、品名および数量
3－2. フレーム番号およびエンジン番号と型式番号（年式）
3－3. 部品メーカー（電装部品、保安部品など）

注※ 分解図は、補給部品索引のためのものです。分解、組立てには使用しないでください。
※ 補給部品の中で車種間の共通化により、一部生産車の部品と異なる場合があります。あらかじめご了承ください。
※ 記載事項は予告なく変更することがあります。あらかじめご了承ください。

yumbo-jp.com

標準整備作業時間表としての使い方

1. 標準整備作業時間の表示

1-1　表示位置と単位

各ページ右側の「標準作業時間」欄に、時間の単位で表示し、1時間未満は10分率で示してあります。
また、2人で実施する作業は、1人の延時間に換算してあります。

> （注）　調整・清掃・測定作業の標準作業時間は次ページに記載してあります。
> ・この作業は、クレーム工数の適用がありません。
> ・工場オプション部品が装着されていることに起因して、作業工数が標準と異なるものについては、「調整・清掃・測定作業一覧」の次項に表示してあります。

1-2　記号及び略号

記号なし　：1個の工数を示す
DAI　：1台当りの工数を示す
RIN　：1輪当りの工数を示す
SD　：片側の工数を示す
A（　）　：1個増す毎に（　）内の工数を追加
B（　）　：左右或は前後同時交換の場合は（　）内の工数を適用
C（　）　：1台分同時交換の場合は（　）内の工数を適用
T　：調整作業を含む
W　：クレーム適用外部品（工数の前に記号表示）
（注）　0.2時間以下の工数の場合は、クレーム工数の適用がありません。

2. 標準整備作業時間の適用方法

2-1　関連交換作業

関連交換等により、2種類以上の部品を脱着、取替作業した場合で、同じ作業流れの中で行なえる場合は、最も作業時間を要する部品の“標準作業時間”を適用してください。

> （例）クランクシャフト、シリンダヘッド、シリンダの3点を取替した場合
> ⬇
> 最も作業時間を要する「クランクシャフト」の標準作業時間を適用します。

2-2　本誌に記載してない作業

（1）　部品交換をともなわない修理（修正修理）。
（2）　本表に記載されていない作業については、類似作業の時間を適用してください。

3. 標準整備作業時間の策定基準

（1）　認定工場の基準に定められた工具設備、スズキで指定する特殊工具およびリフトを有する工場で整備することを基準条件とします。
（2）　作業員は下記に該当する者、或はそれと同等程度の者が整備する場合を基準とします。
- 3級整備士以上の資格を有する者。または、整備経験3年以上の者。
- スズキの技術講習修了者。

（3）　車両は、おおむね1年前後使用程度のものを対象とします。

4. 標準整備作業時間の考え方

労働時間を下表のように区分し、このうちの「正味作業時間」に「余裕時間」を加算した「直接作業時間」を標準整備作業時間とします。

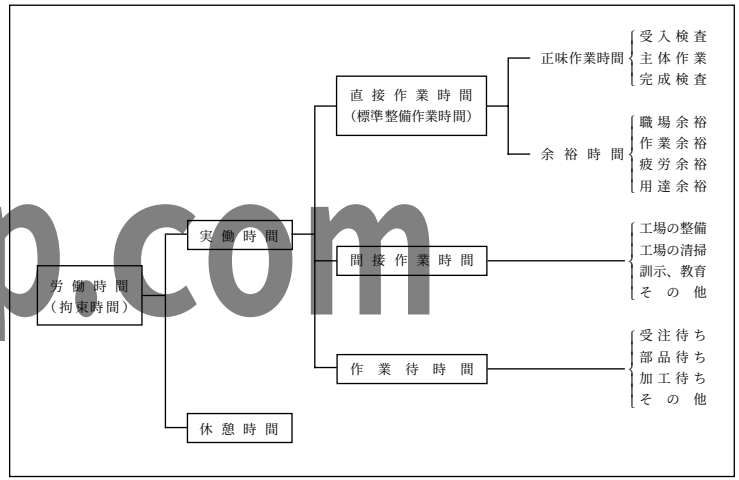

（1）　正味作業時間とは、実際に作業を行なう正味の実働作業時間で、「受入検査」・「主体作業」・「完成検査」のみで構成した時間とします。
（a）　受入検査とは、整備作業の着手に当たって、機能の状態を確認するための点検・測定等の作業であって、特別な原因の探求時間等は含まないものとします。
（b）　主体作業とは、点検、測定、分解、組立、調整等の整備作業です。
分解をともなう作業の場合は、原則として次の工程とします。

取外し → 分　解 → 清掃・洗浄 → 分解検査 → 組　立 → 取付け・調整

（c）　完成検査とは、主体作業を完了後、目視による確認、テスターによる検査、或はロードテスト等の作業です。但し、単体作業の場合、特に示すもののほかは受入検査並びに完成検査は含めません。

yumbo-jp.com

調整・清掃・測定作業

作業名	単位	標準作業時間	備考
エンジン調整	1台	0.5	
点火時期調整	1台	0.2	
ポイント調整	1台	-	
キャブレター調整	1台	0.2	
クラッチ調整	1台	0.2	
NSI調整	1台	—	
スパークプラグ調整	1台	0.1	
フューエルタンク清掃	1台	0.2	
スロットルケーブル調整	1台	0.2	
リモコン調整	1台	—	
ステアリング調整	1台	—	
トリムタブ調整	1台	—	
グリスアップ	1台	0.2	
初期点検（10時間目）		0.7	
定期点検（50時間毎）		1.1	
定期点検（100時間毎）		1.1	

上記作業はクレーム工数の適用がありません。

yumbo-jp.com

目　次

FIG.NO.	タイトル
1	シリンダ
2	クランクシャフト
3	キャブレタ
4	フューエル ポンプ
5	ウォータ ポンプ
6	リコイル スタータ
7	クラッチ
8	トランスミッション
9	マグネト
10	クランプ ブラケット
11	スイベル ブラケット
12	ドライブ シャフト ハウジング
13	ギヤ ケース
14	ロア カバー
15	エンジン カバー
16	テイラ ハンドル
17	フューエル タンク
18	オプショナル:エレクトリカル (1)
19	オプショナル:エレクトリカル (2)
20	オプショナル:フューエル タンク (スチール)
21	オプショナル:フューエル タンク (プラスチツク)
22	オプショナル:リモート コントロール (1)
23	オプショナル:リモート コントロール (2)
24	オプショナル:リモコン パーツ
25	オプショナル:ガスケット セット
26	オプショナル

FIG.NO.	タイトル

FIG.NO.	タイトル

yumbo-jp.com

yumbo-jp.com

FIG. 1

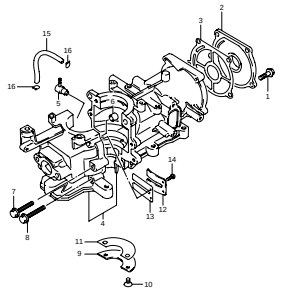

DT5Y 000_001
CYLINDER

FIG. 2

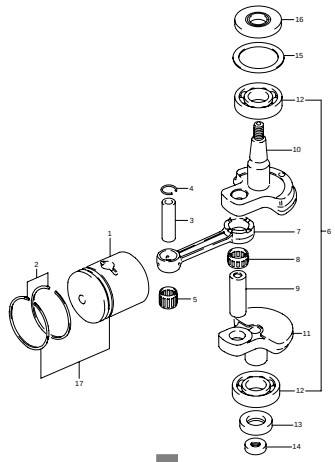

DT5Y 000_002
CRANKSHAFT

FIG. 3

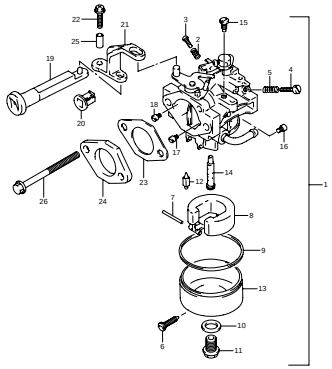

DT5Y 000_003
CARBURETOR

FIG. 4

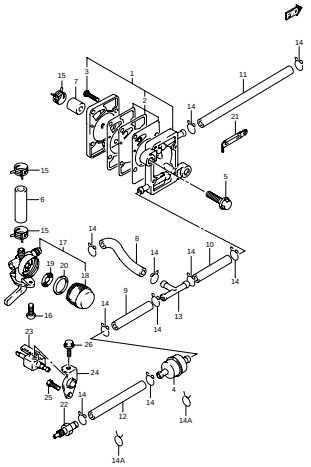

DT5Y 000_004
FUEL PUMP

FIG. 5

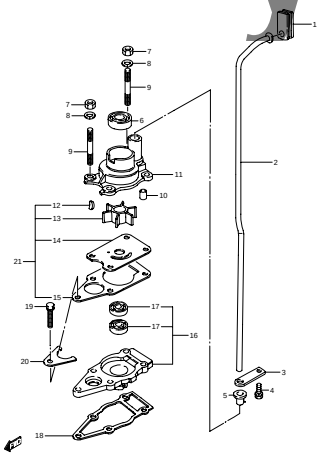

DT5Y 000_005
WATER PUMP

FIG. 6

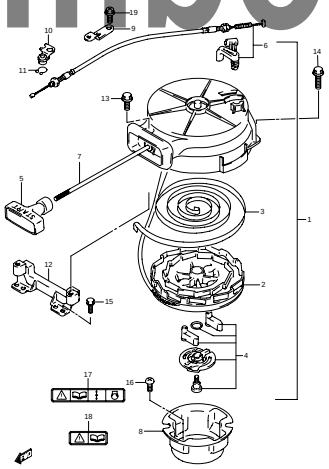

DT5Y 000_006
RECOIL STARTER

FIG. 7

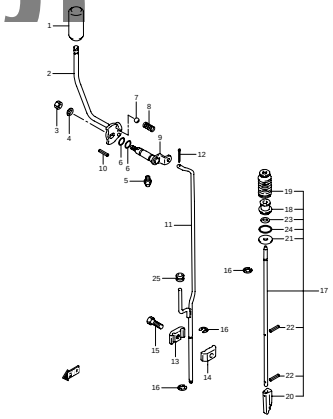

DT5Y 000_007
CLUTCH

FIG. 8

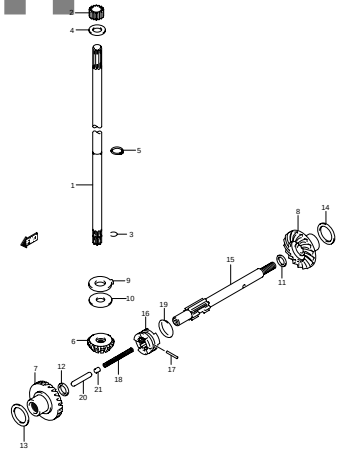

DT5Y 000_008
TRANSMISSION

yumbo-jp.com

FIG. 9

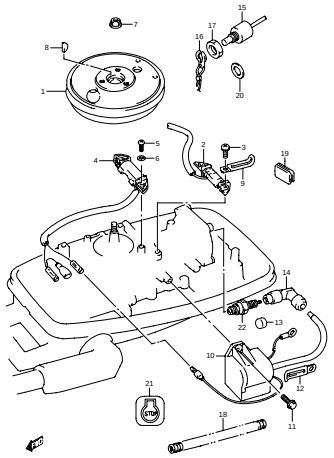

DT5Y 000_009
MAGNETO

FIG. 10

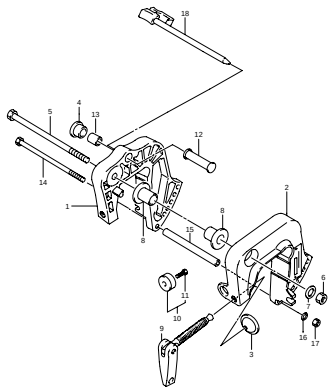

DT5Y 000_010
CLAMP BRACKET

FIG. 11

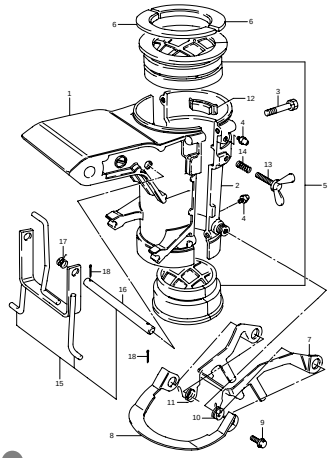

DT5Y 000_011
SWIVEL BRACKET

FIG. 12

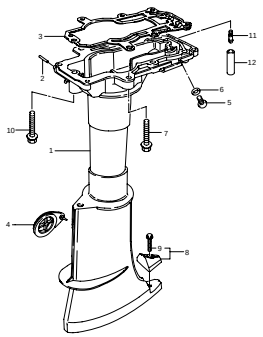

DT5Y 000_012
DRIVE SHAFT HOUSING

yumbo-jp.com

FIG. 13

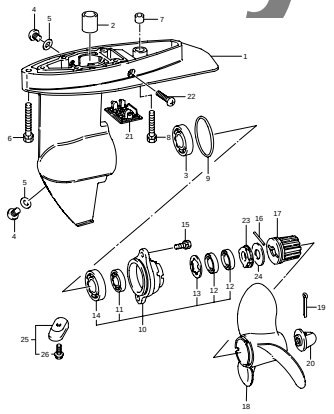

DT5Y 000_013
GEAR CASE

FIG. 14

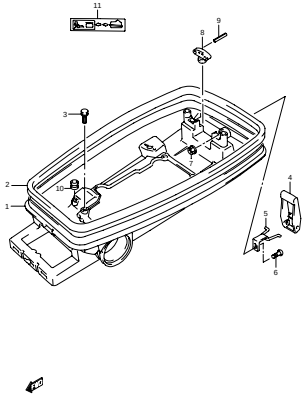

ラベルの貼ってある部品を交換するときは、ラベルも同時に注文してください。

DT5Y 000_014
LOWER COVER

FIG. 15

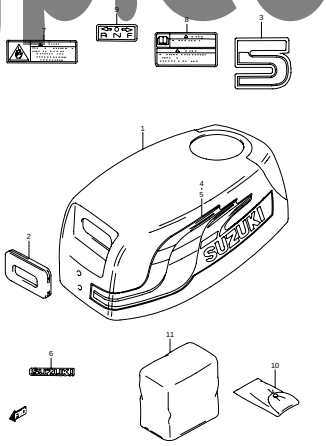

ラベルの貼ってある部品を交換するときは、ラベルも同時に注文してください。

DT5Y 000_015
ENGINE COVER

FIG. 16

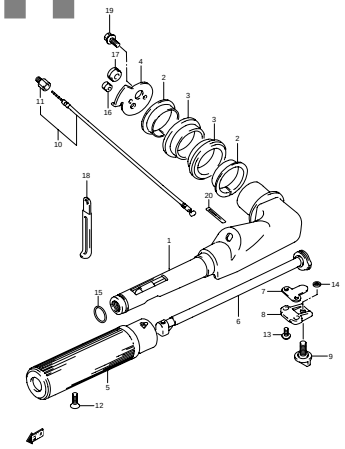

DT5Y 000_016
TILLER HANDLE

FIG. 17

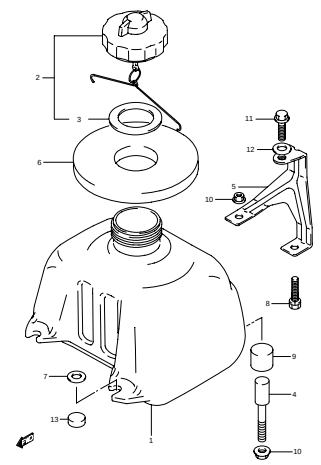

DT5Y 000_017
FUEL TANK

FIG. 18

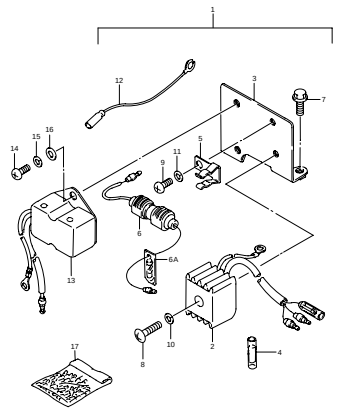

DT5Y 000_018
OPTIONAL:ELECTRICAL(1)

FIG. 19

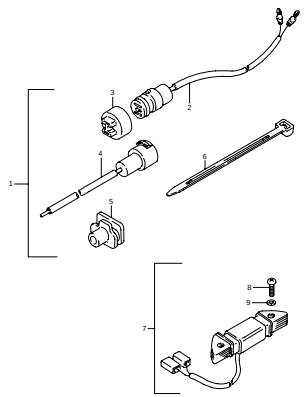

DT5Y 000_019
OPTIONAL:ELECTRICAL(2)

FIG. 20

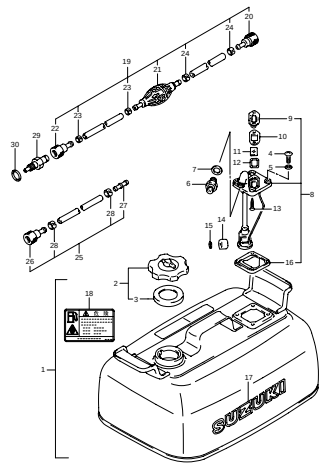

DT5Y 000_020
OPTIONAL:FUEL TANK

yumbo-jp.com

FIG. 21

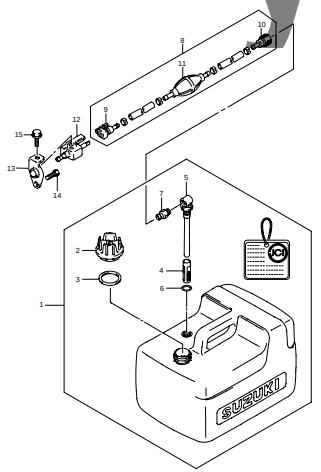

DT5Y 000_021
OPTIONAL:FUEL TANK

FIG. 22

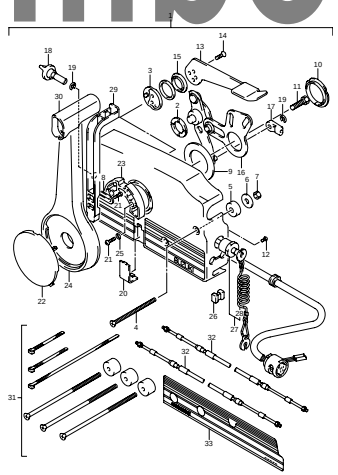

DT5Y 000_022
OPT:REMOTE CONTROL (1)

FIG. 23

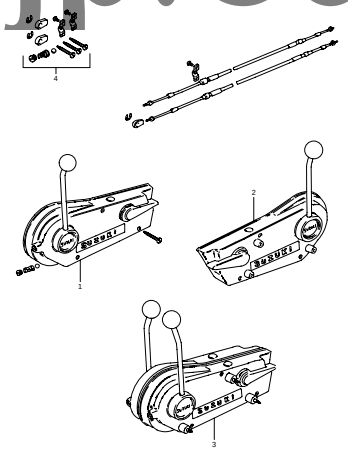

DT5Y 000_023
OPTIONAL:REMOTE CONTROL(2)

FIG. 24

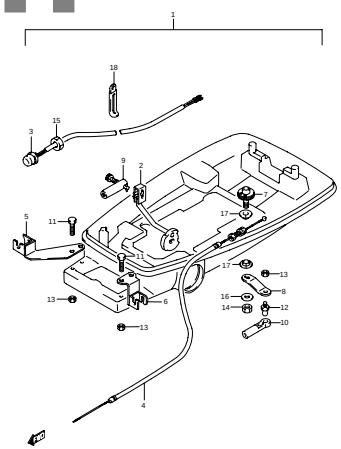

DT5Y 000_024
OPTIONAL:REMOTE CONTROL PARTS

FIG. 25

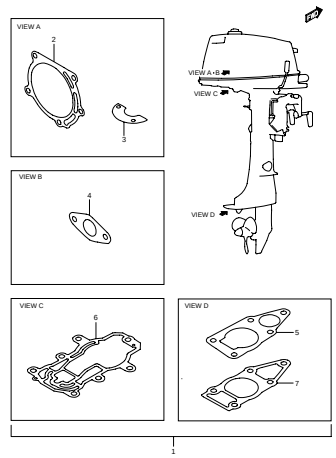

DT5Y 000_025
OPTIONAL:GASKET SET

FIG. 26

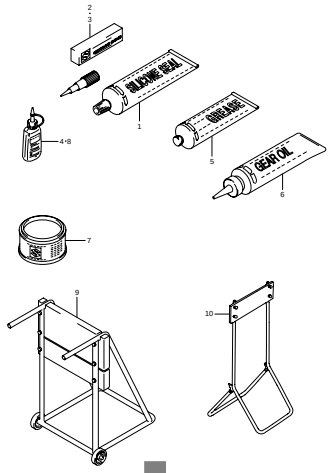

DT5Y 000_026
OPTIONAL

yumbo-jp.com

FIG.1

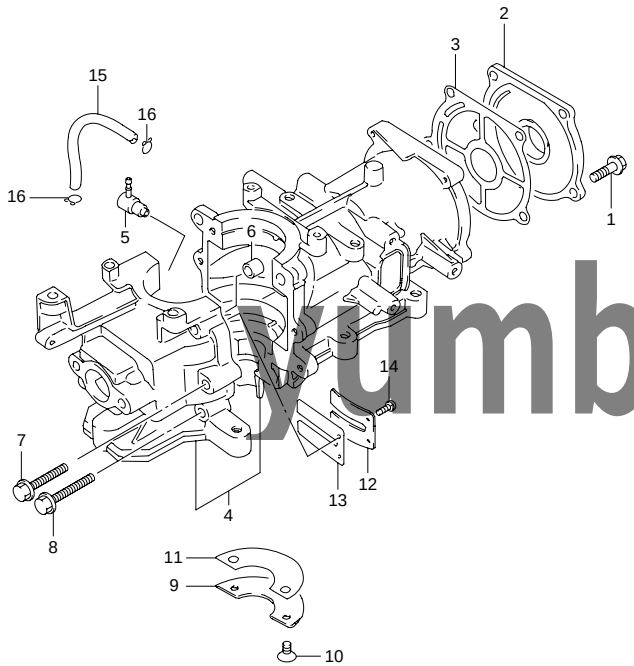

FIG.1 （B-2） シリンダ

見出番号	品　番	品　名	使用個数	備　考	標　準 作業時間
1	01560-08357	ボルト	5		
2-1	11111-986A1-0ED	ヘッド,シリンダ(グレー)	1		0.4
2-2	11111-986A1-0EP	ヘッド,シリンダ(ブラック)	1	MODEL:02	
3	11141-986A0	ガスケット,シリンダヘッド	1		
4-1	11300-986B0-0ED	シリンダアッシ(グレー)	1		2.1
4-2	11300-986B0-0EP	シリンダアッシ(ブラック)	1	MODEL:02	
5	16710-95D10	・バルブ,チェック	1		
6	04211-09109	・ピン	2		
7	01550-06357	・ボルト	4		
8	01550-06307	・ボルト	2		
9	11218-98601	カバー,ウォータジヤケツト	1		
10	09126-05003	スクリュ,5X12	2		
11	11219-98610	ガスケット,ウォータジヤケツトカバー	1		
12	13152-98300	ストッパ,リードバルブ	1		
13	13153-98600	リード,バルブ	1		1.6
14	09137-03007	スクリュ,3X8	2		
15	09355-25705-600	ホース,2.5X7X600	1	L:600→130	
16	09401-06405	クリップ	2		

jumbo-jp.com

FIG.2

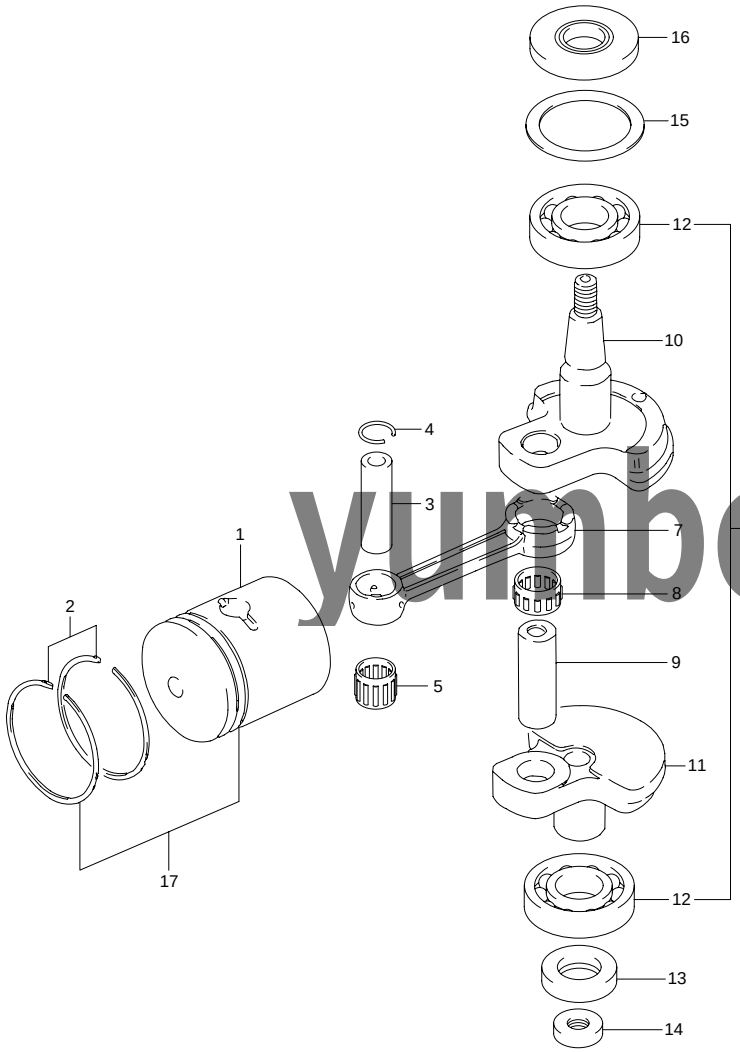

FIG.2 （B-3） クランクシャフト

見出番号	品　番	品　名	使用個数	備　考	標　準 作業時間
1	12110-986B0	ピストン	1		1.6
2	12140-986A0	リングセット,ピストン	1		1.6
3	12151-90600	ピン,ピストン	1		
4	09381-12001	スナップリング	2		
5	09263-12023	ベアリング,12X16X16	1		
6	12200-986A0	クランクシャフトアッシ	1		1.6
7	12161-98602	・ロッド,コネクチング	1		
8	09263-17022	・ベアリング,17X23X14	1		
9	12211-96001	・ピン,クランク	1		
10	12221-986A0	・クランクシャフト,アッパ	1		
11	12240-986A0	・クランクシャフト,アンダ	1		
12	09262-20069	・ベアリング,20X47X14	2		1.4
13	09283-20018	オイルシール,20X37X9	1		1.5
14	09283-10003	オイルシール,10X22X6	1		1.0
15	09160-38001	ワッシャ,38X51X1.0	1		
16	09283-20045	オイルシール,20X47X8	1		1.5
17-1	12100-986B0-025	ピストンセット,(OS:0.25)	1	OPT	
17-2	12100-986B0-050	ピストンセット,(OS:0.50)	1	OPT	

yumbo-jp.com

FIG.3

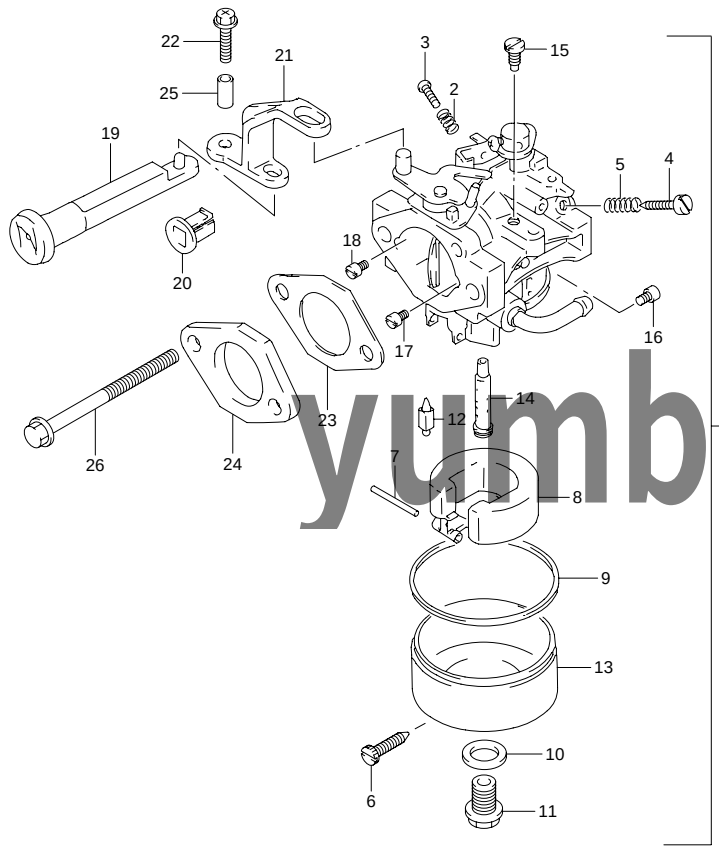

FIG.3 （B-4） キャブレタ

見出番号	品　番	品　名	使用個数	備　考	標　準 作業時間
1	13200-986A1	キャブレタアッシ	1		0.5T
2	13268-92910	・スプリング	1		
3	13534-98900	・スクリュ,スロットル ストップ	1		
4	13279-90C00	・アジャスタ	1		
5	13268-96111	・スプリング	1		
6	13279-90000	・アジャスタ	1		
7	13254-98300	・ピン,フロート	1		
8	13250-87420	・フロート	1		0.6T
9	13251-87400	・ガスケット,フロートチャンバ	1		
10	13249-90100	・ガスケット,ドレーンプラグ	1		
11	13247-986A0	・プラグ,ドレーン	1		
12	13371-986A0	・バルブ,ニードル	1		
13	13245-986A0	・チャンバフロート	1		
14	13236-986A0	・ノズル,メイン	1		
15	09492-55009	・ジェット,パイロット(55)	1		
16	09491-21029	・ジェット,107.5	1		
17	09493-18001	・ジェット,メイン エア,0.9	1		
18	09493-24007	・ジェット,エア(1.2)	1		
19	13631-98610	ノブ,チョークレバー	1		0.2
20	13632-93900	グロメット,チョークノブ	1		
21	13633-98610	レバー,チョーク	1		0.2
22	02162-06257	ボルト	1		
23	13125-90C10	ガスケット,キャブレタ	2		
24	13129-986A0	インシュレータ,キャブレタ	1		
25	09180-06097	スペーサ,6.1X9X12.3	1		
26	01550-06707	ボルト	2		

yumbo-jp.com

FIG.4

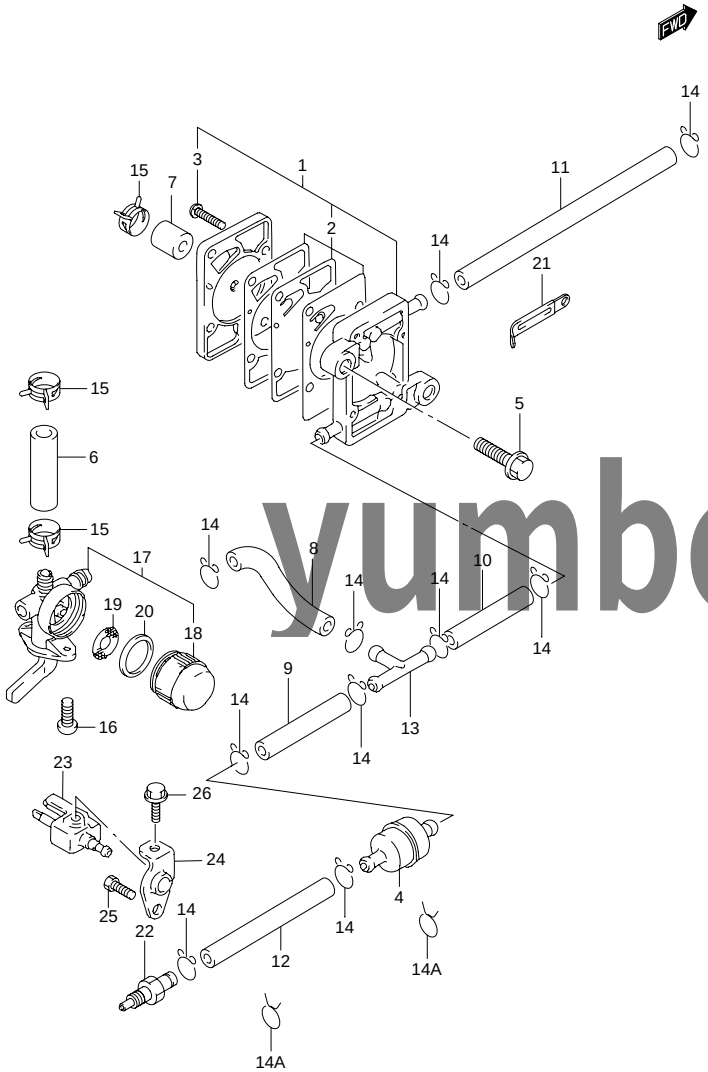

FIG.4 （B-5） フューエル ポンプ

見出番号	品　番	品　名	使用個数	備　考	標　準 作業時間
1	15100-98610	ポンプアッシ,フューエル	1		0.4
2	15170-98110	・ダイヤフラムセット,フューエルポンプ	1		0.5
3	15251-98101	・スクリュ,フューエルポンプ	4		
4-1	15410-98500	フィルタ,フューエル	1		
4-2	15410-94350	フィルタ,フューエル	1	MODEL:02	
5	09103-06048	ボルト,6X20	2		
6	09354-53103-600	ホース(5.3X10.5X600)	1	L:600→40	
7	09355-54115-600	ホース,5.4X11.4X600	1	L:600→11	
8	09352-50903-600	ホース,5X9X600	1	L:600→45	
9	09352-50903-600	ホース,5X9X600	1	L:600→100	
10	09352-50903-600	ホース,5X9X600	1	L:600→125	
11	09352-50903-600	ホース,5X9X600	1	L:600→230	
12-1	09352-50903-600	ホース,5X9X600	1	L:600→210	
12-2	09355-70125-600	ホース,7X12X600	1	L:600→210 MODEL:02	
13	09367-06002	ジョイント,3ウェイ	1		
14-1	09401-08410	クリップ	10		
14-2	09401-08410	クリップ	8	MODEL:02	
14A	09401-11403	クリップ	2	MODEL:02	
15	09401-10411	クリップ	3		
16	09136-04010	スクリュ	2		
17	66100-98600	コックアッシ,フューエル	1		0.3
18	44347-17270	・カップ	1		
19	66152-98300	・ネット,フィルタ	1		0.2
20	66273-98300	・パッキン,フィルタ	1		

yumbo-jp.com

FIG.4

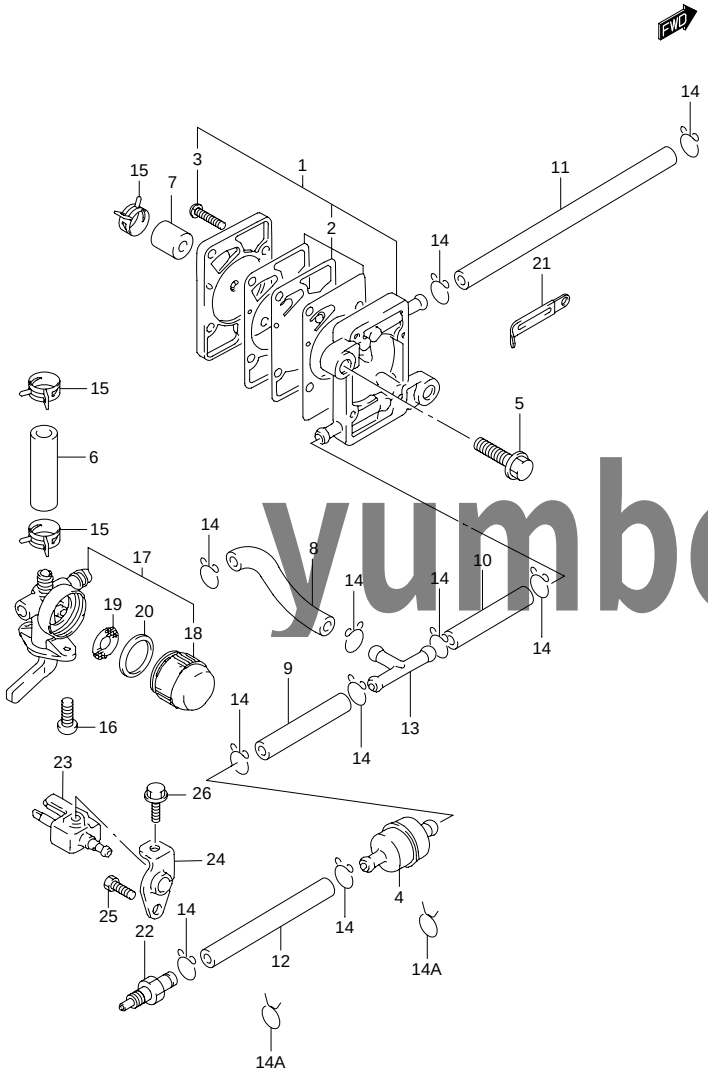

FIG.4 （B-6） フューエル ポンプ

見出番号	品　番	品　名	使用個数	備　考	標　準 作業時間
21	09404-06432	クランプ,L:80	1		
22	65720-98520	プラグ,フューエルコネクタ	1		
23	65720-986B0	プラグ,フューエルコネクタ	1	MODEL:02	
24	65731-986A0	ブラケット,フューエルプラグ	1	MODEL:02	
25	09103-06092	ボルト,6X15	1	MODEL:02	
26	09103-06237	ボルト,6X12.5	1	MODEL:02	

yumbo-jp.com

FIG.5

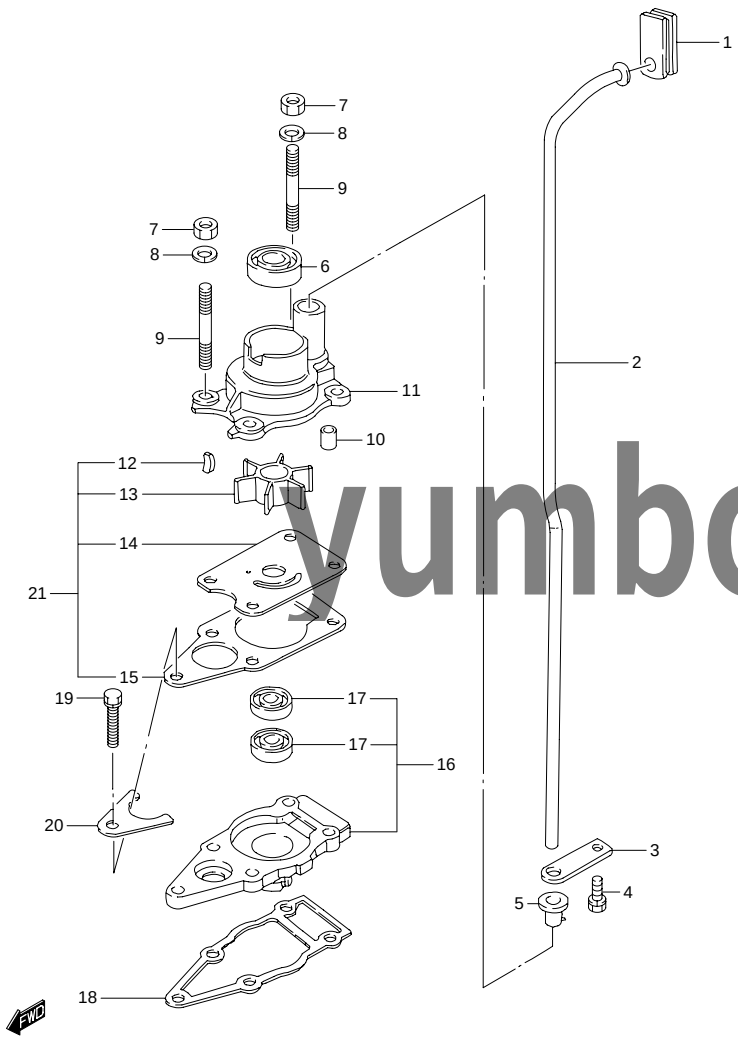

FIG.5 （B-7） ウォータ ポンプ

見出番号	品　番	品　名	使用個数	備　考	標　準 作業時間
1	17563-98500	グロメット	1		1.1
2-1	17561-98611	チューブ,ウォータ(S)	1		
2-2	17561-98601	チューブ,ウォータ(L)	1		
3	17564-98600	ガイド,ウォータチューブ	1		
4	09117-06038	ボルト,M6X16	1		
5	17415-98501	グロメット,ウォータポンプケース	1		0.8
6	09289-10002	オイルシール,9X22X8	1		
7	09140-06020	ナット	4		
8	09162-06006	ロックワッシャ,6.1X12.2X1.5	4		
9	09108-06069	スタッドボルト(6X40)	4		
10	09202-04008	ピン,D:4,L;9	1		
11	17411-98611	ケース,ウォータポンプ	1		0.8
12	09420-03002	キー	1		
13	17461-98502	インペラ,ウォータポンプ	1		0.8
14	17471-98601	パネル,ポンプケースアンダ	1		
15	17472-98611	ガスケット,ポンプケースパネル	1		
16	56130-98602	ハウジング,ドライブシャフトベアリング	1		1.2
17	09282-10008	・オイルシール,10X21X4.5	2		
18	56132-98610	ガスケット,ドライブシャフトハウジング	1		
19	09117-06039	ボルト(6X25)	1		
20	25215-98601	ストッパ,シフトロッドガイド	1		
21	17400-98651	リペアキット,ウォータポンプ	1	OPT	

yumbo-jp.com

FIG.6

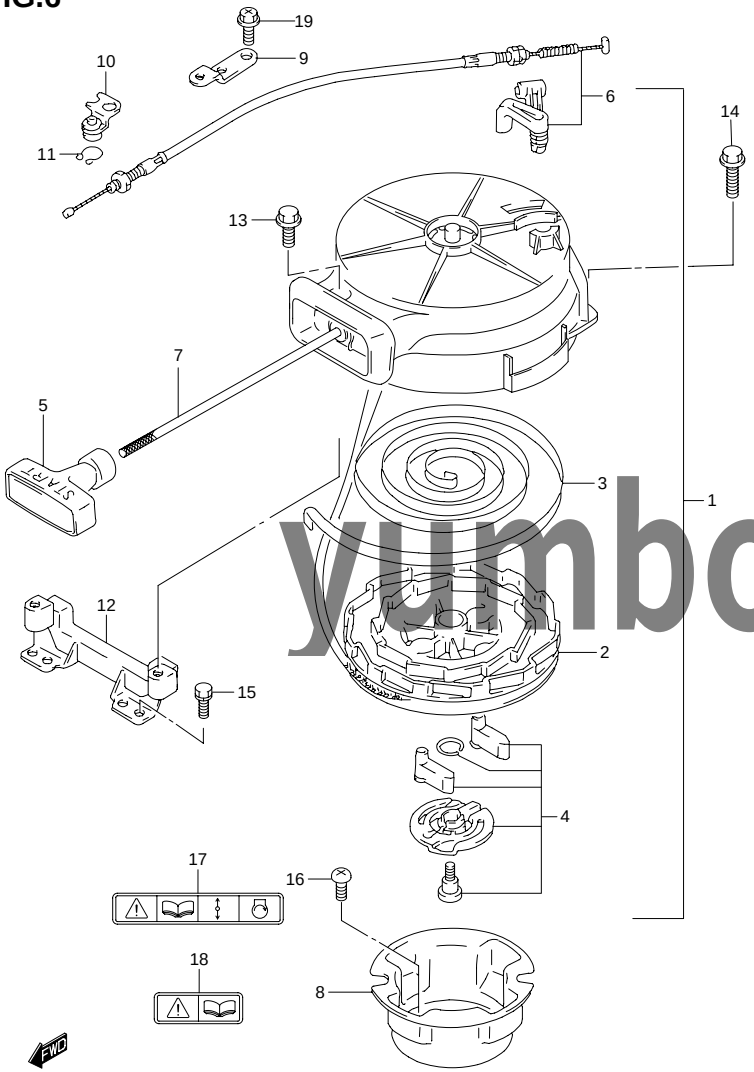

FIG.6 （B-8） リコイル スタータ

見出番号	品　番	品　名	使用個数	備　考	標　準 作業時間
1	18100-986B1	スタータアッシ,リコイル	1		0.3
2	18120-98130	・リール	1		0.5
3-1	18142-98130	・スプリング,スパイラル	1		0.5
3-2	18142-92920	・スプリング,スパイラル	1	MODEL:02	
4	18130-98130	・ラチエツトセット	1		
5	18210-98130	・ノブ	1		
6	18280-986A0	・NSI,セット	1		
7	99000-81157-50M	スタータロープ4MMDIA,50Mロール	1	OPT L:50000→1200	0.5
8	18411-986A0	カップ,スタータ	1		
9	18642-98101	ホルダ,ケーブル	1		
10	18650-98101	アーム,インタロック	1		
11	18653-98110	リング,スナップ	1		
12-1	18711-986A0-0ED	ブレース,リコイルスタータ(グレー)	1		0.4
12-2	18711-986A0-0EP	ブレース,リコイルスタータ(ブラック)	1	MODEL:02	
13	01550-06207	ボルト	1		
14	01550-06307	ボルト	2		
15	01570-06207	ボルト	2		
16	02112-06127	スクリュ	3		
17	69711-93E10	ラベル,S.I.G.P	1		
18	69712-93E10	ラベル,S.I.G.P	1		
19	02162-06127	スクリュ	1		

yunbo-jp.com

FIG.7

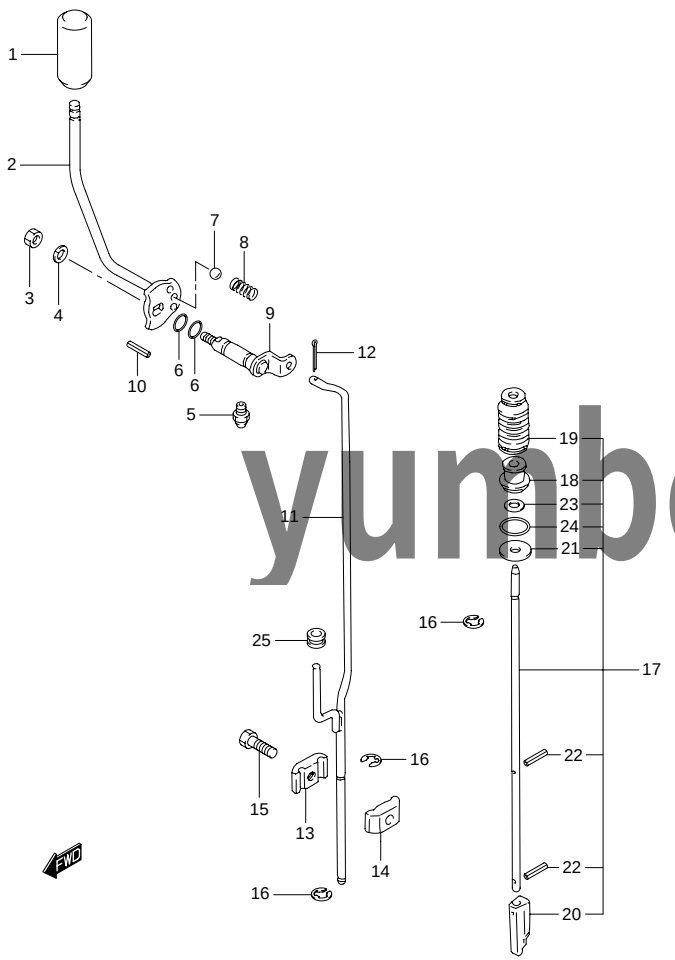

FIG.7 （B-9） クラッチ

見出番号	品　番	品　名	使用個数	備　考	標　準 作業時間
1	21141-98500	ノブ,クラッチレバー	1		
2	21110-98503	レバー,クラッチ	1	←21110-98611	0.2
3	09140-08016	ナット	1	←09140-08003	
4	09162-08007	ロックワッシャ,8.2X15.4X2.0	1		
5	22511-99010	ニツプル,グリース	1		
6	09280-09005	Oリング,D:1.9 ID:8.6	2		
7	09260-10005	ボール	1		
8	09440-07021	スプリング	1		
9	21210-98601	シャフト,クラッチレバー	1		1.0
10	09205-05014	ピン,L:18	1		
11-1	23110-98611	ロッド,クラッチ(S)	1		1.1
11-2	23110-98601	ロッド,クラッチ(L)	1		
12	09204-01002	コッタピン,D:1.8,L:15	1		
13	23311-99001	コネクタ,クラッチロッド,NO.1	1		
14	23321-99001	コネクタ,クラッチロッド,NO.2	1		
15	09138-06037	ボルト	1		
16	09383-04002	Eリング	1		
17	25100-98606	ロッドアッシ,シフト	1		1.3
18	25211-98601	・ガイド,シフトロッド	1		
19	25222-93901	・ブーツ,シフトロッド	1		
20	25311-93E20	・カム,シフト	1		1.3
21	09160-05501	・ワッシャ,5.5X20X1.2	1		
22	09205-02006	・スプリングピン,2X12	2		
23	09280-05008	・Oリング,D:2.9 ID:4.8	1		1.3
24	09280-15007	・Oリング,D:2.4,ID:15.8	1		1.3
25	09320-04010	ブッシュ	1		

yumbo-jp.com

FIG.8

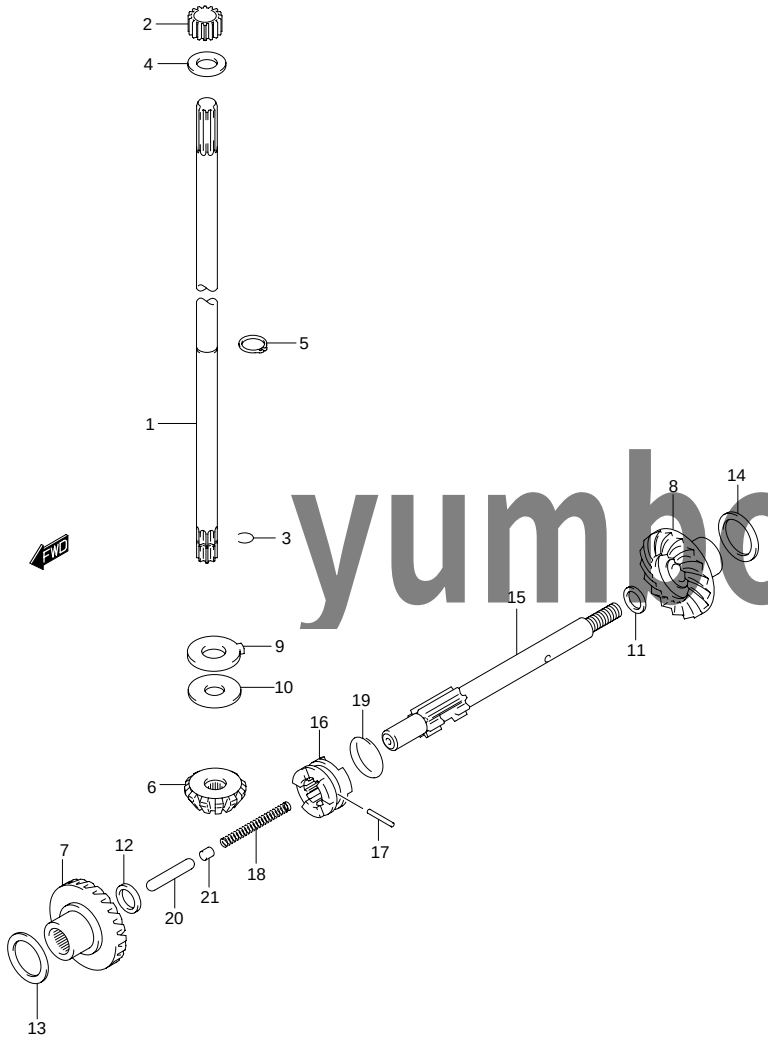

FIG.8 （B-10） トランスミッション

見出番号	品番	品名	使用個数	備考	標準作業時間
1-1	57111-98613	シャフト,ドライブ(S)	1	L:663	1.3T
1-2	57111-98603	シャフト,ドライブ(L)	1	L:790	
2	09320-11018	ブッシュ	1		
3	09380-10002	スナップリング	1		
4	09181-10167	シム,10X18X1	1		
5	08331-31106	サークリップ	1		
6	57311-98600	ピニオン	1		1.8T
7	57510-98610	ギヤ,フォワード	1		1.9T
8	57521-98601	ギヤ,リバース	1		0.7T
9	09169-12002	ワッシャ,12X24X3.0	1		
10-1	09160-10089	ワッシャ,T:1.8	1		
10-2	09160-10090	ワッシャ,T:1.9	1		
10-3	09160-10091	ワッシャ,T:2.0	1		
10-4	09160-10092	ワッシャ,T:2.1	1		
11-1	09181-12008	シム	1		
11-2	09160-12070	ワッシャ,T:0.8	1	REVERSE	
11-3	09181-12111	シム,12X16X1.0	1	REVERSE	
11-4	09160-12071	ワッシャ,T:1.2	1	REVERSE	
12	09181-12111	シム,12X16X1.0	1	FORWARD	
13-1	09181-20162	シム(0.8)	1	FORWARD	
13-2	09181-20164	シム(0.9)	1		
13-3	09181-20167	シム,(1.0)	1		
13-4	09181-20172	シム(1.1)	1		
13-5	09181-20176	シム(1.2)	1		

yumbo-jp.com

FIG.8

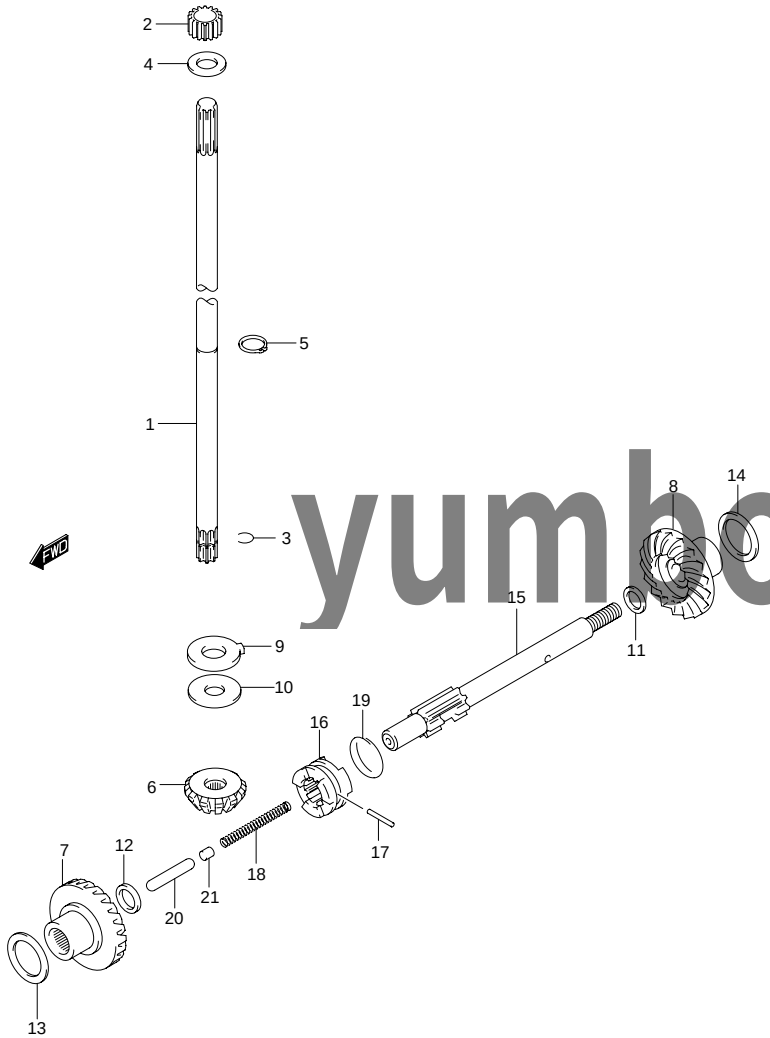

FIG.8 （B-11） トランスミッション

見出番号	品　番	品　名	使用個数	備　考	標　準 作業時間
14-1	09181-20159	シム(0.6)	1	REVERSE	
14-2	09181-20160	シム(0.7)	1		
14-3	09181-20162	シム(0.8)	1		
14-4	09181-20164	シム(0.9)	1		
14-5	09181-20167	シム,(1.0)	1		
15	57611-98602	シャフト,プロペラ	1		0.6T
16	57621-98600	シフタ,クラッチドツグ	1		0.6T
17	09202-04016	ピン	1		
18	09440-05039	スプリング	1		
19	09440-24007	スプリング	1		
20	57631-98601	ロッド,プツシユ	1		0.5T
21	57632-98500	ピン	1		

yumbo-jp.com

FIG.9

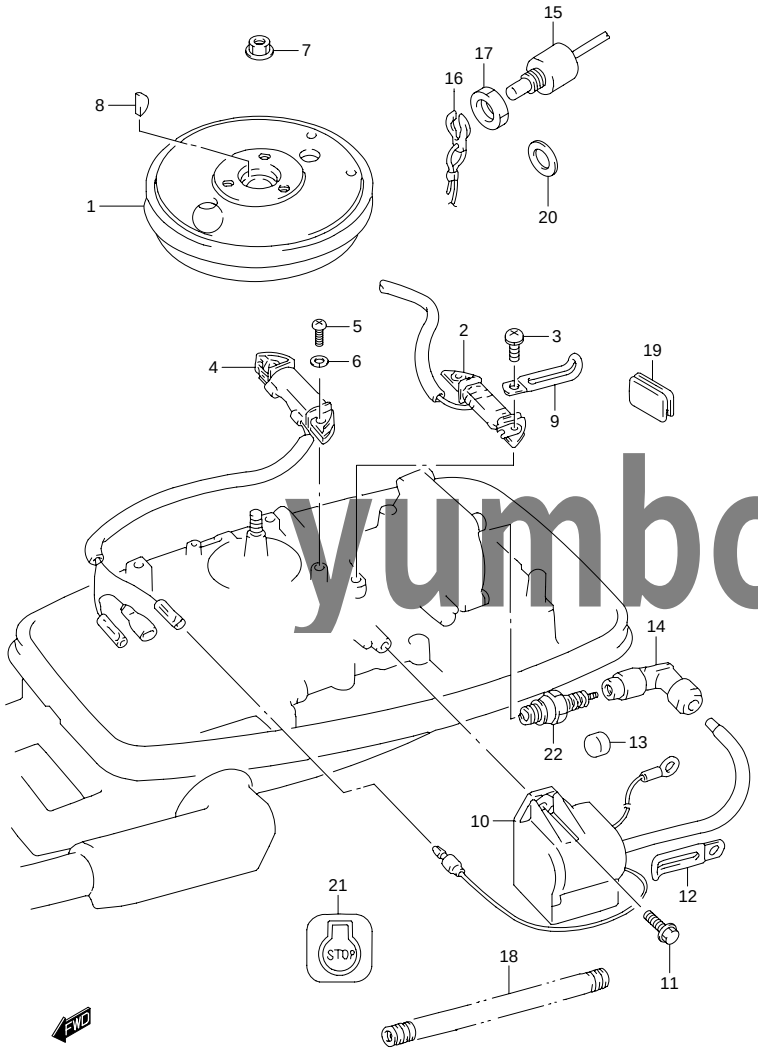

FIG.9 （C-2） マグネト

見出番号	品　番	品　名	使用個数	備　考	標　準 作業時間
1	32102-98630	フライホイール	1		0.5
2	32140-98611	コイル,イグニッション	1		0.7
3	02112-35203	スクリュ	2		
4	32200-98600	コイルセット,ライティング	1	OPT	0.7
5	02112-05203	・スクリュ	2	OPT	
6	08321-01053	・ロックワッシャ	2	OPT	
7	08316-10103	ナット	1		
8	08341-31039	キー	1		
9	09404-06432	クランプ,L:80	1		
10	33410-98630	コイルアッシ,イグニッション	1		0.4
11	09103-06050	ボルト,6X16	1		
12-1	09404-06434	クランプ,L:95	1		
12-2	09404-06432	クランプ,L:80	1	MODEL:01,02	
13	09329-06002	クッション	1		
14	33510-98601	キャップ,スパークプラグ	1		0.2
15	37830-89E00	スイッチアッシ,エマジエンシ/ストップ	1		0.6
16	37823-92E00	・プレート,ロック	1		
17	37826-92E00	・ナット	1		
18	33446-98E20	プロテクタ(L:500)	1	L:500→100	
19	39669-94400	プラグ,ロアカバー	1		
20	09160-12067	ワッシャ,12.5X23X1	1		
21	37835-95D00	ラベル,ストップ	1		
22	# 09482-00522	スパークプラグ(NGK)	1		

yumbo-jp.com

FIG.10

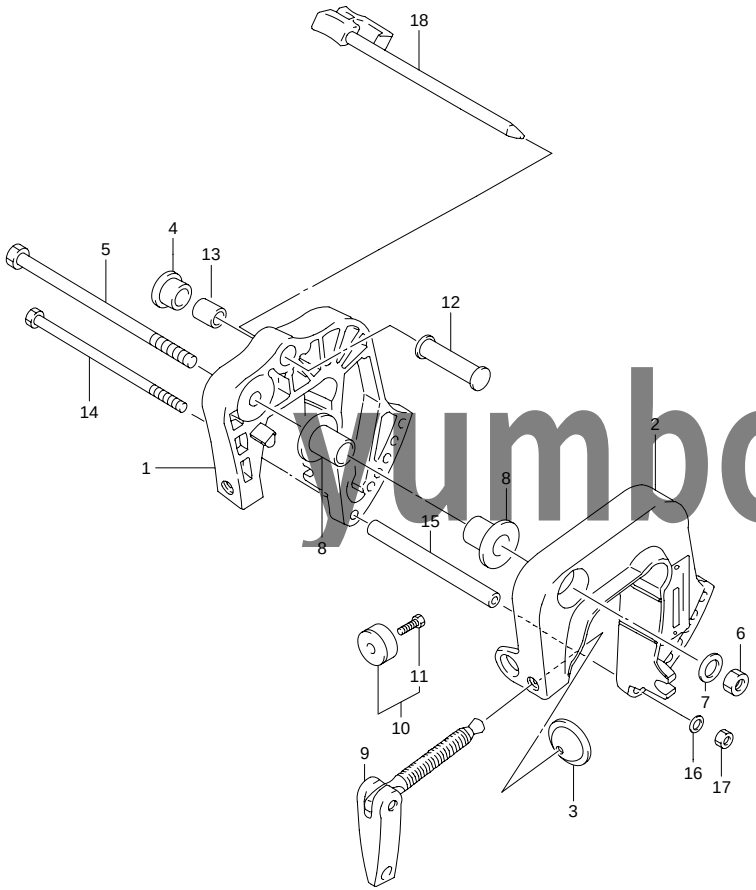

FIG.10 （C-3） クランプ ブラケット

見出番号	品　番	品　名	使用個数	備　考	標　準 作業時間
1-1	41111-98620-0ED	ブラケット,クランプスターボード(グレー)	1		0.4
1-2	41111-98620-0EP	ブラケット,クランプスターボード(ブラック)	1	MODEL:02	
2-1	41121-98610-0ED	ブラケット,クランプポート(グレー)	1		0.4
2-2	41121-98610-0EP	ブラケット,クランプポート(ブラック)	1	MODEL:02	
3	41213-98100	プレート,クランプ	2		0.2
4	41221-96301	ノブ,チルトストッパピン	1		
5	09100-10217	ボルト,10X150	1		0.2
6	09159-10050	ナット	1		
7	09160-10082	ワッシャ,10.5X19X2.0	1		
8	09306-10011	ブッシュ	2		0.3
9	41210-98610	スクリュアッシ,クランプ	2		0.3
10	11130-94600	ジンク,シリンダ	1		
11	09128-06021	•ボルト,6X14	1		
12	41222-93910	ピン,テイルトストッパ	1		
13	09303-14003	ブッシュ	1		
14	09100-06125	ボルト,6X140	1		
15	09180-06163	スペーサ	1		
16	09162-06006	ロックワッシャ,6.1X12.2X1.5	1		
17	09140-06020	ナット	1		
18	45420-92D02	ピン,チルトロック	1		

yumbo-jp.com

FIG.11

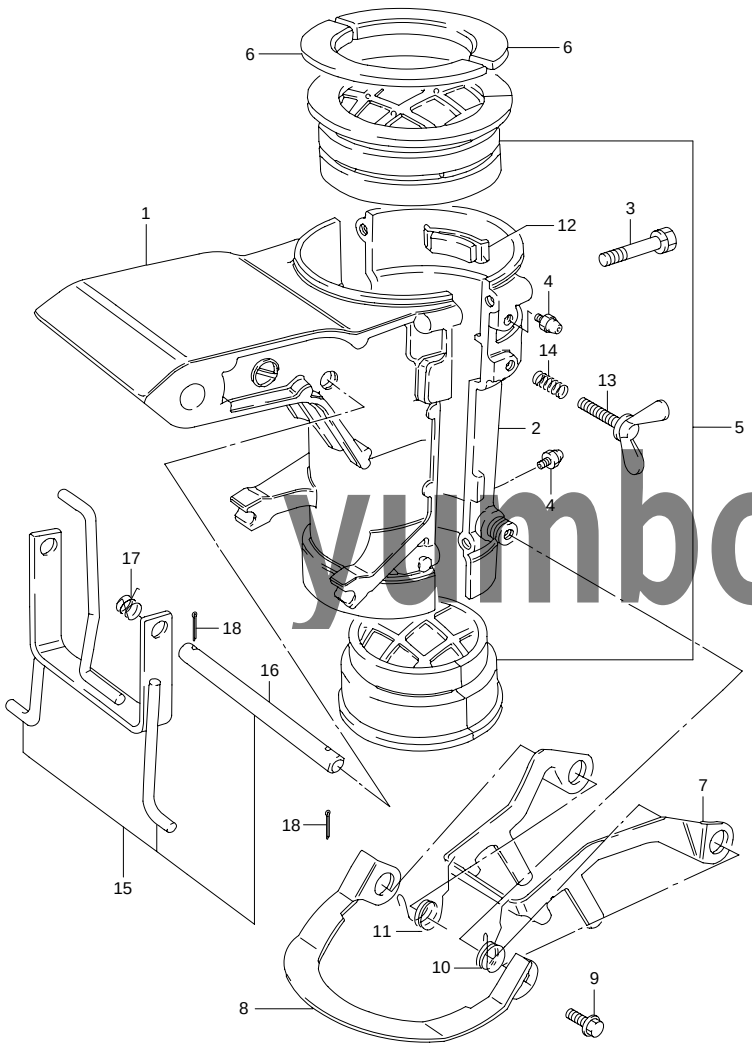

FIG.11 （C-4） スイベル ブラケット

見出番号	品　番	品　名	使用個数	備　考	標　準 作業時間
1-1	43111-98620-0ED	ブラケット,スイベル(グレー)	1		0.7
1-2	43111-98620-0EP	ブラケット,スイベル(ブラック)	1	MODEL:02	
2-1	43121-98620-0ED	カバー,スイベルブラケット(グレー)	1		0.7
2-2	43121-98620-0EP	カバー,スイベルブラケット(ブラック)	1	MODEL:02	
3	09117-06043	ボルト,6X40	4		
4	22511-99010	ニツプル,グリース	4		
5	43710-98600	ブッシュセット,ステアリング	1	OPT	0.7
6	43712-98601	プレート,ステアリング,アッパ	2		
7	45231-98601	アーム,リバースロック	1		0.3
8	45232-98600	プレート,リバースロック	1		0.3
9	09116-06105	ボルト,6X16	2		
10	45211-98601	スプリング,リバースロックアーム,スターボード	1		
11	45212-98601	スプリング,リバースロックアーム,スターボード	1		
12	43410-98600	アジャスタ,ステアリング	1		
13	09119-06060	ボルト	1		
14	09440-09025	スプリング	1		
15-1	45700-98600-0ED	シヤロウォータドライブアッシ(グレー)	1		
15-2	45700-98600-0EP	シヤロウォータドライブアッシ(ブラック)	1	MODEL:02	
16	09200-08045	・ピン	1		
17	45722-98600	・スプリング,シヤロウォータドライブ	1		
18	09204-01002	・コッタピン,D:1.8,L:15	2		

yumbo-jp.com

FIG.12

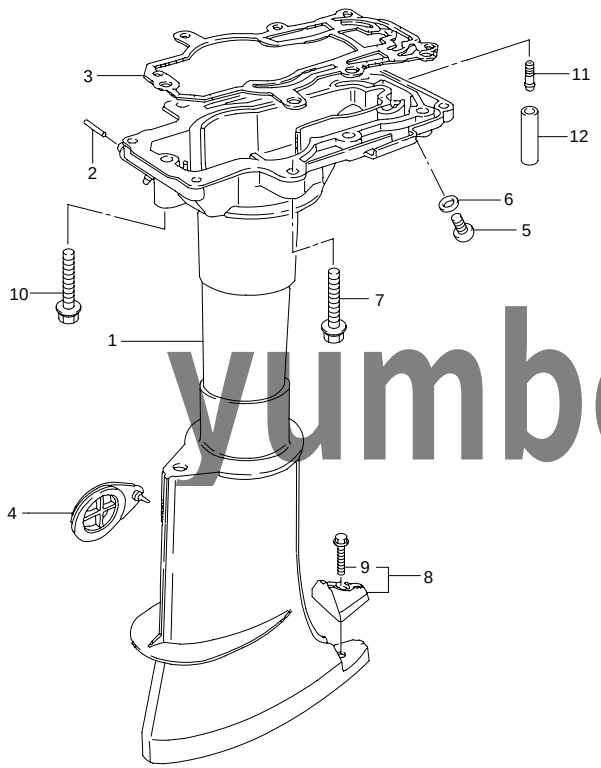

FIG.12 （C-5） ドライブ シャフト ハウジング

見出番号	品番	品名	使用個数	備考	標準作業時間
1-1	52110-98670-0ED	ハウジング,ドライブシャフト(S)(グレー)	1		1.4
1-2	52110-98670-0EP	ハウジング,ドライブシャフト(S)(ブラック)	1	MODEL:02	
1-3	52110-98660-0ED	ハウジング,ドライブシャフト(L)(グレー)	1		
1-4	52110-98660-0EP	ハウジング,ドライブシャフト(L)(ブラック)	1	MODEL:02	
2	09205-10006	・ピン(10.2X10)	1		
3	52113-98610	ガスケット,ドライブシャフトハウジング	1		W1.2
4	52115-98600	カバー,クラッチアジャストホール	1		
5	09248-10008	プラグ,ドレーン,M:10XL:7.5	1		
6	09168-10022	ガスケット,10X17X1.5	1		
7	09118-08116	ボルト,8X40	6		
8	55320-98600	ジンクセット,プロテクシヨン	1		
9	09116-06106	・ボルト,6X20	1		
10	09118-08125	ボルト,8X55	1		
11	61155-94500	チューブ,ウォータインスペクション	1		
12	09352-50903-600	ホース,5X9X600	1	L:600→35	

yumbo-jp.com

FIG.13

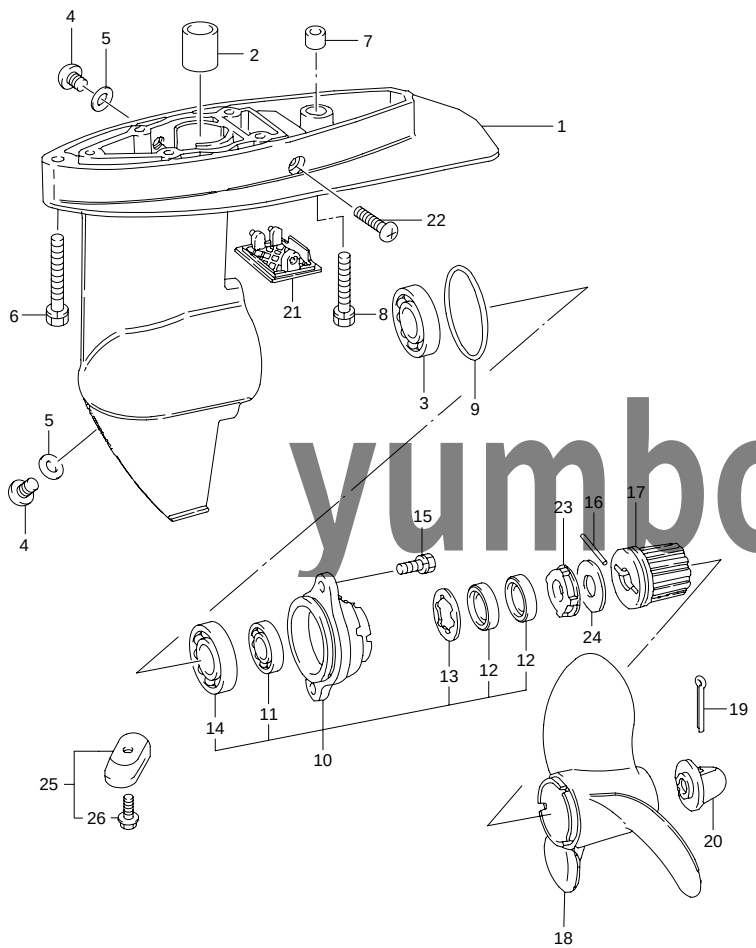

FIG.13 （C-6） ギヤ ケース

見出番号	品　番	品　名	使用個数	備　考	標　準 作業時間
1-1	55110-98630-0ED	ケース,ギヤ(グレー)	1		T2.0
1-2	55110-98630-0EP	ケース,ギヤ(ブラック)	1	MODEL:02	
2	09300-10007	・ブッシュ	1		2.0
3	09262-20106	・ベアリング,20X42X12	1		2.0
4	09248-10008	プラグ,ドレーン,M:10XL:7.5	2		
5	09168-10022	ガスケット,10X17X1.5	2		
6	09117-08038	ボルト,8X45	1		
7	09206-11006	ピン,11X8	1		
8	09117-08056	ボルト,8X40	1		
9	09280-49002	Oリング,D:2.6 ID:48.7	1		
10-1	56120-98600-0ED	ハウジング,プロップシャフト(グレー)	1		0.5
10-2	56120-98600-0EP	ハウジング,プロップシャフト(ブラック)	1	MODEL:02	
11	09262-12001	・ベアリング,12X28X8	1		0.5
12	09282-12008	・オイルシール,12X24X4.5	2		
13	09167-23001	・ワッシャ	1		
14	09262-20106	・ベアリング,20X42X12	1		
15	09117-06030	ボルト,M6X16	2		
16	09202-04002	ピン	1		
17	58120-98600	ブッシュ,プロペラ	1		0.3
18-1	58111-98601-019	プロペラ(3X7-1/2X6)	1	C600	0.2
18-2	58111-98612-019	プロペラ(3X7-1/2X6-1/2)	1	C610	
18-3	58111-98630-019	プロペラ(3X7-1/2X7)	1	C700	

COLOR : 019 （BLACK）

yumbo-jp.com

FIG.13

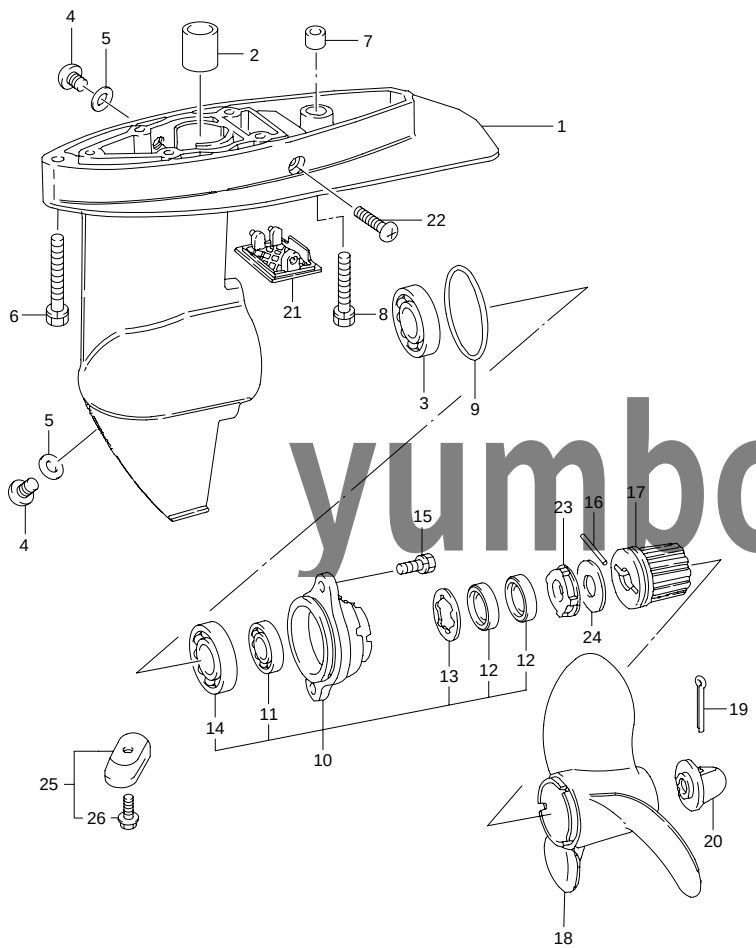

FIG.13 （C-7） ギヤ ケース

見出番号	品　番	品　名	使用個数	備　考	標　準 作業時間
19	09204-03003	コッタピン,D:3.6,L:25	1		
20	58130-98101	ナット	1		
21	17631-98600	フィルタ,ウォータ	1		
22	09132-05027	スクリュ,5X16	1		
23	56122-98601	プロテクタ,オイルシール	1		
24	56123-98600	ワッシャ,プロテクタ	1		
25	55320-98400	ジンク,プロテクシヨン	1		
26	09116-06094	・ボルト,6X15	1		

yumbo-jp.com

FIG.14

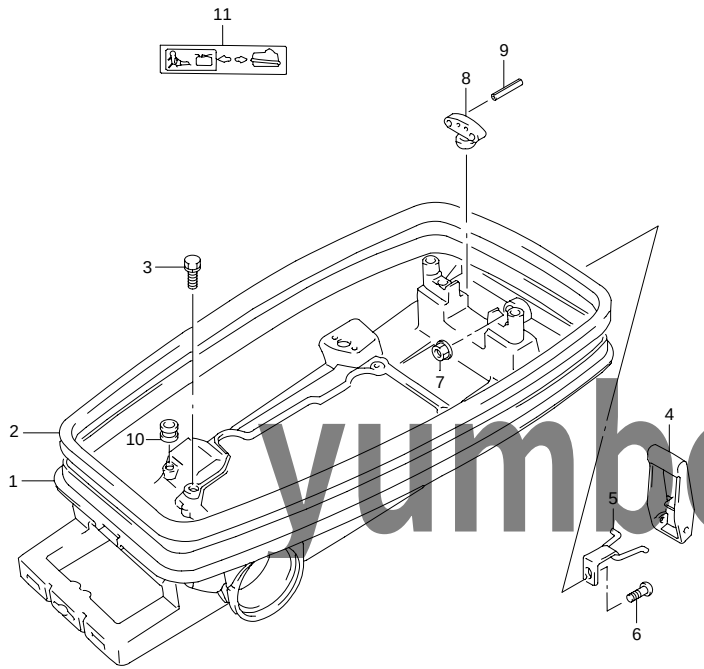

FIG.14 （C-8） ロア カバー

見出番号	品　番	品　名	使用個数	備　考	標　準 作業時間
1-1	61111-986V0-0ED	カバー,エンジンロア(グレー)	1		1.3
1-2	61111-986A0-0EP	カバー,エンジンロア(ブラック)	1	MODEL:02	
2	61112-98612	ラバー,エンジンロアカバー	1		0.2
3	09117-06038	ボルト,M6X16	4		
4	61611-98621	フアスナ,エンジンカバー	1		
5	61640-98602	レバー,フアスナ	1		0.3
6	09125-05046	スクリュ,5X12	1		
7	09140-05005	ナット	1		
8	61521-98400	ホルダ,シヤーピン	1		
9	09202-04002	ピン	2		
10	09250-08008	プラグ	1	INTERLOCK HOLE	
11	61211-98302-064	マーク,フューエルコック(ホワイト)	1		

yumbo-jp.com

FWD

ラベルの貼ってある部品を交換するときは、ラベルも同時に注文してください。

FIG.15

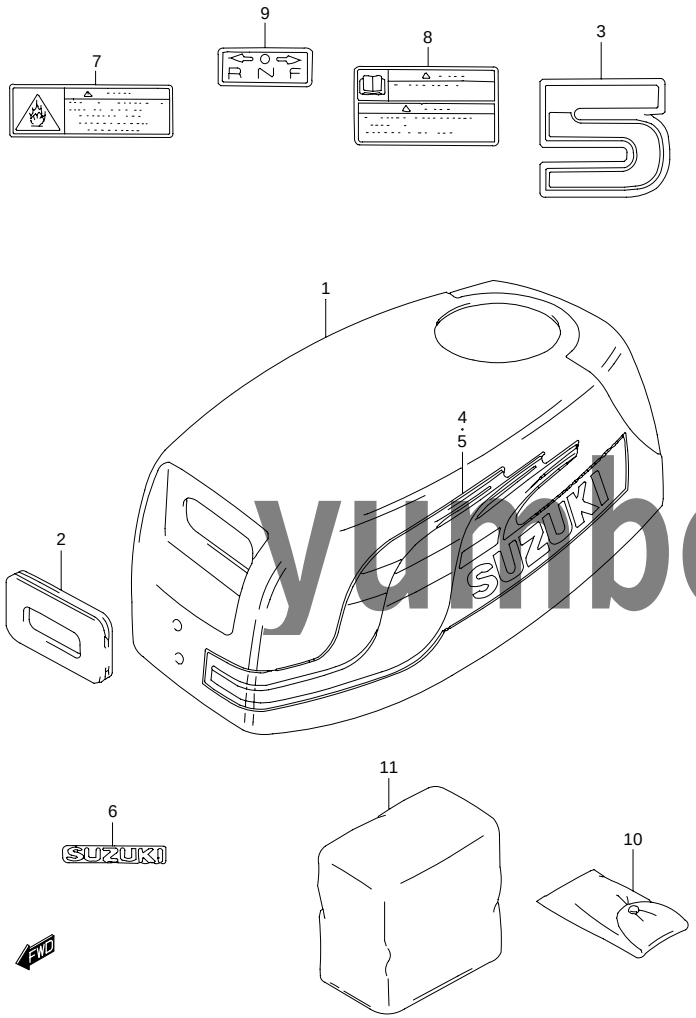

ラベルの貼ってある部品を交換するときは、ラベルも同時に注文してください。

FIG.15 （C-9） エンジン カバー

見出番号	品番	品名	使用個数	備考	標準作業時間
1-1	61410-986A0-0EM	カバーアッシ,エンジン(グレー)	1		
1-2	61410-986A0-YR9	カバーアッシ,エンジン(グレー)	1	MODEL:02	
2	61622-98600	シール,リコイルスタータ	1		
3-1	61435-981A2	マーク,エンジンカバーリヤ	1		
3-2	61435-986G0	マーク,エンジンカバーリヤ	1	MODEL:02	
4-1	61443-986A0	ストライプ,スターボード	1		
4-2	61443-986G0	ストライプ,スターボード	1	MODEL:02	
5-1	61453-986A0	ストライプ,ポート	1		
5-2	61453-986G0	ストライプ,ポート	1	MODEL:02	
6	68166-98600-0JW	エンブレム,スズキ(ホワイト)	1		
7	69731-98620	ラベル,フューエル	1		
8	69732-92E10	ラベル,エンジンカバー	1		
9	21131-96003	マーク,クラッチシフト	1		
10	09800-01001	ツールアッシ	1		
11	68110-96110	カバー,ウエザ	1	OPT	

yunbo-jp.com

FIG.16

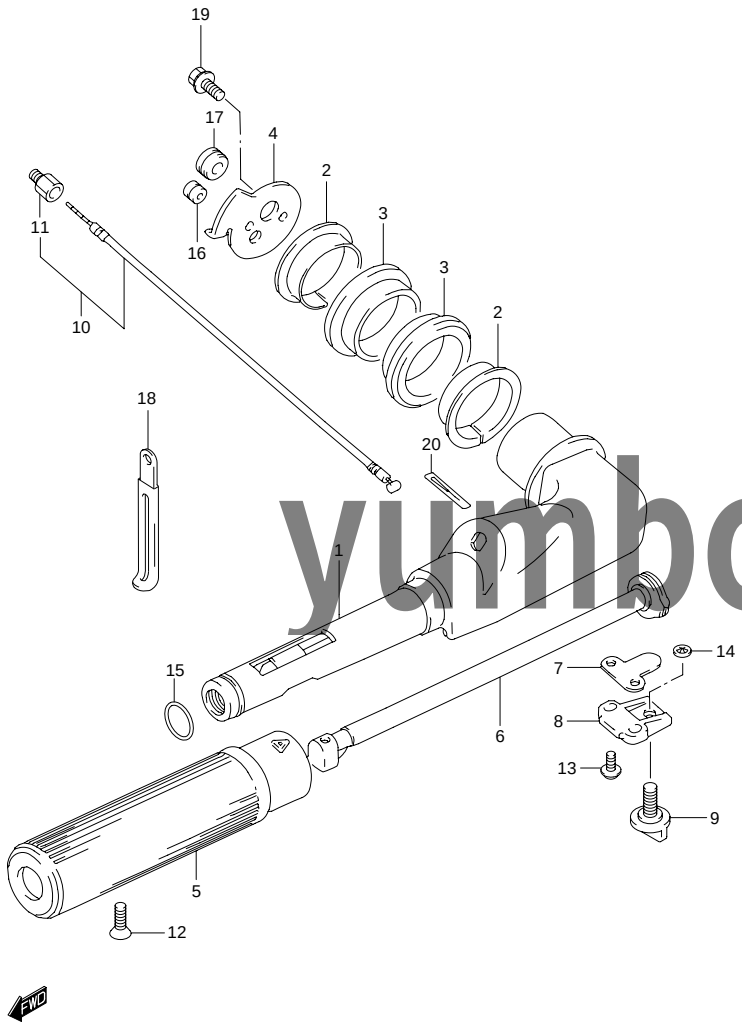

FIG.16 （C-10） テイラ ハンドル

見出番号	品　番	品　名	使用個数	備　考	標　準 作業時間
1-1	63111-98620-0ED	ハンドル,テイラ(グレー)	1		0.4
1-2	63111-98620-0EP	ハンドル,テイラ(ブラック)	1	MODEL:02	
2	63115-98600	ブッシュ,テイラハンドル	2		
3	63116-98603	マウント,テイラハンドル	2		
4	63125-98612	ストッパ,テイラハンドル	1		
5	63210-93E30	グリップ,ハンドル	1		
6	63221-98600	ロッド,ハンドル	1		0.4
7	63225-98601	プレート,スロットルアジスタ	1		
8	63241-986A0	サポート,ハンドルロッド	1		
9	63244-986A0	ノブ,スロットルアジャスタ	1		
10	63610-986A0	ケーブルアッシ,スロットル	1		0.3
11	63621-98600	・ガイド,スロットルケーブル	1		
12	09126-06015	スクリュ,M6X23	1		
13	09136-05041	スクリュ,5X20	2		
14	09148-06008	ナット	1		
15	09280-20004	Oリング,D:2.4,ID:19.8	1		
16	09308-05015	グロメット	1		
17	09308-05018	グロメット	1		
18	09404-06432	クランプ,L:80	1		
19	02162-06167	スクリュ	2		
20	63215-93110	マーク,ハンドルグリップ	1		

yumbo-jp.com

FIG.17

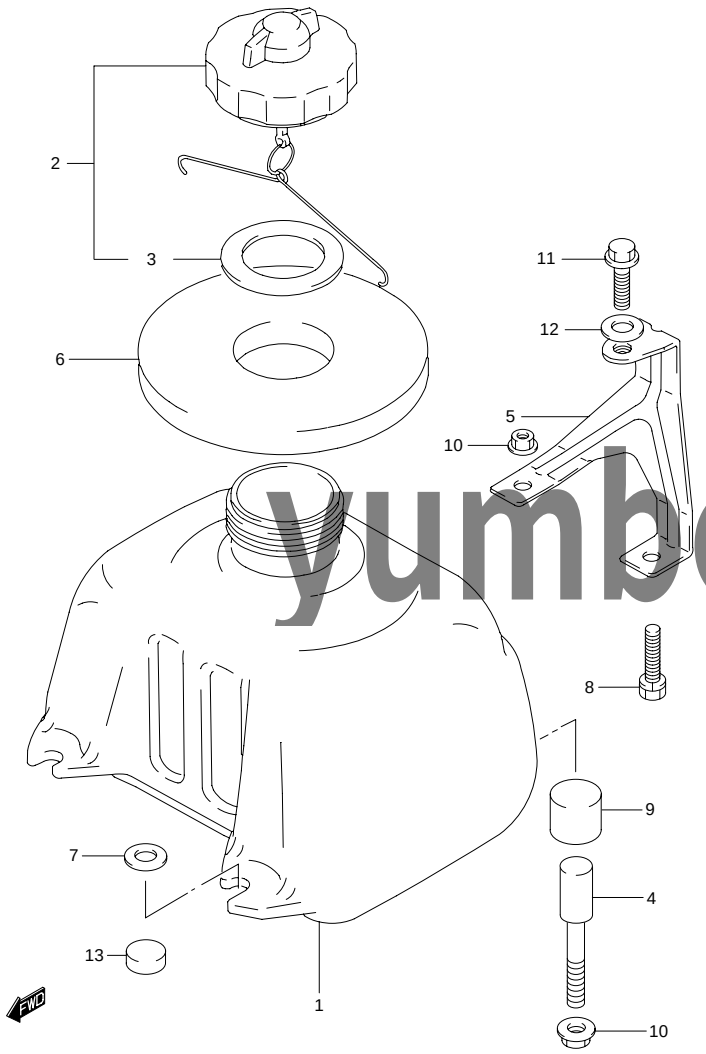

FIG.17 （C-11） フューエル タンク

見出番号	品　番	品　名	使用個数	備　考	標　準 作業時間
1	65111-98624	タンク,フューエル	1		0.3
2	65510-98411	キャップアッシ,フューエルタンク	1		
3	09168-32001	・ガスケット,32X48X2.5	1		
4-1	65196-98611	ボルト,フューエルタンク	2		
4-2	09119-06097	ボルト	2	MODEL:02	
5	65260-98620	ブラケット,フューエルタンク	1		
6	65281-98610	グロメット,フューエルタンク	1		
7	09160-06084	ワッシャ,6.5X18X1.6	2	～MODEL:99	
8	09116-06121	ボルト,6X25	2		
9	09329-12004	クッション	2		
10	09159-06084	ナット	4		
11	01550-06167	ボルト	1		
12	09160-06084	ワッシャ,6.5X18X1.6	1		
13	09329-06002	クッション	1		

yumbo-jp.com

FIG.18

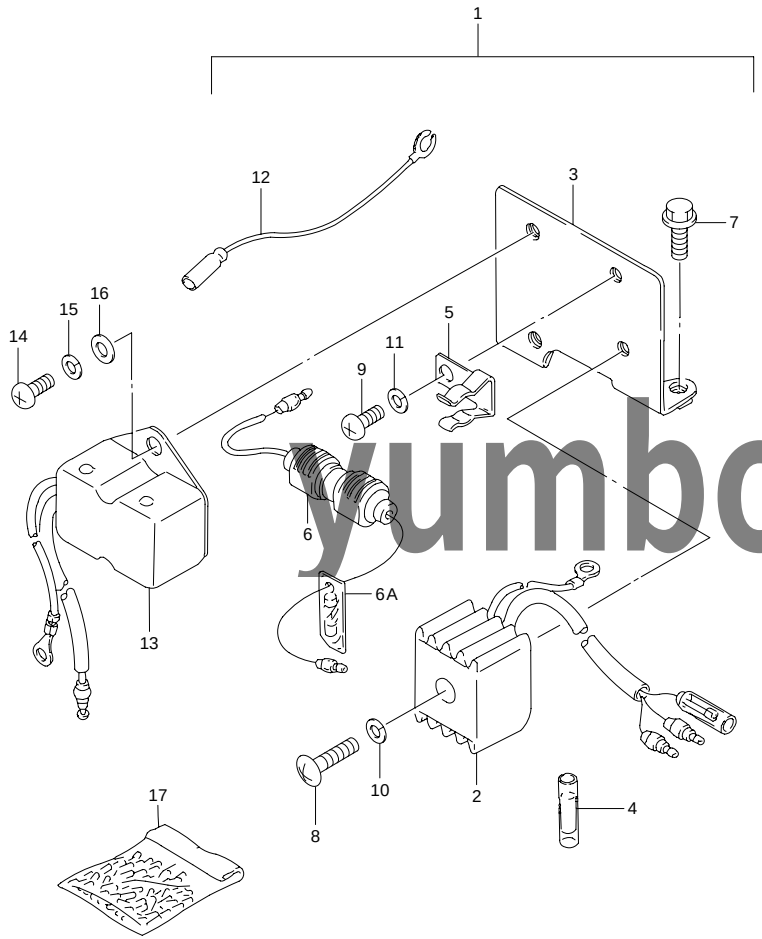

FIG.18 （D-2） オプショナル:エレクトリカル（1）

見出番号	品　番	品　名	使用個数	備　考	標　準 作業時間
1	32801-98602	レクチファイヤセット	1		
2	32800-95D01	・レクチファイヤアッシ	1		
3	32890-98600	・ブラケット,レクチファイヤ	1		
4	37132-93700	・コネクタ,ワイヤ	1		
5	36791-95200	・ホルダ,フューズケース	1		
6	36740-95253	・ケースアッシ,フューズ	1		
6A	09481-20001	・・フューズ,20A	1		
7	09103-06049	・ボルト,6X12	2		
8	02142-05257	・スクリュ	1		
9	02112-06087	・スクリュ	1		
10	08321-01057	・ロックワッシャ	1		
11	08321-01067	・ロックワッシャ	1		
12	37801-98300	・リード,ストップスイッチ	1		
13	32500-95722	レギュレータアッシ,ボルテージ	1		
14	02112-06107	スクリュ	2		
15	08321-01067	ロックワッシャ	2		
16	08322-01067	ワッシャ	2		
17	36990-87D00	ターミナル/スリーブセット	1		

yumbo-jp.com

FIG.19

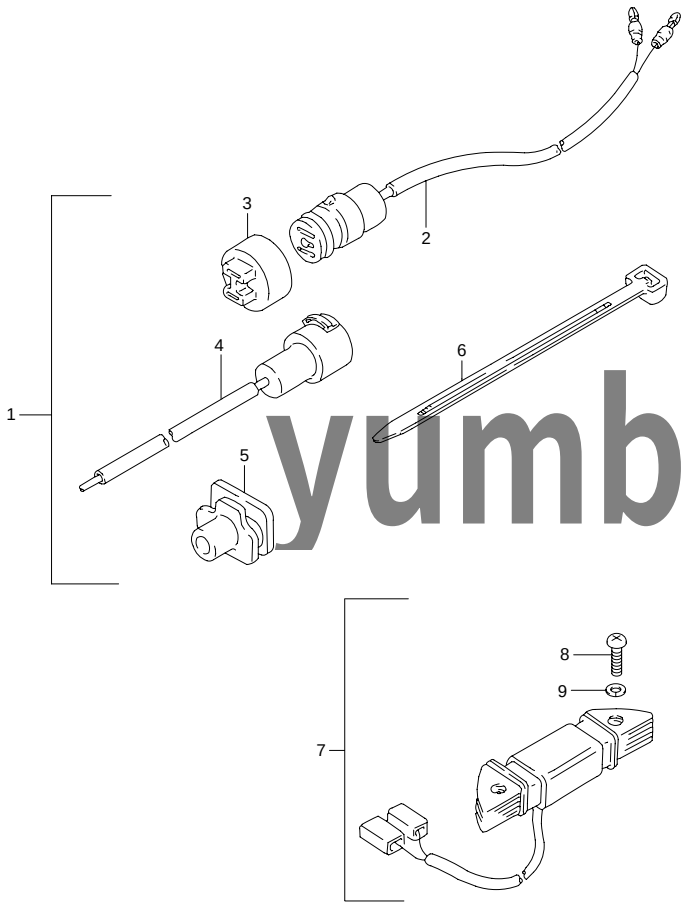

FIG.19 （D-3） オプショナル:エレクトリカル（2）

見出番号	品　番	品　名	使用個数	備　考	標　準 作業時間
1	39600-93910	コンセントセット	1		
2	39601-95D00	・リセプタクル	1		
3	36634-93910	・・キャップ	1		
4	39602-93900	・プラグアッシ，ランプコード	1		
5	39603-94400	・グロメット，リセプタクル	1		
6-1	09407-25402	・クランプ，L:248	1		
6-2	09407-14403	・クランプ，L:125	1		
7	32200-98600	コイルセット，ライティング	1		
8	02112-05203	・スクリュ	2		
9	08321-01053	・ロックワッシャ	2		

yumbo-jp.com

FIG.20

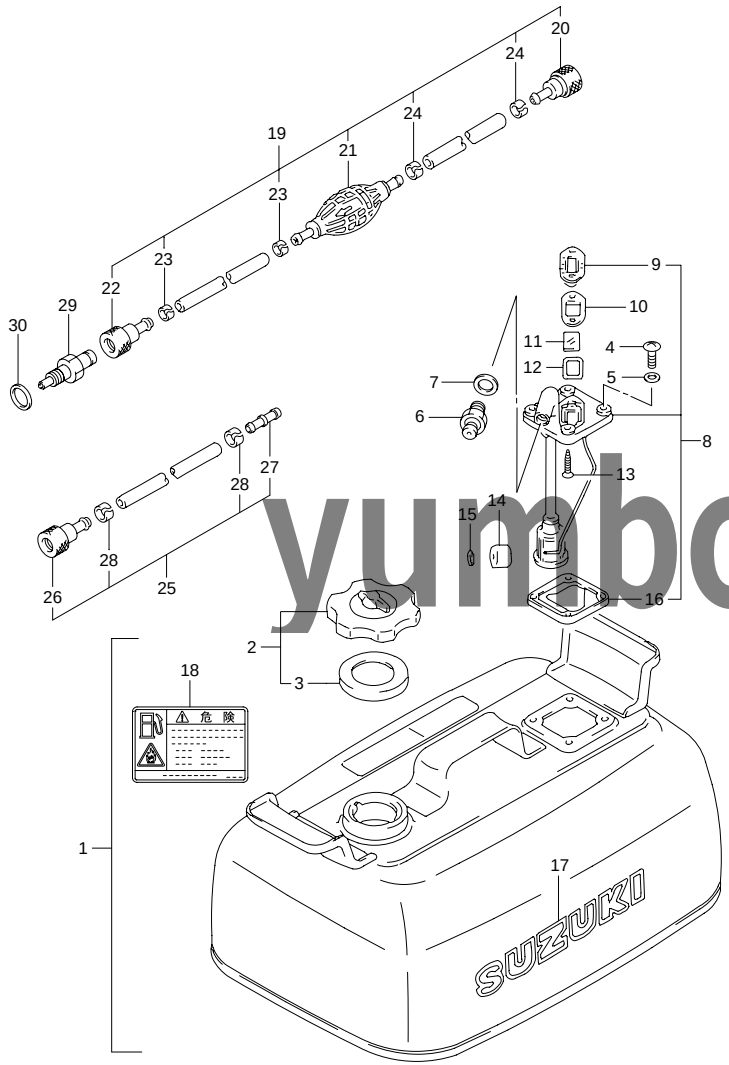

FIG.20 （D-4） オプショナル:フューエル タンク（スチール）

見出番号	品 番	品 名	使用個数	備 考	標 準 作業時間
1	65800-92814	タンクセット,フューエル	1		
2	65510-92D00	・キャップアッシ,フューエルタンク	1		
3	65561-92D00	・・ガスケット,タンクキャップ	1		
4	02142-06167	・スクリュ	4		
5	09168-06026	・ガスケット,6.4X11.5X0.8	4		
6	65740-95500	・プラグ,フューエルコネクタ	1		
7	09168-12015	・ガスケット,12.2X21X0.8	1		
8	65850-92D51	・ゲージアッシ,フューエル	1		
9	65855-92D10	・・カバー,ゲージ	1		
10	65854-92D20	・・ガスケット,ゲージカバー	1		
11	65853-92D00	・・レンズ	1		
12	65854-92D30	・・ガスケット,ゲージレンズ	1		
13	03222-04083	・・スクリュ	2		
14	65864-92D00	・・フロート	1		
15	65866-92D00	・・プッシュ,ナット	1		
16	65871-92D00	・・GSKET,フューエルゲージ	1		
17	61441-98500	・マーク,オーナメント	1		
18	69722-98100	・ラベル,フューエルコーション(15L)	1		
19	65700-95524	ホース,フューエル(タンク ツー コネクタ)L:1953	1	→65700-87D17	
20	65750-95500	・ソケット,フューエルホース	1		
21	65770-95540	・ポンプ,スクイズ	1		
22	65750-98505	・ソケット,フューエルホース	1		
23	65781-98500	・クリップ,フューエルホース	2		
24	65781-95520	・クリップ	2		

yumbo-jp.com

FIG.20

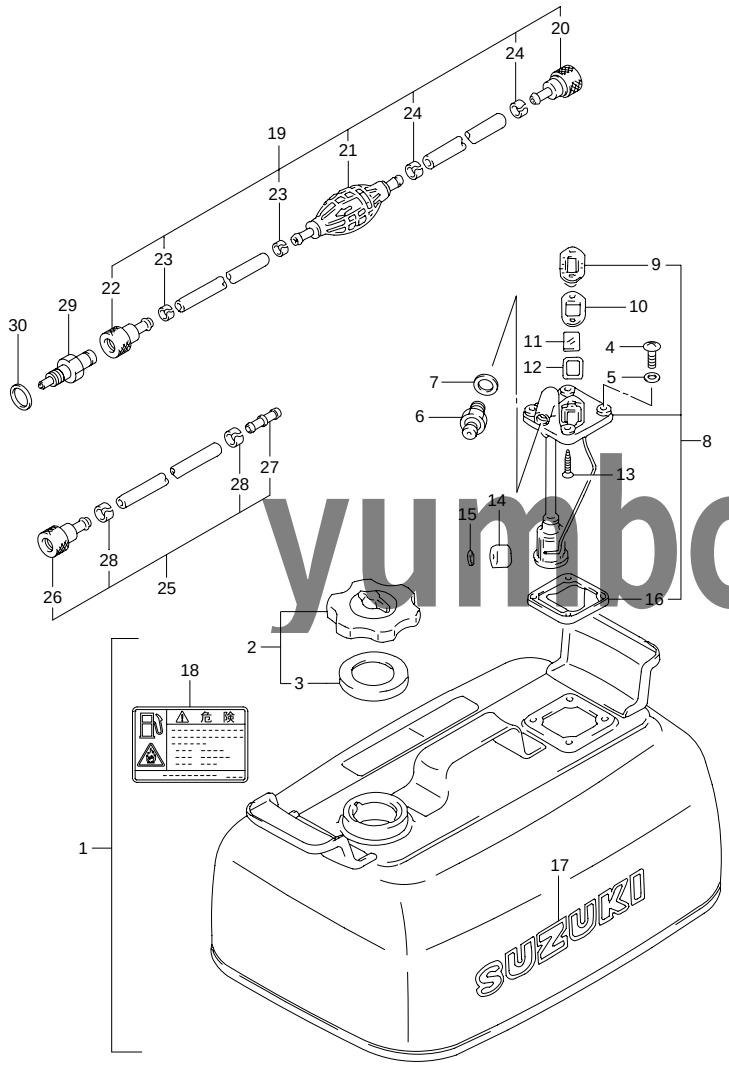

FIG.20 （D-5） オプショナル:フューエル タンク（スチール）

見出番号	品 番	品 名	使用個数	備 考	標 準 作業時間
25	65700-92D30	ホース,フューエルジョイント(L:135)	1	→65700-93941	
26	65750-98505	・ソケット,フューエルホース	1		
27	65779-93900	・ユニオン,フューエルホース	1		
28	65781-98500	・クリップ,フューエルホース	2		
29	65720-98520	プラグ,フューエルコネクタ	1		
30	09168-12015	ガスケット,12.2X21X0.8	1		

yumbo-jp.com

FIG.21

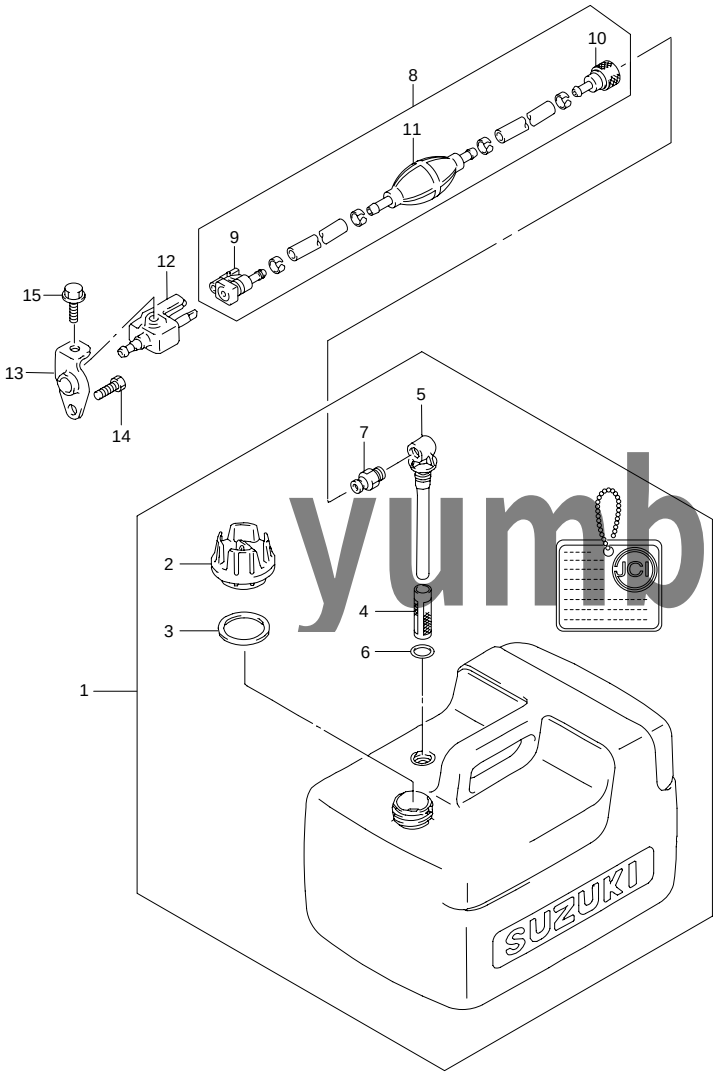

FIG.21 （D-6） オプショナル:フューエル タンク（プラスチツク）

見出番号	品　番	品　名	使用個数	備　考	標　準 作業時間
1	65000-99810	タンクセット,フューエル(12L)	1		
2	65520-99100	・キャップアッシ,フューエルタンク	1		
3	65561-95D00	・ガスケット,タンクキャップ	1		
4	65831-95D00	・フィルタ,アウトレット	1		
5	65890-99100	・アウトレットアッシ	1		
6	65892-95D00	・Oリング,フューエルアウトレット	1		
7	65740-99100	・プラグ,フューエルコネクタ	1		
8	65700-98690	ホース,フューエル	1		
9	65750-87J10	・ソケット,フューエルホース	1		
10	65750-98505	・ソケット,フューエルホース	1		
11	65770-93903	・ポンプ,スクイズ	1		
12	65720-986B0	プラグ,フューエルコネクタ	1		
13	65731-986A0	ブラケット,フューエルプラグ	1		
14	09103-06092	ボルト,6X15	1		
15	09103-06237	ボルト,6X12.5	1		

yumbo-jp.com

FIG.22

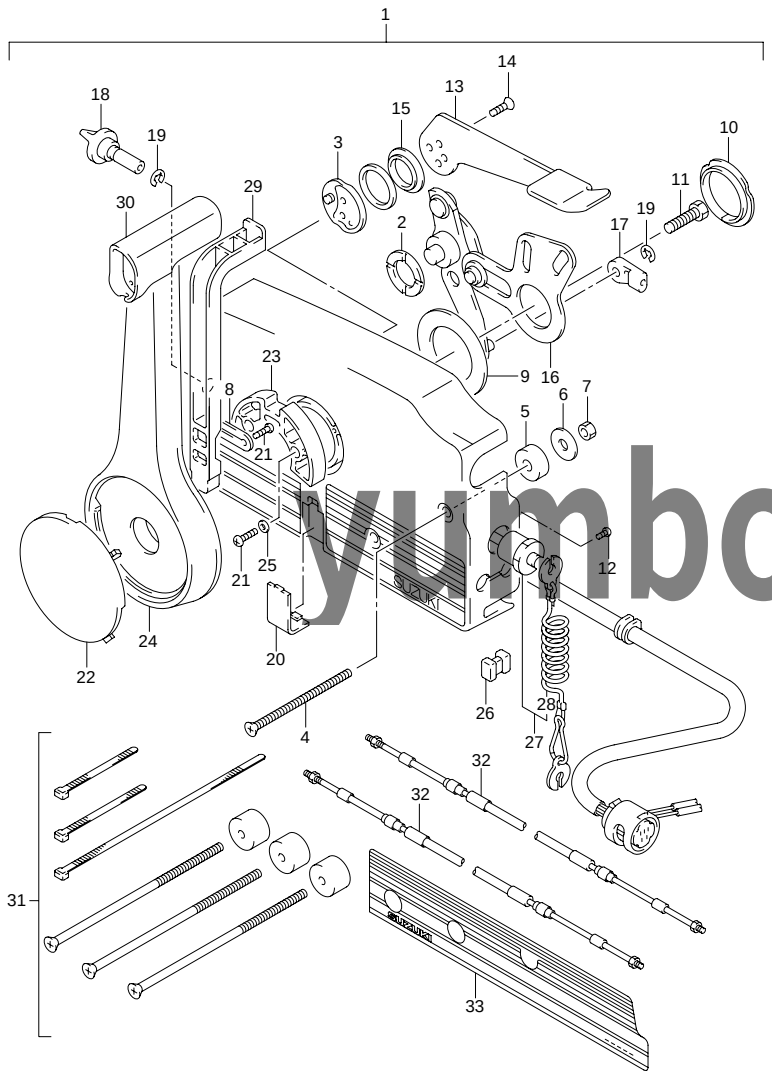

FIG.22 （D-7） オプショナル:リモート コントロール (1)

見出番号	品番	品名	使用個数	備考	標準作業時間
1-1	67200-93972-0ED	リモートコントロールアッシ(グレー)	1		
1-2	67200-93972-0EP	リモートコントロールアッシ(ブラック)	1	MODEL:02	
2	67232-95600	・ブッシュ	1		
3	67245-95600	・ドラム,フリースロットル	1		
4	67296-95600	・スクリュ	3		
5	67294-95600	・スペーサ	3		
6	09160-06104	・ワッシャ,6.5X24X2.0	3		
7	09140-06020	・ナット	3		
8	67258-87D00	・ブラケット,ニュートラルアーム	2		
9	67253-95600	・ワッシャ	1		
10	67252-95600	・ブッシュ	2		
11	09100-08232	・ボルト,8X30	1		
12	67296-94300	・スクリュ	2		
13	67241-95680	・レバー,フリースロットル(グレー)	1		
14	09126-05003	・スクリュ,5X12	2		
15	67243-95600	・ブッシュ	1		
16	67220-95620	・プレートアッシ	1		
17	67275-95600	・エンド,ケーブル	2		
18	67223-95600	・ノブ,ブレーキアジャスタ	1		
19	67292-94300	・Eリング	3		
20	67267-95610	・カバー,ワイヤ(ブラック)	1		
21	67296-95610	・スクリュ	7		
22	67257-95610	・キャップ,レバー(ブラック)	1		
23	67256-95600	・ホルダ,ニュートラルロック	1		
24	67251-95680	・レバー,ハンドル(グレー)	1		
25	67297-95600	・ワッシャ	2		
26	67273-95600	・スペーサ	1		

yumbo-jp.com

FIG.22

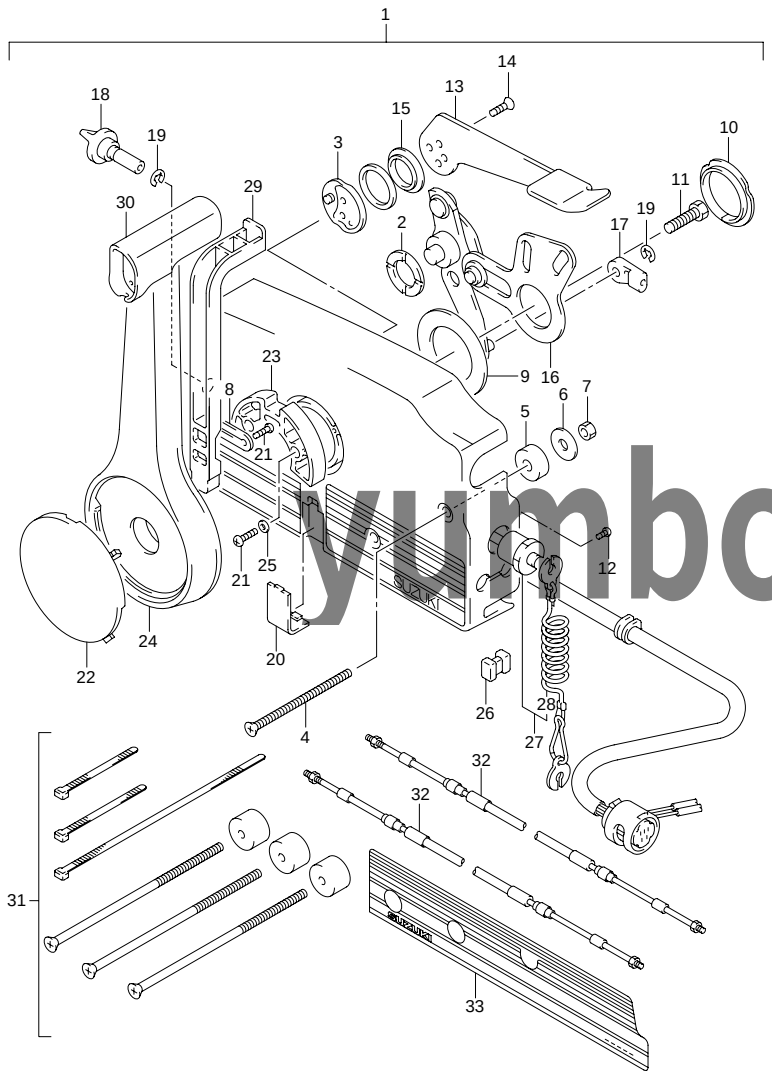

FIG.22 （D-8） オプショナル:リモート コントロール (1)

見出番号	品 番	品 名	使用個数	備 考	標 準 作業時間
27	37830-95D00	・スイッチ,エマジエンシ/ストップ	1		
28	37823-92E00	・・プレート,ロック	1		
29	67255-95600	・アーム,ニュートラルロック	1		
30	67261-95610	・グリップ	1		
31	67140-95600	アタッチメントキット,ツインリモコン	1		
32-1	67320-89J00	ケーブルアッシ,リモコン7F(2.1M)	2		
32-2	67320-89J10	ケーブルアッシ,リモコン8F(2.4M)	2		
32-3	67320-89J20	ケーブルアッシ,リモコン10F(3.1M)	2		
32-4	67320-89J30	ケーブルアッシ,リモコン12F(3.7M)	2		
32-5	67320-89J40	ケーブルアッシ,リモコン14F(4.2M)	2		
32-6	67320-89J50	ケーブルアッシ,リモコン16F(4.8M)	2		
32-7	67320-89J60	ケーブルアッシ,リモコン18F(5.4M)	2		
32-8	67320-89J70	ケーブルアッシ,リモコン20F(6.1M)	2		
32-9	67320-89J80	ケーブルアッシ,リモコン22F(6.7M)	2		
33	67282-95610	デカール,リモコンボックスポート(ブラック)	1	OPT	

yumbo-jp.com

FIG.23

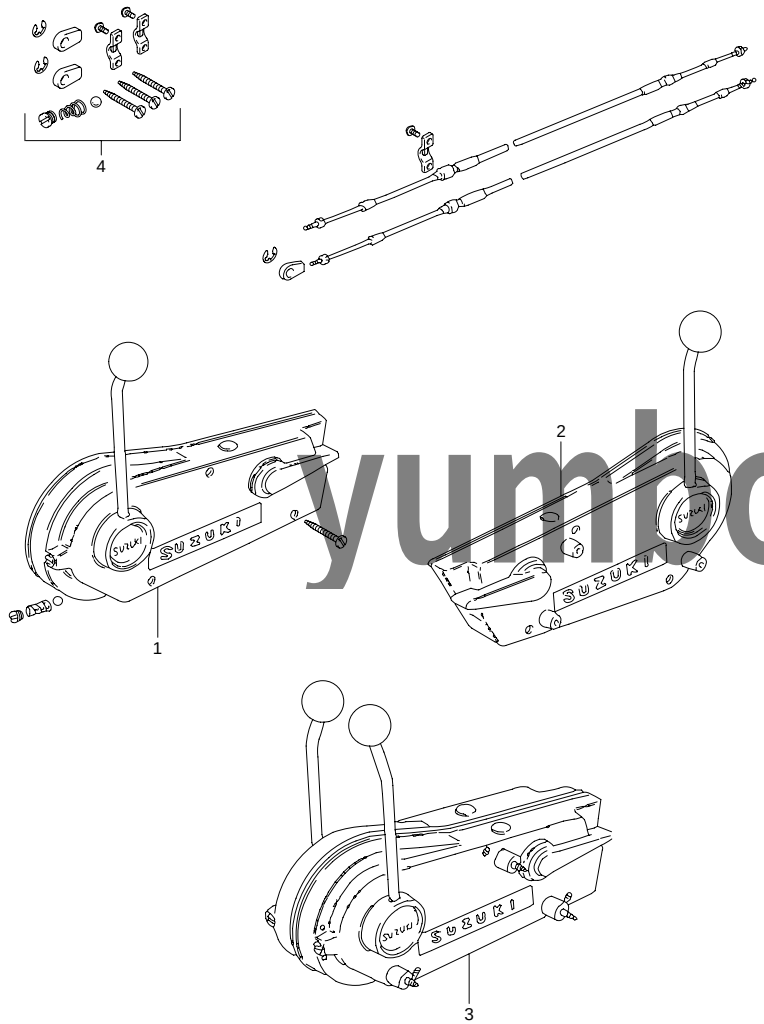

FIG.23 （D-9） オプショナル:リモート コントロール (2)

見出番号	品　番	品　名	使用個数	備　考	標　準 作業時間
1	67200-95203	ボックスアッシ,リモコン,スターボード	1		
2	67200-95213	ボックスアッシ,リモコン,ポート	1		
3	67200-95871	ボックスアッシ,ツインリモコン	1		
4	67300-95810	・ホルダセット,リモコンケーブル	1		

yumbo-jp.com

FIG.24

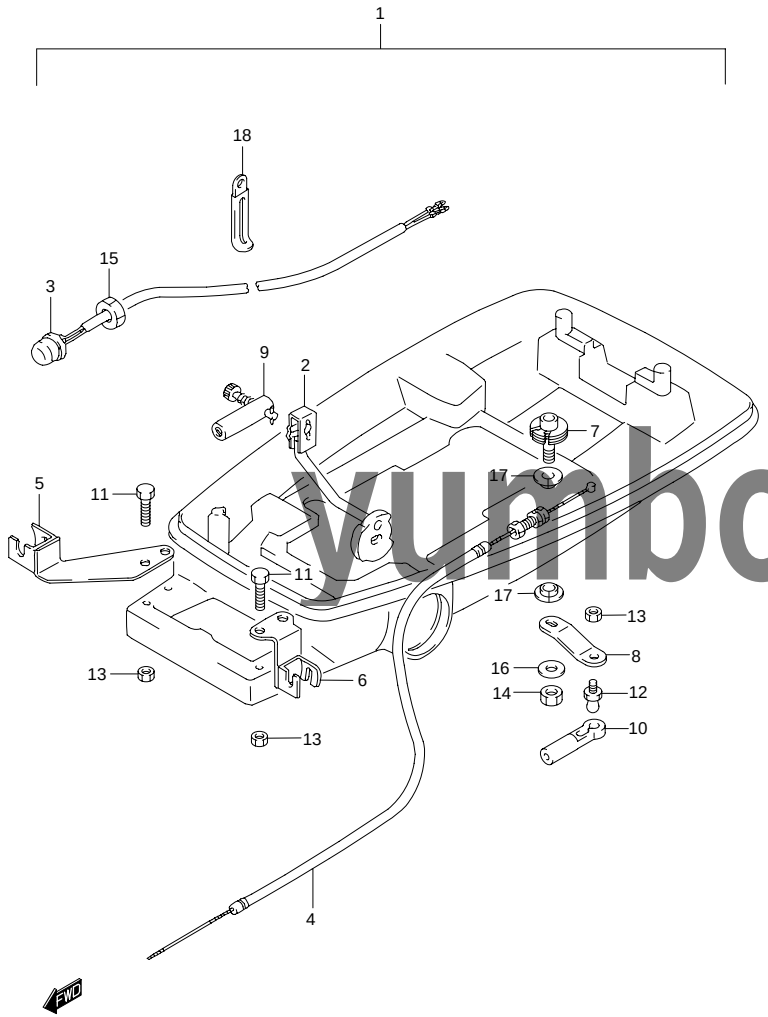

FIG.24 （D-10） オプショナル:リモコン パーツ

見出番号	品　番	品　名	使用個数	備　考	標　準 作業時間
1	67130-98820	パーツセット,リモートコントロール	1		
2	21110-98650	・レバー,クラッチ	1		
3	37800-93714	・スイッチアッシ,エンジンストップ	1		
4	63610-98610	・ケーブルアッシ,スロットル	1		
5	67340-98600	・ホルダ,リモコンケーブル	1		
6	67340-98610	・ホルダ,リモコンケーブル	1		
7	67410-98600	・シャフト,リモコン	1		
8	67412-98600	・レバー,リモコンスロットル	1		
9	67440-93701	・ガイド,クラッチケーブル	1		
10	67466-95200	・コネクタ	1		
11	09100-06131	・ボルト,6X12	4		
12	09119-06047	・ピボット	1		
13	09140-06020	・ナット	5		
14	09140-08016	・ナット	1		
15	09140-14030	・ナット	1		
16	09160-08091	・ワッシャ,8.5X14X1.0	1		
17	09306-08002	・ブッシュ	2		
18	09404-06432	・クランプ,L:80	1		

yumbo-jp.com

FIG.25

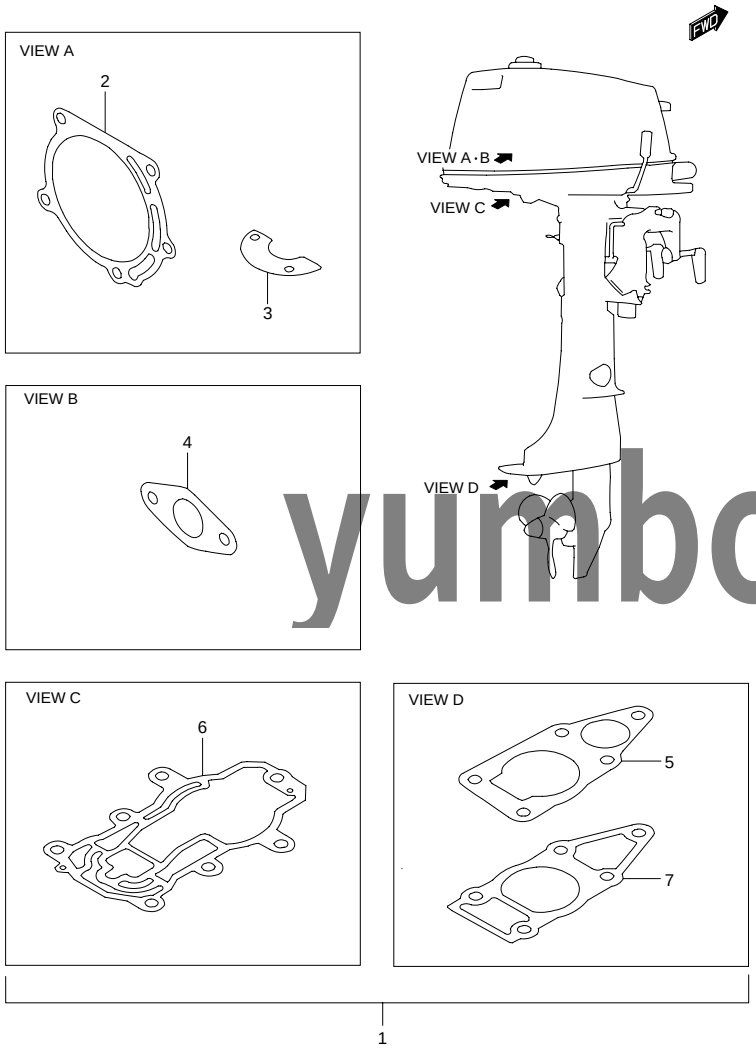

FIG.25 （D-11） オプショナル:ガスケット セット

見出番号	品　番	品　名	使用個数	備　考	標　準 作業時間
1	11400-98802	ガスケットセット	1		
2	11141-986A0	・ガスケット,シリンダヘッド	1		
3	11219-98610	・ガスケット,ウォータジヤケツトカバー	1		
4	13125-90C10	・ガスケット,キャブレタ	2		
5	17472-98611	・ガスケット,ポンプケースパネル	1		
6	52113-98610	・ガスケット,ドライブシャフトハウジング	1		
7	56132-98610	・ガスケット,ドライブシャフトハウジング	1		

yumbo-jp.com

FIG.26

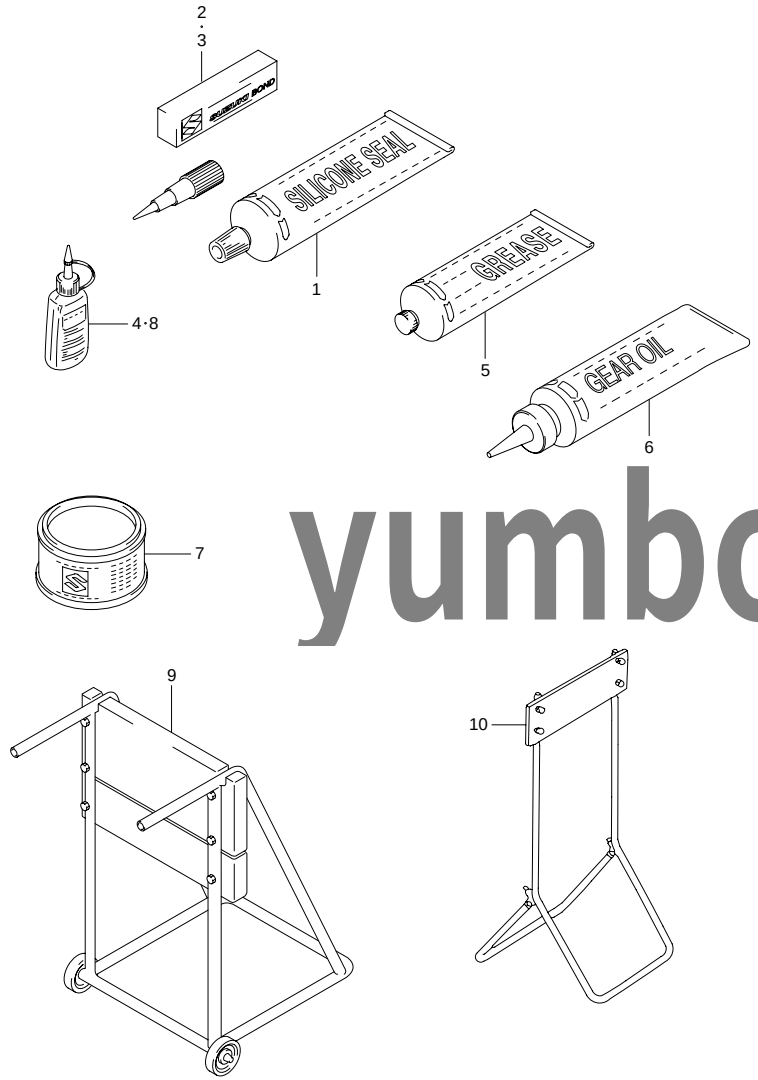

FIG.26 （D-12） オプショナル

見出番号	品　番	品　名	使用個数	備　考	標　準 作業時間
1	99000-31120	スズキシリコンシール	1	50G	
2	99000-31030	スズキボンド,NO.4	1	100G	
3	93691-80030	シール	1	100G	
4	99000-32050	スレッドロックスーパセメント,50G	1	50G	
5	99000-25160	グリース,ウォータレジスタント,250G	1	250G	
6	99000-22540	スズキセンガイキギヤオイル	1	400CC	
7	99000-25010	スズキスーパグリス	1	450G	
8	99000-32020	スレッドロックスーパー(1333B)	1	50G	
9	09914-39941	ハンガ,エンジン	1		
10	09914-39911	ハンガ,エンジン	1		

yumbo-jp.com

yumbo-jp.com

品 番 索 引 表

yumbo-jp.com

1. 品番の左側に＃印のあるものは**直送部品**を表します。
2. 品番索引表に記載の希望小売価格（税抜き）は、1セット又は1個当りの**メーカー希望小売価格（税抜き）**です。
消費税は別途申し受けますので御了承下さい。
（2001年6月現在）

注．（1）希望小売価格（税抜き）欄に「**ＯＬＤ**」記号が表示されている部品は、非取扱い又は代替品が出荷される部品です。
（2）記載の希望小売価格（税抜き）は予告なしに変更する場合があります。

10000

品　番	希望小売価格（税抜き）	FIG.NO.
11111-986A1-0ED	3,900	1-2
11111-986A1-0EP	3,900	1-2
11130-94600	360	10-10
11141-986A0	960	1-3
		25-2
11218-98601	160	1-9
11219-98610	100	1-11
		25-3
11300-986B0-0ED	38,000	1-4
11300-986B0-0EP	38,000	1-4
11400-98802	2,100	25-1
12100-986B0-025	4,750	2-17
12100-986B0-050	4,750	2-17
12110-986B0	2,700	2-1
12140-986A0	2,100	2-2
12151-90600	680	2-3
12161-98602	3,150	2-7
12200-986A0	16,200	2-6
12211-96001	1,250	2-9
12221-986A0	5,100	2-10
12240-986A0	5,100	2-11
13125-90C10	100	3-23
		25-4
13129-986A0	280	3-24
13152-98300	790	1-12
13153-98600	490	1-13
13200-986A1	10,100	3-1
13236-986A0	1,300	3-14
13245-986A0	1,550	3-13
13247-986A0	180	3-11
13249-90100	100	3-10
13250-87420	1,450	3-8
13251-87400	530	3-9
13254-98300	100	3-7
13268-92910	100	3-2
13268-96111	110	3-5
13279-90C00	280	3-4
13279-90000	290	3-6
13371-986A0	1,050	3-12
13534-98900	150	3-3
13631-98610	190	3-19
13632-93900	130	3-20
13633-98610	240	3-21
15100-98610	3,750	4-1
15170-98110	1,200	4-2

品　番	希望小売価格（税抜き）	FIG.NO.
15251-98101	130	4-3
15410-94350	1,800	4-4
15410-98500	1,100	4-4
16710-95D10	700	1-5
17400-98651	2,100	5-21
17411-98611	3,300	5-11
17415-98501	100	5-5
17461-98502	1,550	5-13
17471-98601	380	5-14
17472-98611	100	5-15
		25-5
17561-98601	680	5-2
17561-98611	540	5-2
17563-98500	100	5-1
17564-98600	160	5-3
17631-98600	190	13-21
18100-986B1	9,050	6-1
18120-98130	2,400	6-2
18130-98130	1,100	6-4
18142-92920	1,000	6-3
18142-98130	1,000	6-3
18210-98130	460	6-5
18280-986A0	1,800	6-6
18411-986A0	930	6-8
18642-98101	290	6-9
18650-98101	660	6-10
18653-98110	100	6-11
18711-986A0-0ED	1,100	6-12
18711-986A0-0EP	1,100	6-12

20000

品　番	希望小売価格（税抜き）	FIG.NO.
21110-98503	1,800	7-2
21110-98650	1,850	24-2
21131-96003	100	15-9
21141-98500	150	7-1
21210-98601	750	7-9
22511-99010	100	7-5
		11-4
23110-98601	1,100	7-11
23110-98611	1,050	7-11
23311-99001	490	7-13
23321-99001	550	7-14
25100-98606	1,950	7-17
25211-98601	190	7-18
25215-98601	110	5-20
25222-93901	160	7-19

品　番	希望小売価格（税抜き）	FIG.NO.
25311-93E20	1,150	7-20

30000

品　番	希望小売価格（税抜き）	FIG.NO.
32102-98630	15,700	9-1
32140-98611	3,650	9-2
32200-98600	2,700	9-4
		19-7
32500-95722	11,600	18-13
32800-95D01	3,850	18-2
32801-98602	6,050	18-1
32890-98600	360	18-3
33410-98630	8,200	9-10
33446-98E20	130	9-18
33510-98601	750	9-14
36634-93910	100	19-3
36740-95253	980	18-6
36791-95200	130	18-5
36990-87D00	760	18-17
37132-93700	100	18-4
37800-93714	2,350	24-3
37801-98300	150	18-12
37823-92E00	780	9-16
		22-28
37826-92E00	280	9-17
37830-89E00	2,700	9-15
37830-95D00	3,250	22-27
37835-95D00	100	9-21
39600-93910	2,450	19-1
39601-95D00	1,450	19-2
39602-93900	1,600	19-4
39603-94400	300	19-5
39669-94400	130	9-19

40000

品　番	希望小売価格（税抜き）	FIG.NO.
41111-98620-0ED	4,550	10-1
41111-98620-0EP	4,550	10-1
41121-98610-0ED	5,850	10-2
41121-98610-0EP	5,850	10-2
41210-98610	1,700	10-9
41213-98100	190	10-3
41221-96301	150	10-4
41222-93910	750	10-12
43111-98620-0ED	5,950	11-1
43111-98620-0EP	5,950	11-1
43121-98620-0ED	5,800	11-2
43121-98620-0EP	5,800	11-2
43410-98600	880	11-12
43710-98600	1,500	11-5
43712-98601	160	11-6
44347-17270	310	4-18
45211-98601	130	11-10
45212-98601	130	11-11
45231-98601	720	11-7
45232-98600	630	11-8
45420-92D02	1,050	10-18
45700-98600-0ED	2,750	11-15
45700-98600-0EP	2,750	11-15
45722-98600	190	11-17

50000

品　番	希望小売価格（税抜き）	FIG.NO.
52110-98660-0ED	17,100	12-1
52110-98660-0EP	17,100	12-1
52110-98670-0ED	17,100	12-1
52110-98670-0EP	17,100	12-1
52113-98610	650	12-3
		25-6
52115-98600	360	12-4
55110-98630-0ED	12,900	13-1
55110-98630-0EP	12,900	13-1
55320-98400	670	13-25
55320-98600	700	12-8
56120-98600-0ED	4,150	13-10
56120-98600-0EP	4,150	13-10
56122-98601	360	13-23
56123-98600	190	13-24
56130-98602	1,950	5-16
56132-98610	150	5-18
		25-7
57111-98603	6,300	8-1
57111-98613	5,700	8-1
57311-98600	1,550	8-6
57510-98610	10,000	8-7
57521-98601	5,400	8-8
57611-98602	5,550	8-15
57621-98600	1,550	8-16

yumbo-jp.com

品　番	希望小売価格（税抜き）	FIG.NO.
57631-98601	340	8-20
57632-98500	150	8-21
58111-98601-019	7,850	13-18
58111-98612-019	7,850	13-18
58111-98630-019	7,850	13-18
58120-98600	2,100	13-17
58130-98101	660	13-20
60000		
61111-986A0-0EP	16,800	14-1
61111-986V0-0ED	16,800	14-1
61112-98612	1,800	14-2
61155-94500	130	12-11
61211-98302-064	100	14-11
61410-986A0-YR9	15,600	15-1
61410-986A0-0EM	15,600	15-1
61435-981A2	930	15-3
61435-986G0	930	15-3
61441-98500	380	20-17
61443-986A0	1,400	15-4
61443-986G0	1,400	15-4
61453-986A0	1,400	15-5
61453-986G0	1,400	15-5
61521-98400	130	14-8
61611-98621	160	14-4
61622-98600	490	15-2
61640-98602	420	14-5
63111-98620-0ED	3,300	16-1
63111-98620-0EP	3,300	16-1
63115-98600	130	16-2
63116-98603	360	16-3
63125-98612	360	16-4
63210-93E30	1,400	16-5
63215-93110	110	16-20
63221-98600	2,350	16-6
63225-98601	130	16-7
63241-986A0	190	16-8
63244-986A0	190	16-9
63610-986A0	680	16-10
63610-98610	620	24-4
63621-98600	130	16-11
65000-99810	7,000	21-1
65111-98624	3,650	17-1
65196-98611	470	17-4

品　番	希望小売価格（税抜き）	FIG.NO.
65260-98620	540	17-5
65281-98610	580	17-6
65510-92D00	1,450	20-2
65510-98411	1,450	17-2
65520-99100	2,300	21-2
65561-92D00	130	20-3
65561-95D00	170	21-3
65700-92D30	OLD	20-25
65700-95524	OLD	20-19
65700-98690	6,500	21-8
65720-98520	1,900	4-22
		20-29
65720-986B0	2,750	4-23
		21-12
65731-986A0	200	4-24
		21-13
65740-95500	1,250	20-6
65740-99100	1,700	21-7
65750-87J10	2,700	21-9
65750-95500	2,700	20-20
65750-98505	2,700	20-22
		20-26
		21-10
65770-93903	2,100	21-11
65770-95540	2,100	20-21
65779-93900	290	20-27
65781-95520	150	20-24
65781-98500	130	20-23
		20-28
65800-92814	12,300	20-1
65831-95D00	480	21-4
65850-92D51	2,600	20-8
65853-92D00	110	20-11
65854-92D20	130	20-10
65854-92D30	130	20-12
65855-92D10	160	20-9
65864-92D00	490	20-14
65866-92D00	100	20-15
65871-92D00	110	20-16
65890-99100	2,050	21-5
65892-95D00	180	21-6
66100-98600	1,800	4-17
66152-98300	150	4-19
66273-98300	100	4-20
67130-98820	8,850	24-1
67140-95600	2,450	22-31
67200-93972-0ED	30,300	22-1
67200-93972-0EP	30,300	22-1
67200-95203	30,300	23-1
67200-95213	30,300	23-2

品　番	希望小売価格（税抜き）	FIG.NO.
67200-95871	62,700	23-3
67220-95620	2,600	22-16
67223-95600	520	22-18
67232-95600	520	22-2
67241-95680	1,000	22-13
67243-95600	440	22-15
67245-95600	1,100	22-3
67251-95680	4,350	22-24
67252-95600	950	22-10
67253-95600	520	22-9
67255-95600	650	22-29
67256-95600	650	22-23
67257-95610	650	22-22
67258-87D00	290	22-8
67261-95610	1,450	22-30
67267-95610	280	22-20
67273-95600	100	22-26
67275-95600	280	22-17
67282-95610	420	22-33
67292-94300	100	22-19
67294-95600	280	22-5
67296-94300	100	22-12
67296-95600	280	22-4
67296-95610	100	22-21
67297-95600	100	22-25
67300-95810	3,900	23-4
67320-89J00	9,100	22-32
67320-89J10	9,350	22-32
67320-89J20	10,100	22-32
67320-89J30	11,400	22-32
67320-89J40	11,900	22-32
67320-89J50	12,500	22-32
67320-89J60	13,100	22-32
67320-89J70	13,700	22-32
67320-89J80	14,400	22-32
67340-98600	1,600	24-5
67340-98610	1,200	24-6
67410-98600	2,250	24-7
67412-98600	190	24-8
67440-93701	1,450	24-9
67466-95200	360	24-10
68110-96110	3,850	15-11
68166-98600-0JW	330	15-6
69711-93E10	150	6-17
69712-93E10	100	6-18
69722-98100	390	20-18
69731-98620	280	15-7
69732-92E10	230	15-8

品　番	希望小売価格（税抜き）	FIG.NO.
90000		
93691-80030	1,250	26-3
99000-22540	500	26-6
99000-25010	600	26-7
99000-25160	900	26-5
99000-31030	1,200	26-2
99000-31120	1,000	26-1
99000-32020	3,000	26-8
99000-32050	3,000	26-4
99000-81157-50M	10,000	6-7
00000		
01550-06167	50	17-11
01550-06207	50	6-13
01550-06307	60	1-8
		6-14
01550-06357	60	1-7
01550-06707	70	3-26
01560-08357	70	1-1
01570-06207	50	6-15
02112-05203	50	9-5
		19-8
02112-06087	50	18-9
02112-06107	50	18-14
02112-06127	50	6-16
02112-35203	50	9-3
02142-05257	50	18-8
02142-06167	50	20-4
02162-06127	50	6-19
02162-06167	50	16-19
02162-06257	50	3-22
03222-04083	50	20-13
04211-09109	60	1-6
08316-10103	50	9-7
08321-01053	50	9-6
		19-9
08321-01057	50	18-10
08321-01067	50	18-11
		18-15
08322-01067	50	18-16
08331-31106	60	8-5
08341-31039	100	9-8

yumbo-jp.com

品　番	希望小売価格（税抜き）	FIG.NO.
09100-06125	170	10-14
09100-06131	70	24-11
09100-08232	160	22-11
09100-10217	360	10-5
09103-06048	80	4-5
09103-06049	80	18-7
09103-06050	80	9-11
09103-06092	80	4-25
		21-14
09103-06237	60	4-26
		21-15
09108-06069	140	5-9
09116-06094	60	13-26
09116-06105	60	11-9
09116-06106	80	12-9
09116-06121	90	17-8
09117-06030	90	13-15
09117-06038	80	5-4
		14-3
09117-06039	80	5-19
09117-06043	80	11-3
09117-08038	80	13-6
09117-08056	160	13-8
09118-08116	170	12-7
09118-08125	190	12-10
09119-06047	690	24-12
09119-06060	490	11-13
09119-06097	470	17-4
09125-05046	60	14-6
09126-05003	110	1-10
		22-14
09126-06015	60	16-12
09128-06021	80	10-11
09132-05027	90	13-22
09136-04010	60	4-16
09136-05041	120	16-13
09137-03007	50	1-14
09138-06037	100	7-15
09140-05005	80	14-7
09140-06020	80	5-7
		10-17
		22-7
		24-13
09140-08016	110	7-3
		24-14
09140-14030	290	24-15
09148-06008	60	16-14
09159-06084	70	17-10
09159-10050	360	10-6
09160-05501	50	7-21

品　番	希望小売価格（税抜き）	FIG.NO.
09160-06084	50	17-7
		17-12
09160-06104	60	22-6
09160-08091	60	24-16
09160-10082	60	10-7
09160-10089	360	8-10
09160-10090	360	8-10
09160-10091	360	8-10
09160-10092	360	8-10
09160-12067	70	9-20
09160-12070	70	8-11
09160-12071	70	8-11
09160-38001	100	2-15
09162-06006	50	5-8
		10-16
09162-08007	80	7-4
09167-23001	80	13-13
09168-06026	60	20-5
09168-10022	70	12-6
		13-5
09168-12015	50	20-7
		20-30
09168-32001	120	17-3
09169-12002	360	8-9
09180-06097	310	3-25
09180-06163	260	10-15
09181-10167	110	8-4
09181-12008	100	8-11
09181-12111	100	8-11
		8-12
09181-20159	120	8-14
09181-20160	120	8-14
09181-20162	120	8-13
		8-14
09181-20164	120	8-13
		8-14
09181-20167	120	8-13
		8-14
09181-20172	120	8-13
09181-20176	120	8-13
09200-08045	490	11-16
09202-04002	70	13-16
		14-9
09202-04008	80	5-10
09202-04016	110	8-17
09204-01002	60	7-12
		11-18
09204-03003	60	13-19
09205-02006	60	7-22
09205-05014	80	7-10

品　番	希望小売価格（税抜き）	FIG.NO.
09205-10006	170	12-2
09206-11006	140	13-7
09248-10008	70	12-5
		13-4
09250-08008	110	14-10
09260-10005	60	7-7
09262-12001	700	13-11
09262-20069	720	2-12
09262-20106	680	13-3
		13-14
09263-12023	360	2-5
09263-17022	570	2-8
09280-05008	90	7-23
09280-09005	110	7-6
09280-15007	70	7-24
09280-20004	80	16-15
09280-49002	140	13-9
09282-10008	260	5-17
09282-12008	290	13-12
09283-10003	290	2-14
09283-20018	390	2-13
09283-20045	390	2-16
09289-10002	540	5-6
09300-10007	360	13-2
09303-14003	140	10-13
09306-08002	130	24-17
09306-10011	140	10-8
09308-05015	100	16-16
09308-05018	100	16-17
09320-04010	100	7-25
09320-11018	430	8-2
09329-06002	120	9-13
		17-13
09329-12004	100	17-9
09352-50903-600	240	4-8
		4-9
		4-10
		4-11
		4-12
		12-12
09354-53103-600	500	4-6
09355-25705-600	230	1-15
09355-54115-600	430	4-7
09355-70125-600	430	4-12
09367-06002	110	4-13
09380-10002	70	8-3
09381-12001	70	2-4
09383-04002	60	7-16
09401-06405	70	1-16
09401-08410	70	4-14

品　番	希望小売価格（税抜き）	FIG.NO.
09401-08410	70	4-14
09401-10411	70	4-15
09401-11403	90	4-14A
09404-06432	120	4-21
		9-9
		9-12
		16-18
		24-18
09404-06434	120	9-12
09407-14403	130	19-6
09407-25402	140	19-6
09420-03002	130	5-12
09440-05039	70	8-18
09440-07021	120	7-8
09440-09025	80	11-14
09440-24007	80	8-19
09481-20001	80	18-6A
# 09482-00522	450	9-22
09491-21029	470	3-16
09492-55009	710	3-15
09493-18001	680	3-17
09493-24007	730	3-18
09800-01001	1,800	15-10
09914-39911		26-10
09914-39941		26-9

yumbo-jp.com

品 名 索 引 表

yumbo-jp.com

品　名	FIG.NO.
（ア）	
アーム,インタロック	6-10
アーム,ニュートラルロック	22-29
アーム,リバースロック	11-7
アウトレットアッシ	21-5
アジャスタ	3-4
＊	3-6
アジャスタ,ステアリング	11-12
アタッチメントキット,ツインリモコン	22-31
インシュレータ,キャブレタ	3-24
インペラ,ウォータポンプ	5-13
エンド,ケーブル	22-17
エンブレム,スズキ(ホワイト)	15-6
（カ）	
カップ	4-18
カップ,スタータ	6-8
カバー,ウエザ	15-11
カバー,ウォータジャケツト	1-9
カバー,エンジンロア(グレー)	14-1
カバー,エンジンロア(ブラック)	14-1
カバー,クラッチアジャストホール	12-4
カバー,ゲージ	20-9
カバー,スイベルブラケット(グレー)	11-2
カバー,スイベルブラケット(ブラック)	11-2
カバー,ワイヤ(ブラック)	22-20
カバーアッシ,エンジン(グレー)	15-1
＊	15-1
カム,シフト	7-20
ガイド,ウォータチューブ	5-3
ガイド,クラッチケーブル	24-9
ガイド,シフトロッド	7-18
ガイド,スロットルケーブル	16-11
ガスケット,ウォータジャケツトカバー	1-11
＊	25-3
ガスケット,キャブレタ	3-23
＊	25-4
ガスケット,ゲージカバー	20-10
ガスケット,ゲージレンズ	20-12
ガスケット,シリンダヘッド	1-3

品　名	FIG.NO.
ガスケット,シリンダヘッド	25-2
ガスケット,タンクキャップ	20-3
＊	21-3
ガスケット,ドライブシャフトハウジング	5-18
＊	12-3
＊	25-6
＊	25-7
ガスケット,ドレーンプラグ	3-10
ガスケット,フロートチャンバ	3-9
ガスケット,ポンプケースパネル	5-15
＊	25-5
ガスケットセット	25-1
キャップ	19-3
キャップ,スパークプラグ	9-14
キャップ,レバー(ブラック)	22-22
キャップアッシ,フューエルタンク	17-2
＊	20-2
＊	21-2
キャブレタアッシ	3-1
ギヤ,フォワード	8-7
ギヤ,リバース	8-8
クランクシャフト,アッパ	2-10
クランクシャフト,アンダ	2-11
クランクシャフトアッシ	2-6
クリップ	20-24
クリップ,フューエルホース	20-23
＊	20-28
グリース,ウォータレジスタント,250G	26-5
グリップ	22-30
グリップ,ハンドル	16-5
グロメット	5-1
グロメット,ウォータポンプケース	5-5
グロメット,チョークノブ	3-20
グロメット,フューエルタンク	17-6
グロメット,リセプタクル	19-5
ケース,ウォータポンプ	5-11
ケース,ギヤ(グレー)	13-1
ケース,ギヤ(ブラック)	13-1
ケースアッシ,フューズ	18-6
ケーブルアッシ,スロットル	16-10
＊	24-4
ケーブルアッシ,リモコン10F(3.1M)	22-32
ケーブルアッシ,リモコン12F(3.7M)	22-32
ケーブルアッシ,リモコン14F(4.2M)	22-32
ケーブルアッシ,リモコン16F(4.8M)	22-32
ケーブルアッシ,リモコン18F(5.4M)	22-32
ケーブルアッシ,リモコン20F(6.1M)	22-32
ケーブルアッシ,リモコン22F(6.7M)	22-32
ケーブルアッシ,リモコン7F(2.1M)	22-32
ケーブルアッシ,リモコン8F(2.4M)	22-32

品　名	FIG.NO.
ゲージアッシ,フューエル	20-8
コイル,イグニッション	9-2
コイルアッシ,イグニッション	9-10
コイルセット,ライティング	9-4
＊	19-7
コックアッシ,フューエル	4-17
コネクタ	24-10
コネクタ,クラッチロッド,NO.1	7-13
コネクタ,クラッチロッド,NO.2	7-14
コネクタ,ワイヤ	18-4
コンセントセット	19-1
（サ）	
サポート,ハンドルロッド	16-8
シール	26-3
シール,リコイルスタータ	15-2
シフタ,クラッチドツグ	8-16
シャフト,クラッチレバー	7-9
シャフト,ドライブ(L)	8-1
シャフト,ドライブ(S)	8-1
シャフト,プロペラ	8-15
シャフト,リモコン	24-7
シヤロウォータドライブアッシ(グレー)	11-15
シヤロウォータドライブアッシ(ブラック)	11-15
シリンダアッシ(グレー)	1-4
シリンダアッシ(ブラック)	1-4
ジンク,シリンダ	10-10
ジンク,プロテクシヨン	13-25
ジンクセット,プロテクシヨン	12-8
スイッチ,エマジエンシ/ストップ	22-27
スイッチアッシ,エマジエンシ/ストップ	9-15
スイッチアッシ,エンジンストップ	24-3
スクリュ	22-4
＊	22-12
＊	22-21
スクリュ,スロットル ストップ	3-3
スクリュ,フューエルポンプ	4-3
スクリュアッシ,クランプ	10-9
スズキシリコンシール	26-1
スズキスーパグリス	26-7
スズキセンガイキギヤオイル	26-6
スズキボンド,NO.4	26-2
スタータアッシ,リコイル	6-1

品　名	FIG.NO.
スタータロープ4MMDIA,50Mロール	6-7
ストッパ,シフトロッドガイド	5-20
ストッパ,テイラハンドル	16-4
ストッパ,リードバルブ	1-12
ストライプ,スターボード	15-4
＊	15-4
ストライプ,ポート	15-5
＊	15-5
スプリング	3-2
＊	3-5
スプリング,シヤロウォータドライブ	11-17
スプリング,スパイラル	6-3
＊	6-3
スプリング,リバースロックアーム,スターボード	11-10
＊	11-11
スペーサ	22-5
＊	22-26
スレッドロックスーパー(1333B)	26-8
スレッドロックスーパセメント,50G	26-4
ソケット,フューエルホース	20-20
＊	20-22
＊	20-26
＊	21-9
＊	21-10
（タ）	
ターミナル/スリーブセット	18-17
タンク,フューエル	17-1
タンクセット,フューエル	20-1
タンクセット,フューエル(12L)	21-1
ダイヤフラムセット,フューエルポンプ	4-2
チャンバフロート	3-13
チューブ,ウォータ(L)	5-2
チューブ,ウォータ(S)	5-2
チューブ,ウォータインスペクション	12-11
デカール,リモコンボックスポート(ブラック)	22-33
ドラム,フリースロットル	22-3
（ナ）	

yunbo-jp.com

品　名	FIG.NO.
ナット	9-17
＊	13-20
ニツプル,グリース	7-5
＊	11-4
ネット,フィルタ	4-19
ノズル,メイン	3-14
ノブ	6-5
ノブ,クラッチレバー	7-1
ノブ,スロットルアジャスタ	16-9
ノブ,チョークレバー	3-19
ノブ,チルトストッパピン	10-4
ノブ,ブレーキアジャスタ	22-18
（ハ）	
ハウジング,ドライブシャフト(L)(グレー)	12-1
ハウジング,ドライブシャフト(L)(ブラック)	12-1
ハウジング,ドライブシャフト(S)(グレー)	12-1
ハウジング,ドライブシャフト(S)(ブラック)	12-1
ハウジング,ドライブシャフトベアリング	5-16
ハウジング,プロップシャフト(グレー)	13-10
ハウジング,プロップシャフト(ブラック)	13-10
ハンドル,テイラ(グレー)	16-1
ハンドル,テイラ(ブラック)	16-1
バルブ,チェック	1-5
バルブ,ニードル	3-12
パーツセット,リモートコントロール	24-1
パッキン,フィルタ	4-20
パネル,ポンプケースアンダ	5-14
ピストン	2-1
ピストンセット,(OS:0.25)	2-17
ピストンセット,(OS:0.50)	2-17
ピニオン	8-6
ピン	8-21
ピン,クランク	2-9
ピン,チルトロック	10-18
ピン,テイルトストッパ	10-12
ピン,ピストン	2-3
ピン,フロート	3-7
フアスナ,エンジンカバー	14-4
フィルタ,アウトレット	21-4
フィルタ,ウォータ	13-21
フィルタ,フューエル	4-4
＊	4-4
フライホイール	9-1

品　名	FIG.NO.
フロート	3-8
＊	20-14
ブーツ,シフトロッド	7-19
ブッシュ	22-2
＊	22-10
＊	22-15
ブッシュ,テイラハンドル	16-2
ブッシュ,プロペラ	13-17
ブッシュセット,ステアリング	11-5
ブラケット,クランプスターボード(グレー)	10-1
ブラケット,クランプスターボード(ブラック)	10-1
ブラケット,クランプポート(グレー)	10-2
ブラケット,クランプポート(ブラック)	10-2
ブラケット,スイベル(グレー)	11-1
ブラケット,スイベル(ブラック)	11-1
ブラケット,ニュートラルアーム	22-8
ブラケット,フューエルタンク	17-5
ブラケット,フューエルプラグ	4-24
＊	21-13
ブラケット,レクチファイヤ	18-3
ブレース,リコイルスタータ(グレー)	6-12
ブレース,リコイルスタータ(ブラック)	6-12
プツシユ,ナット	20-15
プラグ,ドレーン	3-11
プラグ,フューエルコネクタ	4-22
＊	4-23
＊	20-6
＊	20-29
＊	21-7
＊	21-12
プラグ,ロアカバー	9-19
プラグアッシ,ランプコード	19-4
プレート,クランプ	10-3
プレート,ステアリング,アッパ	11-6
プレート,スロットルアジスタ	16-7
プレート,リバースロック	11-8
プレート,ロック	9-16
＊	22-28
プレートアッシ	22-16
プロテクタ(L:500)	9-18
プロテクタ,オイルシール	13-23
プロペラ(3X7-1/2X6)	13-18
プロペラ(3X7-1/2X6-1/2)	13-18
プロペラ(3X7-1/2X7)	13-18
ヘッド,シリンダ(グレー)	1-2
ヘッド,シリンダ(ブラック)	1-2
ホース,フューエル	21-8
ホース,フューエル(タンク ツー コネクタ)L:1953	20-19
ホース,フューエルジョイント(L:135)	20-25
ホルダ,ケーブル	6-9

品　名	FIG.NO.
ホルダ,シヤーピン	14-8
ホルダ,ニュートラルロック	22-23
ホルダ,フューズケース	18-5
ホルダ,リモコンケーブル	24-5
＊	24-6
ホルダセット,リモコンケーブル	23-4
ボックスアッシ,ツインリモコン	23-3
ボックスアッシ,リモコン,スターボード	23-1
ボックスアッシ,リモコン,ポート	23-2
ボルト,フューエルタンク	17-4
ポンプ,スクイズ	20-21
＊	21-11
ポンプアッシ,フューエル	4-1
（マ）	
マーク,エンジンカバーリヤ	15-3
＊	15-3
マーク,オーナメント	20-17
マーク,クラッチシフト	15-9
マーク,ハンドルグリップ	16-20
マーク,フューエルコック(ホワイト)	14-11
マウント,テイラハンドル	16-3
（ヤ）	
ユニオン,フューエルホース	20-27
（ラ）	
ラチエツトセット	6-4
ラバー,エンジンロアカバー	14-2
ラベル,エンジンカバー	15-8
ラベル,ストップ	9-21
ラベル,フューエル	15-7

品　名	FIG.NO.
ラベル,フューエルコーション(15L)	20-18
ラベル,S.I.G.P	6-17
＊	6-18
リード,ストップスイッチ	18-12
リード,バルブ	1-13
リール	6-2
リセプタクル	19-2
リペアキット,ウォータポンプ	5-21
リモートコントロールアッシ(グレー)	22-1
リモートコントロールアッシ(ブラック)	22-1
リング,スナップ	6-11
リングセット,ピストン	2-2
レギュレータアッシ,ボルテージ	18-13
レクチファイヤアッシ	18-2
レクチファイヤセット	18-1
レバー,クラッチ	7-2
＊	24-2
レバー,チョーク	3-21
レバー,ハンドル(グレー)	22-24
レバー,フアスナ	14-5
レバー,フリースロットル(グレー)	22-13
レバー,リモコンスロットル	24-8
レンズ	20-11
ロッド,クラッチ(L)	7-11
ロッド,クラッチ(S)	7-11
ロッド,コネクチング	2-7
ロッド,ハンドル	16-6
ロッド,プツシユ	8-20
ロッドアッシ,シフト	7-17
（ワ）	
ワッシャ	22-9
＊	22-25
ワッシャ,プロテクタ	13-24
（ソノタ）	
Eリング	22-19
GSKET,フューエルゲージ	20-16
NSI,セット	6-6
Oリング,フューエルアウトレット	21-6

yumbo-jp.com

スズキ DT5Y'01～'02 MODEL パーツカタログ

yumbo-jp.com

2001年６月印刷
2001年６月発行

発行 スズキ株式会社
国内サービスグループ
〒432-8611　浜松市高塚町300

不許複製

yumbo-jp.com

1 まえがき
目次

2 エンジン

3 伝導

4 電装

5 外装

6 オプション

7 品番索引表
品名索引表

yumbo-jp.com