HONDA

Benly 90S

Y-T4L-BS

CD90ST
〔HA03-160〕
CD90SW
〔HA03-170〕

パーツリスト

14-2

管理 No. 1 1198TJ2

発行 平成10年1月 2版

YUMBO-JP.COM

YUMBO-JP.COM

H 125-03

まえがき 1
目次

エンジン 2

フレーム 3

部品番号索引 4

部品名索引 5

このパーツリストはリサイクルペーパーを使用しております。

YUMBO-JP.COM

カラー写真とカラーラベルのご利用方法

●製品カタログで案内された車体色の写真が掲載されています。
●色物部品の受、発注のときにご利用ください。
・どの様な車体色が売られているかひと目でわかります。
・現車がないときでも、お客様の車体色を確認するのに便利です。
・フォトNO.とまえがきの配色表を使用すれば正しい色物部品の部品番号を簡単に引くことができます。

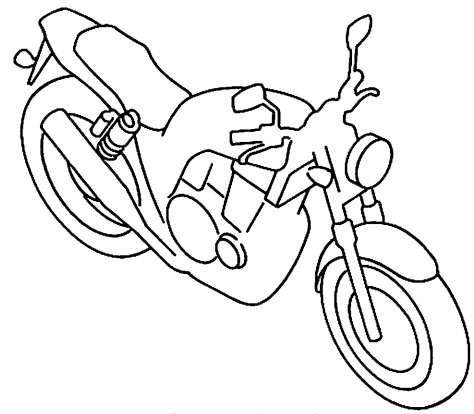

ブラック（NH-1）
〔フォトNO.1〕

●カラーラベル

CD90S
COLOR NH-1
CODE NH1

●配色表

	機種名（MODEL）		CD90ST		
	フォトNO.		NO.1	適用号機	
	主体色（COLOR）		ブラック NH-1		
	コード（CODE）				
NO.	色物部品名	基本部品番号	NH1	初号機	終号機
1	ｶﾊﾞｰ,L.ﾌﾛﾝﾄﾌｫｰｸｱｯﾊﾟｰ	51606-198-000	ZA		
2	ｶﾊﾞｰ,R.ﾌﾛﾝﾄﾌｫｰｸｱｯﾊﾟｰ	51602-198-000	ZA		
3	ｶﾊﾞｰｾｯﾄ,L.ｻｲﾄﾞ（WL）	83520-198-J00	ZA		
4	ｶﾊﾞｰｾｯﾄ,R.ｻｲﾄﾞ（WL）	83510-198-J00	ZA		
5	ｸｯｼｮﾝASSY.,ﾘﾔｰ	52400-198-791	ZA		
6	ｹｰｽ,ﾍｯﾄﾞﾗｲﾄ	61301-229-020	ZU		
7	ｽｳｲﾝｸﾞｱｰﾑASSY.	52100			

※主体色が同じでコード（CODE）が二つ以上あるときは現車のカラーラベルでコード（CODE）を確認してください。

D198-E

YUMBO-JP.COM

＊車体色は印刷のため実物と多少異なる場合があります。

Benly 90S 〔CD90ST〕フレーム号機　HA03-1600005～

ブラック（NH-1）
〔フォトNO.1〕

Benly 90S 〔CD90SW〕フレーム号機　HA03-1700001～

ブラック（NH-1）
〔フォトNO.2〕

YUMBO-JP.COM

B 3

パーツリストのご使用にあたって

●このパーツリストは1998年１月10日現在で編集してあります。
・その後の変更はパーツリストニュースで確認して下さい。

●部品注文は部品番号でご連絡下さい。
・部品注文時は、モデル、タイプ、号機、色、メーカー名、サイズを必要に応じて確認して下さい。
・イラストレーション（部品図）は部品検索の目安として記載していますので、現品と形状が異なる場合があります。

●部品の希望小売価格は、1998年１月現在の価格を記載しています。
・部品の希望小売価格は、予告なしに変更する事があります。
・部品の希望小売価格には消費税は含まれていません。

初版　1996年３月20日
本田技研工業株式会社

目　次

	ページ	アドレス No.	
● 部品情報の探し方	2	B 4	1
● パーツリストの構成	3	B 5	
● 部品に変更があったとき	4	B 6	
● パーツリストに使用されている略語	4	B 6	
● 部品の記載ブロックと打刻号機の確認	5	B 7	
● 号機管理表	5	B 7	
● 配色表	6	B 8	
● ホース／チューブの使用について	8	B 10	
● 標準整備時間について	11	B 13	
● イラストインデックス	13	B 15	
● エンジングループ	18	D 1	2
● フレームグループ	35	F 1	3
● 部品番号索引	68	I 1	4
● 部品名索引	71	J 1	5

JUMBO-JP.COM

B 4

部品情報の探し方

Ⓐ「イラストインデックス」から探す方法

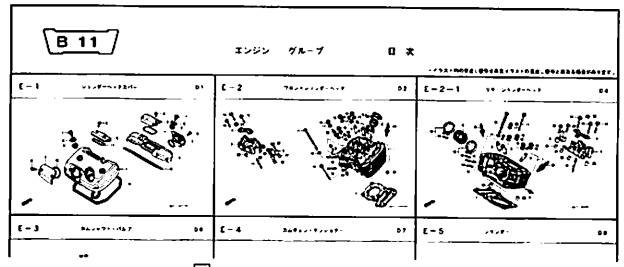

Ⓑ「部品番号索引」から探す方法

I 1 部品番号索引

部品番号	アドレスNo.	部品番号	アドレスNo.
04000		12231-MF5-305	D2
			D4
04911-MAV-000	D16	12241-KW0-305	D2
			D4
06000		12251-KW9-751	D2
			D4
06111-KW9-880	E10		E10
06112-KW9-880	E11	12310-MR1-000	D1
06405-MW3-A23	G13	12320-MR1-000	D1
06405-MW3-A24	G13	12351-MAV-000	D1
06420-MAV-000	F16	12361-MAV-000	D1
06421-MAV-000	F16	12391-MF5-750	D1
06431-MA3-405	F10	12391-MZ8-650	E10
06435-KV3-405	F13		

Ⓒ「部品名索引」から探す方法

J 1 部品名索引

部品名	アドレスNo.	見出番号	
〔ア〕			カバー
			カバー
アーム,エキゾーストバルブロッカー	D6	7	カバー
アームA,インテークロッカー	D6	5	カバー
アームB,インテークロッカー	D6	6	カバー
			カバー
			カバー
〔カ〕			カバー
			カバー
カートリッジ,オイルフィルター	D15	10	カバー
カウンターシャフト	E3	5	カバー
カップ°COMP.,オイル	F14	5	カバー
カバー,インテークタペットアジャスター	D1	3	カバー
カバー,ウオーターポンプ	D13	7	カバー
カバー,エアークリーナー	G5	6	カバー
カバー,エアークリーナーサイド	G5	18	カバー

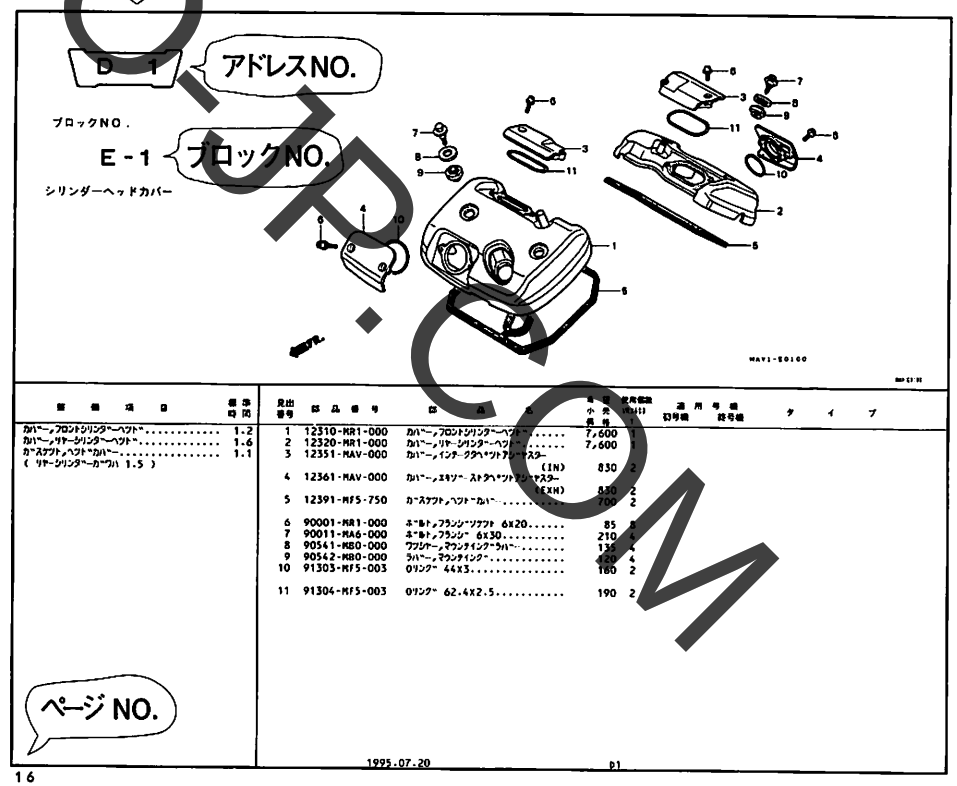

YUMBO-JP.COM

B 5

パーツリストの構成

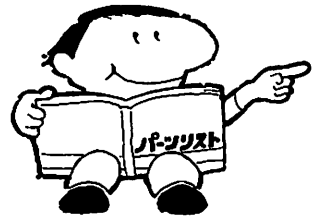

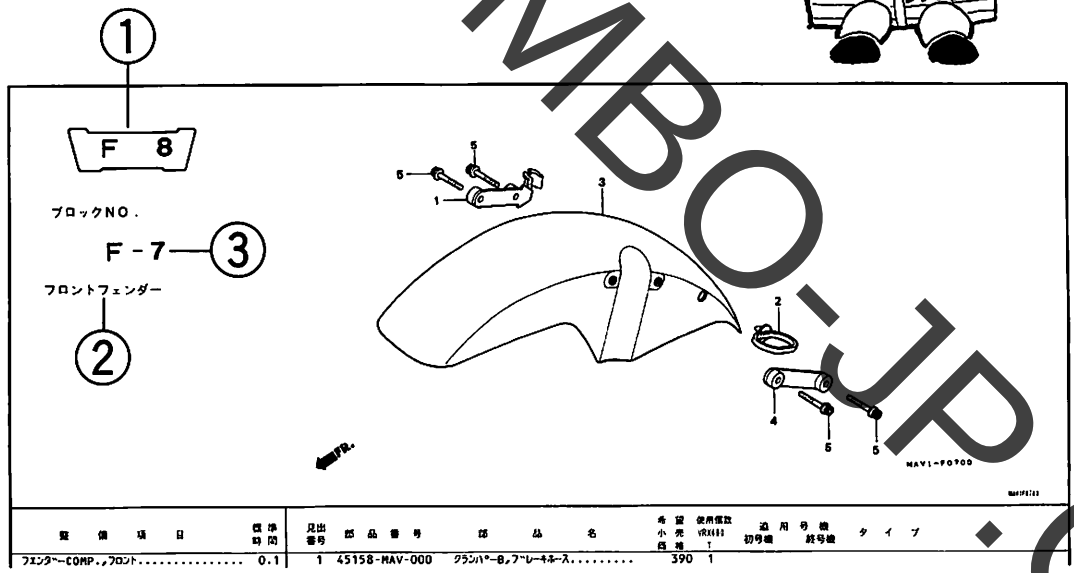

整備項目	標準時間	見出番号	部品番号	部品名	希望小売価格	使用個数 VRX000 T	適用号機 初号機	適用号機 終号機	タイプ
フェンダーCOMP.,フロント.....	0.1	1	45158-MAV-000	クランパーB,ブレーキホース.....	390	1			

④ ⑤ ⑥ ⑦ ⑧ ⑨ ⑩ ⑪ ⑫ ⑬ ⑭

整備項目	標準時間	見出番号	部品番号	部品名	希望小売価格	使用個数 VRX000 T	適用号機 初号機	適用号機 終号機	タイプ
フェンダーCOMP.,フロント.....	0.1	1	45158-MAV-000	クランパーB,ブレーキホース.....	390	1			
				(フロントフェンダートモジメ)					
		2	45451-473-000	カイド,フロントフェンダーケーブル....	190	1			
		3	61100-MZ5-000ZC	フェンダーCOMP.,フロント					
				NH1.....ブラック	8,700	1			J
			61100-MZ5-000ZQ	*PB262P*...パールグレートブルー	8,700	1			2J
			61100-MZ5-000ZT	*R204C*					
				キャンディトランスパレントレッド	8,700	1	1001001		J
		4	61103-MZ5-000	プレート,フロントフェンダー.....	430	1			
		5	90080-MG8-000	ボルト,フランジソケット 6X25.....	125	4			

①アドレスNO.
・部品番号索引、部品名索引から引くためのNO.（ページに変わるもの）です。

②ブロックタイトル

③ブロックNO.

④整備項目／標準時間 — 標準整備時間

⑤見出番号
・本文の見出し番号に（ ）,）が付いているものは、前ページより同じ見出し番号が続いていることを示します。

⑥部品番号

⑦本田色記号

⑧部品名

⑨色名称

⑩注記
・特記事項を部品名欄に（ ）で表示しています。

⑪希望小売価格
・ジカ　市場状況等により変動するメーカー希望小売価格。
・オープン　メーカー希望小売価格が存在せず、各小売店が独自に決定する小売値。オープン価格。

⑫使用個数
・使用個数に（ ），（ がつけられている部品はオプショナル部品です。
・使用個数に"N"と表示されている部品は必要に応じて選択して使用する部品です。
・使用個数は各ブロック内に使用されている数を示します。

⑬適用号機

⑭タイプ
・タイプ欄が無記入のものは、すべてのタイプに共通使用されます。

YUMBO-JP.COM

B 6

部品に変更があったとき

見出番号	部品番号	部品名	希望小売価格	使用個数 VRX100 T	適用号機 初号機	適用号機 終号機
1	15772-MB3-000	クリツフ゜,ハ゜ージ゛コントロールハ゛ルフ゛ チユーフ゛	80	1		
2	16950-MAV-003	コツクASSY.,フユーエル.....	7,900	1		
3	16951-MAV-000	チユーフ゛A,フユーエル.....	230	1		
4	16952-MAV-003	スクリーンセツト,フユーエルストレーナー.....	940	1		
5	16953-MV9-000	カハ゛ーセツト,コツク.....	1,850	1		
6	16958-KM9-005	Oリング゛.....	150	1		
7	16963-MY5-610	レハ゛ー,フユーエルコツク.....	310	1		
8	17530-MAV-000ZA	タンクセツト,フユーエル *NH1*.....フ゛ラツク	45,200	1		1009999
	17530-MAV-000ZB	*PB262P*...ハ゜ールク゛レートフ゛ルー	45,200	1	1010000	
	17530-MAV-000ZD	*R204C* キヤンテ゛イトランスハ゜レントレツト゛	45,200	1	--------	--------
9	17611-286-000	クツシヨン,フユーエルタンクフロント.....	225	2	--------	--------
10	17613-GAA-000	ラハ゛ー,リヤーフユーエルタンク.....	310	1		

初号機から変更しないで使用している。

左側にある場合は、1010000号機からの車に使用する。

右側にある場合は、1009999号機までの車に使用する。

パーツリストに使用されている略語

●パーツリストには下記の略語が使用されています。

ASSY. ……アッセンブリー
COMP. ……コンプリート
R. ……ライト（右）
L. ……レフト（左）
STD. ……スタンダード
MM ……ミリメーター
G ……グラム
T(22T) ……チョウ（歯数22）
A ……アンペア
V ……ボルト
W ……ワット
KPH ……キロメーター毎時
WL ……ウイズラベリング（ストライプ、ラベル類を含む）
WOL ……ウイズアウトラベリング（ストライプ、ラベル類を除く）
LED. ……ライトエミッテッドダイオード（発光ダイオード）
L(100L) ……リンク（駒数100）
A.C. ……オルタネーティングカーレント（交流）
D.C. ……ダイレクトカーレント（直流）
A.M. ……アタッチングマーク（貼り付けマーク）
T.M. ……トランスクリプトマーク（転写マーク）
C.D.I. ……キャパシティブディスチャージイグニッション（容量放電点火）

YUMBO-JP.COM

B 7

部品の記載ブロックと打刻号機の確認

部品の記載ブロック	エンジン部品 E−1～	キャブレター部品 E−16～	フレーム部品 F−1～
必要な打刻号機	エンジン号機	キャブレター号機	フレーム号機
確認するところ	①	②	③

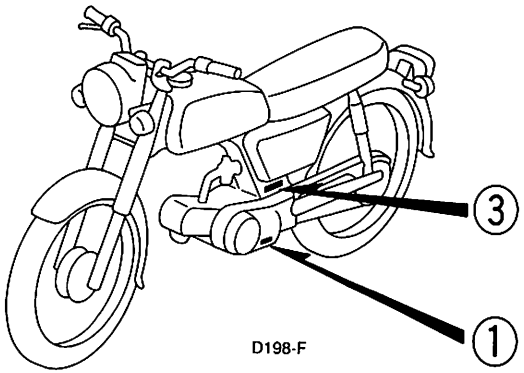

D198-F

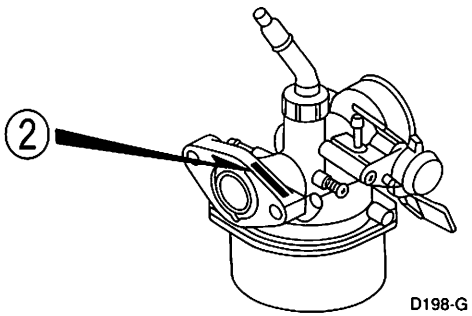

D198-G

号 機 管 理 表

機種名	エンジン部品	フレーム部品	キャブレター部品
	エンジン号機	フレーム号機	キャブレター号機
CD90ST	HA03E-1400005～	HA03-1600005～	PB93D A
CD90SW	HA03E-1400005～	HA03-1700001～	

・エンジン部品はエンジン号機・フレーム部品はフレーム号機を確認のうえ部品注文をして下さい。
・キャブレターアッセンブリーはエンジン号機で管理されていますが、その構成部品は下記アンダーラインで示したキャブレター号機で管理されていますので、部品注文時はキャブレター号機を確認して下さい。

PB93D A KC ア

●ロックとブランクキー選択表
・ロック及びブランクキーの選択は下記選択表をご参照下さい。

タイプ	キーNo. 表示
タイプ 1	A＊＊ ～ B＊＊
タイプ 2	C＊＊ ～ D＊＊

＊には数字0～9が入ります。

YUMBO-JP.COM

B 8

1

配　色　表

・色物部品をご注文の際は下記一覧表を参照して基本部品番号にパーツ色記号を加えた部品番号でご注文下さい。
（例．カラーラベルのコード（CODE）がNH1のフェンダーASSY.,フロントが必要な時は61100-198-J00ZA）
・部品名の後に（WL）と記載されている部品にはコーションラベル以外のストライプ、ラベル類が含まれています。
・部品名の後に（WOL）と記載されている部品にはストライプ、ラベル類は含まれておりません。

Benly 90S〔CD90ST〕フレーム号機　HA03-1600005～

NO.	機種名（MODEL）		CD90ST			
	フォトNO.		NO.1	適用号機		掲載ページ
	主体色（COLOR）		ブラック NH-1			
	コード（CODE）					
	色物部品名	基本部品番号	NH1	初号機	終号機	
1	ｶﾊﾞｰ,L.ﾌﾛﾝﾄﾌｫｰｸｱｯﾊﾟｰ	51606-198-000	ZA			44
2	ｶﾊﾞｰ,R.ﾌﾛﾝﾄﾌｫｰｸｱｯﾊﾟｰ	51602-198-000	ZA			44
3	ｶﾊﾞｰｾｯﾄ,L.ｻｲﾄﾞ（WL）	83520-198-J00	ZA			54
4	ｶﾊﾞｰｾｯﾄ,R.ｻｲﾄﾞ（WL）	83510-198-J00	ZA			54
5	ｸｯｼｮﾝASSY.,ﾘﾔｰ	52400-198-791	ZA			62
6	ｹｰｽ,ﾍｯﾄﾞﾗｲﾄ	61301-229-020	ZU			38
7	ｽｳｲﾝｸﾞｱｰﾑASSY.	52100-198-J00	ZA		1601858	60
8	ｽｳｲﾝｸﾞｱｰﾑASSY.	52100-198-J01	ZA	1601859		60
9	ｽﾃﾑCOMP.,ｽﾃｱﾘﾝｸﾞ	53200-028-000	ZG			42
10	ﾀﾝｸｻﾌﾞASSY.,ﾌｭｰｴﾙ	17520-065-J00	ZA			52
11	ﾌｪﾝﾀﾞｰ,ﾘﾔｰ	80100-198-711	ZJ			63
12	ﾌｪﾝﾀﾞｰASSY.,ﾌﾛﾝﾄ	61100-198-J00	ZA			43
13	ﾌﾞﾗｹｯﾄ,ﾅﾝﾊﾞｰﾌﾟﾚｰﾄ	84701-198-000	ZA			65
14	ﾌﾞﾗｹｯﾄ,ﾏﾌﾗｰ	18211-198-000	ZA			56
15	ﾌﾟﾚｰﾄ,ﾌｫｰｸﾄｯﾌﾟﾌﾞﾘｯｼﾞ	53231-051-000	ZB			41
16	ﾎﾞﾃﾞｨCOMP.,ﾌﾚｰﾑ	50100-198-J00	ZA			68
17	ﾏｰｸ,ｻｲﾄﾞ	87117-198-J00	ZA			71
18	ﾗﾍﾞﾙ,ｶﾗｰ	87565-198-J01	ZA			70

YUMBO-JP.COM

B 9

Benly 90S〔CD90Sw〕フレーム号機　HA03-1700001～

NO.	機種名(MODEL)		CD90SW			
	フォトNO.		NO.2	適用号機		掲載ページ
	主体色(COLOR)		ブラック NH-1			
	コード(CODE)					
	色物部品名	基本部品番号	NH1	初号機	終号機	
1	ｴﾝﾌﾞﾚﾑ,L.ﾌｭｰｴﾙﾀﾝｸ	87122-065-J10	ZA			72
2	ｴﾝﾌﾞﾚﾑ,R.ﾌｭｰｴﾙﾀﾝｸ	87121-065-J10	ZA			72
3	ｶﾊﾞｰ,L.ﾌﾛﾝﾄﾌｫｰｸｱｯﾊﾟｰ	51606-198-000	ZA			44
4	ｶﾊﾞｰ,R.ﾌﾛﾝﾄﾌｫｰｸｱｯﾊﾟｰ	51602-198-000	ZA			44
5	ｶﾊﾞｰｾｯﾄ,L.ｻｲﾄﾞ (WL)	83520-GEH-700	ZA			54
6	ｶﾊﾞｰｾｯﾄ,R.ｻｲﾄﾞ (WL)	83510-GEH-700	ZA			54
7	ｸｯｼｮﾝASSY.,ﾘﾔｰ	52400-198-791	ZA			62
8	ｹｰｽ,ﾍｯﾄﾞﾗｲﾄ	61301-GCV-J00	ZC			38
9	ｽｳｲﾝｸﾞｱｰﾑASSY.	52100-198-J01	ZA			60
10	ｽﾃﾑｻﾌﾞASSY.,ｽﾃｱﾘﾝｸﾞ	53219-065-J10	ZE			42
11	ﾀﾝｸｾｯﾄ,ﾌｭｰｴﾙ (WL)	17520-GEG-700	ZA			52
12	ﾌｪﾝﾀﾞｰ,ﾘﾔｰ	80100-198-711	ZK			63
13	ﾌｪﾝﾀﾞｰASSY.,ﾌﾛﾝﾄ	61110-198-J00	ZC			43
14	ﾌﾞﾗｹｯﾄ,ﾅﾝﾊﾞｰﾌﾟﾚｰﾄ	84701-198-000	ZA			65
15	ﾌﾞﾗｹｯﾄ,ﾏﾌﾗｰ	18211-198-000	ZA			56
16	ﾌﾟﾚｰﾄ,ﾌｫｰｸﾄｯﾌﾟﾌﾞﾘｯｼﾞ	53231-051-000	ZB			41
17	ﾎﾞﾃﾞｨCOMP.,ﾌﾚｰﾑ	50100-198-J00	ZA			68
18	ﾏｰｸ,ｻｲﾄﾞ	87117-GEH-700	ZA			74
19	ﾗﾍﾞﾙ,ｶﾗｰ	87565-GEH-700	ZA			70

KUMBO-JP.COM

B 10

1

フューエルホース／チューブと一般用チューブ、及びビニールチューブの使用について

・標準部品のフューエルホース／チューブと一般用チューブ、及びビニールチューブは長巻のバルク部品に代替されます。
・標準部品のフューエルホース／チューブと一般用チューブ、及びビニールチューブを注文の際は、パーツリスト本文中の部品名下に記載されている（　）付バルク部品番号または下記一覧表で注文して下さい。
（バルク部品は、1mを標準としていますが一覧表〈　〉で示す3m及び8mものもあります。）
・交換の際は部品名中に記載されている正規の長さにカットして使用して下さい。
（バルク部品のカット方法、ナンバー記入方法等の取り扱いについては、サービスマニュアル及びバルク部品に同梱されている説明書を参照して下さい。）
・カット後の価格については、パーツリスト本文に記載されている希望小売価格を参照して下さい。

・下記の表は標準部品番号とバルク部品番号一覧表です。記載の代替部品以外は絶対に使用しないで下さい。

フューエルホース／チューブ

標準部品番号	バルク部品番号	バルク部品 内径(mm)	バルク部品 長さ(m)
95001-30XXX-2X	95001-30001-20M	3.0	1
95001-30XXX-3X	95001-30001-30M	3.0	1
95001-30XXX-4X	95001-30001-40M	3.0	1
95001-35XXX-2X	95001-35001-50M	3.5	1
95001-35XXX-5X	〈95001-35003-50M〉	3.5	3
95001-35XXX-3X	95001-35001-60M	3.5	1
95001-35XXX-4X	〈95001-35003-60M〉	3.5	3
95001-35XXX-6X			
95001-45XXX-2X	95001-45001-50M	4.5	1
95001-45XXX-5X	〈95001-45003-50M〉	4.5	3
95001-45XXX-3X	95001-45001-60M	4.5	1
95001-45XXX-4X	〈95001-45003-60M〉	4.5	3
95001-45XXX-6X	〈95001-45008-60M〉	4.5	8
95001-55XXX-2X	95001-55001-50M	5.5	1
95001-55XXX-5X	〈95001-55003-50M〉	5.5	3
	〈95001-55008-50M〉	5.5	8
95001-55XXX-3X	95001-55001-60M	5.5	1
95001-55XXX-4X	〈95001-55003-60M〉	5.5	3
95001-55XXX-6X	〈95001-55008-60M〉	5.5	8
95001-75XXX-2X	95001-75001-50M	7.5	1
95001-75XXX-5X	〈95001-75003-50M〉	7.5	3
95001-75XXX-3X	95001-75001-60M	7.5	1
95001-75XXX-4X	〈95001-75003-60M〉	7.5	3
95001-75XXX-6X	〈95001-75008-60M〉	7.5	8
95001-80XXX-2X	95001-80001-50M	8.0	1
95001-80XXX-5X			
95001-80XXX-3X	95001-80001-60M	8.0	1
95001-80XXX-4X			
95001-80XXX-6X			

一般用チューブ

標準部品番号	バルク部品番号	バルク部品 内径(mm)	バルク部品 長さ(m)
95005-30XXX-3X	95005-30001-30M	3.0	1
95005-30XXX-5X	95005-30001-50M	3.0	1
95005-35XXX-1X	95005-35001-10M	3.5	1
95005-35XXX-4X	〈95005-35003-10M〉	3.5	3
	〈95005-35008-10M〉	3.5	8
95005-35XXX-2X	95005-35001-20M	3.5	1
95005-35XXX-3X	95005-35001-30M	3.5	1
95005-35XXX-5X	95005-35001-50M	3.5	1
95005-45XXX-1X	95005-45001-10M	4.5	1
95005-45XXX-4X	〈95005-45003-10M〉	4.5	3
	〈95005-45008-10M〉	4.5	8
95005-45XXX-2X	95005-45001-20M	4.5	1
95005-45XXX-3X	95005-45001-30M	4.5	1
95005-45XXX-5X	95005-45001-50M	4.5	1
95005-50XXX-3X	95005-50001-30M	5.0	1
	〈95005-50003-30M〉	5.0	3
95005-50XXX-5X	95005-50001-50M	5.0	1
95005-55XXX-1X	95005-55001-10M	5.3	1
95005-55XXX-4X	〈95005-55003-10M〉	5.3	3
	〈95005-55008-10M〉	5.3	8
95005-55XXX-2X	95005-55001-20M	5.3	1
	〈95005-55003-20M〉	5.3	3
95005-65XXX-1X	95005-65001-10M	6.5	1
	〈95005-65003-10M〉	6.5	3
95005-65XXX-2X	95005-65001-20M	6.5	1
95005-70XXX-3X	95005-70001-30M	7.0	1
	〈95005-70003-30M〉	7.0	3
95005-70XXX-5X	95005-70001-50M	7.0	1

一般用チューブ

標準部品番号	バルク部品番号	バルク部品 内径(mm)	バルク部品 長さ(m)
95005-75XXX-1X	95005-75001-10M	7.3	1
	〈95005-75003-10M〉	7.3	3
95005-75XXX-2X	95005-75001-20M	7.3	1
95005-80XXX-1X	95005-80001-10M	8.0	1
	〈95005-80003-10M〉	8.0	3
95005-80XXX-2X	95005-80001-20M	8.0	1
95005-80XXX-3X	95005-80001-30M	8.0	1
95005-80XXX-5X	95005-80001-50M	8.0	1
95005-11XXX-3X	95005-11001-30M	11.0	1
95005-11XXX-5X	95005-11001-50M	11.0	1
95005-12XXX-1X	95005-12001-10M	12.0	1
	〈95005-12003-10M〉	12.0	3
95005-12XXX-2X	95005-12001-20M	12.0	1
95005-12XXX-3X	95005-12001-30M	12.0	1
95005-12XXX-5X	95005-12001-50M	12.0	1
95005-91XXX-3X	95005-91001-30M	12.0	1
95005-91XXX-5X	95005-91001-50M	12.0	1
95005-92XXX-3X	95005-92001-30M	12.0	1
95005-92XXX-5X	95005-92001-50M	12.0	1
95005-14XXX-1X	95005-14001-10M	14.0	1
95005-14XXX-2X	95005-14001-20M	14.0	1
	〈95005-14003-20M〉	14.0	3
95005-14XXX-3X	95005-14001-30M	14.0	1
95005-14XXX-5X	95005-14001-50M	14.0	1
95005-17XXX-1X	95005-17001-10M	17.0	1
95005-17XXX-2X	95005-17001-20M	17.0	1
95005-17XXX-3X	95005-17001-30M	17.0	1
95005-17XXX-5X	95005-17001-50M	17.0	1

YUMBO-HP.COM

B 11

ビニールチューブ				
標準部品番号	バルク部品番号	バルク部品		
		内径(mm)	外径(mm)	長さ(m)
95003-01XXX-3X	95003-01001-60M	2.9	6.8	1
95003-01XXX-60	〈95003-01003-60M〉	2.9	6.8	3
95003-03XXX-3X	95003-03001-60M	3.0	6.0	1
95003-03XXX-60	〈95003-03003-60M〉	3.0	6.0	3
95003-05XXX-3X	95003-05001-60M	3.5	6.5	1
95003-05XXX-60	〈95003-05003-60M〉	3.5	6.5	3
	〈95003-05008-60M〉	3.5	6.5	8
95003-07XXX-1X	95003-07001-10M	4.0	7.0	1
95003-07XXX-20	〈95003-07003-10M〉	4.0	7.0	3
95003-07XXX-3X	95003-07001-60M	4.0	7.0	1
95003-07XXX-60	〈95003-07003-60M〉	4.0	7.0	3
	〈95003-07008-60M〉	4.0	7.0	8
95003-07XXX-7X	95003-07001-70M	4.0	7.0	1
	〈95003-07003-70M〉	4.0	7.0	3
	〈95003-07008-70M〉	4.0	7.0	8
95003-08XXX-1X	95003-08001-10M	4.5	6.5	1
	〈95003-08003-10M〉	4.5	6.5	3
	〈95003-08008-10M〉	4.5	6.5	8
95003-09XXX-3X	95003-09001-60M	4.5	8.0	1
95003-09XXX-60	〈95003-09003-60M〉	4.5	8.0	3
95003-12XXX-1X	95003-12001-10M	5.0	7.0	1
95003-12XXX-20	〈95003-12003-10M〉	5.0	7.0	3
	〈95003-12008-10M〉	5.0	7.0	8
95003-10XXX-1X	95003-10001-10M	5.0	8.0	1
95003-10XXX-20	〈95003-10003-10M〉	5.0	8.0	3
95003-10XXX-3X	95003-10001-60M	5.0	8.0	1
95003-10XXX-60	〈95003-10003-60M〉	5.0	8.0	3
95003-11XXX-3X	95003-11001-60M	5.0	9.0	1
95003-11XXX-60	〈95003-11003-60M〉	5.0	9.0	3
	〈95003-11008-60M〉	5.0	9.0	8
95003-14XXX-1X	95003-14001-10M	6.0	9.0	1
95003-14XXX-20	〈95003-14003-10M〉	6.0	9.0	3
95003-14XXX-3X	95003-14001-60M	6.0	9.0	1
	〈95003-14003-60M〉	6.0	9.0	3
95003-17XXX-1X	95003-17001-10M	7.0	9.0	1
	〈95003-17003-10M〉	7.0	9.0	3
95003-19XXX-1X	95003-19001-10M	7.0	11.0	1
95003-19XXX-20	〈95003-19003-10M〉	7.0	11.0	3
	〈95003-19008-10M〉	7.0	11.0	8
95003-19XXX-3X	95003-19001-60M	7.0	11.0	1
95003-19XXX-60	〈95003-19003-60M〉	7.0	11.0	3
	〈95003-19008-60M〉	7.0	11.0	8
95003-21XXX-1X	95003-21001-10M	8.0	9.0	1
95003-21XXX-20	〈95003-21003-10M〉	8.0	9.0	3
95003-23XXX-1X	95003-23001-10M	8.0	12.0	1
95003-23XXX-20	〈95003-23003-10M〉	8.0	12.0	3

ビニールチューブ				
標準部品番号	バルク部品番号	バルク部品		
		内径(mm)	外径(mm)	長さ(m)
95003-23XXX-3X	95003-23001-60M	8.0	12.0	1
95003-23XXX-60	〈95003-23003-60M〉	8.0	12.0	3
	〈95003-23008-60M〉	8.0	12.0	8
95003-25XXX-1X	95003-25001-10M	9.0	11.0	1
95003-25XXX-20	〈95003-25003-10M〉	9.0	11.0	3
95003-25XXX-3X	95003-25001-60M	9.0	11.0	1
	〈95003-25003-60M〉	9.0	11.0	3
95003-25XXX-7X	95003-25001-70M	9.0	11.0	1
	〈95003-25003-70M〉	9.0	11.0	3
95003-27XXX-1X	95003-27001-10M	9.0	13.0	1
95003-27XXX-20	〈95003-27003-10M〉	9.0	13.0	3
95003-27XXX-3X	95003-27001-60M	9.0	13.0	1
95003-27XXX-60	〈95003-27003-60M〉	9.0	13.0	3
95003-33XXX-1X	95003-33001-10M	10.0	14.0	1
95003-33XXX-20	〈95003-33003-10M〉	10.0	14.0	3
95003-36XXX-1X	95003-36001-10M	11.0	13.0	1
95003-36XXX-20	〈95003-36003-10M〉	11.0	13.0	3
	〈95003-36008-10M〉	11.0	13.0	8
95003-37XXX-3X	95003-37001-60M	11.0	15.0	1
95003-37XXX-60	〈95003-37003-60M〉	11.0	15.0	3
95003-38XXX-1X	95003-38001-10M	12.0	13.0	1
95003-38XXX-20	〈95003-38003-10M〉	12.0	13.0	3
95003-39XXX-1X	95003-39001-10M	12.0	14.0	1
95003-39XXX-20	〈95003-39003-10M〉	12.0	14.0	3
95003-40XXX-20	95003-40001-10M	12.0	16.0	1
	〈95003-40003-10M〉	12.0	16.0	3
95003-40XXX-3X	95003-40001-60M	12.0	16.0	1
95003-40XXX-60	〈95003-40003-60M〉	12.0	16.0	3
95003-43XXX-1X	95003-43001-10M	13.0	15.0	1
95003-43XXX-20	〈95003-43003-10M〉	13.0	15.0	3
	〈95003-43008-10M〉	13.0	15.0	8
95003-45XXX-1X	95003-45001-10M	14.0	18.0	1
95003-45XXX-20	〈95003-45003-10M〉	14.0	18.0	3
	〈95003-45008-10M〉	14.0	18.0	8
95003-50XXX-1X	95003-50001-10M	16.0	19.0	1
95003-50XXX-20	〈95003-50003-10M〉	16.0	19.0	3
95003-50XXX-3X	95003-50001-60M	16.0	19.0	1
	〈95003-50003-60M〉	16.0	19.0	3
95003-55XXX-1X	95003-55001-10M	17.5	20.5	1
95003-55XXX-20	〈95003-55003-10M〉	17.5	20.5	3
95003-60XXX-1X	95003-60001-10M	22.0	27.0	1
95003-60XXX-20	〈95003-60003-10M〉	22.0	27.0	3
95003-60XXX-3X	95003-60001-60M	22.0	27.0	1
95003-60XXX-60	〈95003-60003-60M〉	22.0	27.0	3

＊注）Xは数字、英字を省略表示したものです。

◎注意：フューエルホース／チューブと一般用チューブ、及びビニールチューブを間違えて使用すると危険が生じます。
フューエルホース／チューブ使用箇所に一般用チューブ、及びビニールチューブを使用したり、その逆の使用は絶対しないで、パーツリスト記載のバルク部品をサービスマニュアル及びバルク部品に同梱されている説明書に従って正しく使用して下さい。

KUMBO-JP.COM

B 12

●フューエルホース／チューブと一般用チューブ、及びビニールチューブのバルク部品番号の構成について

(例) 9 5 0 0 1 − 7 5 0 0 1 − 5 0 M

- バルク部品：バルク部品を表す。
- マーキングコード：（フューエルホース／チューブ及び一般用チューブ）
- 変更コード：（ビニールチューブ）
  - ・ナンバリングマーク及び変更順を示しますがバルク部品では0でナンバーなしです。
- 種類コード：
  - ・フューエルホース　5：ブレード内部で黒色
    - 2：ブレード外部で赤色（内径3mmのみ）
  - ・フューエルチューブ　6：黒色
    - 3：赤色（内径3mmのみ）
    - 4：灰色十赤線（内径3mmのみ）
  - ・一般用チューブ　1：灰色　2：灰色　3：黒色　5：黒色
  - ・ビニールチューブ　1：灰色　2：黒色　3：うす赤色　7：うす黒色　6：うす赤色
- 長さ：001：1m（標準）
  - 003：3m
  - 008：8m
- 内径コード：（フューエルホース／チューブ及び一般用チューブ）
  - 30：3.0mm
  - 35：3.5mm
  - 45：4.5mm
  - 50：5.0mm
  - 55：5.3mm. 5.5mm
  - 65：6.5mm
  - 70：7.0mm
  - 75：7.3mm. 7.5mm
  - 80：8.0mm
  - 11：11mm
  - 91：12mm（外径15）mm
  - 92：12mm（外径16）mm
  - 12：12mm（外径17）mm
  - 14：14mm
  - 17：17mm
- 内外径コード：（ビニールチューブ）
  - 01：内径2.9 外径6.8mm
  - 03：内径3 外径6 mm
  - 05：内径3.5 外径6.5mm
  - 07：内径4 外径7 mm
  - 08：内径4.5 外径6.5mm
  - 09：内径4.5 外径8 mm
  - 12：内径5 外径7 mm
  - 10：内径5 外径8 mm
  - 11：内径5 外径9 mm
  - 14：内径6 外径 9 mm
  - 17：内径7 外径 9 mm
  - 19：内径7 外径11 mm
  - 21：内径8 外径 9 mm
  - 23：内径8 外径12 mm
  - 25：内径9 外径11 mm
  - 27：内径9 外径13 mm
  - 33：内径10 外径14 mm
  - 36：内径11 外径13 mm
  - 37：内径11 外径15 mm
  - 38：内径12 外径13 mm
  - 39：内径12 外径14 mm
  - 40：内径12 外径16 mm
  - 43：内径13 外径15 mm
  - 45：内径14 外径18 mm
  - 50：内径16 外径19 mm
  - 55：内径17.5 外径20.5mm
  - 60：内径22 外径27 mm
- ホース／チューブのタイプ：1：フューエルホース／チューブ
  - 5：一般用チューブ
  - 3：ビニールチューブ

YUMBO-JP.COM

B 13

標準整備時間

点検整備に必要な作業時間の標準を示し、お店での適正な整備時間、料金の目安としていただくためのものです。
※標準整備時間はパーツリストのブロックに従い、各ブロック別に代表作業名（部品名）をあげ、その時間を0.1時間単位で表してあります。

1．標準整備時間について

- 標準整備時間
  - 正味作業時間
    - 取外し、分解、組立、取付け
    - 点検、調整、確認
    - 完成検査
  - 余裕時間
    - 故障診断時間
    - 段取準備時間
    - 作業関連時間
    - 作業の難易度

※余裕時間は機能別（作業ブロック）のランクにより系数を変更して計算してあります。

2．標準整備時間算出の条件

・工具、整備機器はホンダの指定するものを標準とします。（ハンドツールを原則とする）
・作業者はホンダ車の整備経験が３年程度。
・作業手順はホンダのサービスマニュアルに従っています。作業は１名で行ない、２名以上の場合は延時間で表示されています。

3．標準整備時間の範囲・内容

・整備時間は全て正常な状態で１個あたりの時間を算出してあります。事故車や特別装備車などは別料金となります。
・出張サービス、故障時の引取り、納車などの料金は別料金になります。
・代表部品名の下に●印で記載されている部品の整備時間は代表部品名の整備時間と同時間です。
・代表部品は整備作業の順序等に関係なく選ばれています。
・標準整備時間の前に＊印があるものはエンジンの脱着作業を必要とし、エンジン脱着時間を含んでおります。

4．整備時間の算出

計算しやすい十進法に読みかえてあります。従って表示されている整備時間の実時間は次のようになります。

標準整備時間	時間
0.3	18分
1.5	１時間30分

5．工賃の算出法

標準整備時間にそのまま賃率（時間当り工賃）をかけて工賃を算出する。

標準整備時間　×　賃率　＝　工賃

YUMBO-JP.COM

B 14

●標準整備時間の算出例

1．同時に２ヶ所以上修理を行う場合

～1　作業系統が全く別の場合

→それぞれの整備時間を加算する

例１

整　備　項　目	標準整備時間
シリンダーCOMP.	1.2
カバーCOMP.、R. クランクケース	0.7

整備時間　1.2＋0.7＝1.9

～2　作業系統が同じ場合

→最後の交換部品の作業整備時間とする

例２

整　備　項　目	標準整備時間
カバー、シリンダーヘッド	0.2
ピン、ピストン	1.2
クランクシャフトCOMP.	＊3.9

整備時間　3.9

～3　作業の一部が重複した場合

例３

整　備　項　目	標準整備時間
クランクシャフトCOMP.	＊3.9
ドラム、ギヤーシフト	＊3.7
クランクケース分割	＊3.5

クランクケース分割が重複作業

整備時間　(3.9＋3.7)－3.5＝4.1

2．作業名に記載されていない作業の算出

例４　プレート、クラッチの交換

整　備　項　目	標準整備時間
ディスク、クラッチフリクション（カンレンブヒン　フクム）	1.0

同一ブロック、同一作業内容の上記標準整備時間を使用する。

例５　カム、リヤーブレーキの交換

整　備　項　目	標準整備時間
パネル、リヤーブレーキ（カンレンブヒン　フクム）	0.5

同一ブロック、同一作業内容の上記標準整備時間を使用する。

●調整・清掃・脱着時間

整　備　項　目	標準整備時間	備　考
キャブレター分解調整	0.7	エンジン取付け後の調整含む
エンジン脱着	1.2	関連する点検・調整含む
クランクケース分割	＊3.5	エンジン脱着含む
キャブレターアイドリング	0.1	
キャブレターフロートレベル調整	0.3	
タペット隙間調整	0.4	１台分
点火時期点検	0.2	
クラッチ調整	0.1	レバー遊び調整含む
カムチェン調整	0.1	
フロントブレーキ調整	0.1	フロントブレーキシュー調整含まず
リヤーブレーキ調整	0.1	リヤーブレーキシュー調整含まず
ドライブチェン調整	0.1	
エアークリーナーエレメント清掃	0.2	
オイルフィルタースクリーンの清掃	0.6	

•外注加工費は別途請求とする。
（シリンダーボーリング、ブレーキドラム研磨等）

KUMBO-JP.COM

B 15

エンジン　グループ　　目 次

・イラスト内の見出し番号は本文イラストの見出し番号と異なる場合があります。

E－1　シリンダーヘッドカバー　D1

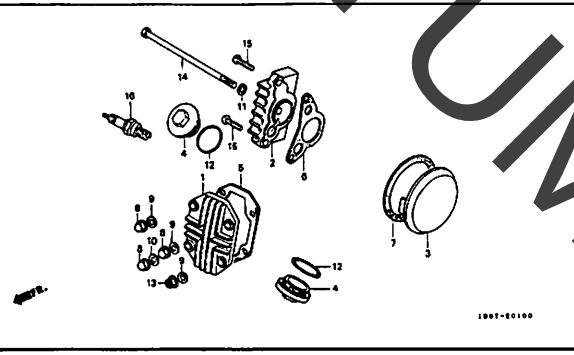

E－2　シリンダーヘッド　D2

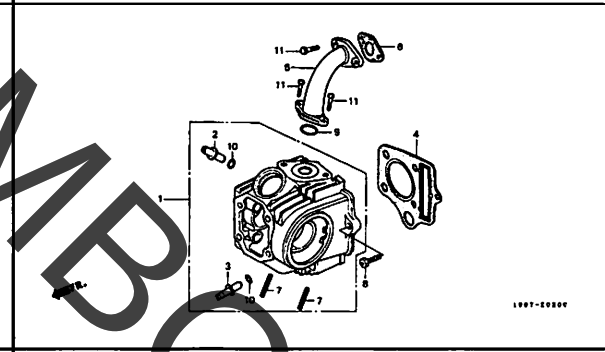

E－3　カムシャフト・バルブ　D3

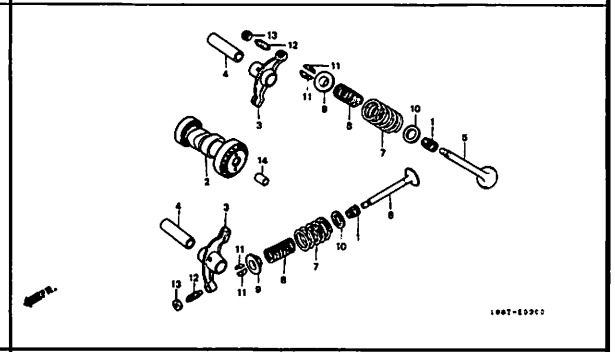

E－4　カムチェン・テンショナー　D4

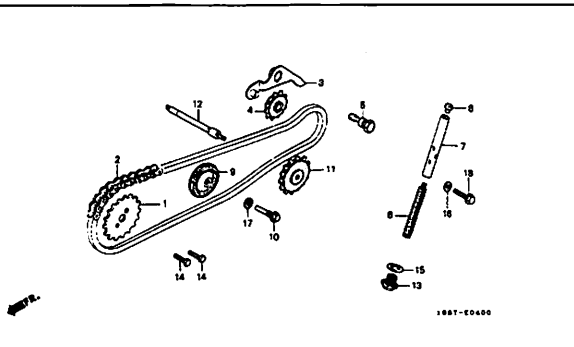

E－5　シリンダー　D5

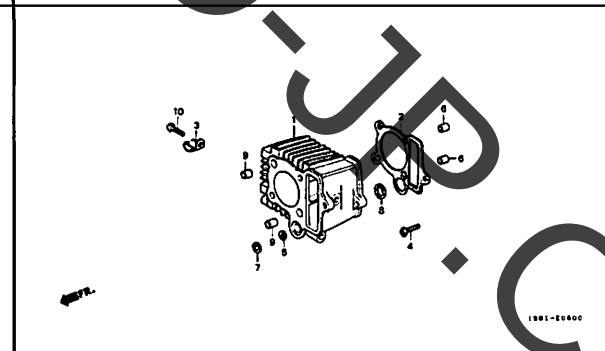

E－6　R．クランクケースカバー　D6

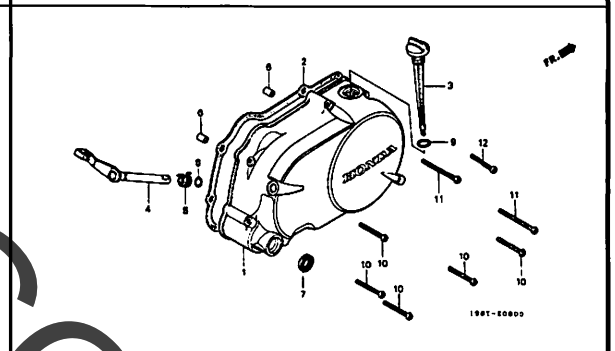

E－7　クラッチ　D7

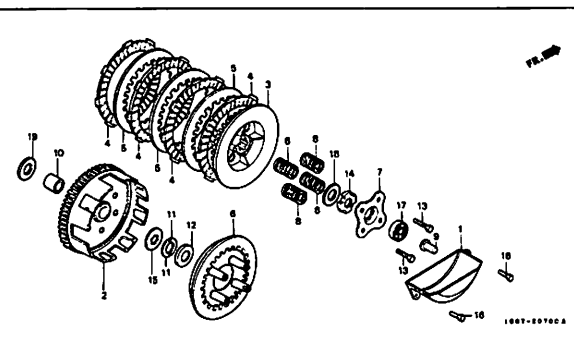

E－8　オイルポンプ・オイルフィルターローター　D8

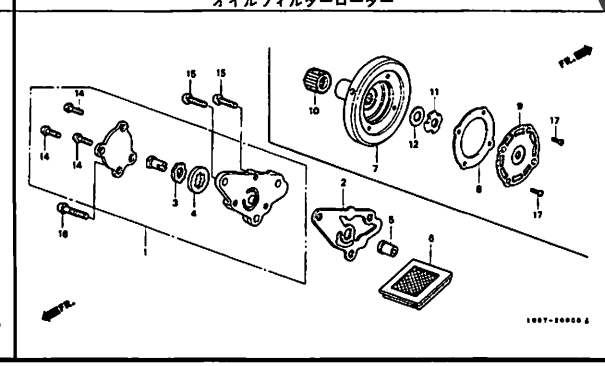

E－9　L．クランクケースカバー　D9

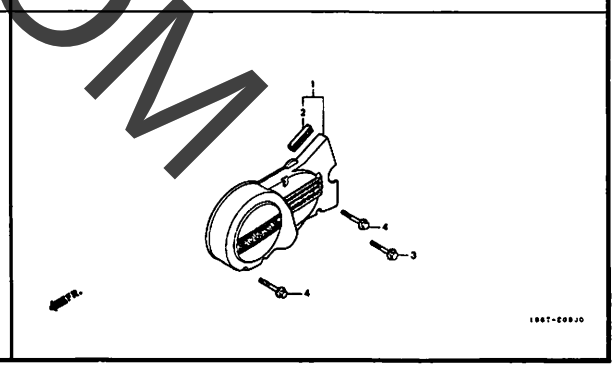

YUMBO-JP.COM

B 16

エンジン　グループ　目 次

・イラスト内の見出し番号は本文イラストの見出し番号と異なる場合があります。

E－10　ジェネレーター　D10

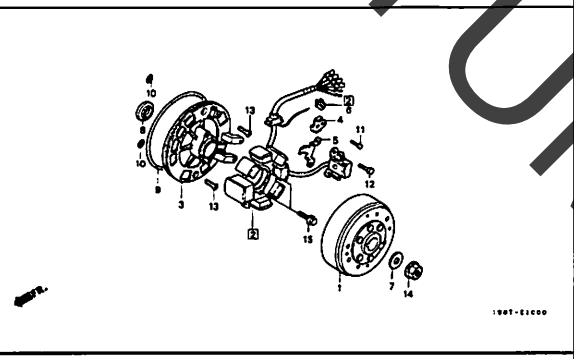

E－11　クランクケース　D11

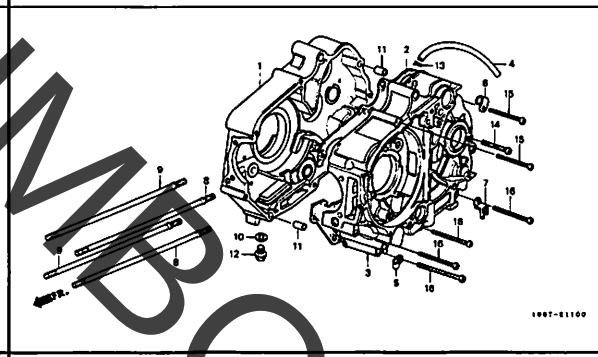

E－12　クランクシャフト・ピストン　D12

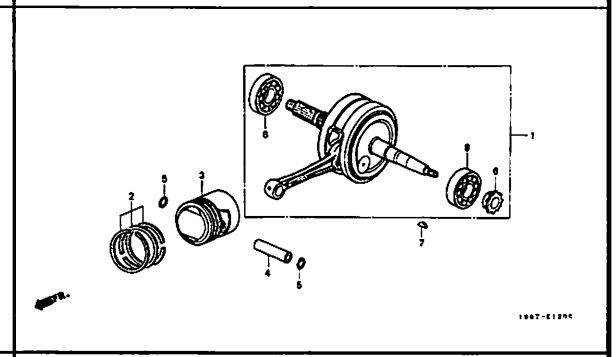

E－13　トランスミッション　D13

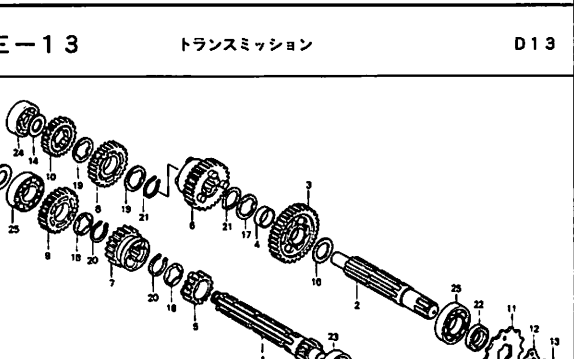

E－14　シフトフォーク・シフトドラム　D15

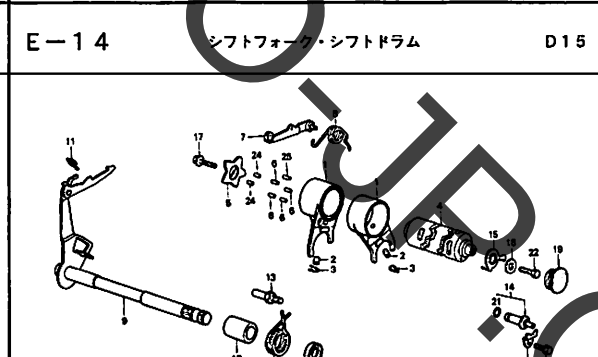

E－15　キックスタータースピンドル　D16

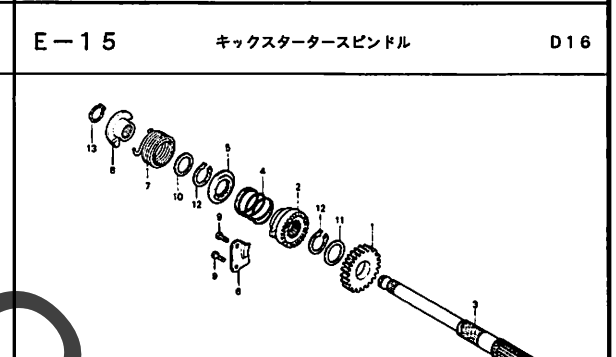

E－16　キャブレター　E1

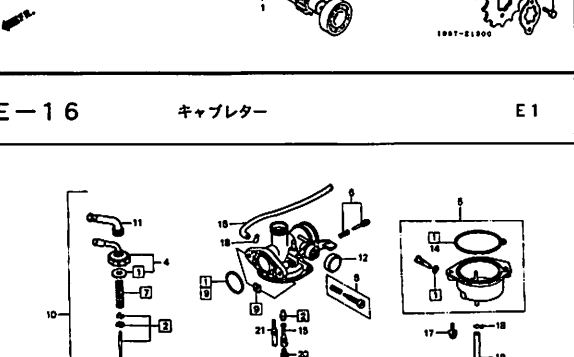

EOP－1　E2

EOP－2　E3

YUMBO-JP.COM

C 1

フレーム　グループ　目 次

・イラスト内の見出し番号は本文イラストの見出し番号と異なる場合があります。

F－1　ヘッドライト　F1

F－2　メーター　F2

F－3　ハンドルレバー・スイッチ・ケーブル　F3

F－4　ハンドルパイプ・トップブリッジ　F4

F－5　ステアリングステム　F5

F－6　フロントフェンダー　F6

F－7　フロントフォーク　F7

F－8　フロントブレーキパネル　F9

F－9　フロントホイール　F10

YUMBO-JP.COM

3

C 2

フレーム　グループ　　目 次

・イラスト内の見出し番号は本文イラストの見出し番号と異なる場合があります。

F－10　リヤーブレーキパネル　F12

F－11　リヤーホイール　F13

F－12　フューエルタンク　F15

F－13　シート　F16

F－14　サイドカバー　G1

F－15　エアークリーナー　G2

F－16　エキゾーストマフラー　G3

F－17　ペダル・キックスターターアーム・チェンジペダル　G4

F－18　ステップ　G5

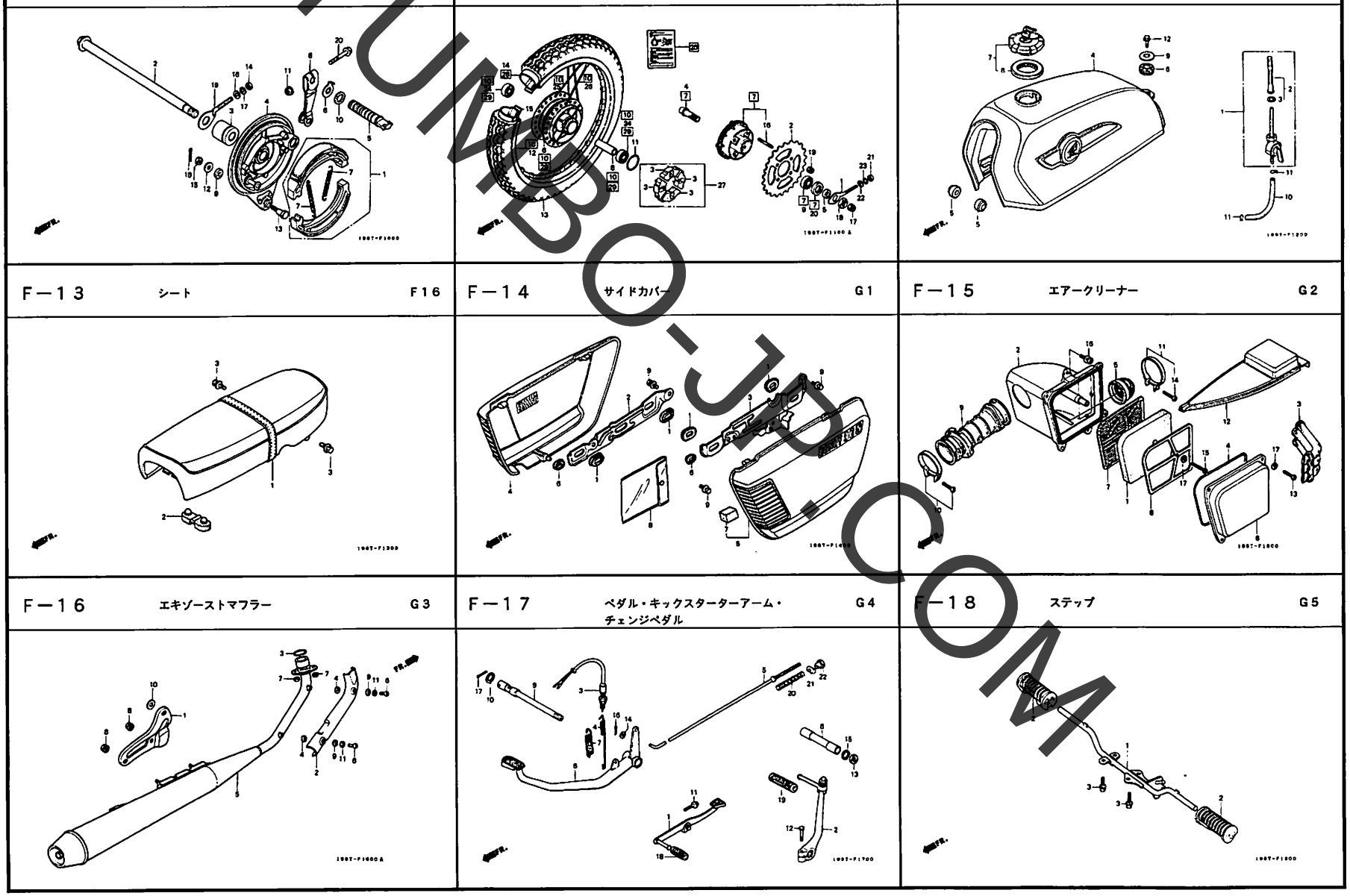

YUMBO-JP.COM

C 3

フレーム　グループ　　目 次

・イラスト内の見出し番号は本文イラストの見出し番号と異なる場合があります。

F－19　スタンド　G6

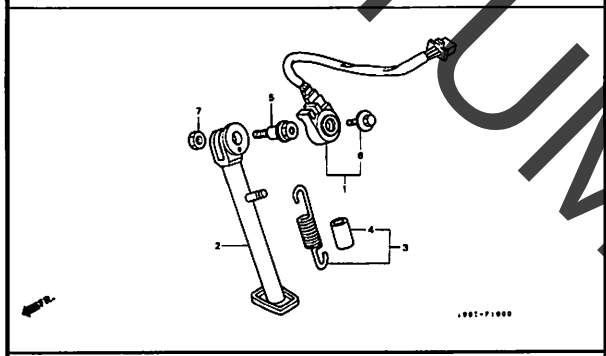

F－20　スウィングアーム・チェンケース　G7

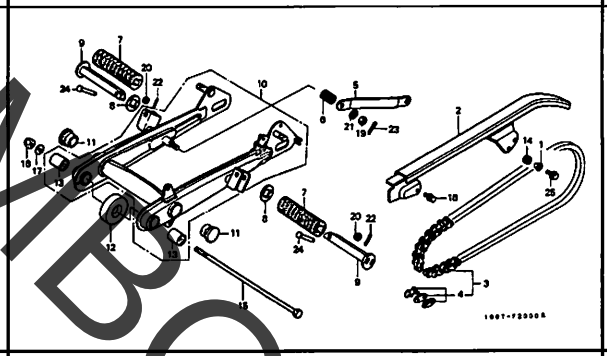

F－21　リヤークッション　G9

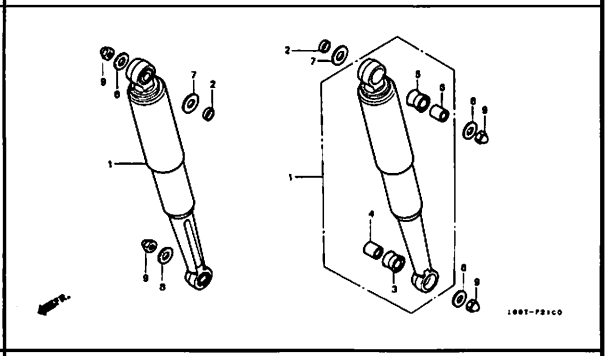

F－22　リヤーフェンダー　G10

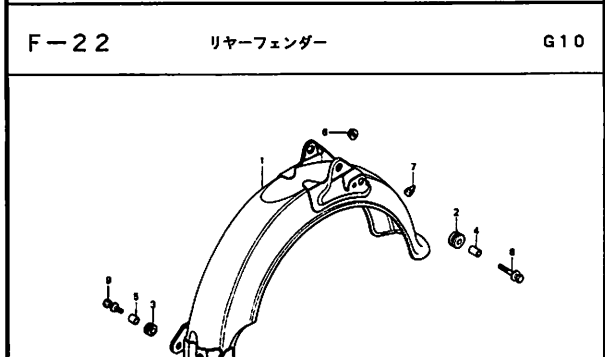

F－23　ウインカー　G11

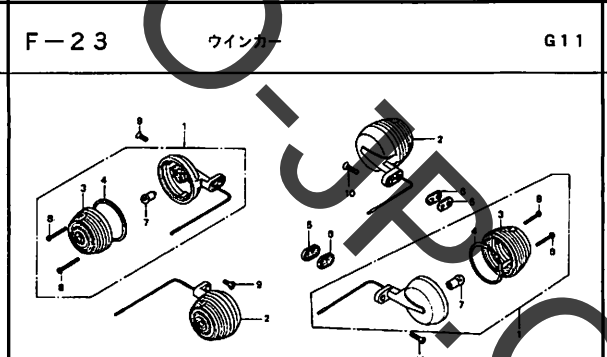

F－24　テールライト　G12

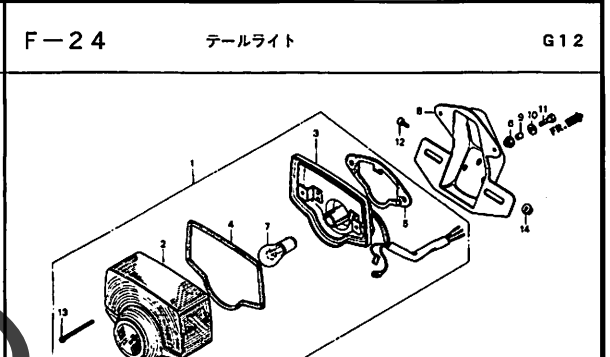

F－25　バッテリー　G13

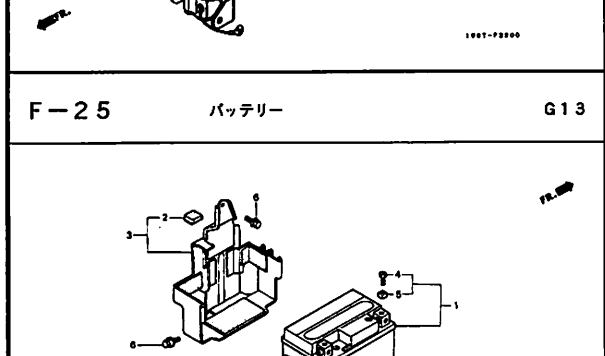

F－26　ワイヤーハーネス・イグニッションコイル　G14

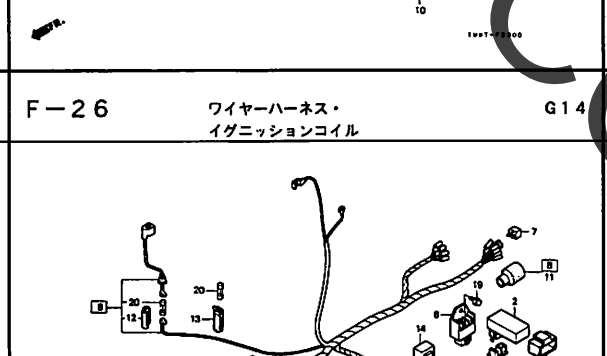

F－27　フレームボディ　G15

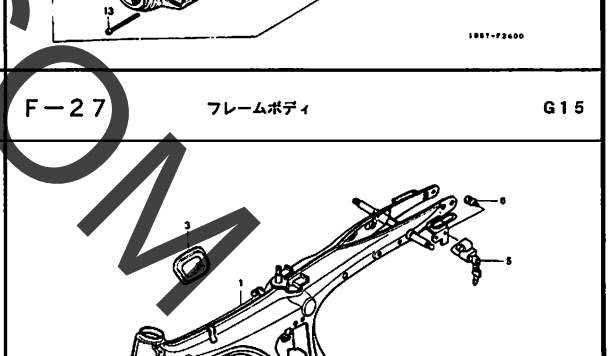

YUMBO-JP.COM

C 4

フレーム　グループ　　目 次

・イラスト内の見出し番号は本文イラストの見出し番号と異なる場合があります。

F－28　ツール　G16

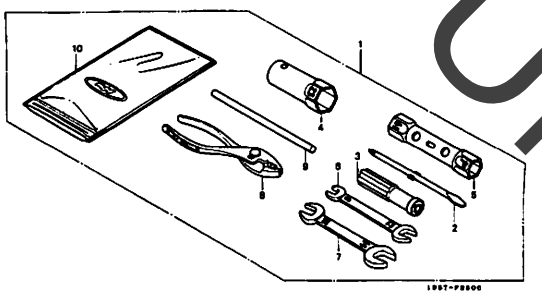

F－29　コーションラベル　H1

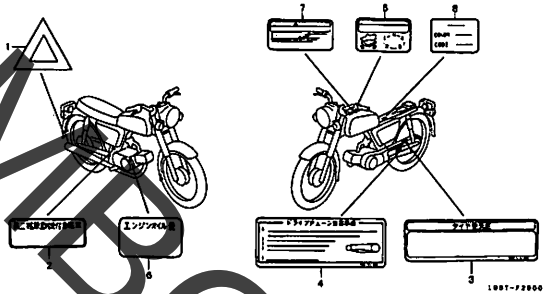

F－30　エンブレム・マーク（CD90S-T）　H2

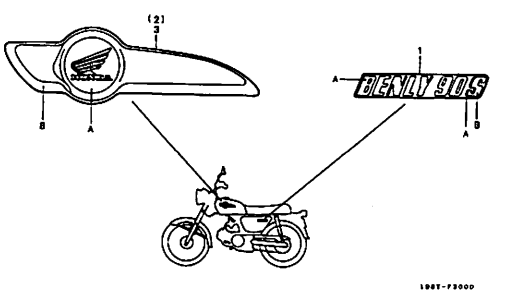

F－30－1　エンブレム・マーク（CD90S-W）　H3

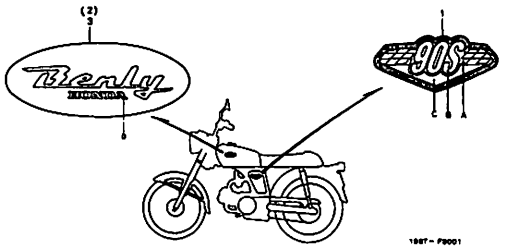

YUMBO-JP.COM

D 1

ブロックNO.

E-1

シリンダーヘッドカバー

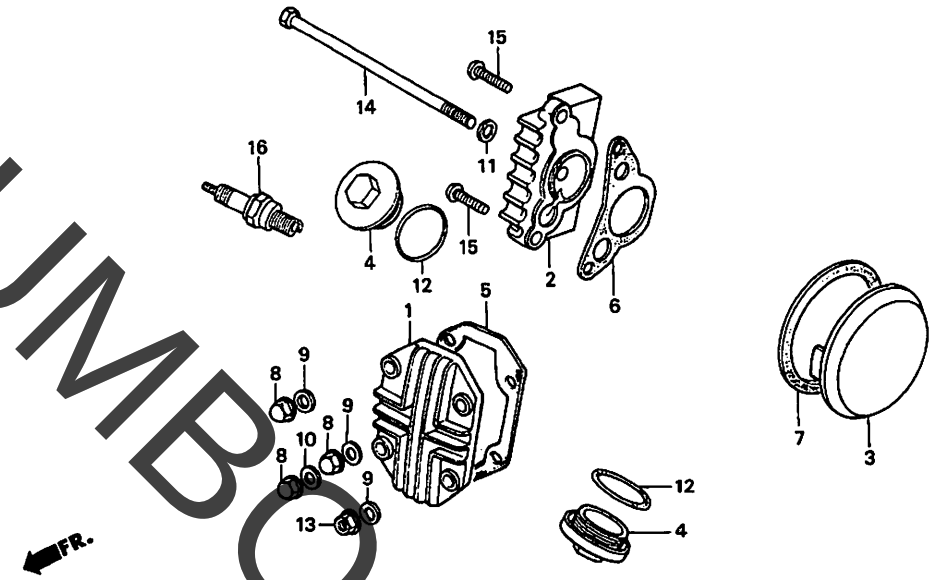

198T-E0100

整備項目	標準時間
カバー,シリンダーヘッド.....	0.2
.カバー,R.シリンダーヘッドサイド	
カバー,L.シリンダーヘッドサイド.....	0.1
.プラグ,スパーク	

見出番号	部品番号	部品名	希望小売価格	使用個数 CD90S T	W	適用号機 初号機	終号機	タイプ
1	12301-086-000	カバー,シリンダーヘッド.....	790	1	1			
2	12331-GB0-910	カバー,R.シリンダーヘッドサイド....	790	1	1			
3	12341-GB6-910	カバー,L.シリンダーヘッドサイド....	800	1	1			
4	12361-035-000	キャップ°,タヘ°ットアシヤスティングホール.	215	2	2			
5	12391-GW8-680	ガスケット,シリンダーヘッドカバー....	175	1	1			
6	12394-GW8-680	ガスケット,R.シリンダーヘッドサイド カバー	175	1	1			
7	12395-GW8-680	ガスケット,L.シリンダーヘッドサイド カバー	210	1	1			
8	90201-415-000	ナット,キャップ° 6MM.....	130	3	3			
9	90442-035-000	ワッシャー,シーリング 6MM.....	110	3	3			
10	90443-035-000	ワッシャーA,シーリング 6MM.....	95	1	1			
11	90461-357-000	ワッシャー,シーリング 6.5X12.....	230	1	1			
12	91302-001-020	Oリング 30.8MM.....	155	2	2			
13	94050-06000	ナット,フランジ 6MM.....	35	1	1			
14	95701-06110-00	ボルト,フランジ 6X110.....	90	1	1			
15	96001-06020-00	ボルト,フランジ 6X20.....	40	2	2			
16	98056-55718	プラグ,スパーク (CR5HSA)(NGK)	450	(1)	(1)			
	98056-55726	プラグ,スパーク (U16FSR-U) (DENSO)	450	(1)	(1)			
	98056-56718	プラグ,スパーク (CR6HSA)(NGK)	450	1	1			
	98056-56726	プラグ,スパーク (U20FSR-U) (DENSO)	450	1	1			
	98056-57718	プラグ,スパーク (CR7HSA)(NGK)	450	(1)	(1)			
	98056-57726	プラグ,スパーク (U22FSR-U) (DENSO)	450	(1)	(1)			

1998.01.10 D1

YUMBO-JP.COM

D 2

ブロックNO.

E-2

シリンダーヘッド

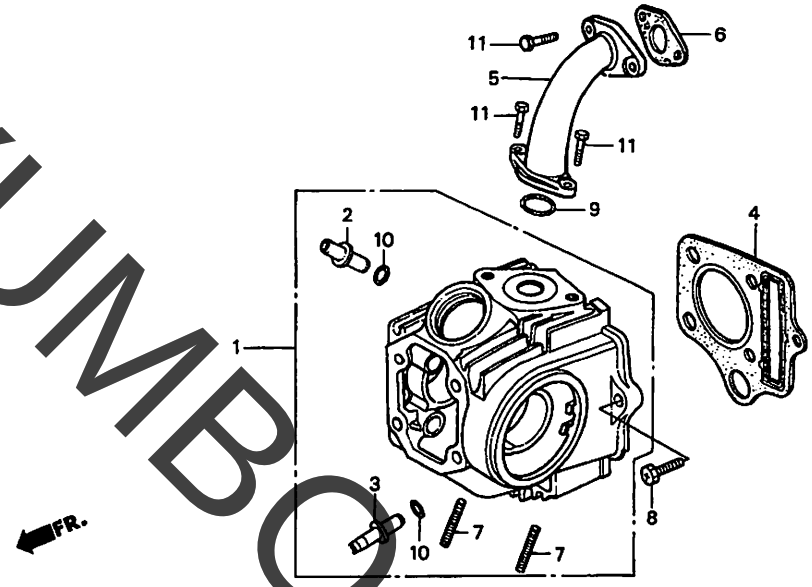

整備項目	標準時間	見出番号	部品番号	部品名	希望小売価格	使用個数 CD90S T	W	適用号機 初号機	終号機	タイプ
ﾍｯﾄﾞCOMP.,ｼﾘﾝﾀﾞｰ.....	1.6	1	12200-GB5-930	ﾍｯﾄﾞCOMP.,ｼﾘﾝﾀﾞｰ.....	10,900	1	1			
.ｶﾞｲﾄﾞ,ﾊﾞﾙﾌﾞ		2	12237-GB4-305	ｶﾞｲﾄﾞ,ｲﾝﾚｯﾄﾊﾞﾙﾌﾞ.....	570	1	1			
(ﾘｰﾏｼｭｳｾｲ ﾌｸﾑ)		3	12245-GB4-305	ｶﾞｲﾄﾞ,ｴｷｿﾞｰｽﾄﾊﾞﾙﾌﾞ.....	570	1	1			
(ｲﾂｺﾏｼ 0.3 ｶｻﾝ)		4	12251-GB5-811	ｶﾞｽｹｯﾄ,ｼﾘﾝﾀﾞｰﾍｯﾄﾞ.....	950	1	1			
(ﾊﾞﾙﾌﾞｼｭｳｾｲ ﾌｸﾏｽﾞ)		5	17111-198-710	ﾊﾟｲﾌﾟ,ｲﾝﾚｯﾄ.....	1,700	1	1			
(ｼｭｳｾｲｼﾞﾊ 0.2 ｸﾜｴﾙ)										
ｶﾞｽｹｯﾄ,ｼﾘﾝﾀﾞｰﾍｯﾄﾞ.....	0.9	6	17119-HF7-000	ｶﾞｽｹｯﾄ,ｲﾝﾚｯﾄﾊﾟｲﾌﾟ.....	270	1	1			
ﾊﾟｲﾌﾟ,ｲﾝﾚｯﾄ.....	0.2	7	90033-041-020	ﾎﾞﾙﾄ,ｽﾀｯﾄﾞ 6X32.....	100	2	2			
ﾎﾞﾙﾄ,ｽﾀｯﾄﾞ 6X32.....	0.3	8	90082-035-010	ﾎﾞﾙﾄ 6MM.....	100	1	1			
(ｲﾂｺﾏｼ 0.1 ｶｻﾝ)		9	91301-GK4-871	Oﾘﾝｸﾞ 27X2.0(ｱﾗｲ).....	120	1	1			
		10	91305-028-158	Oﾘﾝｸﾞ 9X1.6(ｱﾗｲ).....	130	2	2			
		11	96001-06025-00	ﾎﾞﾙﾄ,ﾌﾗﾝｼﾞ 6X25.....	50	4	4			

1998.01.10 D2

YUMBO-JP.COM

D 3

ブロックNO.

E-3

カムシャフト・バルブ

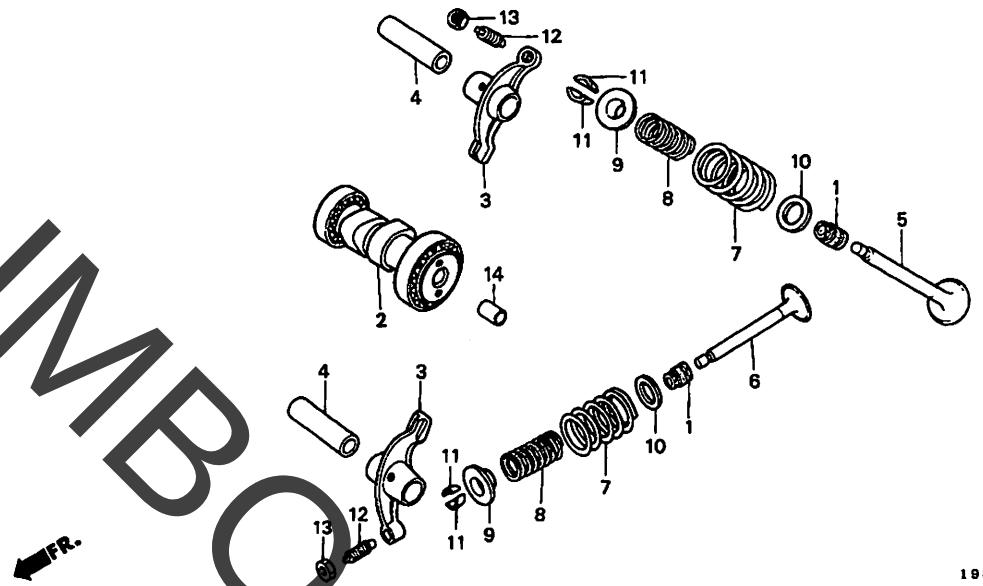

整備項目	標準時間
カムシャフトCOMP.....	0.6
アーム,バルブロッカー.....	1.3
(ニコデモトウシカン)	
バルブ.....	1.4
(イツコマシ 0.2 カサン)	
(バルブシートノ シユウセイ フクム)	
(バルブガイトノ コウカン フクマス)	
スプリング,バルブ.....	1.2
(イツコマシ 0.1 カサン)	
(カンレンブヒン フクム)	

見出番号	部品番号	部品名	希望小売価格	使用個数 CD90S T	W	適用号機 初号機	終号機	タイプ
1	12209-GB4-681	シール,バルブステム(NOK).....	260	2	2			
2	14100-GN5-900	カムシャフトCOMP.....	4,650	1	1			
3	14431-035-020	アーム,バルブロッカー.....	900	2	2			
4	14451-035-000	シャフト,バルブロッカーアーム.....	250	2	2			
5	14711-GN5-912	バルブ,インレット.....	1,050	1	-			
*	14711-GN5-913	バルブ,インレット.....	1,050	-	1			
6	14721-GF6-010	バルブ,エキゾースト.....	1,550	1	1			
7	14751-GF6-013	スプリング,バルブアウター (チユウオウハツシヨウ)	200	2	2			
8	14761-GF6-013	スプリング,バルブインナー (チユウオウハツシヨウ)	180	2	2			
9	14771-GB4-680	リテーナー,バルブスプリング.....	360	2	2			
10	14775-MA6-000	シート,バルブスプリングアウター.....	145	2	2			
11	14781-MA6-000	コツター,バルブ.....	155	4	4			
12	90012-333-000	スクリユー,タペツトアジヤステイング....	135	2	2			
13	90206-001-000	ナツト,タペツトアジヤステイング.....	110	2	2			
14	90702-GB6-910	ピン,ノツク 8X12.....	95	1	1			

YUMBO-JP.COM

D 4

ブロックNO.

E-4

カムチェン・テンショナー

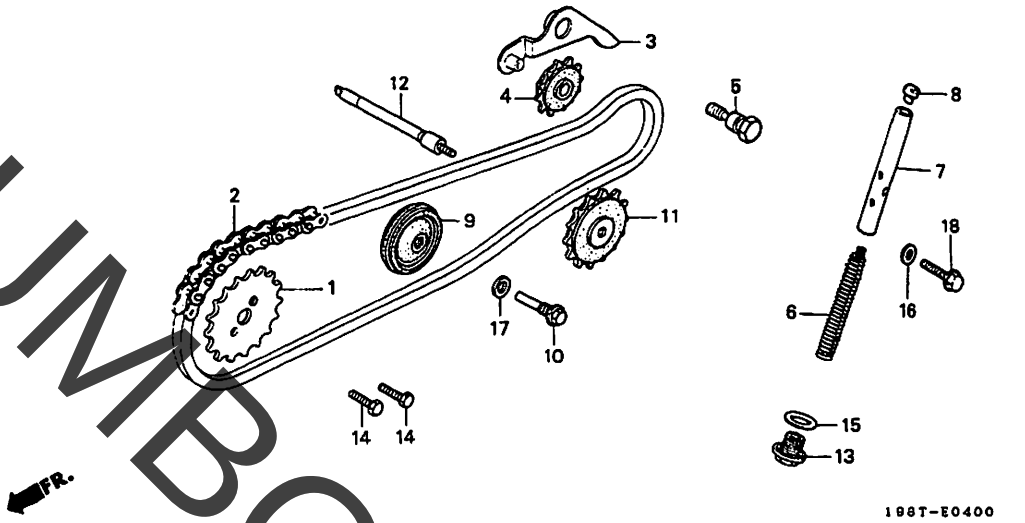

198TE0400

整備項目	標準時間	見出番号	部品番号	部品名	希望小売価格	使用個数 CD90S T	W	適用号機 初号機	終号機	タイプ
ｽﾌﾟﾛｹｯﾄ,ｶﾑ.....	0.4	1	14321-GB6-911	ｽﾌﾟﾛｹｯﾄ,ｶﾑ (28T).....	640	1	-			
.ｱｰﾑCOMP.,ｶﾑﾁｪﾝﾃﾝｼｮﾅｰ		*	14321-GBG-900	ｽﾌﾟﾛｹｯﾄ,ｶﾑ (28T).....	640	-	1			
.ﾛｰﾗｰ,ｶﾑﾁｪﾝﾃﾝｼｮﾅｰ		2	14401-178-003	ﾁｪﾝ,ｶﾑ (84L).....	1,300	1	1			
ﾁｪﾝ,ｶﾑ.....	1.4	3	14500-035-020	ｱｰﾑCOMP.,ｶﾑﾁｪﾝﾃﾝｼｮﾅｰ.....	590	1	1			
.ｽﾌﾟﾛｹｯﾄ,ｶﾑﾁｪﾝｶﾞｲﾄﾞ		4	14502-086-000	ﾛｰﾗｰ,ｶﾑﾁｪﾝﾃﾝｼｮﾅｰ.....	360	1	1			
.ｽﾋﾟﾝﾄﾞﾙ,ｶﾑﾁｪﾝｶﾞｲﾄﾞｽﾌﾟﾛｹｯﾄ		5	14531-035-000	ﾋﾟﾎﾞｯﾄ,ｶﾑﾁｪﾝﾃﾝｼｮﾅｰ.....	165	1	1			
ﾛｯﾄﾞCOMP.,ｶﾑﾁｪﾝﾃﾝｼｮﾅｰ										
ﾌﾟｯｼｭ.....	0.3	6	14541-GB4-681	ｽﾌﾟﾘﾝｸﾞ,ｶﾑﾁｪﾝﾃﾝｼｮﾅｰ.....	165	1	1			
ﾛｰﾗｰCOMP.,ｶﾑﾁｪﾝｶﾞｲﾄﾞ.....	1.0	7	14550-GB0-911	ﾛｯﾄﾞCOMP.,ｶﾑﾁｪﾝﾃﾝｼｮﾅｰ						
				ﾌﾟｯｼｭ	890	1	1			
		8	14566-086-030	ﾍﾞｯﾄﾞ,ｶﾑﾁｪﾝﾃﾝｼｮﾅｰﾌﾟｯｼｭﾛｯﾄﾞ	100	1	1			
		9	14610-086-013	ﾛｰﾗｰCOMP.,ｶﾑﾁｪﾝｶﾞｲﾄﾞ.....	620	1	-			
		*	14610-086-010	ﾛｰﾗｰCOMP.,ｶﾑﾁｪﾝｶﾞｲﾄﾞ.....	620	-	1			
		10	14615-035-010	ﾋﾟﾝ,ｶﾑﾁｪﾝｶﾞｲﾄﾞﾛｰﾗｰ.....	145	1	1			
		11	14670-035-030	ｽﾌﾟﾛｹｯﾄ,ｶﾑﾁｪﾝｶﾞｲﾄﾞ (25T).	1,000	1	1			
		12	14675-178-000	ｽﾋﾟﾝﾄﾞﾙ,ｶﾑﾁｪﾝｶﾞｲﾄﾞｽﾌﾟﾛｹｯﾄ	720	1	1			
		13	90081-035-000	ﾎﾞﾙﾄ,ｼｰﾘﾝｸﾞ 14MM.....	230	1	1			
		14	90083-GB6-911	ﾎﾞﾙﾄ,ﾉﾂｸﾞ 5MM.....	100	2	2			
		15	90441-035-000	ﾜｯｼｬｰ,ｼｰﾘﾝｸﾞ 14MM.....	110	1	1			
		16	90461-357-000	ﾜｯｼｬｰ,ｼｰﾘﾝｸﾞ 6.5X12.....	230	1	1			
		17	90481-035-000	ﾜｯｼｬｰ 8MM.....	90	1	1			
		18	95701-06018-00	ﾎﾞﾙﾄ,ﾌﾗﾝｼﾞ 6X18.....	35	1	1			

1998.01.10 D4

YUMBO-JP.COM

D 5

ブロックNO.

E-5

シリンダー

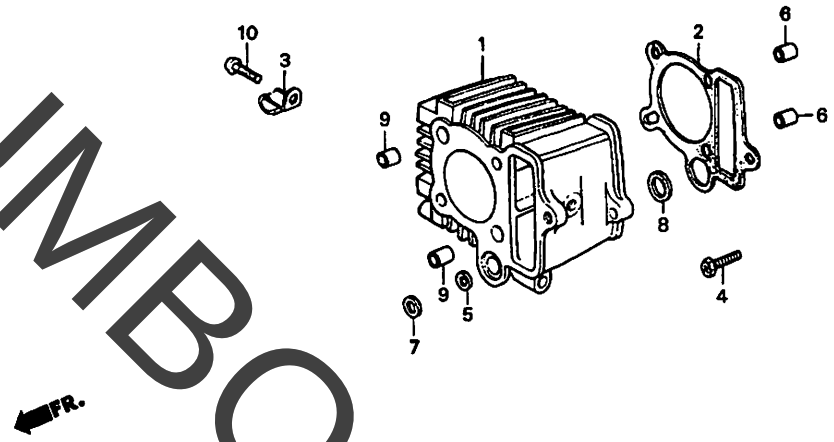

整備項目	標準時間	見出番号	部品番号	部品名	希望小売価格	使用個数 CD90S T	W	適用号機 初号機	終号機	タイプ
シリンダー	1.2	1	12101-198-750	シリンダー	8,500	1	1			
ガスケット,シリンダー	1.1	2	12191-GW8-681	ガスケット,シリンダー	275	1	1			
		3	32906-061-000	クリップ°,ハイテンシヨンコード	190	1	1			
		4	90082-035-010	ボルト 6MM	100	1	1			
		5	90603-GB0-911	カラー 14.8MM	90	1	1			
		6	90702-GB6-910	ピン,ノック 8X12	95	2	2			
		7	91301-GB0-911	Oリング 14.5MM	255	1	1			
		8	91303-035-000	パッキン,ラバー 16MM	215	1	1			
		9	94301-08140	ピン,ノック 8X14	60	2	2			
		10	96001-06020-00	ボルト,フランジ 6X20	40	1	1			

YUMBO-JP.COM

D 6

ブロックNO.

E-6

R.クランクケースカバー

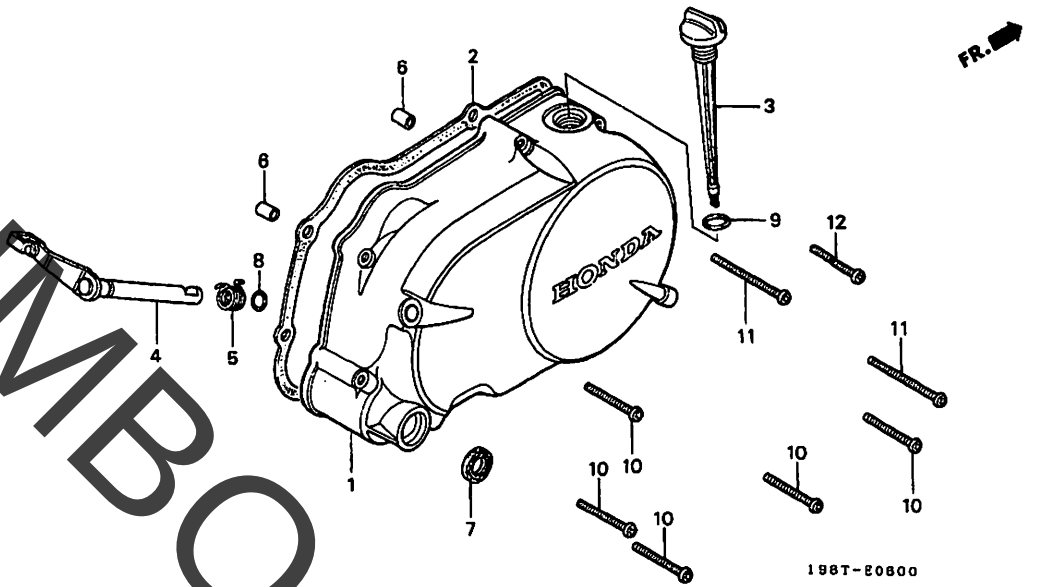

整備項目	標準時間	見出番号	部品番号	部品名	希望小売価格	使用個数 CD90S T	W	適用号機 初号機	終号機	タイプ
ｶﾊﾞｰCOMP.,R.ｸﾗﾝｸｹｰｽ.....	0.7	1	11330-198-690	ｶﾊﾞｰCOMP.,R.ｸﾗﾝｸｹｰｽ.....	7,900	1	1			
.ﾚﾊﾞｰCOMP.,ｸﾗﾂﾁ		2	11394-GW8-680	ｶﾞｽｹｯﾄ,R.ｸﾗﾝｸｹｰｽｶﾊﾞｰ.....	470	1	1			
(ｶﾝﾚﾝﾌﾞﾋﾝ ﾌｸﾑ)		3	15651-198-000	ｹｰｰｼﾞ,ｵｲﾙﾚﾍﾞﾙ.....	390	1	1			
ｶﾞｽｹｯﾄ,R.ｸﾗﾝｸｹｰｽｶﾊﾞｰ.....	0.6	4	22810-198-000	ﾚﾊﾞｰCOMP.,ｸﾗﾂﾁ.....	1,200	1	1			
.ｵｲﾙｼｰﾙ 13.8X24X5		5	22815-166-000	ｽﾌﾟﾘﾝｸﾞ,ｸﾗﾂﾁﾚﾊﾞｰ.....	135	1	1			
		6	90702-GB6-910	ﾋﾟﾝ,ﾉｯｸ 8X12.....	95	2	2			
		7	91202-302-010	ｵｲﾙｼｰﾙ 13.8X24X5.....	200	1	1			
		8	91303-719-000	Oﾘﾝｸﾞ 9MM.....	110	1	1			
		9	91307-035-000	Oﾘﾝｸﾞ 18X3.....	175	1	1			
		10	96001-06040-00	ﾎﾞﾙﾄ,ﾌﾗﾝｼﾞ 6X40.....	50	5	5			
		11	96001-06065-00	ﾎﾞﾙﾄ,ﾌﾗﾝｼﾞ 6X65.....	60	2	2			
		12	96001-06080-00	ﾎﾞﾙﾄ,ﾌﾗﾝｼﾞ 6X80.....	60	1	1			

1998.01.10 D6

YUMBO-JP.COM

D 7

ブロックNO.

E-7

クラッチ

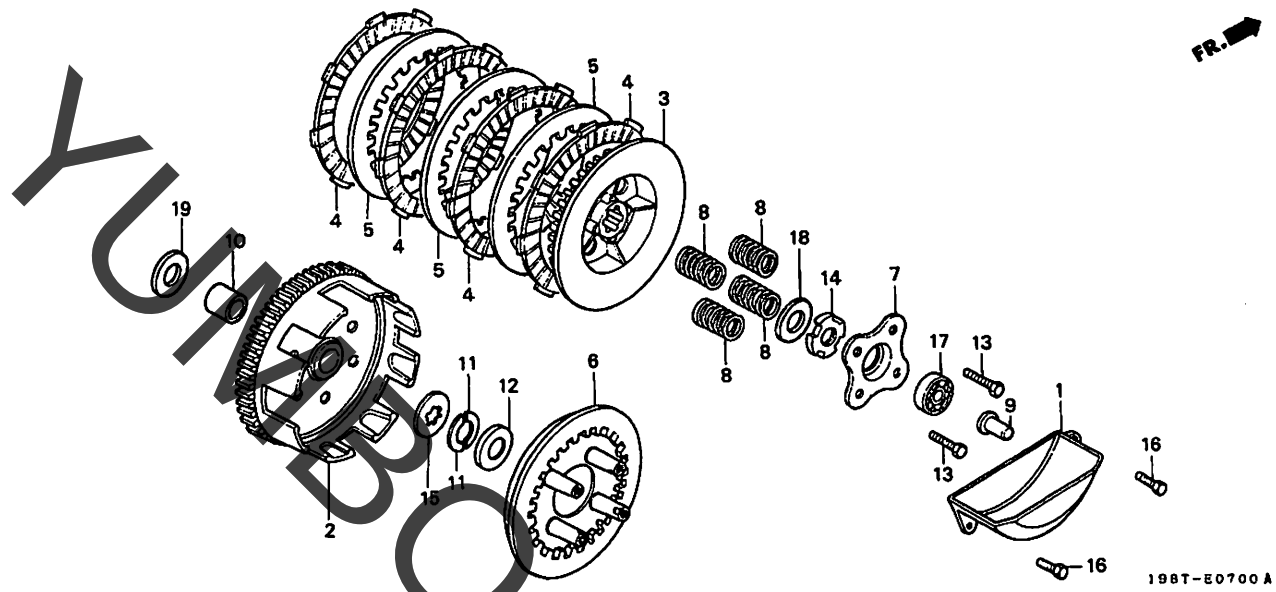

整備項目	標準時間	見出番号	部品番号	部品名	希望小売価格	使用個数 CD90S T	W	適用号機 初号機	終号機	タイプ
ﾌﾟﾚｰﾄ,ｵｲﾙｾﾊﾟﾚｰﾀｰ.....	0.6	1	15661-198-000	ﾌﾟﾚｰﾄ,ｵｲﾙｾﾊﾟﾚｰﾀｰ.....	720	1	1			
.ﾛｯﾄﾞ,ｸﾗｯﾁﾘﾌﾀｰ		2	22100-198-020	ｱｳﾀｰCOMP.,ｸﾗｯﾁ.....	9,200	1	1			
ｱｳﾀｰCOMP.,ｸﾗｯﾁ.....	1.0	3	22121-198-900	ｾﾝﾀｰ,ｸﾗｯﾁ.....	2,000	1	1			
.ｾﾝﾀｰ,ｸﾗｯﾁ		4	22201-GF6-000	ﾃﾞｲｽｸ,ｸﾗｯﾁﾌﾘｸｼｮﾝ.....	740	4	4			
.ﾃﾞｲｽｸ,ｸﾗｯﾁﾌﾘｸｼｮﾝ		5	22311-107-000	ﾌﾟﾚｰﾄ,ｸﾗｯﾁ.....	350	3	3			
(ｶﾝﾚﾝﾌﾞﾋﾝ ﾌｸﾑ)										
(ﾆｺｲｼﾞｮｳﾃﾞﾓ ﾄﾞｳｼﾞｶﾝ)		6	22350-115-020	ﾌﾟﾚｰﾄ,ｸﾗｯﾁﾌﾟﾚｽｼｬｰ.....	1,200	1	1			
.ﾌﾟﾚｰﾄ,ｸﾗｯﾁﾌﾟﾚｽｼｬｰ		7	22361-GN8-920	ﾌﾟﾚｰﾄ,ｸﾗｯﾁﾘﾌﾀｰ.....	600	1	1			
ﾌﾟﾚｰﾄ,ｸﾗｯﾁﾘﾌﾀｰ.....	0.7	8	22401-198-710	ｽﾌﾟﾘﾝｸﾞ,ｸﾗｯﾁ.....	145	4	4			
.ｽﾌﾟﾘﾝｸﾞ,ｸﾗｯﾁ		9	22847-166-000	ﾛｯﾄﾞ,ｸﾗｯﾁﾘﾌﾀｰ.....	300	1	1			
(ﾆｺｲｼﾞｮｳﾃﾞﾓ ﾄﾞｳｼﾞｶﾝ)		10	23112-198-010	ｶﾗｰ,ﾄﾞﾘﾌﾞﾝｷﾞﾔｰ.....	390	1	1			
		11	23216-GF6-000	ｺﾂﾀｰ,ﾒｲﾝｼｬﾌﾄ.....	120	2	2			
		12	23217-GF6-000	ｾﾂﾄﾘﾝｸﾞ,ﾒｲﾝｼｬﾌﾄｺﾂﾀｰ.....	175	1	1			
		13	90050-357-000	ﾎﾞﾙﾄ,ｽﾍﾟｼｬﾙﾌﾗﾝｼﾞ 6X22....	175	4	4			
		14	90231-198-000	ﾅｯﾄB,ﾛｯｸ 14MM.....	155	1	1			
		15	90461-GF6-000	ﾜｯｼｬｰ,ｽﾌﾟﾗｲﾝ 17MM.....	120	1	1			
		16	92101-06020-0A	ﾎﾞﾙﾄ,6ｶｸ 6X20.....	30	2	2			
		17	96100-60000-00	ﾍﾞｱﾘﾝｸﾞ,ﾗｼﾞｱﾙﾎﾞｰﾙ 6000...	320	1	1			
		18	90432-086-000	ﾜｯｼｬｰB,ﾛｯｸ.....	235	1	1			
		19	90451-198-000	ﾜｯｼｬｰ,ｽﾗｽﾄ 17MM.....	110	1	1			

YUMBO-JP.COM

D 8

ブロックNO.

E-8

オイルポンプ・
オイルフィルターローター

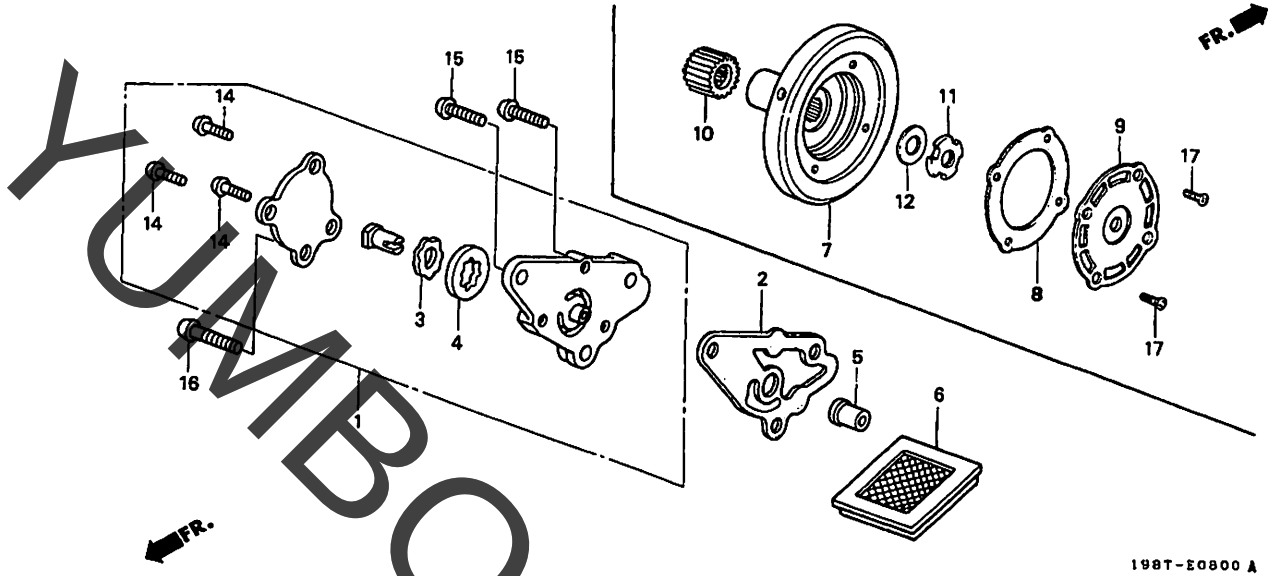

整備項目	標準時間
ポンプASSY.,オイル	1.0
(カンレンブヒン フクム)	
スクリーン,オイルフイルター	0.6
ローター,オイルフイルター	0.8
.キヤー,プライマリートライブ	
カバー,オイルフイルターローター	0.7

見出番号	部品番号	部品名	希望小売価格	使用個数 CD90S T	W	適用号機 初号機	終号機	タイプ
1	15100-GBG-931	ポンプASSY.,オイル (ヤマダ)	1,500	1	1			
2	15119-178-000	カスケット,オイルポンプボデイ	130	1	1			
3	15331-GF6-000	ローター,オイルポンプインナー	320	1	1			
4	15332-GF6-000	ローター,オイルポンプアウター	380	1	1			
5	15384-178-000	ピボツト,オイルポンプ	200	1	1			
6	15421-035-010	スクリーン,オイルフイルター	220	1	1			
7	15431-198-000	ローター,オイルフイルター	1,700	1	1			
8	15439-198-690	カスケット,オイルフイルターローター	155	1	1			
9	15441-198-000	カバー,オイルフイルターローター	960	1	1			
10	23121-198-000	キヤー,プライマリートライブ (17T)	1,450	1	1			
11	90231-087-010	ナット,ロック 14MM	165	1	1			
12	90432-086-000	ワッシヤーB,ロック	235	1	1			
14	93500-05010-0A	スクリユー,パン 5X10	25	3	3			
15	93500-06016-0A	スクリユー,パン 6X16	30	2	2			
16	93500-06022-0A	スクリユー,パン 6X22	35	1	1			
17	93600-05012-0A	スクリユー,フラット 5X12	25	4	4			

YUMBO-JP.COM

D 9

ブロックNO.

E-9

L.クランクケースカバー

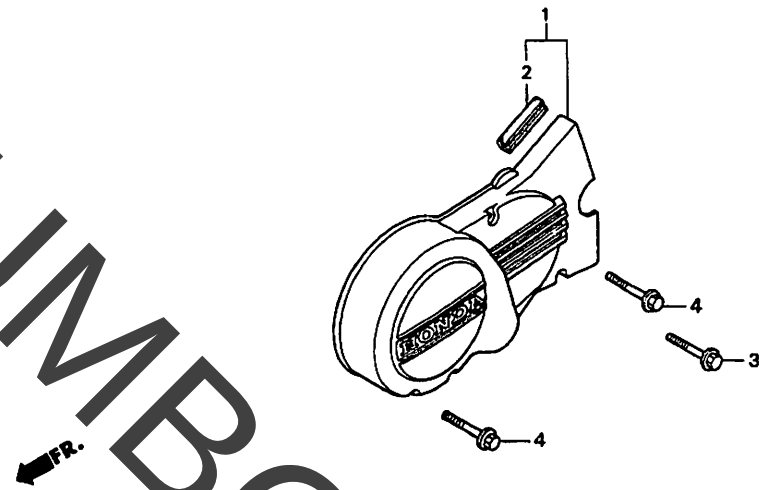

198T-E0900

198TE0900

整備項目	標準時間	見出番号	部品番号	部品名	希望小売価格	使用個数 CD90S T	W	適用号機 初号機	終号機	タイプ
カバーCOMP.,L.クランクケース.....	0.1	1	11340-198-690	カバーCOMP.,L.クランクケース.....	3,600	1	1			
		2	11345-198-000	ラバー,ノイズアレスター.....	130	1	1			
		3	96001-06028-00	ボルト,フランジ 6X28.....	50	1	1			
		4	96001-06035-00	ボルト,フランジ 6X35.....	50	2	2			

1998.01.10 D9

YUMBO-JP.COM

D 10

ブロックNO.

E-10

ジェネレーター

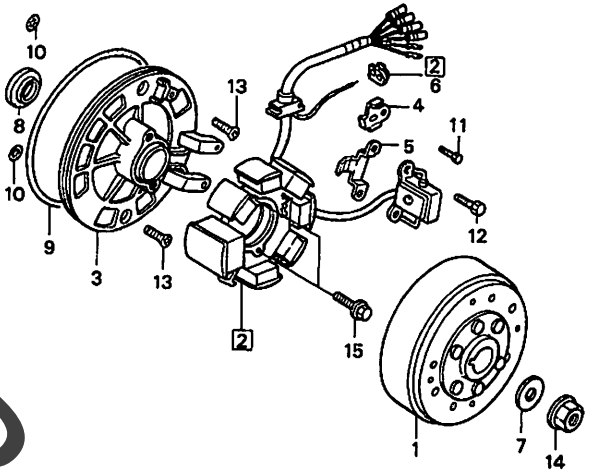

198T-E1000

198TE1000

整備項目	標準時間
フライホイールCOMP.....	0.3
.オイルシール 18.9X30X5	
.Oリング 107X2	
ステーターCOMP.....	0.5
ベース,ステーター.....	0.4

見出番号	部品番号	部品名	希望小売価格	使用個数 CD90S T	W	適用号機 初号機	終号機	タイプ
1	31110-GT0-008	フライホイールCOMP. (ミツハシ).....	7,000	1	1			
[2]	31120-198-711	ステーターCOMP. (ミツハシ).....	6,800	1	1			
	31120-198-713	ステーターCOMP. (DENSO).....	6,800	1	-			
3	31131-GS9-020	ベース,ステーター.....	1,400	1	1			
4	32961-GS9-010	クランパー,A.C.ジェネレーターコード..	110	1	1			
5	32962-GS9-000	クランパー,パルサーコード.....	145	1	1			
6	32981-GB4-770	クロメット,ニュートラルスイッチコード....	150	1	1			
7	90410-HC4-000	ワッシャー 10MM.....	130	1	1			
8	91202-GE0-003	オイルシール 18.9X30X5(NOK)....	265	1	1			
	91202-GE0-015	オイルシール 18.9X30X5(アライ)....	265	1	1			
9	91301-035-003	Oリング 107X2(アライ).....	220	1	1			
10	91317-171-003	Oリング 6X1.7(アライ).....	125	2	2			
11	93301-05006-0H	ボルト,6カク 5X6.....	25	1	1			
12	93301-05010-0H	ボルト,6カク 5X10.....	25	2	2			
13	93600-06016-0A	スクリュー,フラット 6X16.....	30	2	2			
14	94050-10000	ナット,フランジ 10MM.....	50	1	1			
15	96001-06022-00	ボルト,フランジ 6X22.....	50	2	2			

YUMBO-JP.COM

D 11

ブロックNO.

E-11

クランクケース

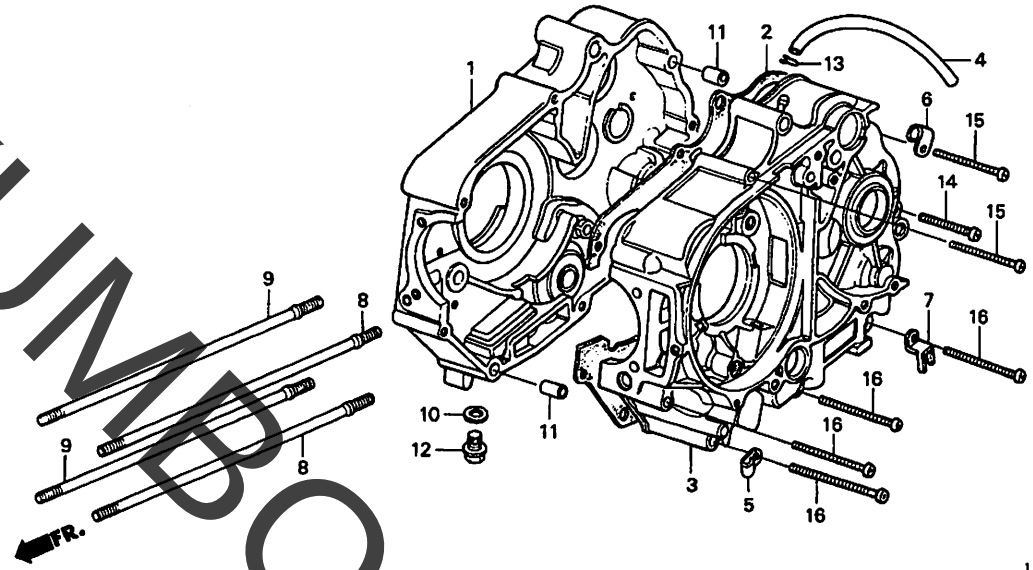

整備項目	標準時間
クランクケースCOMP., R.....	*3.9
ｶﾞｽｹｯﾄ,クランクケース.....	*3.5
クランクケースCOMP., L.....	*4.3
ﾎﾞﾙﾄ,ｼﾘﾝﾀﾞｰｽﾀｯﾄﾞ.....	1.1
(ｲﾂｺﾏｼ 0.1 ｶｻﾝ)	

見出番号	部品番号	部品名	希望小売価格	使用個数 CD90S T	使用個数 CD90S W	適用号機 初号機	適用号機 終号機	タイプ
1	11100-GB6-911	クランクケースCOMP., R.....	10,700	1	1			
2	11191-GW8-680	ｶﾞｽｹｯﾄ,クランクｹｰｽ.....	590	1	1			
3	11200-198-710	クランクケースCOMP., L.....	14,000	1	1			
4	15761-171-010	ﾁｭｰﾌﾞ,ﾌﾞﾘｰｻﾞｰ 5X220.....	300	1	1			
5	16236-045-010	ｸﾗﾝﾌﾟ,ｵｰﾊﾞｰﾌﾛｰﾊﾟｲﾌﾟ.....	145	1	1			
6	16236-171-000	ｸﾗﾝﾊﾟｰ,ﾁｭｰﾌﾞ.....	130	1	1			
7	32964-GK8-000	ｸﾗﾝﾌﾟ,ｺｰﾄﾞ.....	125	1	1			
8	90031-198-000	ﾎﾞﾙﾄ,ｼﾘﾝﾀﾞｰｽﾀｯﾄﾞ 6X194.5.	220	2	2			
9	90032-198-000	ﾎﾞﾙﾄ,ｼﾘﾝﾀﾞｰｽﾀｯﾄﾞ 6X202...	245	2	2			
10	90407-259-000	ﾊﾟｯｷﾝ,ﾄﾞﾚﾝｺｯｸ 12.5X20....	60	1	1			
11	90704-035-000	ﾋﾟﾝA,ﾉｯｸ 10X14.....	130	2	2			
12	92800-12000	ﾎﾞﾙﾄ,ﾄﾞﾚﾝﾌﾟﾗｸﾞ 12MM.....	90	1	1			
13	95002-50000	ｸﾘｯﾌﾟ,ﾁｭｰﾌﾞ (C9).....	25	1	1			
14	96001-06050-00	ﾎﾞﾙﾄ,ﾌﾗﾝｼﾞ 6X50.....	55	1	1			
15	96001-06060-00	ﾎﾞﾙﾄ,ﾌﾗﾝｼﾞ 6X60.....	55	2	2			
16	96001-06065-00	ﾎﾞﾙﾄ,ﾌﾗﾝｼﾞ 6X65.....	60	4	4			

YUMBO-JP.COM

D 12

ブロックNO.

E-12

クランクシャフト・ピストン

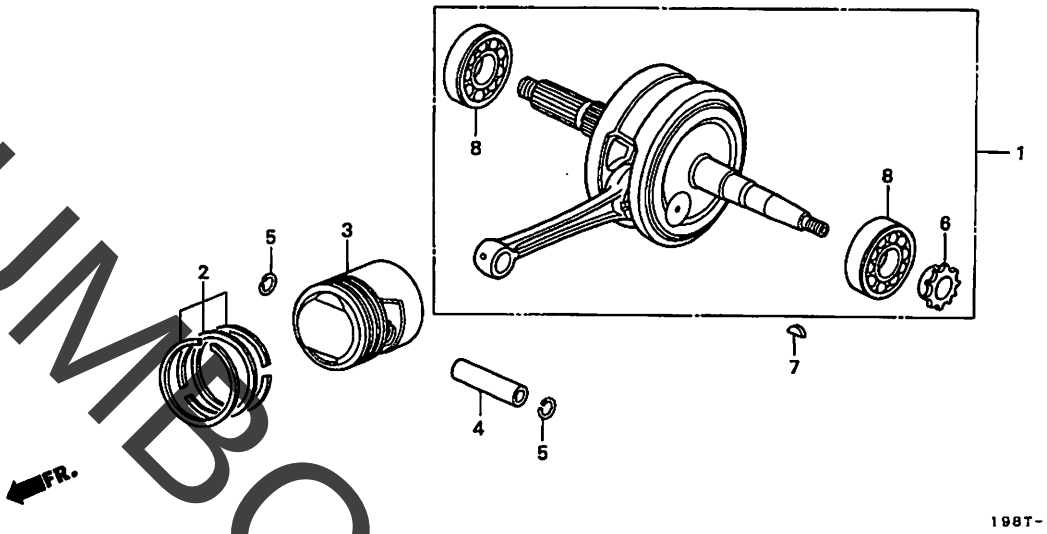

整備項目	標準時間
クランクシャフトCOMP.....	*3.9
リング゛セット,ピ゜ストン.....	1.3
.ピ゜ストン	
ピ゜ン,ピ゜ストン.....	1.2
ヘ゛アリング゛,ラジ゛アルボ゛ール 6304.....	*4.1
(イツコマシ 0.2 カサン)	

見出番号	部品番号	部品名	希望小売価格	使用個数 CD90S T	W	適用号機 初号機	終号機	タイプ
1	13000-198-710	クランクシャフトCOMP.....	20,200	1	1			
2	13011-GT0-305	リング゛セット,ピ゜ストン (STD.)(リケン)	1,400	1	1			
	13012-GT0-305	リング゛セット,ピ゜ストン (0.25)(リケン)	1,400	(1)	(1)			
	13013-GT0-305	リング゛セット,ピ゜ストン (0.50)(リケン)	1,400	(1)	(1)			
	13014-GT0-305	リング゛セット,ピ゜ストン (0.75)(リケン)	1,400	(1)	(1)			
	13015-GT0-305	リング゛セット,ピ゜ストン (1.00)(リケン)	1,400	(1)	(1)			
3	13101-GT0-000	ピ゜ストン (STD.).....	1,650	1	1			
	13102-GT0-305	ピ゜ストン (0.25).....	1,650	(1)	(1)			
	13103-GT0-305	ピ゜ストン (0.50).....	1,650	(1)	(1)			
	13104-GT0-305	ピ゜ストン (0.75).....	1,650	(1)	(1)			
	13105-GT0-305	ピ゜ストン (1.00).....	1,650	(1)	(1)			
4	13111-GB0-910	ピ゜ン,ピ゜ストン.....	290	1	1			
5	13115-001-000	クリツフ゜,ピ゜ストンピ゜ン.....	80	2	2			
6	14311-035-000	スフ゜ロケツト,タイミング゛ (14T).....	550	1	1			
7	90741-003-010	キー,ウツト゛ラフ 4MM.....	185	1	1			
8	91001-GF6-004	ヘ゛アリング゛,ラジ゛アルボ゛ール 6304...	690	2	2			

YUMBO-JP.COM

D 13

ブロックNO.

E-13

トランスミッション

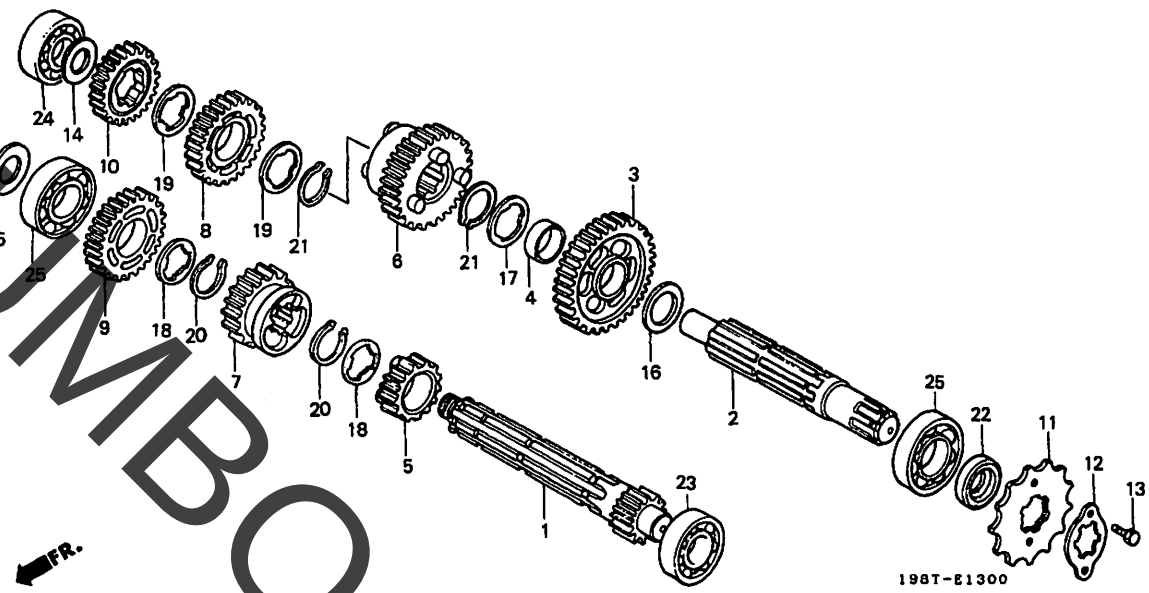

整備項目	標準時間	見出番号	部品番号	部品名	希望小売価格	使用個数 CD90S T	W	適用号機 初号機	終号機	タイプ
ﾒｲﾝｼｬﾌﾄ,ﾄﾗﾝｽﾐｯｼｮﾝ.....	*3.7	1	23211-198-710	ﾒｲﾝｼｬﾌﾄ,ﾄﾗﾝｽﾐｯｼｮﾝ (12T)..	3,950	1	1			
(ｶﾝﾚﾝﾌﾞﾋﾝ ﾌｸﾑ)		2	23221-198-710	ｶｳﾝﾀｰｼｬﾌﾄ,ﾄﾗﾝｽﾐｯｼｮﾝ.....	3,300	1	1			
.ｶｳﾝﾀｰｼｬﾌﾄ,ﾄﾗﾝｽﾐｯｼｮﾝ		3	23421-GN5-910	ｷﾞﾔｰ,ｶｳﾝﾀｰｼｬﾌﾄﾛｰ (34T)...	2,000	1	1			
(ｶﾝﾚﾝﾌﾞﾋﾝ ﾌｸﾑ)		4	23422-GB4-770	ﾌﾞｯｼｭ 20X9.....	470	1	1			
(ｲﾁﾀﾞｲｾｲﾋﾞﾉﾊﾞｱｲﾜ 3.9 ﾄｽﾙ)		5	23431-GF6-000	ｷﾞﾔｰ,ﾒｲﾝｼｬﾌﾄｾｶﾝﾄﾞ (17T)..	1,450	1	-			
ｽﾌﾟﾛｹｯﾄ,ﾄﾞﾗｲﾌﾞ.....	0.2	*	23431-GN5-910	ｷﾞﾔｰ,ﾒｲﾝｼｬﾌﾄｾｶﾝﾄﾞ (17T)..	1,450	-	1			
		6	23441-GB4-770	ｷﾞﾔｰ,ｶｳﾝﾀｰｼｬﾌﾄｾｶﾝﾄﾞ (29T)	2,650	1	1			
		7	23451-GK4-761	ｷﾞﾔｰ,ﾒｲﾝｼｬﾌﾄｻｰﾄﾞ (21T)...	1,550	1	1			
		8	23461-GK4-762	ｷﾞﾔｰ,ｶｳﾝﾀｰｼｬﾌﾄｻｰﾄﾞ (26T).	1,500	1	1			
		9	23471-198-710	ｷﾞﾔｰ,ﾒｲﾝｼｬﾌﾄﾌｫｰｽ (23T)...	1,750	1	1			
		10	23481-198-710	ｷﾞﾔｰ,ｶｳﾝﾀｰｼｬﾌﾄﾌｫｰｽ (24T).	1,550	1	1			
		11	23801-GB5-930	ｽﾌﾟﾛｹｯﾄ,ﾄﾞﾗｲﾌﾞ (14T).....	1,900	1	1			
		12	23802-040-000	ﾌﾟﾚｰﾄ,ﾄﾞﾗｲﾌﾞｽﾌﾟﾛｹｯﾄ ﾌｲｷｼﾝｸﾞ	100	1	1			
		13	90084-041-000	ﾎﾞﾙﾄ,ﾄﾞﾗｲﾌﾞｽﾌﾟﾛｹｯﾄﾌｲｷｼﾝｸﾞ	110	2	2			
		14	90451-GF6-000	ﾜｯｼｬｰ,ｽﾗｽﾄ 12MM.....	100	1	1			
		15	90451-198-000	ﾜｯｼｬｰ,ｽﾗｽﾄ 17MM.....	110	1	1			
		16	90452-GB4-770	ﾜｯｼｬｰ,ｽﾗｽﾄ 17MM.....	130	1	1			
		17	90461-GB4-770	ﾜｯｼｬｰ,ｽﾌﾟﾗｲﾝ.....	120	1	1			
		18	90461-035-000	ﾜｯｼｬｰ,ｽﾌﾟﾗｲﾝ 17MM.....	130	2	2			
		19	90461-459-010	ﾜｯｼｬｰ,ｽﾌﾟﾗｲﾝ 20MM.....	150	2	2			
		20	90601-001-000	ｻｰｸﾘｯﾌﾟ,ｴｷｽﾀｰﾅﾙ 17MM.....	90	2	2			
		21	90601-459-000	ｻｰｸﾘｯﾌﾟ 20MM.....	145	2	2			
		22	91203-GB5-761	ｵｲﾙｼｰﾙ 17X29X5(NOK).....	240	1	1			
		23	96100-60010-00	ﾍﾞｱﾘﾝｸﾞ,ﾗｼﾞｱﾙﾎﾞｰﾙ 6001...	390	1	1			

1998.01.10 D13

YUMBO-JP.COM

D 14

ブロックNO.

E-13

トランスミッション

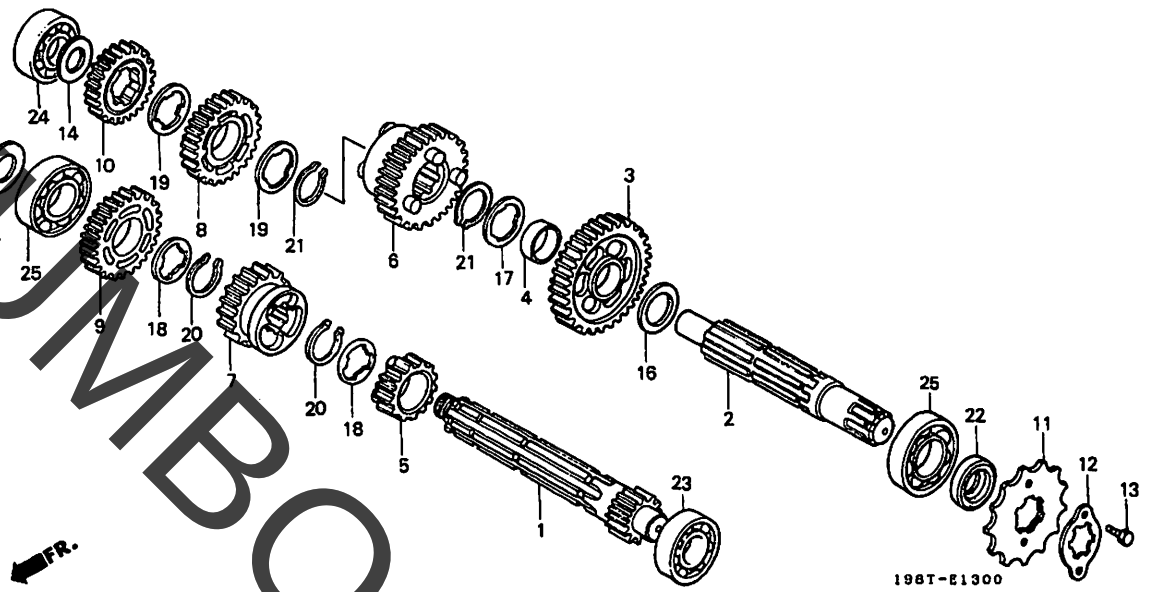

整備項目	標準時間	見出番号	部品番号	部品名	希望小売価格	使用個数 CD90S T	使用個数 CD90S W	適用号機 初号機	適用号機 終号機	タイプ
		24	96100-62010-00	ﾍﾞｱﾘﾝｸﾞ,ﾗｼﾞｱﾙﾎﾞｰﾙ 6201...	300	1	1			
		25	96100-62030-00	ﾍﾞｱﾘﾝｸﾞ,ﾗｼﾞｱﾙﾎﾞｰﾙ 6203...	410	2	2			

YUMBO-JP.COM

D 15

ブロックNO.

E-14

シフトフォーク・シフトドラム

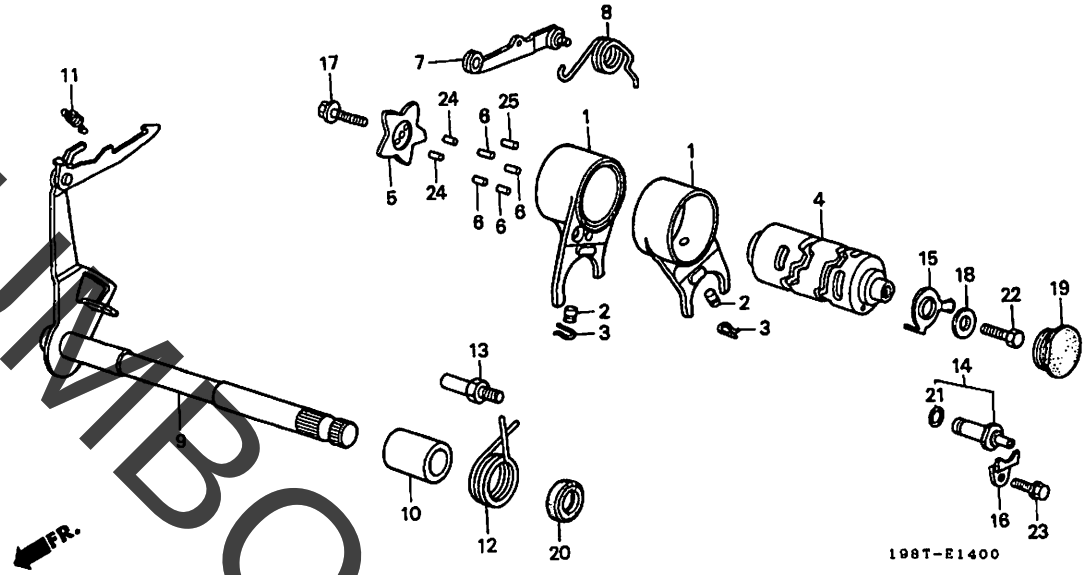

198TE1400

整備項目	標準時間	見出番号	部品番号	部品名	希望小売価格	使用個数 CD90S T	W	適用号機 初号機	終号機	タイプ
ﾌｫｰｸ,ｷﾞﾔｰｼﾌﾄ.....	*3.7	1	24211-GB4-770	ﾌｫｰｸ,ｷﾞﾔｰｼﾌﾄ.....	2,000	2	2			
(ﾆｺﾃﾞﾓﾄﾞｳｼﾞｶﾝ)		2	24261-121-741	ﾋﾟﾝ,ｷﾞﾔｰｼﾌﾄﾌｫｰｸｶﾞｲﾄﾞ....	110	2	2			
.ﾄﾞﾗﾑ,ｷﾞﾔｰｼﾌﾄ		3	24263-028-000	ｸﾘｯﾌﾟ,ｷﾞﾔｰｼﾌﾄﾌｫｰｸｶﾞｲﾄﾞﾋﾟﾝ	100	2	2			
ﾌﾟﾚｰﾄ,ｷﾞﾔｰｼﾌﾄﾄﾞﾗﾑｽﾄｯﾊﾟｰ.....	1.0	4	24301-GB4-771	ﾄﾞﾗﾑ,ｷﾞﾔｰｼﾌﾄ.....	2,350	1	1			
.ｱｰﾑCOMP.,ｼﾌﾄﾄﾞﾗﾑｽﾄｯﾊﾟｰ		5	24411-GB4-771	ﾌﾟﾚｰﾄ,ｷﾞﾔｰｼﾌﾄﾄﾞﾗﾑｽﾄｯﾊﾟｰ..	320	1	1			
(ｶﾝﾚﾝﾌﾞﾋﾝ ﾌｸﾑ)										
ｽﾋﾟﾝﾄﾞﾙCOMP.,ｷﾞﾔｰｼﾌﾄ.....	1.1	6	24421-200-000	ﾋﾟﾝ,ｷﾞﾔｰｼﾌﾄﾄﾞﾗﾑ.....	215	4	4			
(ｶﾝﾚﾝﾌﾞﾋﾝ ﾌｸﾑ)		7	24430-GB4-772	ｱｰﾑCOMP.,ｼﾌﾄﾄﾞﾗﾑｽﾄｯﾊﾟｰ..	410	1	1			
ｺﾝﾀｸﾄASSY.,ﾆｭｰﾄﾗﾙｽｲｯﾁ.....	0.2	8	24435-GB4-772	ｽﾌﾟﾘﾝｸﾞ,ｷﾞﾔｰｼﾌﾄﾄﾞﾗﾑｽﾄｯﾊﾟｰ	100	1	1			
		9	24610-GF6-030	ｽﾋﾟﾝﾄﾞﾙCOMP.,ｷﾞﾔｰｼﾌﾄ.....	2,350	1	1			
		10	24639-035-000	ｶﾗｰ 12.2MM.....	190	1	1			
		11	24641-041-000	ｽﾌﾟﾘﾝｸﾞ,ｷﾞﾔｰｼﾌﾄｱｰﾑ.....	130	1	1			
		12	24651-035-000	ｽﾌﾟﾘﾝｸﾞ,ｷﾞﾔｰｼﾌﾄﾘﾀｰﾝ.....	240	1	1			
		13	24652-035-000	ﾋﾟﾝ,ｼﾌﾄﾘﾀｰﾝｽﾌﾟﾘﾝｸﾞ.....	185	1	1			
		14	35750-001-020	ｺﾝﾀｸﾄASSY.,ﾆｭｰﾄﾗﾙｽｲｯﾁ....	275	1	1			
		15	35753-035-010	ﾛｰﾀｰ,ﾆｭｰﾄﾗﾙｽｲｯﾁ.....	165	1	1			
		16	35755-001-020	ﾌﾟﾚｰﾄ,ｺﾝﾀｸﾄﾌｲｷｼﾝｸﾞ.....	90	1	1			
		17	90071-171-010	ﾎﾞﾙﾄ,ﾉﾂｸ 6MM.....	100	1	1			
		18	90417-041-000	ﾜｯｼｬｰ,ｷﾞﾔｰｼﾌﾄﾄﾞﾗﾑｻｲﾄﾞ....	90	1	1			
		19	90801-035-000	ﾌﾟﾗｸﾞ,ﾗﾊﾞｰ 19MM.....	110	1	1			
		20	91208-KB4-671	ｵｲﾙｼｰﾙ 11.6X24X10(ｱﾗｲ)...	210	1	1			
		21	91312-107-000	Oﾘﾝｸﾞ 7X1.7.....	100	1	1			
		22	92101-06016-0A	ﾎﾞﾙﾄ,6ｶｸ 6X16.....	30	1	1			
		23	96001-06012-00	ﾎﾞﾙﾄ,ﾌﾗﾝｼﾞ 6X12.....	40	1	1			
		24	96220-30085	ﾛｰﾗｰ 3X8.5.....	15	2	2			
		25	96220-40100	ﾛｰﾗｰ 4X10.....	15	1	1			

1998.01.10 D15

YUMBO-JP.COM

D 16

ブロックNO.

E-15

キックスタータースピンドル

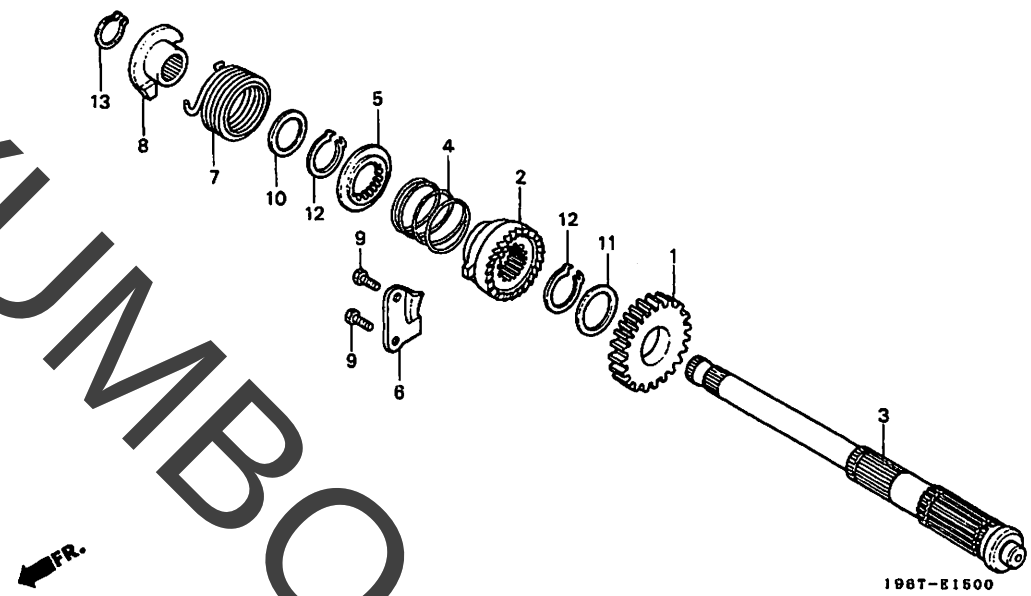

198TE1500

整備項目	標準時間	見出番号	部品番号	部品名	希望小売価格	使用個数 CD90S T	W	適用号機 初号機	終号機	タイプ
ｽﾋﾟﾝﾄﾞﾙ,ｷｯｸｽﾀｰﾀｰ.....	*3.6	1	28211-178-000	ﾋﾟﾆｵﾝ,ｷｯｸｽﾀｰﾀｰ (22T).....	1,550	1	1			
(ｶﾝﾚﾝﾌﾞﾋﾝ ﾌｸﾑ)		2	28221-198-010	ﾗﾁｪｯﾄ,ｷｯｸｽﾀｰﾀｰ.....	1,550	1	1			
ｽﾌﾟﾘﾝｸﾞ,ｷｯｸｽﾀｰﾀｰ.....	1.0	3	28251-GF6-000	ｽﾋﾟﾝﾄﾞﾙ,ｷｯｸｽﾀｰﾀｰ.....	2,450	1	1			
(ｶﾝﾚﾝﾌﾞﾋﾝ ﾌｸﾑ)		4	28253-397-000	ｽﾌﾟﾘﾝｸﾞ,ｷｯｸｽﾀｰﾀｰﾗﾁｪｯﾄ....	180	1	1			
		5	28254-198-740	ﾘﾃｰﾅｰ,ﾗﾁｪｯﾄｽﾌﾟﾘﾝｸﾞ.....	290	1	1			
		6	28256-198-000	ﾌﾟﾚｰﾄ,ﾗﾁｪｯﾄｶﾞｲﾄﾞ.....	165	1	1			
		7	28261-198-000	ｽﾌﾟﾘﾝｸﾞ,ｷｯｸｽﾀｰﾀｰ.....	350	1	1			
		8	28262-198-010	ﾘﾃｰﾅｰ,ｷｯｸｽﾌﾟﾘﾝｸﾞ.....	450	1	-			
		*	28262-198-690	ﾘﾃｰﾅｰ,ｷｯｸｽﾌﾟﾘﾝｸﾞ.....	450	-	1			
		9	90101-198-000	ﾎﾞﾙﾄ,ｼｰﾘﾝｸﾞ 6X20.....	100	2	2			
		10	90452-115-000	ﾜｯｼｬｰ 17MM.....	105	1	1			
		11	90454-107-000	ﾜｯｼｬｰ,ｽﾗｽﾄ 20MM.....	100	1	1			
		12	90605-200-000	ｾｯﾄﾘﾝｸﾞ 20MM.....	125	2	2			
		13	94510-16000	ｻｰｸﾘｯﾌﾟ,ｴｷｽﾀｰﾅﾙ 16MM.....	35	1	1			

1998.01.10 D16

YUMBO-JP.COM

E 1

ブロックNO.

E-16

キャブレター

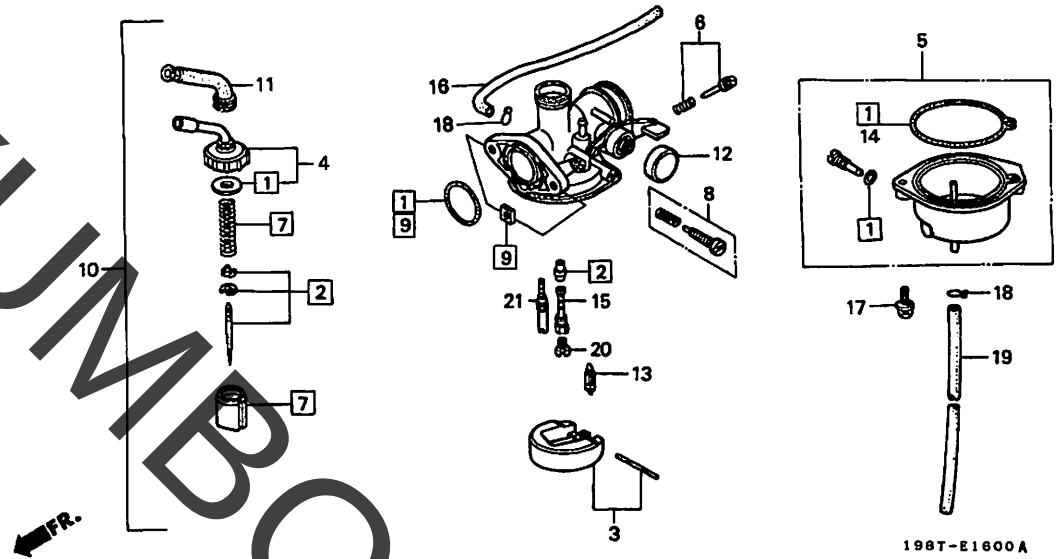

198TE1600A

整備項目	標準時間	見出番号	部品番号	部品名	希望小売価格	使用個数 CD90S T	W	適用号機 初号機	終号機	タイプ
ニードルセット,ジェット	0.5	1	16010-198-750	カスケットセット	760	1	1			
.キャブレターASSY.		2	16012-198-750	ニードルセット,ジェット	1,100	1	1			
フロートセット	0.4	3	16013-883-005	フロートセット	1,200	1	1			
.バルブCOMP.,フロート		4	16014-GN3-013	トップセット	1,150	1	1			
.ホルダー,ニードルジェット		5	16015-065-930	チャンバーセット,フロート	2,750	1	1			
.ジェット,メイン										
トップセット	0.2	6	16016-GF5-741	スクリューセットA	570	1	1			
.チャンバーセット,フロート		7	16022-198-750	バルブセット,スロットル	1,750	1	1			
バルブセット,スロットル	0.3	8	16028-GC8-004	スクリューセットB	540	1	1			
		9	16041-GB5-D30	ナットセット,スクエア	150	1	1			
		10	16100-198-750	キャブレターASSY. (PB68D A)	8,900	1	1			
		11	16118-GB4-003	キャップ,ケーブルシーリング	360	1	1			
		12	16148-141-881	キャップ,チョークダスト	175	1	1			
		13	16155-883-005	バルブCOMP.,フロート	1,150	1	1			
		14	16163-GBG-960	カスケット,フロートチャンバー	400	1	1			
		15	16165-GB6-761	ホルダー,ニードルジェット	1,200	1	1			
		16	16199-KR6-004	チューブ	300	1	1			
		17	93892-04014-18	スクリューワッシャー 4X14	30	2	2			
		18	95002-02659	クリップ,チューブ (B6.5)	30	2	2			
		19	95005-35250-50	チューブ 3.5X250 (95005-35001-50M)	80	1	1			
		20	99102-GHB-0800	ジェット,メイン #80	330	1	1			
		21	99103-943-0380	ジェット,スロー #38	440	1	1			

YUMBO-JP.COM

E 2

ブロックNO.

EOP-1

整備項目	標準時間	見出番号	部品番号	部品名	希望小売価格	使用個数 CD90S T	使用個数 CD90S W	適用号機 初号機	適用号機 終号機	タイプ
			06111-GB5-820	ｶﾞｽｹｯﾄｷｯﾄA.....	3,200					
				(ｺｳｾｲﾌﾞﾋﾝ)		1	1			
		1	12191-GW8-681	ｶﾞｽｹｯﾄ,ｼﾘﾝﾀﾞｰ.....	275	1	1			
		2	12209-GB4-681	ｼｰﾙ,ﾊﾞﾙﾌﾞｽﾃﾑ (NOK).....	260	2	2			
		3	12251-GB5-811	ｶﾞｽｹｯﾄ,ｼﾘﾝﾀﾞｰﾍｯﾄﾞ.....	950	1	1			
		4	12391-GW8-680	ｶﾞｽｹｯﾄ,ｼﾘﾝﾀﾞｰﾍｯﾄﾞｶﾊﾞｰ....	175	1	1			
		5	12394-GW8-680	ｶﾞｽｹｯﾄ,R.ｼﾘﾝﾀﾞｰﾍｯﾄﾞｻｲﾄﾞｶﾊﾞｰ	175	1	1			
		6	12395-GW8-680	ｶﾞｽｹｯﾄ,L.ｼﾘﾝﾀﾞｰﾍｯﾄﾞｻｲﾄﾞｶﾊﾞｰ	210	1	1			
		7	17119-HF7-000	ｶﾞｽｹｯﾄ,ｲﾝﾚｯﾄﾊﾟｲﾌﾟ.....	270	1	1			
		8	18291-HB2-900	ｶﾞｽｹｯﾄ,ｴｷｿﾞｰｽﾄﾊﾟｲﾌﾟ.....	220	1	1			
		9	91301-GB0-911	Oﾘﾝｸﾞ 14.5MM.....	255	1	1			
		10	91301-GK4-871	Oﾘﾝｸﾞ 27X2.0(ｱﾗｲ).....	120	1	1			
		11	91302-001-020	Oﾘﾝｸﾞ 30.8MM.....	155	2	2			
		12	91303-035-000	ﾊﾟｯｷﾝ,ﾗﾊﾞｰ 16MM.....	215	1	1			

YUMBO-JP.COM

E 3

ブロックNO.

EOP - 2

整備項目	標準時間	見出番号	部品番号	部品名	希望小売価格	使用個数 CD90S T	使用個数 CD90S W	適用号機 初号機	適用号機 終号機	タイプ
			06112-198-750	ｶﾞｽｹｯﾄｷｯﾄB.....	2,200					
				(ｺｳｾｲﾌﾞﾋﾝ)		1	1			
		1	11191-GW8-680	ｶﾞｽｹｯﾄ,ｸﾗﾝｸｹｰｽ.....	590	1	1			
		2	11394-GW8-680	ｶﾞｽｹｯﾄ,R.ｸﾗﾝｸｹｰｽｶﾊﾞｰ.....	470	1	1			
		3	15119-178-000	ｶﾞｽｹｯﾄ,ｵｲﾙﾎﾟﾝﾌﾟﾎﾞﾃﾞｲ.....	130	1	1			
		4	15439-198-690	ｶﾞｽｹｯﾄ,ｵｲﾙﾌｲﾙﾀｰﾛｰﾀｰ.....	155	1	1			
		5	90407-259-000	ﾊﾟﾂｷﾝ,ﾄﾞﾚﾝｺﾂｸ 12.5X20....	60	1	1			
		6	90801-035-000	ﾌﾟﾗｸﾞ,ﾗﾊﾞｰ 19MM.....	110	1	1			
		7	91301-035-003	Oﾘﾝｸﾞ 107X2(ｱﾗｲ).....	220	1	1			
		8	91303-719-000	Oﾘﾝｸﾞ 9MM.....	110	1	1			
		9	91307-035-000	Oﾘﾝｸﾞ 18X3.....	175	1	1			
		10	91312-107-000	Oﾘﾝｸﾞ 7X1.7.....	100	1	1			
		11	91317-171-003	Oﾘﾝｸﾞ 6X1.7(ｱﾗｲ).....	125	2	2			

1998.01.10 E3

YUMBO-JP.COM

F 1

ブロックNO.

F-1

ヘッドライト

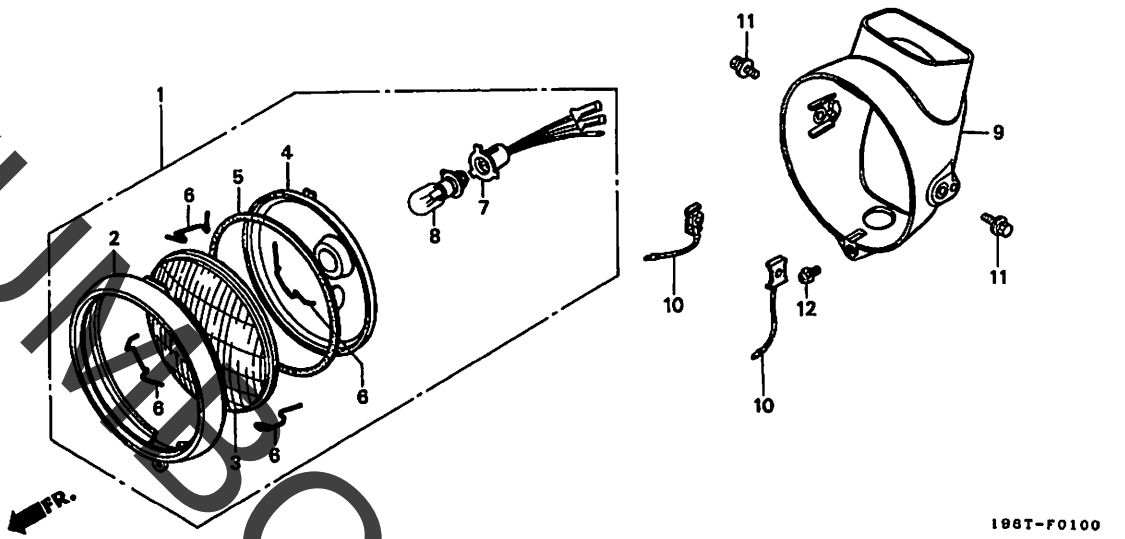

整備項目	標準時間
ヘッドライトASSY.....	0.1
.ハルブ,ヘッドライト	
レンズ,ヘッドライト.....	0.2
(カンレンブヒン フクム)	
.ソケットCOMP.,ポジションライト	
.ソケットCOMP.,ヘッドライト	
ケース,ヘッドライト.....	0.3

見出番号	部品番号	部品名	希望小売価格	使用個数 CD90S T	使用個数 CD90S W	適用号機 初号機	適用号機 終号機	タイプ
1	33100-198-691	ヘッドライトASSY.....	3,800	1	1			
2	33101-229-003	リム,ヘッドライト (スタンレー).....	1,250	1	1			
3	33103-070-000	レンズ,ヘッドライト.....	570	1	1			
4	33104-165-003	リフレクター,ヘッドライト.....	900	1	1			
5	33105-070-000	ハッキン,ヘッドライトレンズ.....	180	1	1			
6	33108-229-003	スプリング,ユニットホルダー (スタンレー)	125	4	4			
7	33130-198-691	ソケットCOMP.,ヘッドライト.....	480	1	1			
8	34901-GT4-003	バルブ,ヘッドライト (12V 30/30W)	900	1	1			
9	61301-229-020ZU	ケース,ヘッドライト *NH1*.....ブラック	1,700	1	-			
*	61301-GCV-J00ZC	*NH1*.....ブラック	1,300	-	1			
10	61303-159-020	ワッシャー,ヘッドライトケース.....	330	2	2			
11	93413-08020-00	ボルトワッシャー 8X20.....	50	2	-	--------	1602418	
*	93403-08020-00	ボルトワッシャー 8X20.....	50	2	-	1602419		
				-	2			
12	93891-05012-00	スクリューワッシャー 5X12.....	30	1	1			

YUIBO-JP.COM

F 2

ブロックNO.

F-2

メーター

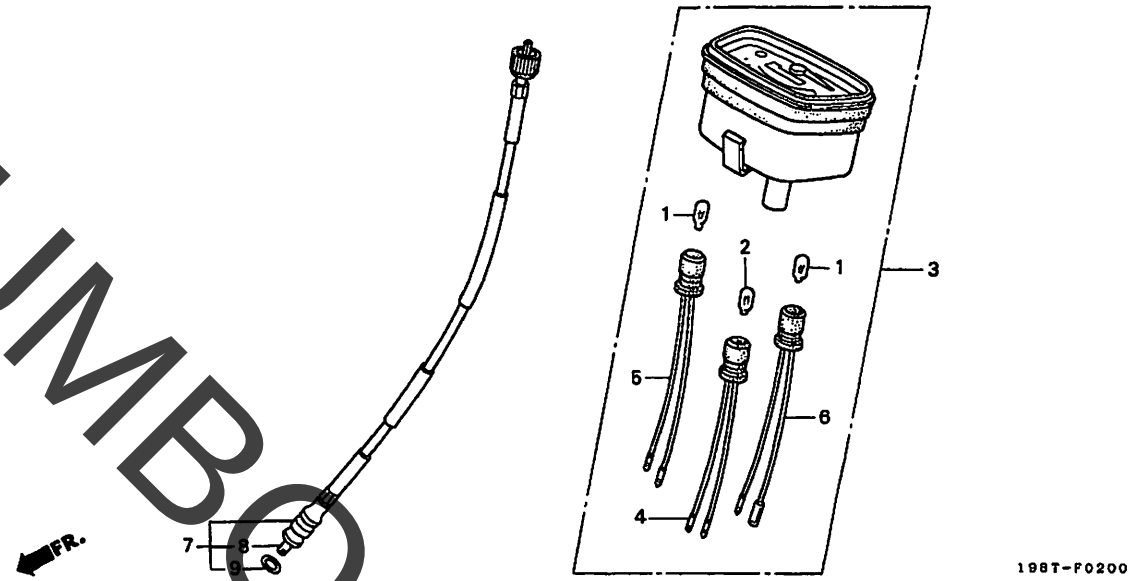

整備項目	標準時間
ｽﾋﾟｰﾄﾞﾒｰﾀｰASSY.....	0.3
ｿｹｯﾄCOMP.,ｲﾙﾐﾈｰｼｮﾝ.....	0.2
.ｿｹｯﾄCOMP.,ﾀｰﾝ	
.ｿｹｯﾄCOMP.,ﾆｭｰﾄﾗﾙ	
.ｹｰﾌﾞﾙASSY.,ｽﾋﾟｰﾄﾞﾒｰﾀｰ	
ｹｰﾌﾞﾙ,ｽﾋﾟｰﾄﾞﾒｰﾀｰｲﾝﾅｰ.....	0.1

見出番号	部品番号	部品名	希望小売価格	使用個数 CD90S T	使用個数 CD90S W	適用号機 初号機	適用号機 終号機	タイプ
1	34908-GA7-701	ﾊﾞﾙﾌﾞ,ｳｴｯｼﾞﾍﾞｰｽ (12V 3.4W)	100	2	2			
2	34908-MB9-871	ﾊﾞﾙﾌﾞ,ｳｴｯｼﾞﾍﾞｰｽ (12V 1.7W)	110	1	1			
3	37200-198-J01	ｽﾋﾟｰﾄﾞﾒｰﾀｰASSY.....	6,300	1	1			
4	37224-098-630	ｿｹｯﾄCOMP.,ｲﾙﾐﾈｰｼｮﾝ.....	610	1	1			
5	37225-168-651	ｿｹｯﾄCOMP.,ﾀｰﾝ.....	600	1	1			
6	37226-098-630	ｿｹｯﾄCOMP.,ﾆｭｰﾄﾗﾙ.....	610	1	1			
7	44830-198-710	ｹｰﾌﾞﾙASSY.,ｽﾋﾟｰﾄﾞﾒｰﾀｰ....	730	1	1			
8	44831-065-900	ｹｰﾌﾞﾙ,ｽﾋﾟｰﾄﾞﾒｰﾀｰｲﾝﾅｰ.....	340	1	1			
9	91351-121-710	Oﾘﾝｸﾞ.....	95	1	1			

YUMBO-JP.COM

F 3

ブロックNO.

F-3

ハンドルレバー・スイッチ・ケーブル

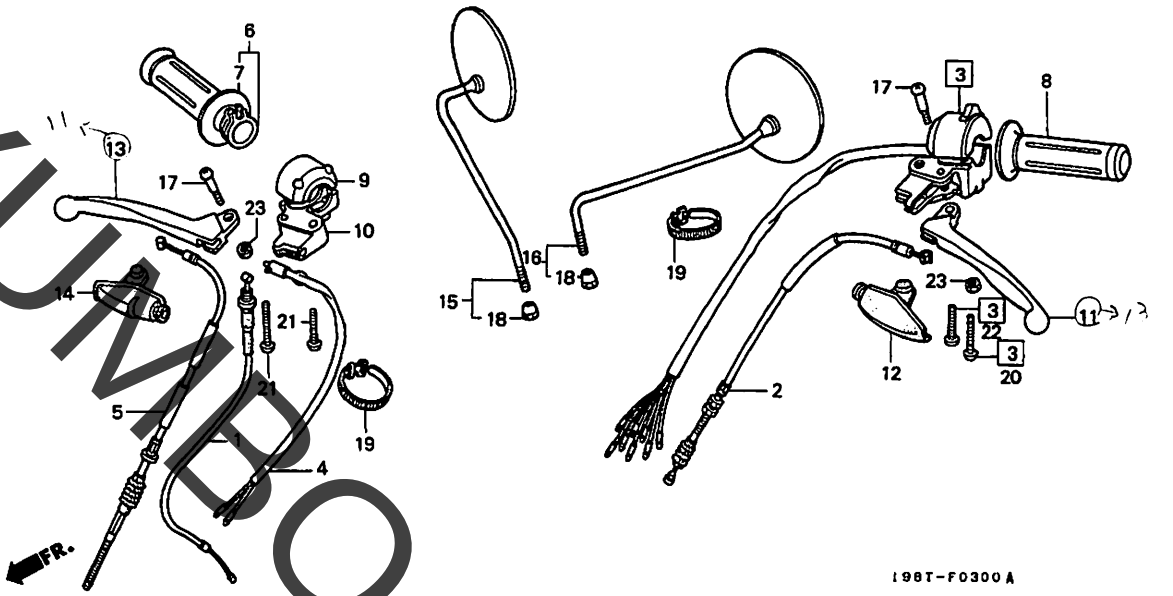

整備項目	標準時間	見出番号	部品番号	部品名	希望小売価格	使用個数 CD90S T	W	適用号機 初号機	終号機	タイプ
ケーブルCOMP.,スロットル	0.3	1	17910-198-J00	ケーブルCOMP.,スロットル	920	1	1			
.ハウジング,アンダースロットル		2	22870-198-J00	ケーブルCOMP.,クラッチ	900	1	1			
ケーブルCOMP.,クラッチ	0.2	3	35020-065-J00	スイッチセット,ウインカー	4,100	1	1			
.スイッチASSY.,フロントストップ°		4	35340-GAH-710	スイッチASSY.,フロントストップ°	590	1	1			
.ケーブルCOMP.,フロントブレーキ		5	45450-065-J00	ケーブルCOMP.,フロントブレーキ	1,050	1	1			
.グリップ°,R.ハンドル										
スイッチセット,ウインカー	0.4	6	53140-065-J00	グリップ°COMP.,スロットル	660	1	1			
グリップ°COMP.,スロットル	0.1	7	53165-GW2-000	グリップ°,R.ハンドル	290	1	1			
.グリップ°,ハンドル		8	53166-GW2-000	グリップ°,ハンドル	290	1	1			
.ハウジング,アッパースロットル		9	53167-125-772	ハウジング,アッパースロットル	550	1	1			
.レバー,R.ステアリングハンドル		10	53168-126-890	ハウジング,アンダースロットル	1,200	1	1			
.レバー,L.ステアリングハンドル										
		11	53175-198-710	レバー,R.ステアリングハンドル	660	1	1			
		12	53176-170-700	カバー,R.ハンドルレバー	210	1	1			
		13	53178-198-710	レバー,L.ステアリングハンドル	660	1	1			
		14	53179-147-970	カバー,L.ハンドルレバー	210	1	1			
		15	88110-088-950	ミラーASSY.,R.バック	1,000	1	1			
		16	88120-088-950	ミラーASSY.,L.バック	1,000	1	1			
		17	90115-170-700	スクリュー,ハンドルレバーヒ°ボット	125	2	2			
		18	90314-178-000	ナット,ロック	165	2	2			
		19	90650-KV6-003	バンド,ワイヤー	120	2	2			
		20	93500-05025-0A	スクリュー,パン 5X25	30	1	1			
		21	93500-05028-0A	スクリュー,パン 5X28	30	2	2			
		22	93500-05032-0A	スクリュー,パン 5X32	30	1	1			
		23	94001-05000-0S	ナット,6カク 5MM	25	2	2			

YUMBO-JP.COM

F 4

ブロックNO.

F-4

ハンドルパイプ・トップブリッジ

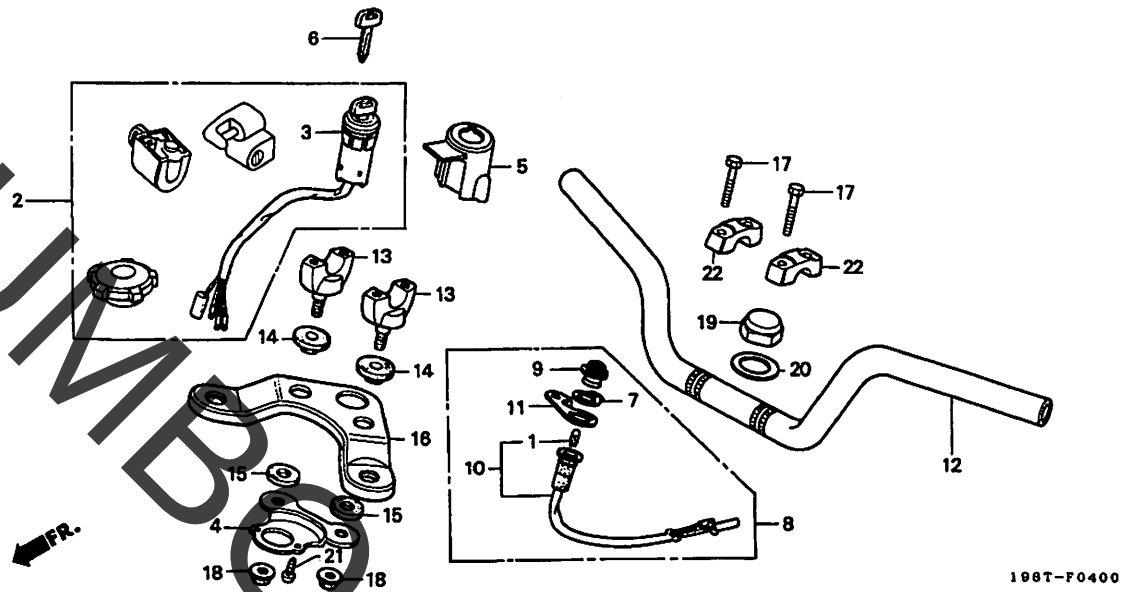

整備項目	標準時間
キーセット	1.0
スイッチASSY.,コンビネーションスイッチ	0.4
.フラケット,コンビネーションスイッチ	
.パイプ,ステアリングハンドル	
.プレート,フォークトップブリッジ	
ランプASSY.,サイドスタンド	0.3
(カンレンブヒン フクム)	
ホルダー,ロアーハンドル	0.2
(イツコマシ 0.1 カサン)	

見出番号	部品番号	部品名	希望小売価格	使用個数 CD90S T	W	適用号機 初号機	終号機	タイプ
1	34908-GA7-701	バルブ,ウエッジベース (12V 3.4W)	100	1	1			
2	35010-198-690	キーセット	7,100	1	1			
3	35100-198-690	スイッチASSY.,コンビネーション	1,600	1	1			
4	35104-065-900	フラケット,コンビネーションスイッチ	380	1	1			
5	35105-198-760	カバー,コンビネーションスイッチ	590	1	1			
6	35121-GZ0-003	キー,ブランク (タイプ1)	430	(1)	(1)			
	35122-GZ0-003	キー,ブランク (タイプ2)	430	(1)	(1)			
7	37556-MM9-830	ハネル,サイドスタンド	140	1	1			
8	37560-198-690	ランプASSY.,サイドスタンド	1,100	1	1			
9	37561-GB7-641	レンズCOMP.,ウインカーパイロット	350	1	1			
10	37562-KC2-681	ソケットCOMP.,サイドスタンドパイロット	580	1	1			
11	37590-MW3-860	ステー,スピードワーニングランプ	260	1	1			
12	53100-065-J00	パイプ,ステアリングハンドル	3,500	1	1			
13	53132-124-000	ホルダー,ロアーハンドル	930	2	2			
14	53133-028-000	ラバー,ハンドルクッションアッパー	130	2	2			
15	53134-028-000	ラバー,ハンドルクッションアンダー	125	2	2			
16	53231-051-000ZB	プレート,フォークトップブリッジ *NH35M*..クラウトシルバーメタリック	1,100	1	1			
17	90117-383-000	ボルト,フランジ 6X28	110	4	4			
18	90304-GA6-003	ナット,アクスル 10MM	125	2	2			
19	90304-159-000	ナット,ステアリングステム	265	1	1			
20	90503-051-870	ワッシャー,ステアリングステム	130	1	1			
21	93901-24380	スクリュー,タッピングス 4X12	25	2	2			
22	95014-21101	ホルダーA1,ハンドルパイプアッパー	300	2	2			

1998.01.10 F4

YUMBO-JP.COM

F 5

ブロックNO.

F-5

ステアリングステム

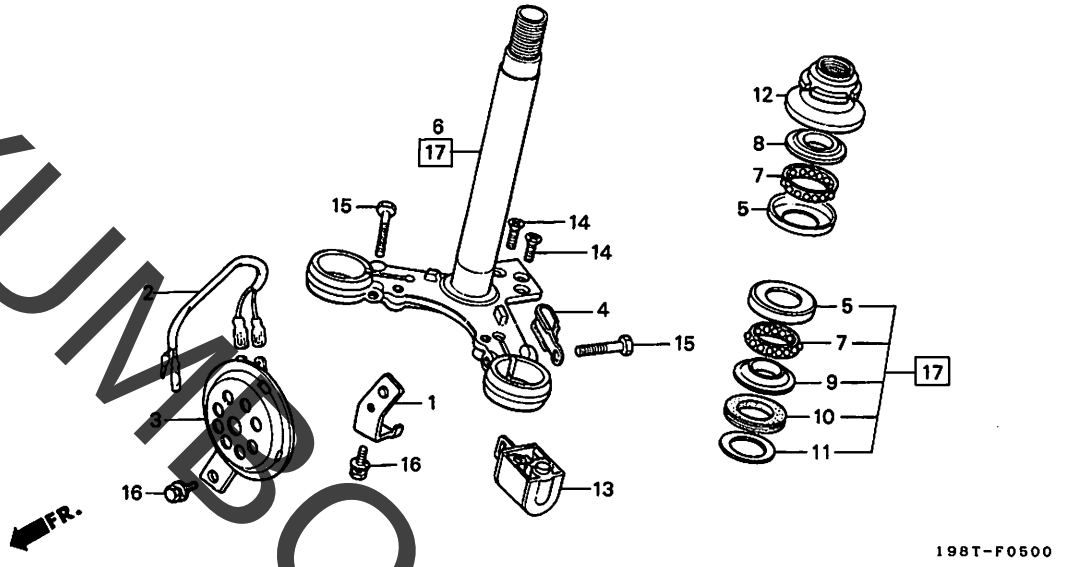

整備項目	標準時間
ホーンCOMP.	0.1
レース,ステアリングトツフ°ホール	0.9
(ニコデモトウシカン)	
ステムCOMP.,ステアリング	1.1
.レース,ステアリングホトムコーン	
レース,ステアリングトツフ°コーン	0.5
.スレツトCOMP.,ステアリングヘツト トツフ°	
ロツク,ステアリングハントル	0.7

見出番号	部品番号	部品名	希望小売価格	使用個数 CD90S T	W	適用号機 初号機	終号機	タイプ
1	38102-198-000	ステー,ホーン	235	1	1			
2	38105-165-640	サブハーネス,ホーン	350	1	1			
3	38110-198-691	ホーンCOMP. (ハイ)	1,400	1	1			
4	45465-028-000	クリツフ°,フロントブレーキケーブル	100	1	1			
5	50301-041-010	レース,ステアリングトツフ°ホール	340	2	2			
6	53200-028-000ZG	ステムCOMP.,ステアリング *NH1*.....ブラツク	6,900	1	-			
7	53210-GS9-003	ホールASSY.,ステアリングスチール (カトウハツシヨウ)	420	2	2			
8	53211-028-010	レース,ステアリングトツフ°コーン	330	1	1			
9	53212-030-010	レース,ステアリングホトムコーン	320	1	1			
10	53214-001-010	ダストシール,ステアリングヘツト	105	1	1			
11	53215-001-000	ワツシヤー,ステアリングヘツトダストシール	90	1	1			
12	53220-028-000	スレツトCOMP.,ステアリングヘツト トツフ°	440	1	1			
13	53600-086-007	ロツク,ステアリングハントル (ホンダロツク)	1,200	1	1			
14	90164-028-000	スクリユー,Uロツクフラツト 6X12	90	2	2			
15	95301-08032-00	ボルト,6カク 8X32	40	2	2			
16	95701-06012-07	ボルト,フランジ 6X12	35	2	2			
* 17	53219-065-J10ZE	ステムサブASSY.,ステアリング	7,800	-	1			

YUMBO-JP.COM

F 6

ブロックNO.

F-6

フロントフェンダー

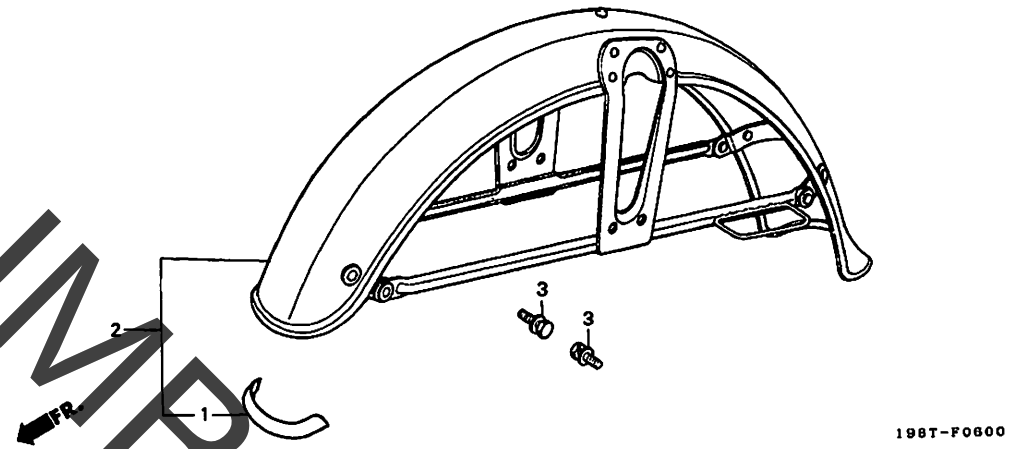

整備項目	標準時間	見出番号	部品番号	部品名	希望小売価格	使用個数 CD90S T	使用個数 CD90S W	適用号機 初号機	適用号機 終号機	タイプ
ﾌｪﾝﾀﾞｰASSY.,ﾌﾛﾝﾄ.....	0.3	1	61105-198-J00	ﾏｰｸ, ﾌﾛﾝﾄ.....	300	1	1			
		2	61110-198-J00ZA	ﾌｪﾝﾀﾞｰASSY.,ﾌﾛﾝﾄ *NH35M*..ｸﾗｳﾄﾞｼﾙﾊﾞｰﾒﾀﾘｯｸ	7,600	1	-			
		*	61110-198-J00ZC	*NH132M*..ﾏｯｸｽｼﾙﾊﾞｰﾒﾀﾘｯｸ	7,600	-	1			
		3	95701-06012-00	ﾎﾞﾙﾄ,ﾌﾗﾝｼﾞ 6X12.....	35	4	4			

YUMBO-JP.COM

F 7

ブロックNO.

F-7

フロントフォーク

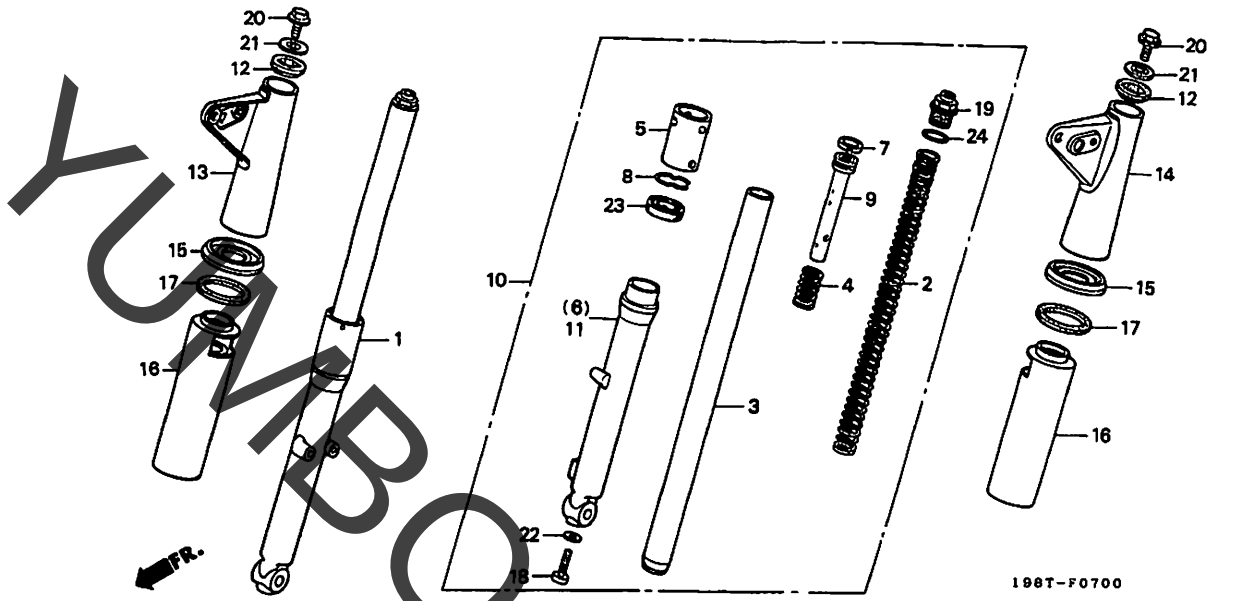

整備項目	標準時間	見出番号	部品番号	部品名	希望小売価格	使用個数 CD90S T	W	適用号機 初号機	終号機	タイプ
ﾌｫｰｸASSY.,ﾌﾛﾝﾄ.....	0.5	1	51400-198-003	ﾌｫｰｸASSY.,R.ﾌﾛﾝﾄ.....	11,900	1	1			
(ｲﾂｺﾏｼ 0.2 ｶｻﾝ)		2	51401-198-003	ｽﾌﾟﾘﾝｸﾞ,ﾌﾛﾝﾄｸｯｼｮﾝ.....	960	2	2			
.ｽﾌﾟﾘﾝｸﾞ,ﾌﾛﾝﾄｸｯｼｮﾝ		3	51410-198-003	ﾊﾟｲﾌﾟCOMP.,ﾌﾛﾝﾄﾌｫｰｸ.....	6,700	2	2			
(ｲﾂｺﾏｼ 0.2 ｶｻﾝ)		4	51412-383-721	ｽﾌﾟﾘﾝｸﾞ,ﾘﾊﾞｳﾝﾄﾞ.....	240	2	2			
.ｶﾊﾞｰ,ﾎﾞﾄﾑｹｰｽ		5	51420-198-003	ｶﾊﾞｰ,ﾎﾞﾄﾑｹｰｽ.....	790	2	2			
(ｲﾂｺﾏｼ 0.2 ｶｻﾝ)										
.ｶﾊﾞｰ,ﾌﾛﾝﾄﾌｫｰｸｱﾝﾀﾞｰ		6	51421-198-003	ｹｰｽ,R.ﾌﾛﾝﾄﾎﾞﾄﾑ.....	6,100	1	1			
(ｲﾂｺﾏｼ 0.1 ｶｻﾝ)		7	51437-383-721	ﾘﾝｸﾞ,ﾋﾟｽﾄﾝ (ｼﾖｳﾜ).....	240	2	2			
ﾊﾟｲﾌﾟCOMP.,ﾌﾛﾝﾄﾌｫｰｸ.....	0.8	8	51466-065-901	ﾘﾝｸﾞ,ｵｲﾙｼｰﾙｽﾄｯﾊﾟｰ.....	125	2	2			
(ｲﾂｺﾏｼ 0.5 ｶｻﾝ)		9	51470-198-003	ﾊﾟｲﾌﾟ,ｼｰﾄ.....	1,400	2	2			
.ｵｲﾙｼｰﾙ		10	51500-198-003	ﾌｫｰｸASSY.,L.ﾌﾛﾝﾄ.....	11,900	1	1			
(ｲﾂｺﾏｼ 0.5 ｶｻﾝ)										
ｹｰｽ,R.ﾌﾛﾝﾄﾎﾞﾄﾑ.....	0.9	11	51521-198-003	ｹｰｽ,L.ﾌﾛﾝﾄﾎﾞﾄﾑ.....	6,100	1	1			
(ｲﾂｺﾏｼ 0.6 ｶｻﾝ)		12	51601-198-000	ﾗﾊﾞｰ,ﾌｫｰｸｱｯﾊﾟｰｶﾊﾞｰ.....	290	2	2			
ｶﾊﾞｰ,ﾌﾛﾝﾄﾌｫｰｸｱｯﾊﾟｰ.....	0.6	13	51602-198-000ZA	ｶﾊﾞｰ,R.ﾌﾛﾝﾄﾌｫｰｸｱｯﾊﾟｰ						
(ｲﾂｺﾏｼ 0.1 ｶｻﾝ)				*NH1*.....ﾌﾞﾗｯｸ	2,250	1	1			
		14	51606-198-000ZA	ｶﾊﾞｰ,L.ﾌﾛﾝﾄﾌｫｰｸｱｯﾊﾟｰ						
				NH1.....ﾌﾞﾗｯｸ	2,250	1	1			
		15	51608-198-000	ﾘﾌﾞ,ﾌﾛﾝﾄﾌｫｰｸ.....	370	2	2			
		16	51615-198-790	ｶﾊﾞｰ,ﾌﾛﾝﾄﾌｫｰｸｱﾝﾀﾞｰ.....	2,200	2	2			
		17	51622-031-000	ﾊﾟｯｷﾝ,ﾌﾛﾝﾄﾌｫｰｸﾘﾌﾞ.....	105	2	2			
		18	90116-383-721	ﾎﾞﾙﾄ,ｿｹﾂﾄ 8MM.....	185	2	2			
		19	90123-198-003	ﾎﾞﾙﾄ,ﾌｫｰｸ.....	460	2	2			
		20	90151-449-000	ﾎﾞﾙﾄ,ﾍﾞｯﾄﾞﾗｲﾄｹｰｽｾｯﾃｲﾝｸﾞ...	245	2	2			
		21	90527-230-000	ﾜｯｼｬｰ,ﾌﾟﾚｲﾝ 10.3MM.....	130	2	2			
		22	90544-283-000	ﾜｯｼｬｰ,ｽﾍﾟｼｬﾙ 8MM.....	105	2	2			
		23	90756-198-003	ｵｲﾙｼｰﾙ.....	380	2	2			

1998.01.10 F7

YUMBO-JP.COM

F 8

ブロックNO.

F-7

フロントフォーク

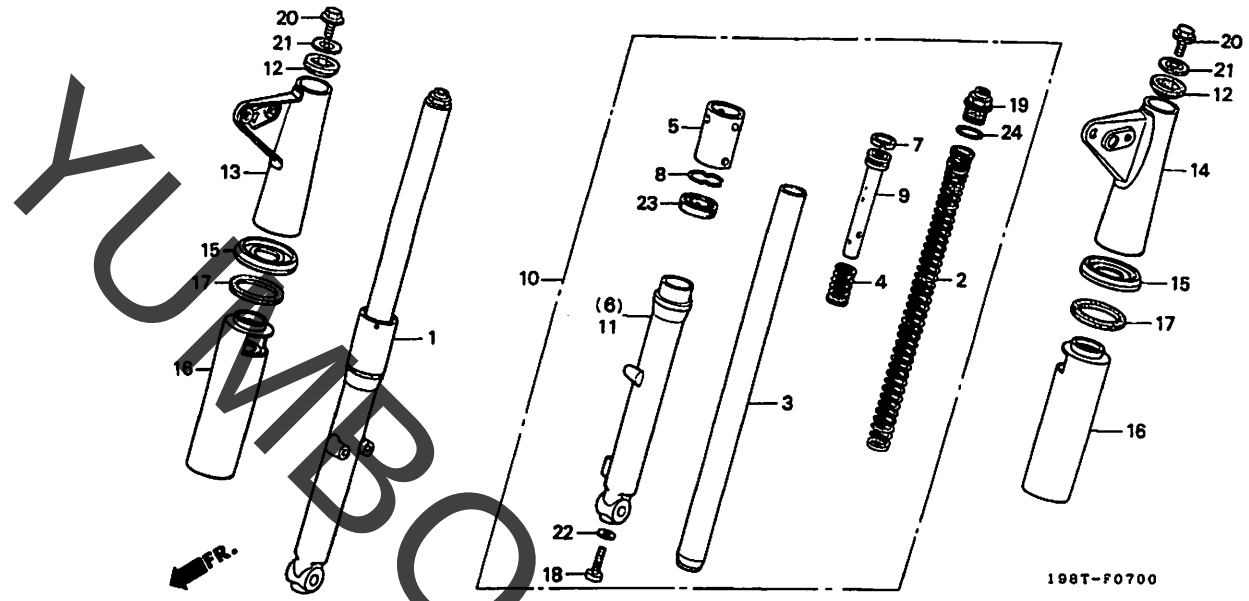

整備項目	標準時間	見出番号	部品番号	部品名	希望小売価格	使用個数 CD90S T	W	適用号機 初号機	終号機	タイプ
		24	91256-166-003	Oリング 16.8X2.4	130	2	2			

YUMBO-JP.COM

F 9

ブロックNO.

F-8

フロントブレーキパネル

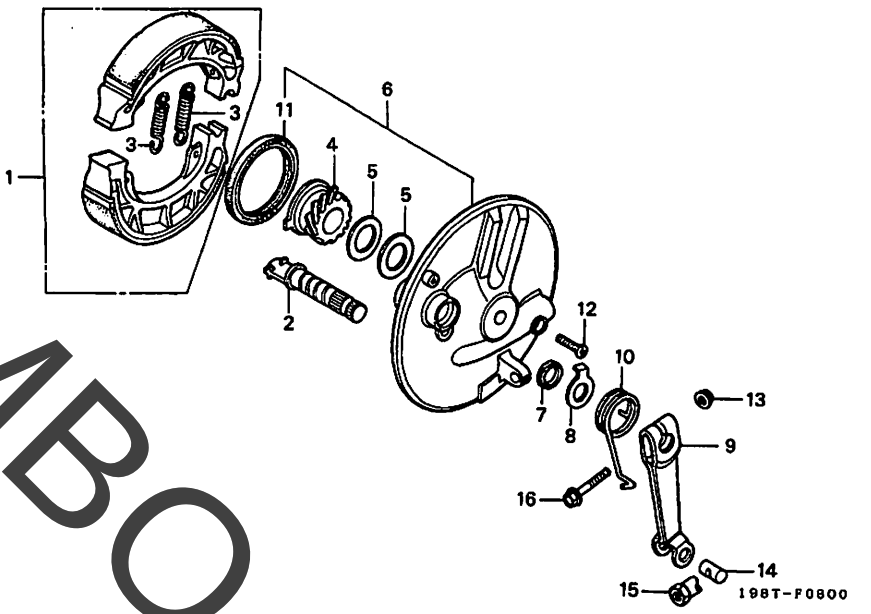

整備項目	標準時間	見出番号	部品番号	部品名	希望小売価格	使用個数 CD90S T	使用個数 CD90S W	適用号機 初号機	適用号機 終号機	タイプ
ｼｭｰｾｯﾄ,ﾌﾞﾚｰｷ.....	0.4	1	06430-KT0-305	ｼｭｰｾｯﾄ,ﾌﾞﾚｰｷ (ASK).....	1,550	1	-			
.ｻﾌﾞﾊﾟﾈﾙCOMP.,ﾌﾛﾝﾄﾌﾞﾚｰｷ		*	06450-121-730	ｼｭｰｾｯﾄ,ﾌﾞﾚｰｷ (JB).....	1,500	-	1			
(ｶﾝﾚﾝﾌﾞﾋﾝ ﾌｸﾑ)		2	43141-GC5-000	ｶﾑ,ﾘﾔｰﾌﾞﾚｰｷ.....	680	1	1			
ｷﾞﾔｰCOMP.,ｽﾋﾟｰﾄﾞﾒｰﾀｰ.....	0.3	3	43151-110-000	ｽﾌﾟﾘﾝｸﾞ,ﾌﾞﾚｰｷｼｭｰ.....	175	2	2			
.ｵｲﾙｼｰﾙ 47X60X7		4	44806-GS3-003	ｷﾞﾔｰ,ｽﾋﾟｰﾄﾞﾒｰﾀｰ.....	500	1	1			
ｱｰﾑ,ﾌﾛﾝﾄﾌﾞﾚｰｷ.....	0.1	5	44808-107-720	ﾜｯｼｬｰ,ｽﾋﾟｰﾄﾞﾒｰﾀｰｷﾞﾔｰ.....	110	2	2			
(ｶﾝﾚﾝﾌﾞﾋﾝ ﾌｸﾑ)		6	45010-198-305	ﾊﾟﾈﾙｻﾌﾞCOMP.,ﾌﾛﾝﾄﾌﾞﾚｰｷ...	4,600	1	-			
		*	45010-GEG-000	ﾊﾟﾈﾙｻﾌﾞCOMP.,ﾌﾛﾝﾄﾌﾞﾚｰｷ...	4,600	-	1			
		7	45134-250-000	ﾀﾞｽﾄｼｰﾙ,ﾌﾞﾚｰｷｶﾑ.....	90	1	1			
		8	45145-121-710	ｲﾝｼﾞｹｰﾀｰ,ﾌﾛﾝﾄﾌﾞﾚｰｷ.....	170	1	1			
		9	45410-121-710	ｱｰﾑ,ﾌﾛﾝﾄﾌﾞﾚｰｷ.....	440	1	1			
		10	45435-121-010	ｽﾌﾟﾘﾝｸﾞ,ﾌﾛﾝﾄﾌﾞﾚｰｷｱｰﾑﾘﾀｰﾝ.	145	1	1			
		11	91251-GK4-003	ｵｲﾙｼｰﾙ 47X60X7(ｱﾗｲ).....	330	1	1			
		12	93700-05018-0A	ｽｸﾘｭｰ,ｵｰﾊﾞﾙ 5X18.....	25	1	1			
		13	94050-06000	ﾅｯﾄ,ﾌﾗﾝｼﾞ 6MM.....	35	1	1			
		14	95015-32001	ｼﾞｮｲﾝﾄB,ﾌﾞﾚｰｷｱｰﾑ.....	50	1	1			
		15	95015-42000	ﾅｯﾄB,ﾌﾞﾚｰｷﾛｯﾄﾞｱｼﾞｬｽﾃｲﾝｸﾞ.	100	1	1			
		16	95701-06028-00	ﾎﾞﾙﾄ,ﾌﾗﾝｼﾞ 6X28.....	40	1	1			

YUMBO-JP.COM

F 10

ブロックNO.

F-9

フロントホイール

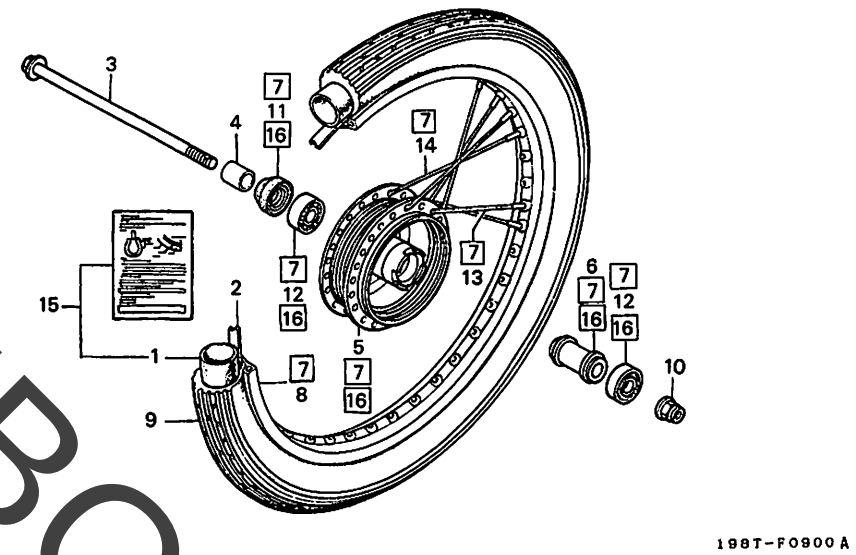

整備項目	標準時間
ﾁｭｰﾌﾞ,ﾀｲﾔ.....	0.8
.ﾎｲｰﾙｻﾌﾞASSY.,ﾌﾛﾝﾄ	
.ﾀｲﾔ,ﾌﾛﾝﾄ	
.ﾁｭｰﾌﾞｾｯﾄ,ﾀﾌｱｯﾌﾟ	
ｱｸｽﾙ,ﾌﾛﾝﾄﾎｲｰﾙ.....	0.2
ﾊﾌﾞCOMP.,ﾌﾛﾝﾄﾎｲｰﾙ.....	2.5
ｶﾗｰ,ﾌﾛﾝﾄｱｸｽﾙﾃﾞｲｽﾀﾝｽ.....	0.4
.ﾍﾞｱﾘﾝｸﾞ,ﾗｼﾞｱﾙﾎﾞｰﾙ 6300U	
(ｲﾂｺﾏｼ 0.1 ｶｻﾝ)	
ﾘﾑ,ﾌﾛﾝﾄﾎｲｰﾙ.....	2.2
ｵｲﾙｼｰﾙ 21X35X7.....	0.3
ﾊﾌﾞｻﾌﾞASSY.,ﾌﾛﾝﾄ.....	2.3

見出番号	部品番号	部品名	希望小売価格	使用個数 CD90S T	W	適用号機 初号機	終号機	タイプ
1	42712-GS4-006	ﾁｭｰﾌﾞ,ﾀｲﾔ (IRC)(2.50-17).	ｵｰﾌﾟﾝ	1	-			
	42712-041-154	ﾁｭｰﾌﾞ,ﾀｲﾔ (IRC) (2.25/2.50-17)	ｵｰﾌﾟﾝ	1	-			
	42712-052-009	ﾁｭｰﾌﾞ,ﾀｲﾔ (ﾖｺﾊﾏ)(2.50-17)	ｵｰﾌﾟﾝ	1	-			
2	42713-001-000	ﾌﾗｯﾌﾟ,ﾀｲﾔ (IRC)(17).....	ｵｰﾌﾟﾝ	1	1			
	42713-102-009	ﾌﾗｯﾌﾟ,ﾀｲﾔ (ﾖｺﾊﾏ)(17).....	ｵｰﾌﾟﾝ	1	-			
3	44301-198-690	ｱｸｽﾙ,ﾌﾛﾝﾄﾎｲｰﾙ.....	800	1	1			
4	44311-051-000	ｶﾗｰ,ﾌﾛﾝﾄﾎｲｰﾙｻｲﾄﾞ.....	210	1	1			
5	44601-GBJ-000	ﾊﾌﾞCOMP.,ﾌﾛﾝﾄﾎｲｰﾙ.....	5,400	1	-			
6	44620-171-000	ｶﾗｰ,ﾌﾛﾝﾄｱｸｽﾙﾃﾞｲｽﾀﾝｽ.....	290	1	1			
[7]	44650-GT0-305	ﾎｲｰﾙｻﾌﾞASSY.,ﾌﾛﾝﾄ.....	16,000	1	1			
8	44701-102-791	ﾘﾑ,ﾌﾛﾝﾄﾎｲｰﾙ (ﾀﾞｲﾄﾞｰ) (1.40X17)	3,800	1	1			
	44701-102-792	ﾘﾑ,ﾌﾛﾝﾄﾎｲｰﾙ (ﾌﾀﾊﾞ) (1.40X17)	3,300	1	-			
9	44711-052-009	ﾀｲﾔ,ﾌﾛﾝﾄﾎｲｰﾙ (ﾖｺﾊﾏ) (2.50-17 4PR/38L)	ｵｰﾌﾟﾝ	1	-			
*	44711-GB6-884	ﾀｲﾔ,ﾌﾛﾝﾄ (IRC) (2.50-17 4PR/38L)	ｵｰﾌﾟﾝ	1	1			
10	90304-GE8-003	ﾅｯﾄ,ﾌﾗﾝｼﾞ 10MM.....	135	1	1			
11	90752-GB4-681	ｵｲﾙｼｰﾙ 21X35X7.....	210	1	1			
	90752-GB4-682	ｵｲﾙｼｰﾙ 21X35X7.....	235	1	-			
12	96140-63000-10	ﾍﾞｱﾘﾝｸﾞ,ﾗｼﾞｱﾙﾎﾞｰﾙ 6300U..	450	2	2			
13	97172-21157-F0	ｽﾎﾟｰｸｾｯﾄA 12X158.5.....	115	18	18			
14	97548-21156-F0	ｽﾎﾟｰｸｾｯﾄA 12X158.....	115	18	18			
* 15	06427-GBJ-J41	ﾁｭｰﾌﾞｾｯﾄ,ﾀﾌｱｯﾌﾟ (IRC) (2.50-17)	2,200	-	1			

1998.01.10 F10

YUMBO-JP.COM

F 11

ブロックNO.

F-9

フロントホイール

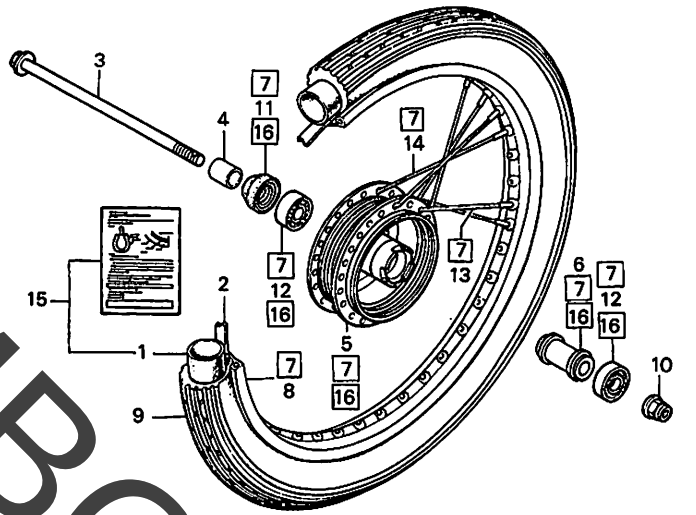

整備項目	標準時間	見出番号	部品番号	部品名	希望小売価格	使用個数 CD90S T	W	適用号機 初号機	終号機	タイプ
		* 16	44635-GEH-000	ﾊﾌﾞｻﾌﾞASSY.,ﾌﾛﾝﾄ.....	6,500	-	1			

YUMBO-JP.COM

F 12

ブロックNO.

F-10

リヤーブレーキパネル

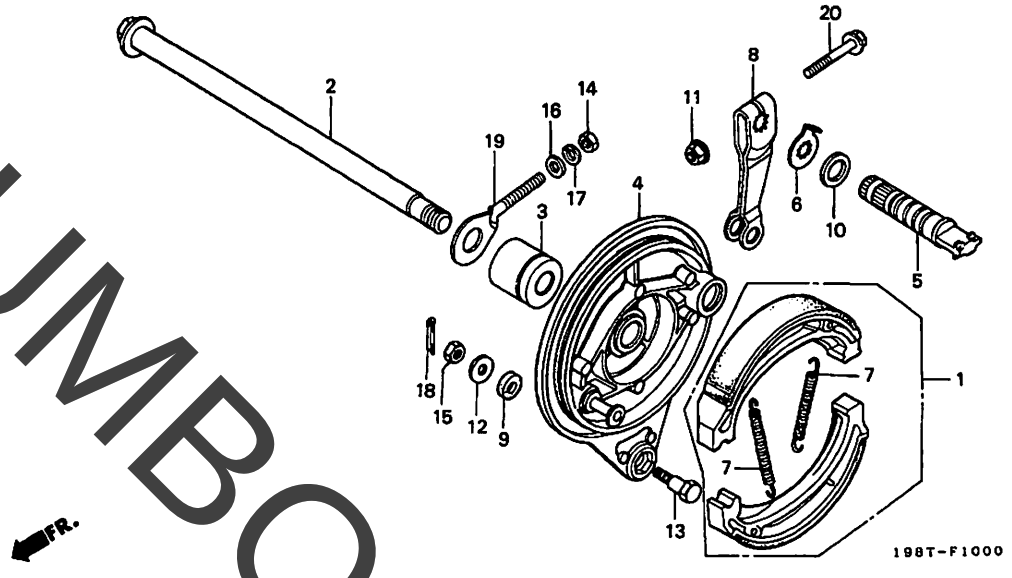

198TF1000

整備項目	標準時間
シューセット,ブレーキ	0.4
アクスル,リヤーホイール	0.2
パネルCOMP.,リヤーブレーキ	0.5
(カンレンブヒン フクム)	
アーム,リヤーブレーキ	0.1
(カンレンブヒン フクム)	

	見出番号	部品番号	部品名	希望小売価格	使用個数 CD90S T	使用個数 CD90S W	適用号機 初号機	適用号機 終号機	タイプ
	1	06430-KT0-305	シューセット,ブレーキ (ASK)	1,550	1	-			
*		06450-121-730	シューセット,ブレーキ (JB)	1,500	-	1			
	2	42301-GBJ-000	アクスル,リヤーホイール	640	1	1			
	3	42313-GBJ-000	カラー,リヤーブレーキパネルライト	350	1	1			
	4	43100-GBJ-000	パネルCOMP.,リヤーブレーキ	2,900	1	1			
	5	43141-400-010	カム,ブレーキ	660	1	1			
	6	43145-KC1-000	インジケーター,リヤーブレーキ	245	1	1			
	7	43151-110-000	スプリング,ブレーキシュー	175	2	2			
	8	43410-086-720	アーム,リヤーブレーキ	490	1	1			
	9	43434-286-000	ラバー,ストツパーアームクツション	100	1	1			
	10	45134-250-000	ダストシール,ブレーキカム	90	1	1			
	11	90301-473-003	ナット,U 6MM	210	1	1			
	12	90505-425-000	ワッシャー 8MM	125	1	1			
	13	92811-10000	ボルトA,ブレーキストツパー	125	1	1			
	14	94001-06000-0S	ナット,6カク 6MM	30	1	1			
	15	94001-08000-0S	ナット,6カク 8MM	30	1	1			
	16	94101-06000	ワッシャー,プレイン 6MM	25	1	1			
	17	94111-06000	ワッシャー,スプリング 6MM	25	1	1			
	18	94201-20150	ピン,スプリット 2.0X15	25	1	1			
	19	95014-10100	アジャスターA,R.チエン	110	1	1			
	20	95701-06035-00	ボルト,フランジ 6X35	40	1	1			

YUMBO-JP.COM

F 13

ブロックNO.

F-11

リヤーホイール

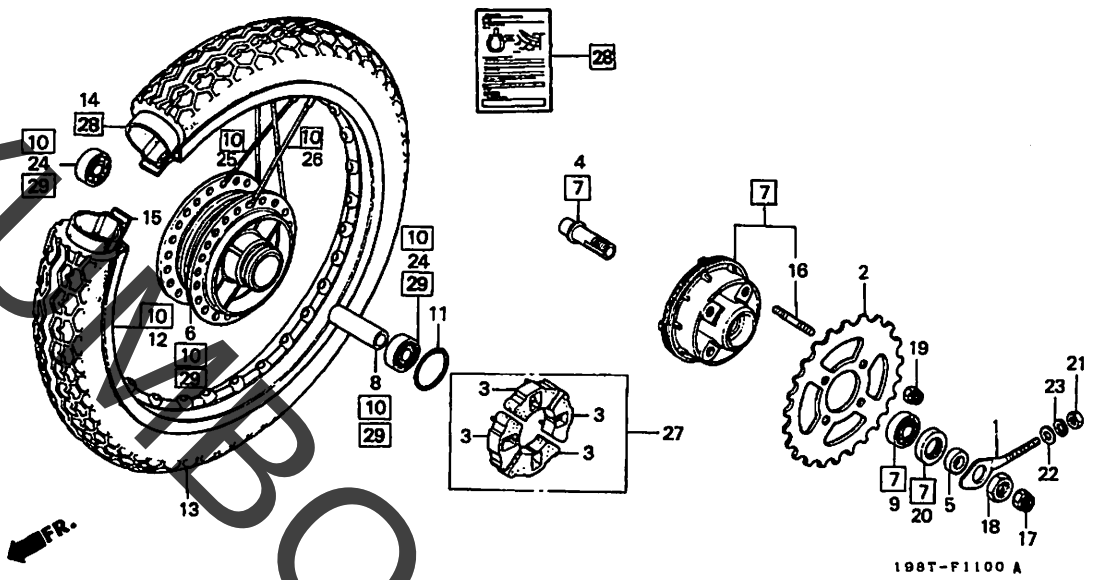

198TF1100A

整備項目	標準時間	見出番号	部品番号	部品名	希望小売価格	使用個数 CD90S T	W	適用号機 初号機	終号機	タイプ
ｽﾌﾟﾛｹｯﾄ,ﾌｱｲﾅﾙﾄﾞﾘﾌﾞﾝ.....	0.5	1	40544-001-000	ｱｼﾞﾔｽﾀｰ,L.ﾄﾞﾗｲﾌﾞﾁｪｰﾝ.....	230	1	1			
ﾀﾞﾝﾊﾟｰ,ﾘﾔｰﾎｲｰﾙ.....	0.3	2	41201-198-J00	ｽﾌﾟﾛｹｯﾄ,ﾌｱｲﾅﾙﾄﾞﾘﾌﾞﾝ (35T)	2,300	1	1			
(ﾆｺｲｼﾞﾖｳﾃﾞﾓ ﾄﾞｳｼﾞｶﾝ)		3	41241-GBJ-680	ﾀﾞﾝﾊﾟｰ,ﾘﾔｰﾎｲｰﾙ.....	290	4	-			
.ﾀﾞﾝﾊﾟｰｾｯﾄ,ﾎｲｰﾙ		4	42303-041-000	ｽﾘｰﾌﾞ,ﾘﾔｰﾎｲｰﾙｱｸｽﾙ.....	530	1	1			
ｽﾘｰﾌﾞ,ﾘﾔｰﾎｲｰﾙｱｸｽﾙ.....	0.4	5	42304-040-000	ｶﾗｰ,ﾘﾔｰﾎｲｰﾙｱｸｽﾙｽﾘｰﾌﾞ.....	270	1	1			
.ｶﾗｰ,ﾘﾔｰｱｸｽﾙﾃﾞｲｽﾀﾝｽ										
.ﾍﾞｱﾘﾝｸﾞ,ﾗｼﾞｱﾙﾎﾞｰﾙ 6301U		6	42601-GBJ-000	ﾊﾌﾞCOMP.,ﾘﾔｰﾎｲｰﾙ.....	6,300	1	-			
(ｲﾂｺﾏｼ 0.1 ｶｻﾝ)		[7]	42615-065-J00	ﾌﾗﾝｼﾞｻﾌﾞASSY.,ﾌｱｲﾅﾙﾄﾞﾘﾌﾞﾝ	4,150	1	1			
ﾊﾌﾞCOMP.,ﾘﾔｰﾎｲｰﾙ.....	2.5	8	42620-121-000	ｶﾗｰ,ﾘﾔｰｱｸｽﾙﾃﾞｲｽﾀﾝｽ.....	295	1	1			
ﾌﾗﾝｼﾞｻﾌﾞASSY.,ﾌｱｲﾅﾙﾄﾞﾘﾌﾞﾝ.....	0.7	9	42630-GK4-003	ﾍﾞｱﾘﾝｸﾞ,ﾗｼﾞｱﾙﾎﾞｰﾙ 6203 (NTN)	660	1	1			
ﾍﾞｱﾘﾝｸﾞ,ﾗｼﾞｱﾙﾎﾞｰﾙ 6203.....	0.6		42630-GK4-005	ﾍﾞｱﾘﾝｸﾞ,ﾗｼﾞｱﾙﾎﾞｰﾙ 6203 (ﾌｼﾞｺｼ)	660	1	1			
ﾎｲｰﾙｻﾌﾞASSY.,ﾘﾔｰ.....	0.8	[10]	42650-GT0-305	ﾎｲｰﾙｻﾌﾞASSY.,ﾘﾔｰ.....	18,700	1	1			
.ﾀｲﾔ,ﾘﾔｰﾎｲｰﾙ										
.ﾁｭｰﾌﾞ,ﾀｲﾔ										
.ﾁｭｰﾌﾞｾｯﾄ,ﾀﾌｱｯﾌﾟ										
ﾘﾑ, ﾘﾔｰﾎｲｰﾙ.....	2.3	11	42653-001-004	Oﾘﾝｸﾞ 40.5X3 (ﾆｯﾎﾟﾝﾀﾞｽﾄｷｰﾊﾟｰ)	135	1	1			
.ﾊﾌﾞｻﾌﾞASSY.,ﾘﾔｰ		12	42701-030-003	ﾘﾑ, ﾘﾔｰﾎｲｰﾙ (ﾀﾞｲﾄﾞｰ) (1.40X17)	4,700	1	1			
			42701-030-007	ﾘﾑ, ﾘﾔｰﾎｲｰﾙ (ﾌﾀﾊﾞ) (1.40X17)	3,300	1	-			
		* 13	42711-096-015	ﾀｲﾔ,ﾘﾔｰ (IRC) (2.50-17 6PR/38L)	ｵｰﾌﾟﾝ	1	1			
		14	42712-GS4-006	ﾁｭｰﾌﾞ,ﾀｲﾔ (IRC)(2.50-17).	ｵｰﾌﾟﾝ	1	-			
			42712-041-154	ﾁｭｰﾌﾞ,ﾀｲﾔ (IRC) (2.25/2.50-17)	ｵｰﾌﾟﾝ	1	-			
		15	42713-001-000	ﾌﾗｯﾌﾟ,ﾀｲﾔ (IRC)(17).....	ｵｰﾌﾟﾝ	1	1			
		16	90125-GBJ-000	ﾎﾞﾙﾄ,ｽﾀｯﾄﾞ 8X18.....	135	4	4			

1998.01.10 F13

YUMBO-JP.COM

F 14

ブロックNO.

F-11

リヤーホイール

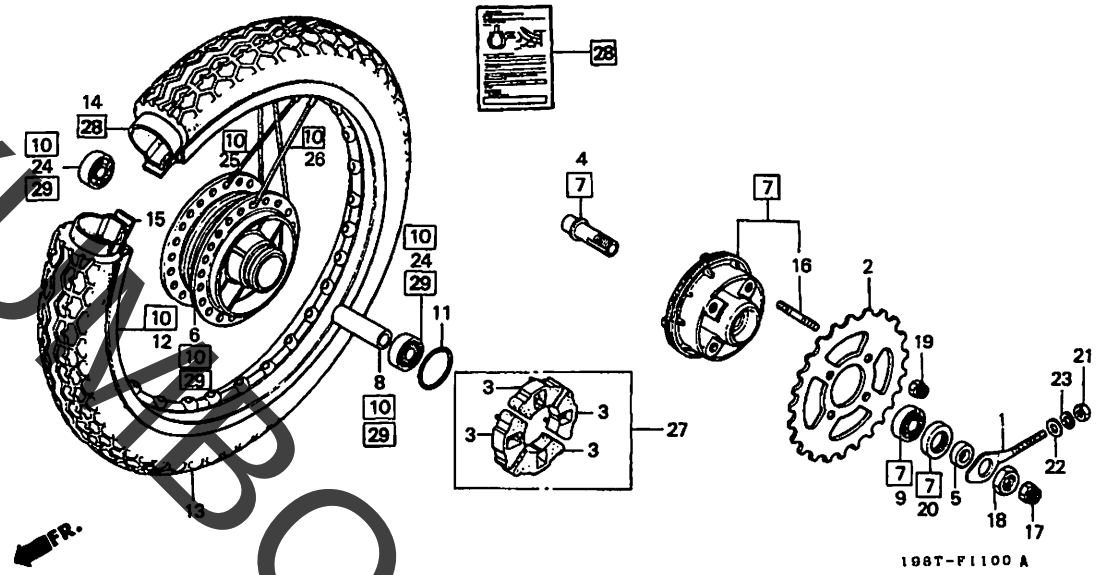

整備項目	標準時間	見出番号	部品番号	部品名	希望小売価格	使用個数 CD90S T	使用個数 CD90S W	適用号機 初号機	適用号機 終号機	タイプ
		17	90306-GAB-711	ナット,6カク 12MM.....	250	1	1			
		18	90307-001-000	ナット,リヤーアクスルスリーブ.....	185	1	1			
		19	90309-ML3-791	ナット,U 8MM.....	200	4	4			
		20	90753-GK4-003	オイルシール 27X40X6(アライ).....	310	1	1			
		21	94001-06000-0S	ナット,6カク 6MM.....	30	1	1			
		22	94101-06000	ワッシャー,プレイン 6MM.....	25	1	1			
		23	94111-06000	ワッシャー,スプリング 6MM.....	25	1	1			
		24	96140-63010-10	ベアリング,ラジアルボール 6301U..	470	2	2			
		25	97282-42158-F0	スポークセットB 10X159.0.....	135	18	18			
		26	97548-42157-F0	スポークセットB 10X158.5.....	135	18	18			
		* 27	06410-GBJ-J01	ダンパーセット,ホイール.....	1,050	-	1			
		* 28	06427-GBJ-J41	チューブセット,タフアツプ (IRC) (2.50-17)	2,200	-	1			
		* 29	42635-GB5-J30	ハブサブASSY.,リヤー.....	7,300	-	1			

YUMBO-JP.COM

F 15

ブロックNO.

F-12

フューエルタンク

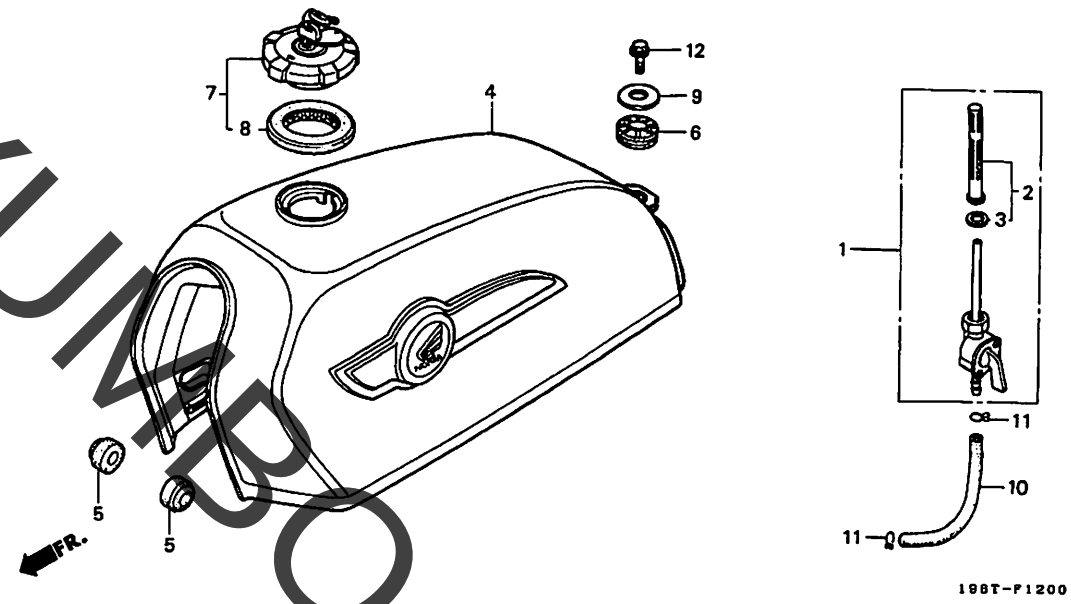

整備項目	標準時間	見出番号	部品番号	部品名	希望小売価格	使用個数 CD90S T	W	適用号機 初号機	終号機	タイプ
ｺﾂｸASSY.,ﾌｭｰｴﾙ.....	0.2	1	16950-065-922	ｺﾂｸASSY.,ﾌｭｰｴﾙ.....	1,850	1	1			
.ｽｸﾘｰﾝｾｯﾄ,ﾌｭｰｴﾙｽﾄﾚｰﾅｰ		2	16953-155-015	ｽｸﾘｰﾝｾｯﾄ,ﾌｭｰｴﾙｽﾄﾚｰﾅｰ.....	1,200	1	1			
ﾀﾝｸｻﾌﾞASSY.,ﾌｭｰｴﾙ.....	0.3	3	16958-GT4-004	ｶﾞｽｹｯﾄ,ﾌｭｰｴﾙｺﾂｸﾎﾞﾃﾞｨ.....	140	1	1			
		4	17520-065-J00ZA	ﾀﾝｸｻﾌﾞASSY.,ﾌｭｰｴﾙ (WL)						
				NH1.....ﾌﾞﾗｯｸ	18,300	1	-			
		*	17520-GEG-700ZA	ﾀﾝｸｾｯﾄ,ﾌｭｰｴﾙ (WL)						
				NH1.....ﾌﾞﾗｯｸ	16,500	-	1			
		5	17611-051-000	ﾊﾟｯﾄﾞ,ﾌｭｰｴﾙﾀﾝｸﾌﾛﾝﾄ.....	180	2	2			
		6	17613-362-010	ｸｯｼｮﾝ,ﾌｭｰｴﾙﾀﾝｸﾘﾔｰ.....	410	1	1			
		7	17620-402-732	ｷｬｯﾌﾟCOMP.,ﾌｭｰｴﾙﾌｨﾗｰ.....	2,900	1	1			
		8	17632-176-771	ﾊﾟｯｷﾝ,ﾌｭｰｴﾙﾌｨﾗｰｷｬｯﾌﾟ.....	270	1	1			
		9	90136-428-870	ﾜｯｼｬｰ,ﾀﾝｸｾｯﾃｨﾝｸﾞ.....	100	1	1			
		10	95001-45120-40	ﾁｭｰﾌﾞ,ﾌｭｰｴﾙ 4.5X120						
				(95001-45001-60M)	85	1	1			
		11	95002-02080	ｸﾘｯﾌﾟ,ﾁｭｰﾌﾞ (B8).....	30	2	2			
		12	95701-06012-00	ﾎﾞﾙﾄ,ﾌﾗﾝｼﾞ 6X12.....	35	1	1			

YUMBO-JP.COM

F 16

ブロックNO.

F-13

シート

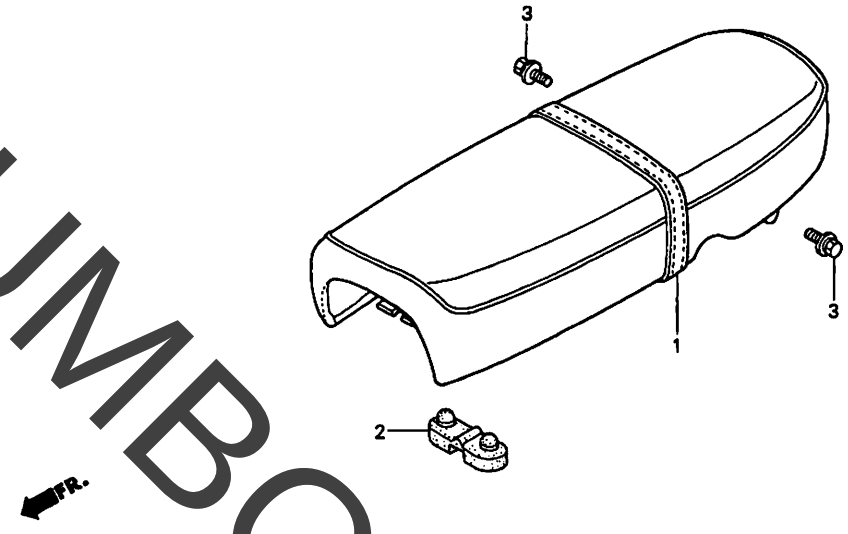

198T-F1300

198TF1300

整備項目	標準時間	見出番号	部品番号	部品名	希望小売価格	使用個数 CD90S T	W	適用号機 初号機	終号機	タイプ
シートCOMP.,ダブル.....	0.1	1	77200-065-780	シートCOMP.,ダブル.....	9,800	1	1			
		2	77201-051-000	ラバー,シートセツテイング.....	195	1	1			
		3	93413-08020-00	ボルトワツシヤー 8X20.....	50	2	-	--------	1602418	
		*	93403-08020-00	ボルトワツシヤー 8X20.....	50	2	-	1602419		
						-	2			

1998.01.10 F16

YUMBO-JP.COM

G 1

ブロックNO.

F-14

サイドカバー

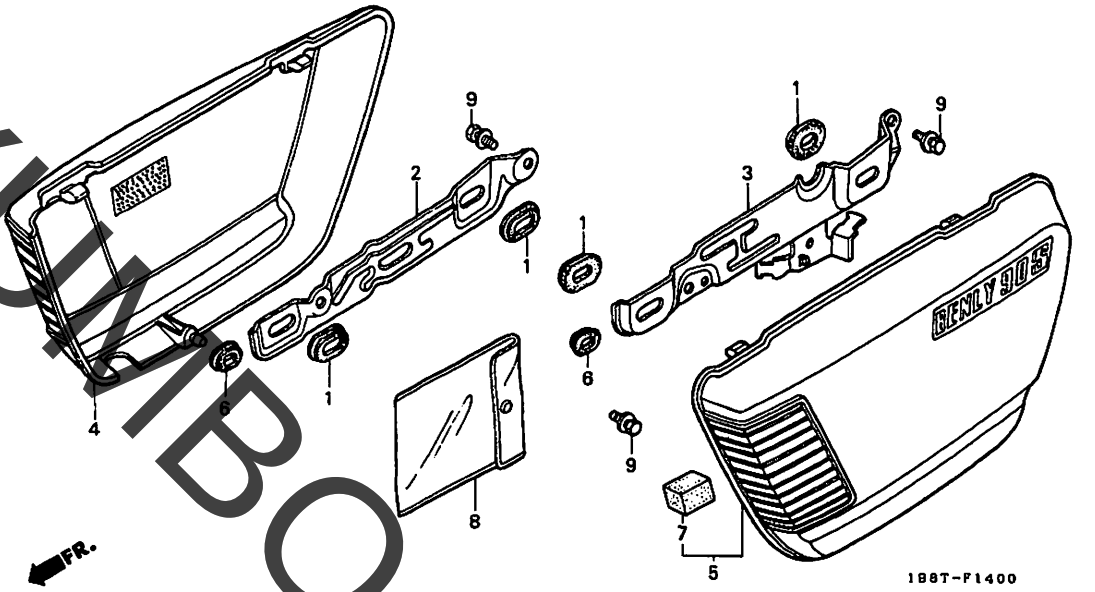

整備項目	標準時間
ﾌﾟﾚｰﾄ,ｻｲﾄﾞ.....	0.1
(ﾆｺﾃﾞﾓﾄﾞｳｼﾞｶﾝ)	

見出番号	部品番号	部品名	希望小売価格	使用個数 CD90S T	W	適用号機 初号機	終号機	タイプ
1	17247-303-000	ｸﾞﾛﾒｯﾄA,ｴｱｰｸﾘｰﾅｰｹｰｽ.....	265	4	4			
2	83410-198-000	ﾌﾟﾚｰﾄ,R.ｻｲﾄﾞ.....	840	1	1			
3	83420-065-650	ﾌﾟﾚｰﾄ,L.ｻｲﾄﾞ.....	1,100	1	1			
4	83510-198-J00ZA	ｶﾊﾞｰｾｯﾄ,R.ｻｲﾄﾞ *TYPE1* (WL)	3,600	1	-			
*	83510-GEH-700ZA	ｶﾊﾞｰｾｯﾄ,R.ｻｲﾄﾞ *TYPE1* (WL)	3,600	-	1			
5	83520-198-J00ZA	ｶﾊﾞｰｾｯﾄ,L.ｻｲﾄﾞ *TYPE1* (WL)	3,600	1	-			
*	83520-GEH-700ZA	ｶﾊﾞｰｾｯﾄ,L.ｻｲﾄﾞ *TYPE1* (WL)	3,600	-	1			
6	83551-300-000	ｸﾞﾛﾒｯﾄ,ｴｱｰｸﾘｰﾅｰｹｰｽ.....	140	2	2			
7	83621-198-000	ｸｯｼｮﾝ,ﾂｰﾙﾎﾞｯｸｽ.....	125	1	1			
8	83642-355-000	ﾊﾞｯｸﾞ,ｵｰﾅｰｽﾞﾏﾆｭｱﾙ.....	740	1	1			
9	95701-06010-00	ﾎﾞﾙﾄ,ﾌﾗﾝｼﾞ 6X10.....	35	4	4			

サイドカバーセット配色表 (CD90ST·W)

タイプ	主体色	カラーラベルコード
TYPE 1	ブラック (NH-1)	NH1

YUMBO-JP.COM

G 2

ブロックNO.

F-15

エアークリーナー

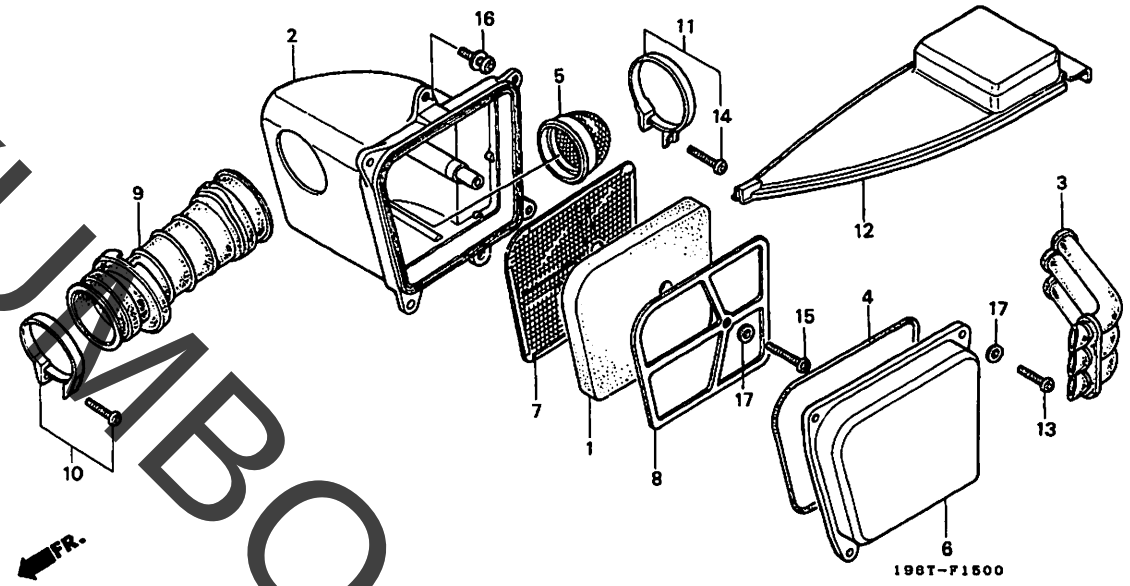

整備項目	標準時間
エレメント,エアークリーナー.....	0.2
.トラツフ°COMP.,フレーム	
ケース,エアークリーナー.....	0.4
.チユーフ゛,エアークリーナーコネクテイング゛	
タ゛クト,エアークリーナーケース.....	0.3
.カハ゛ー,エアークリーナーケース	
カハ゛ー,エアークリーナーエレメント.....	0.1

見出番号	部品番号	部品名	希望小売価格	使用個数 CD90S T	使用個数 CD90S W	適用号機 初号機	適用号機 終号機	タイプ
1	17211-198-000	エレメント,エアークリーナー.....	720	1	1			
2	17212-198-710	ケース,エアークリーナー.....	2,000	1	1			
3	17215-198-710	タ゛クト,エアークリーナーケース.....	950	1	1			
4	17219-198-000	ラハ゛ー,エアークリーナーケースシール.....	275	1	1			
5	17221-198-000	トラツフ°COMP.,フレーム.....	540	1	1			
6	17222-198-710	カハ゛ー,エアークリーナーケース.....	980	1	1			
7	17223-198-000	ホルタ゛ーA,エレメント.....	610	1	1			
8	17224-198-000	ホルタ゛ーB,エレメント.....	360	1	1			
9	17253-198-710	チユーフ゛,エアークリーナーコネクテイング゛...	720	1	1			
10	17255-HB2-003	ハ゛ント゛,エアークリーナーコネクテイング゛ チユーフ゛	400	1	1			
11	17255-329-000	ハ゛ント゛A,エアークリーナーコネクテイング゛ チユーフ゛	350	1	1			
12	17310-065-010	カハ゛ー,エアークリーナーエレメント.....	840	1	1			
13	93500-05018-1A	スクリユー,ハ°ン 5X18.....	25	4	4			
14	93500-05025-0G	スクリユー,ハ°ン 5X25.....	30	1	1			
15	93500-05025-1A	スクリユー,ハ°ン 5X25.....	30	1	1			
16	93893-06020-00	スクリユーワツシヤー 6X20.....	40	2	2			
17	94101-05000	ワツシヤー,フ°レイン 5MM.....	25	5	5			

YUMBO-JP.COM

G 3

ブロックNO.

F-16

エキゾーストマフラー

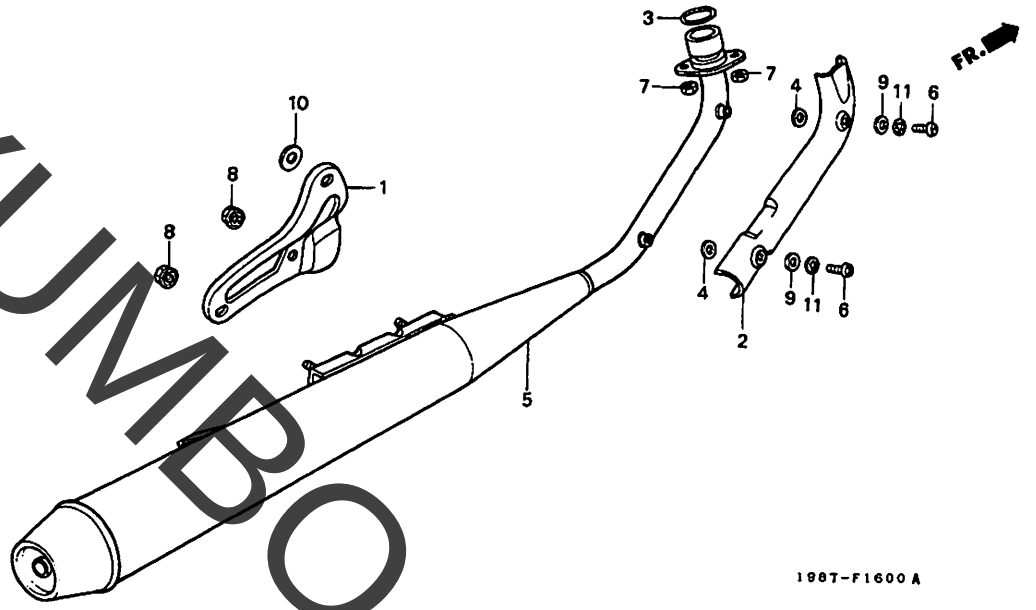

整備項目	標準時間
ﾌﾞﾗｹｯﾄ,ﾏﾌﾗｰ.....	0.2
.ｶﾞｽｹｯﾄ,ｴｷｿﾞｰｽﾄﾊﾟｲﾌﾟ	
ｶﾊﾞｰ,ｴｷｿﾞｰｽﾄﾊﾟｲﾌﾟ.....	0.1
ﾏﾌﾗｰCOMP.,ｴｷｿﾞｰｽﾄ.....	0.3

見出番号	部品番号	部品名	希望小売価格	使用個数 CD90S T	W	適用号機 初号機	終号機	タイプ
1	18211-198-000ZA	ﾌﾞﾗｹｯﾄ,ﾏﾌﾗｰ *NH1*.....ﾌﾞﾗｯｸ	990	1	1			
2	18240-198-000	ｶﾊﾞｰ,ｴｷｿﾞｰｽﾄﾊﾟｲﾌﾟ.....	960	1	1			
3	18291-HB2-900	ｶﾞｽｹｯﾄ,ｴｷｿﾞｰｽﾄﾊﾟｲﾌﾟ.....	220	1	1			
4	18292-198-690	ﾊﾟｯｷﾝ,ﾌﾟﾛﾃｸﾀｰ.....	90	2	2			
5	18310-198-710	ﾏﾌﾗｰCOMP.,ｴｷｿﾞｰｽﾄ.....	8,500	1	1			
6	93500-05008-0B	ｽｸﾘｭｰ,ﾊﾟﾝ 5X8.....	35	2	2			
7	94001-06000-0S	ﾅｯﾄ,6ｶｸ 6MM.....	30	2	2			
8	94070-08080	ﾅｯﾄﾜｯｼｬｰ 8MM.....	35	2	2			
9	94101-05000	ﾜｯｼｬｰ,ﾌﾟﾚｲﾝ 5MM.....	25	2	2			
10	94102-10000	ﾜｯｼｬｰ,ﾌﾟﾚｲﾝ 10MM.....	30	1	1			
11	94111-05000	ﾜｯｼｬｰ,ｽﾌﾟﾘﾝｸﾞ 5MM.....	25	2	2			

YUMBO-JP.COM

G 4

ブロックNO.

F-17

ペダル・キックスターターアーム・
チェンジペダル

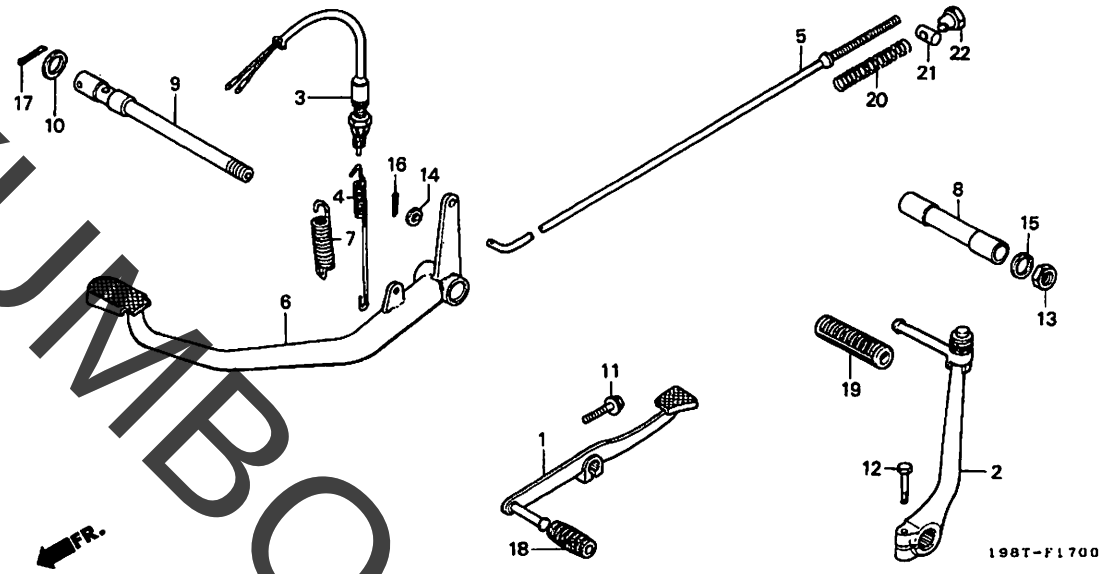

198TF1700

整備項目	標準時間
ﾍﾟﾀﾞﾙ,ｷﾞｬｰﾁｪﾝｼﾞ	0.1
.ｱｰﾑASSY.,ｷｯｸｽﾀｰﾀｰ	
ｽｲｯﾁASSY.,ﾘﾔｰｽﾄｯﾌﾟ	0.2
ﾛｯﾄﾞ,ﾘﾔｰﾌﾞﾚｰｷ	0.4
.ﾍﾟﾀﾞﾙ,ﾌﾞﾚｰｷ	

見出番号	部品番号	部品名	希望小売価格	使用個数 CD90S T	W	適用号機 初号機	終号機	タイプ
1	24700-065-920	ﾍﾟﾀﾞﾙ,ｷﾞｬｰﾁｪﾝｼﾞ	1,400	1	1			
2	28300-141-640	ｱｰﾑASSY.,ｷｯｸｽﾀｰﾀｰ	2,200	1	1			
3	35350-065-900	ｽｲｯﾁASSY.,ﾘﾔｰｽﾄｯﾌﾟ	660	1	1			
4	35357-011-000	ｽﾌﾟﾘﾝｸﾞ,ｽﾄｯﾌﾟｽｲｯﾁ	125	1	1			
5	43451-028-000	ﾛｯﾄﾞ,ﾘﾔｰﾌﾞﾚｰｷ	265	1	1			
6	46500-051-010	ﾍﾟﾀﾞﾙ,ﾌﾞﾚｰｷ	1,850	1	1			
7	46514-052-000	ｽﾌﾟﾘﾝｸﾞ,ﾌﾞﾚｰｷﾍﾟﾀﾞﾙ	140	1	1			
8	50525-051-000	ｶﾗｰ,ﾒｲﾝｽﾀﾝﾄﾞﾃﾞｲｽﾀﾝｽ	370	1	1			
9	50526-051-010	ﾎﾞﾙﾄ,ﾒｲﾝｽﾀﾝﾄﾞﾋﾟﾎﾞｯﾄ	530	1	1			
10	90521-028-000	ﾜｯｼｬｰ 17X22	110	1	1			
11	92101-06020-0A	ﾎﾞﾙﾄ,6ｶｸ 6X20	30	1	1			
12	92101-06022-0A	ﾎﾞﾙﾄ,6ｶｸ 6X22	35	1	1			
13	94001-12000-0S	ﾅｯﾄ,6ｶｸ 12MM	40	1	1			
14	94101-05000	ﾜｯｼｬｰ,ﾌﾟﾚｲﾝ 5MM	25	1	1			
15	94111-12000	ﾜｯｼｬｰ,ｽﾌﾟﾘﾝｸﾞ 12MM	30	1	1			
16	94201-20150	ﾋﾟﾝ,ｽﾌﾟﾘｯﾄ 2.0X15	25	1	1			
17	94201-30250	ﾋﾟﾝ,ｽﾌﾟﾘｯﾄ 3.0X25	30	1	1			
18	95011-40000	ﾗﾊﾞｰ,ﾁｪﾝｼﾞﾍﾟﾀﾞﾙ	50	1	1			
19	95011-51000	ﾗﾊﾞｰA,ｷｯｸｽﾀｰﾀｰ	70	1	1			
20	95014-73100	ｽﾌﾟﾘﾝｸﾞA,ﾌﾞﾚｰｷﾛｯﾄﾞ	50	1	1			
21	95015-32001	ｼﾞｮｲﾝﾄB,ﾌﾞﾚｰｷｱｰﾑ	50	1	1			
22	95015-42000	ﾅｯﾄB,ﾌﾞﾚｰｷﾛｯﾄﾞｱｼﾞｬｽﾃｲﾝｸﾞ	100	1	1			

YUMBO-JP.COM

G 5

ブロックNO.

F-18

ステップ

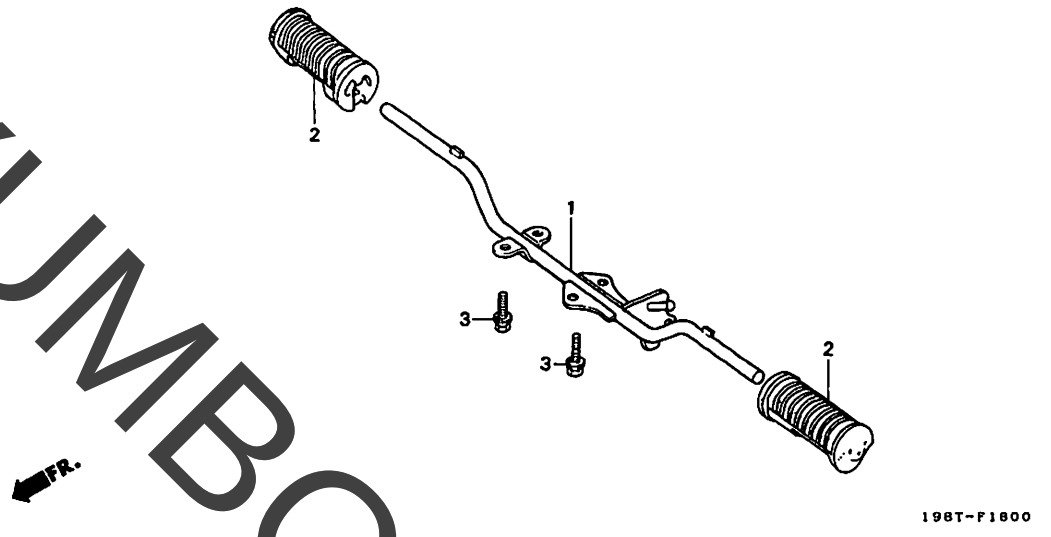

整備項目	標準時間	見出番号	部品番号	部品名	希望小売価格	使用個数 CD90S T	W	適用号機 初号機	終号機	タイプ
ﾊﾞｰCOMP.,ｽﾃｯﾌﾟ.....	0.3	1	50610-198-690	ﾊﾞｰCOMP.,ｽﾃｯﾌﾟ.....	2,150	1	1			
		2	50661-165-000	ﾗﾊﾞｰ,ｽﾃｯﾌﾟ.....	370	2	2			
		3	93402-08020-00	ﾎﾞﾙﾄﾜｯｼｬｰ 8X20.....	45	4	4			

YUMBO-JP.COM

G 6

ブロックNO.

F-19

スタンド

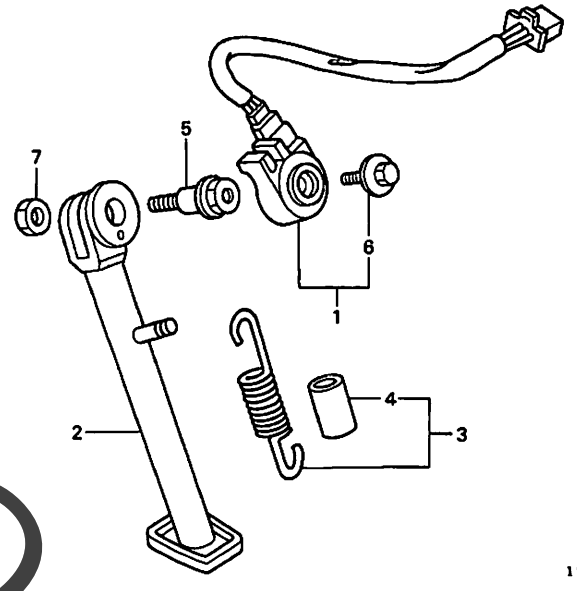

整備項目	標準時間
スイッチセット,サイドスタント゛	0.3
スタント゛COMP.,サイド゛	0.2
スプリング゛ASSY.,サイド゛スタント゛	0.1

見出番号	部品番号	部品名	希望小売価格	使用個数 CD90S T	W	適用号機 初号機	終号機	タイプ
1	35700-198-305	スイッチセット,サイド゛スタント゛	2,500	1	1			
2	50530-198-690	スタント゛COMP.,サイド゛	2,100	1	1			
3	50542-MM4-000	スプリング゛ASSY.,サイド゛スタント゛	320	1	1			
4	50543-MM4-000	チューブ゛,サイド゛スタント゛スプリング゛	110	1	1			
5	90108-MK6-670	ボルト,サイド゛スタント゛ピボット	250	1	1			
6	90147-MK6-671	ボルト,スペシャル 6X16	130	1	1			
7	90203-MF9-710	ナット,サイド゛スタント゛	135	1	1			

YUMBO-JP.COM

G 7

ブロックNO.

F-20

スウィングアーム・チェンケース

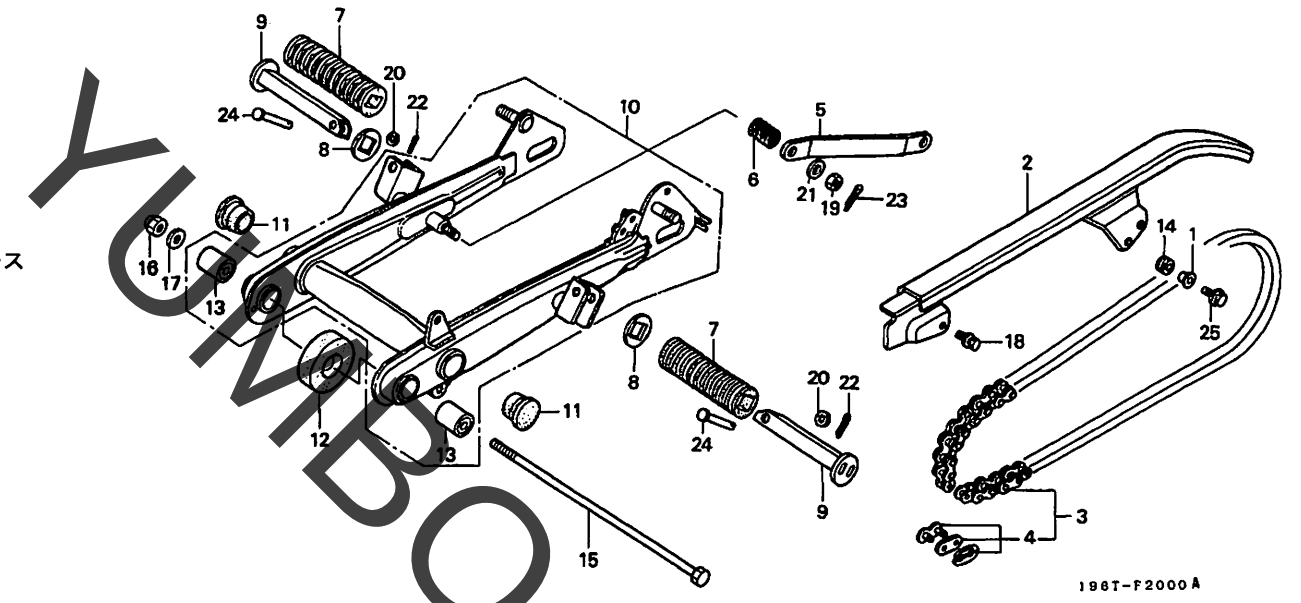

整備項目	標準時間
ケース,ドライブチエン.....	0.1
.バー,ピリオンステツプ	
(カンレンブヒン フクム)	
チエン,ドライブ.....	0.2
.リンク,リヤーブレーキトルク	
スウインクアームASSY.....	0.7
ブツシユ,リヤーフオークピボツトラバー.....	1.0
(ニコデモドウジカン)	

見出番号	部品番号	部品名	希望小売価格	使用個数 CD90S T	W	適用号機 初号機	終号機	タイプ
1	17626-198-J00	カラー,チエーンケースセツト.....	235	2	2			
2	40510-198-J00	ケース,ドライブチエン.....	3,300	1	1			
3	40530-198-J01	チエン,ドライブ (RK420MS-96RJ)	4,100	1	1			
4	40531-GM7-641	ジヨイント,ドライブチエン (RKエキセル)	150	1	1			
5	43431-086-720	リンク,リヤーブレーキトルク.....	320	1	1			
6	43434-250-000	スプリング,ストツパーアーム.....	95	1	1			
7	50710-377-000	ラバー,ピリオンステツプ.....	730	2	2			
8	50712-377-000	ワツシヤー,ピリオンステツプ.....	235	2	2			
9	50715-377-000	バー,ピリオンステツプ.....	1,900	2	2			
10	52100-198-J00ZA	スウインクアームASSY.						
		NH1.....ブラツク	11,600	1	-	--------	1601858	
*	52100-198-J01ZA	*NH1*.....ブラツク	11,600	1	-	1601859		
				-	1			
11	52161-051-000	キヤツプ,クロスメンバーサイド.....	115	2	2			
12	52170-065-J00	スライダー,チエン.....	400	1	1			
13	52181-001-300	ブツシユ,リヤーフオークピボツトラバー..	270	2	2			
14	80101-310-000	ラバー,リヤーフエンダークツシヨン.....	125	2	2			
15	90120-121-970	ボルト,スウインクアームピボツト.....	400	1	1			
16	90304-GE8-003	ナツト,フランジ 10MM.....	135	1	1			
17	90529-126-770	ワツシヤー 10.5MM.....	120	1	1			
18	93405-06010-00	ボルトワツシヤー 6X10.....	40	1	1			
19	94001-08000-0S	ナツト,6カク 8MM.....	30	1	1			
20	94101-06000	ワツシヤー,プレイン 6MM.....	25	2	2			
21	94101-08000	ワツシヤー,プレイン 8MM.....	25	1	1			
22	94201-16150	ピン,スプリツト 1.6X15.....	25	2	2			

1998.01.10 G7

YUMBO-JP.COM

G 8

ブロックNO.

F-20

スウィングアーム・チェンケース

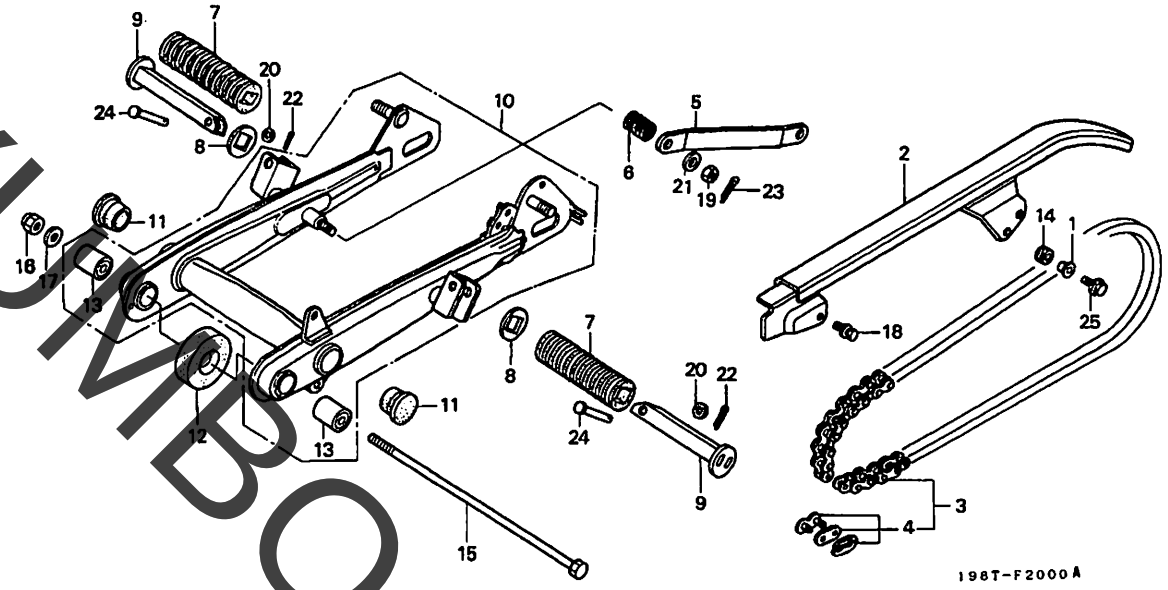

整備項目	標準時間	見出番号	部品番号	部品名	希望小売価格	使用個数 CD90S T	W	適用号機 初号機	終号機	タイプ
		23	94201-20150	ﾋﾟﾝ,ｽﾌﾟﾘﾝﾄﾞ 2.0X15.....	25	1	1			
		24	95015-81000	ﾋﾟﾝA,ﾋﾟﾘｵﾝｽﾃｯﾌﾟ.....	100	2	2			
		25	96001-06018-00	ﾎﾞﾙﾄ,ﾌﾗﾝｼﾞ 6X18.....	40	2	2			

YUMBO-JP.COM

G 9

ブロックNO.

F-21

リヤークッション

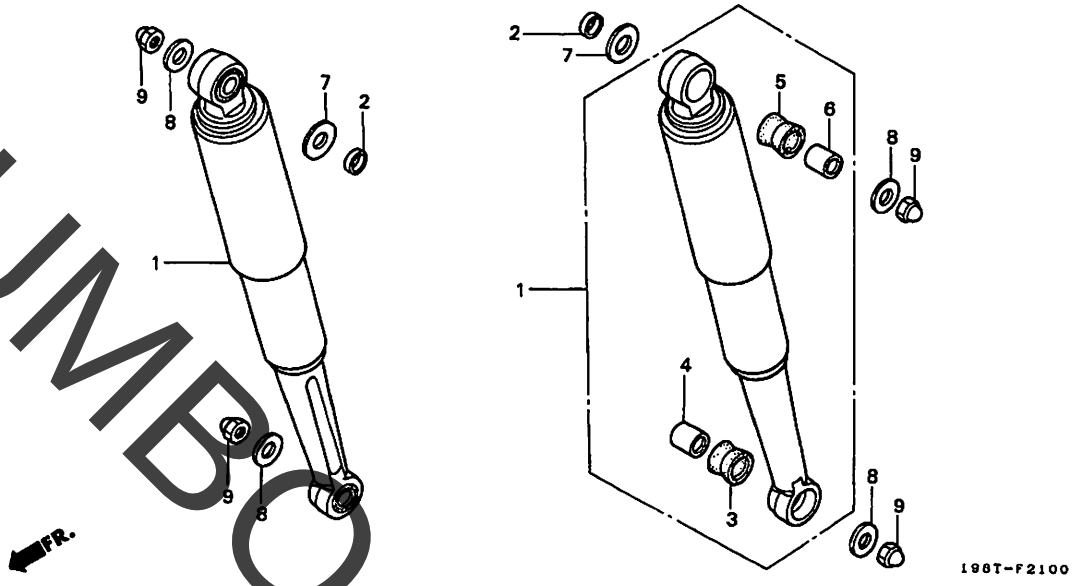

198TF2100

整備項目	標準時間	見出番号	部品番号	部品名	希望小売価格	使用個数 CD90S T	W	適用号機 初号機	終号機	タイプ
クッションASSY.,リヤー.....	0.1	1	52400-198-791ZA	クッションASSY.,リヤー *NH1*.....ブラック	6,200	2	2			
		2	52441-028-000	カラー,リヤークッションセッテイング.....	135	2	2			
		3	52485-088-901	ブッシュ,リヤークッションラバー.....	180	2	2			
		4	52486-GA7-003	カラー,ラバーブッシュ.....	125	2	2			
		5	52495-126-771	ブッシュ,アッパーラバー.....	185	2	2			
		6	52496-040-000	カラー,リヤークッションラバーブッシュ....	180	2	2			
		7	90528-023-000	ワッシャー 12.5X20.....	125	2	2			
		8	90551-033-000	ワッシャー,スプロケットセッテイング.....	110	4	4			
		9	94021-10020-0S	ナット,キャップ 10MM.....	60	4	4			

YUMBO-JP.COM

G 10

ブロックNO.

F-22

リヤーフェンダー

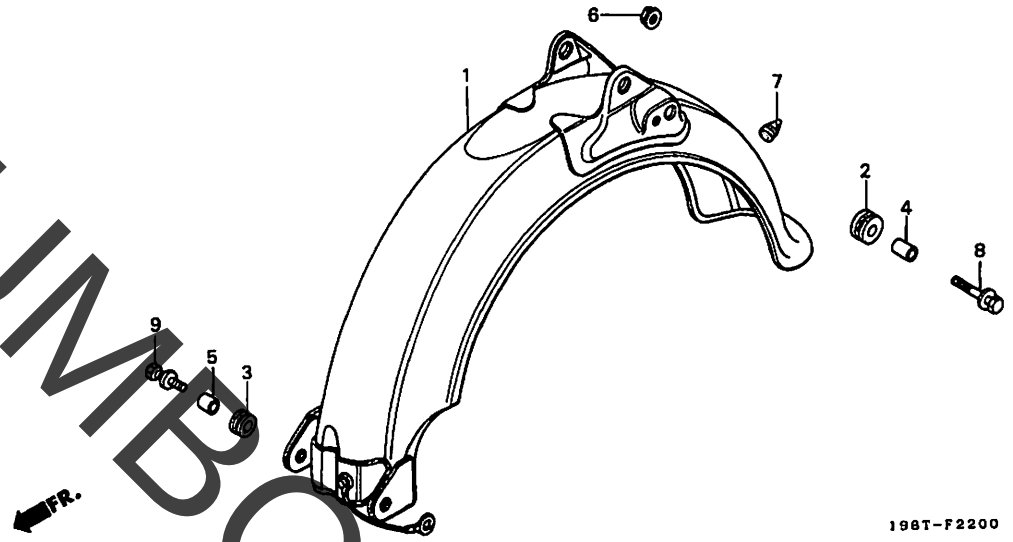

198TF2200

整備項目	標準時間	見出番号	部品番号	部品名	希望小売価格	使用個数 CD90S T	使用個数 CD90S W	適用号機 初号機	適用号機 終号機	タイプ
フェンダー,リヤー.....	0.5	1	80100-198-711ZJ	フェンダー,リヤー *NH35M*..クラウドシルバーメタリック	6,300	1	-			
		*	80100-198-711ZK	*NH132M*..マックスシルバーメタリック	6,300	-	1			
		2	80105-028-000	クッションA,リヤーフェンダー.....	150	2	2			
		3	80105-061-000	クッションA,リヤーフェンダー.....	125	2	2			
		4	80108-028-000	カラーA,リヤーフェンダー.....	100	2	2			
		5	80108-061-010	カラーA,リヤーフェンダー.....	130	2	2			
		6	90302-187-000	ナット,フランジ 6MM.....	100	2	2			
		7	90899-283-000	プラグ,コーン.....	120	1	1			
		8	93401-06028-00	ボルトワッシャー 6X28.....	40	2	2			
		9	93404-06020-00	ボルトワッシャー 6X20.....	35	2	2			

YUMBO-JP.COM

G 11

ブロックNO.

F-23

ウインカー

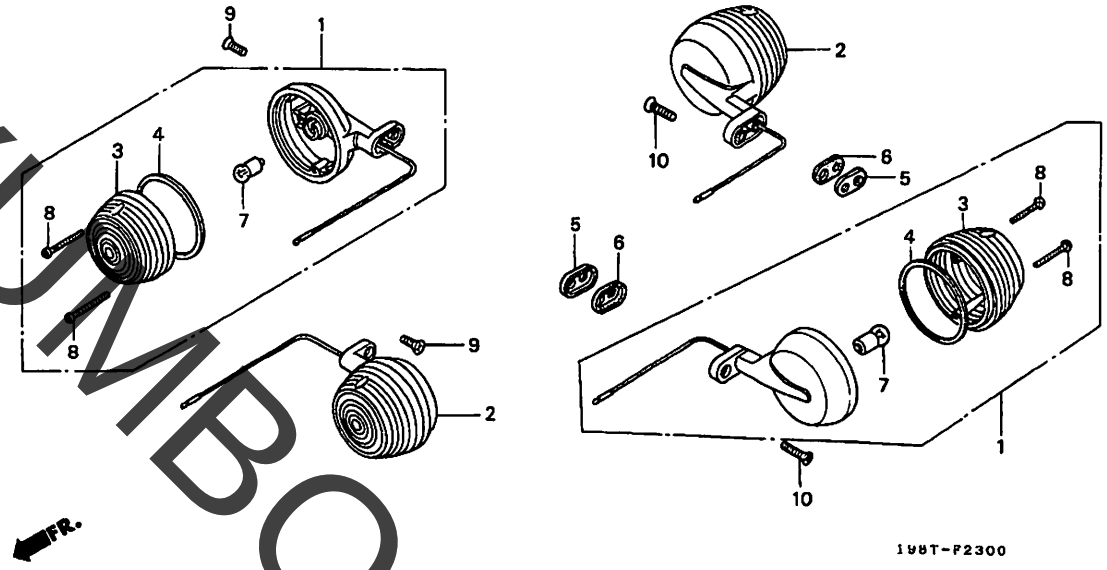

整備項目	標準時間
ウインカーASSY.....	0.2
(ｲﾂｺﾏｼ 0.1 ｶｻﾝ)	
(ｶﾝﾚﾝﾌﾞﾋﾝ ﾌｸﾑ)	
(ｶｷ ｶﾝﾚﾝﾌﾞﾋﾝｵ ﾉｿﾞｸ)	
ﾊﾞﾙﾌﾞ,ｳｲﾝｶｰ.....	0.1
(ｲﾁﾀﾞｲｾｲﾋﾞﾉﾊﾞｱｲﾜ 0.2 ﾄｽﾙ)	

見出番号	部品番号	部品名	希望小売価格	使用個数 CD90S T	W	適用号機 初号機	終号機	タイプ
1	33400-065-J01	ｳｲﾝｶｰASSY.,R.ﾌﾛﾝﾄ.....	1,700	2	2			
2	33450-065-J01	ｳｲﾝｶｰASSY.,L.ﾌﾛﾝﾄ.....	1,700	2	2			
3	33602-046-751	ﾚﾝｽﾞ,ｳｲﾝｶｰ.....	205	4	4			
4	33604-041-013	ﾊﾟﾂｷﾝ,ﾘﾔｰｳｲﾝｶｰﾚﾝｽﾞ (ｽﾀﾝﾚｰ)	95	4	4			
5	33605-198-000	ﾌﾟﾚｰﾄ,ｳｲﾝｶｰﾍﾞｰｽ.....	200	2	2			
6	33606-198-000	ﾗﾊﾞｰ,ｳｲﾝｶｰﾏｳﾝﾃｲﾝｸﾞ.....	135	2	2			
7	34905-271-000	ﾊﾞﾙﾌﾞ,ｳｲﾝｶｰ (12V 10W)....	140	4	4			
8	93500-03025-0A	ｽｸﾘｭｰ,ﾊﾟﾝ 3X25.....	25	8	8			
9	93700-06016-1A	ｽｸﾘｭｰ,ｵｰﾊﾞﾙ 6X16.....	30	2	2			
10	93700-06020-1A	ｽｸﾘｭｰ,ｵｰﾊﾞﾙ 6X20.....	30	2	2			

YUMBO-JP.COM

G 12

ブロックNO.

F-24

テールライト

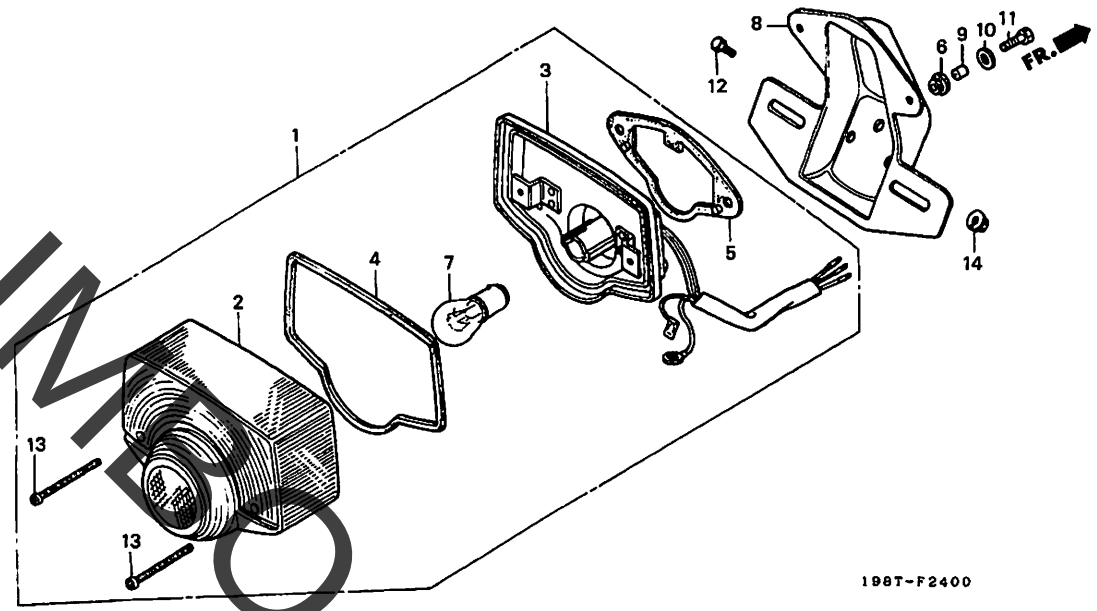

整備項目	標準時間
テールライトユニット.....	0.2
.ソケットASSY.,テールライト	
.ブラケット,ナンバープレート	
ハルブ,ストップ°&テールライト.....	0.1

見出番号	部品番号	部品名	希望小売価格	使用個数 CD90S T	W	適用号機 初号機	終号機	タイプ
1	33701-198-710	テールライトユニット (12V 18/5W)...	2,650	1	1			
2	33702-323-631	レンズ,テールライト.....	1,250	1	1			
3	33703-198-710	ソケットASSY.,テールライト.....	1,500	1	1			
4	33709-077-671	パッキン,テールライトレンズ.....	115	1	1			
5	33718-179-701	パッキン,テールライトベース.....	220	1	1			
6	33719-179-700	グロメット,テールライトベース.....	115	2	2			
7	34906-268-600	バルブ,ストップ°&テールライト (スタンレー)(12V 18/5W)	220	1	1			
8	84701-198-000ZA	ブラケット,ナンバープレート *NH1*.....ブラック	1,200	1	1			
9	84706-341-000	カラー,ナンバープレートブラケット.....	150	2	2			
10	90581-342-000	ワッシャー 20MM.....	185	2	2			
11	92101-05018-0A	ボルト,6カク 5X18.....	25	2	2			
12	92101-06012-0A	ボルト,6カク 6X12.....	30	2	2			
13	93500-04050-0A	スクリュー,パン 4X50.....	30	2	2			
14	94070-06080	ナットワッシャー 6MM.....	35	2	2			

YUMBO-JP.COM

G 13

ブロックNO.

F-25

バッテリー

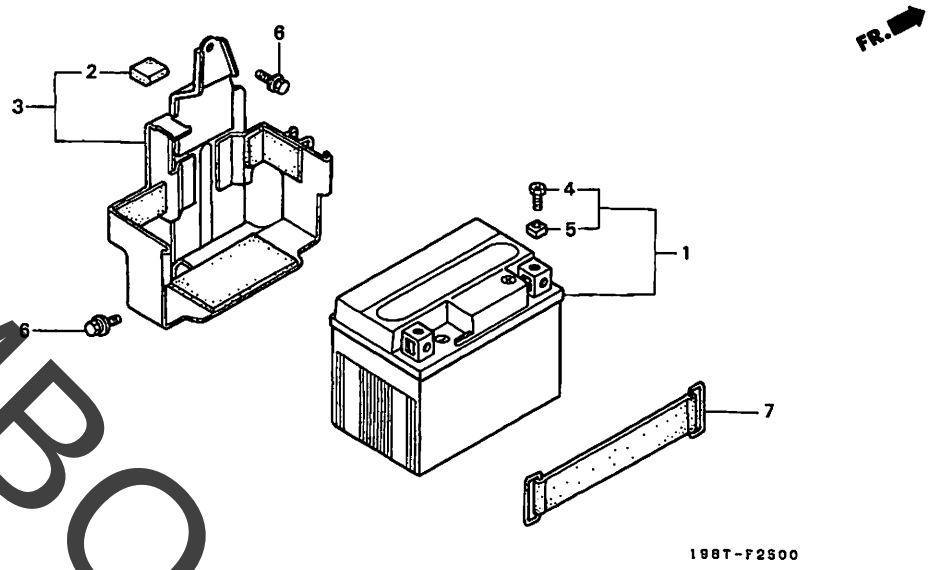

198TF2500

整備項目	標準時間	見出番号	部品番号	部品名	希望小売価格	使用個数 CD90S T	使用個数 CD90S W	適用号機 初号機	適用号機 終号機	タイプ
ﾊﾞｯﾃﾘｰ.....	0.2	1	31500-GM4-057	ﾊﾞｯﾃﾘｰ (YT4L-BS)(ｴｱｻ)...	ｼﾞｶ	1	1			
.ﾎﾞｯｸｽ,ﾊﾞｯﾃﾘｰ			31500-GN2-034	ﾊﾞｯﾃﾘｰ (FT4L-12)(ﾌﾙｶﾜ)...	ｼﾞｶ	1	-			
		2	31503-044-670	ﾗﾊﾞｰB,ﾊﾞｯﾃﾘｰﾏｳﾝﾃｲﾝｸﾞ...	105	1	1			
		3	50325-198-710	ﾎﾞｯｸｽ,ﾊﾞｯﾃﾘｰ.....	1,850	1	1			
		4	90122-GM0-007	ﾎﾞﾙﾄ,ﾊﾞｯﾃﾘｰﾀｰﾐﾅﾙ.....	140	2	2			
			90122-GN2-004	ﾎﾞﾙﾄ,ﾊﾞｯﾃﾘｰﾀｰﾐﾅﾙ (ﾌﾙｶﾜ)..	140	2	-			
		5	90306-GE1-004	ﾅｯﾄ,ﾊﾞｯﾃﾘｰﾀｰﾐﾅﾙ (ｴｱｻ)....	90	2	2			
			90306-GN2-004	ﾅｯﾄ,ﾊﾞｯﾃﾘｰﾀｰﾐﾅﾙ (ﾌﾙｶﾜ)...	90	2	-			
		6	93403-06016-00	ﾎﾞﾙﾄﾜｯｼｬｰ 6X16.....	40	2	2			
		7	95012-13001	ﾊﾞﾝﾄﾞB2,ﾊﾞｯﾃﾘｰ.....	205	1	1			

YUMBO-JP.COM

G 14

ブロックNO.

F-26

ワイヤーハーネス・
イグニッションコイル

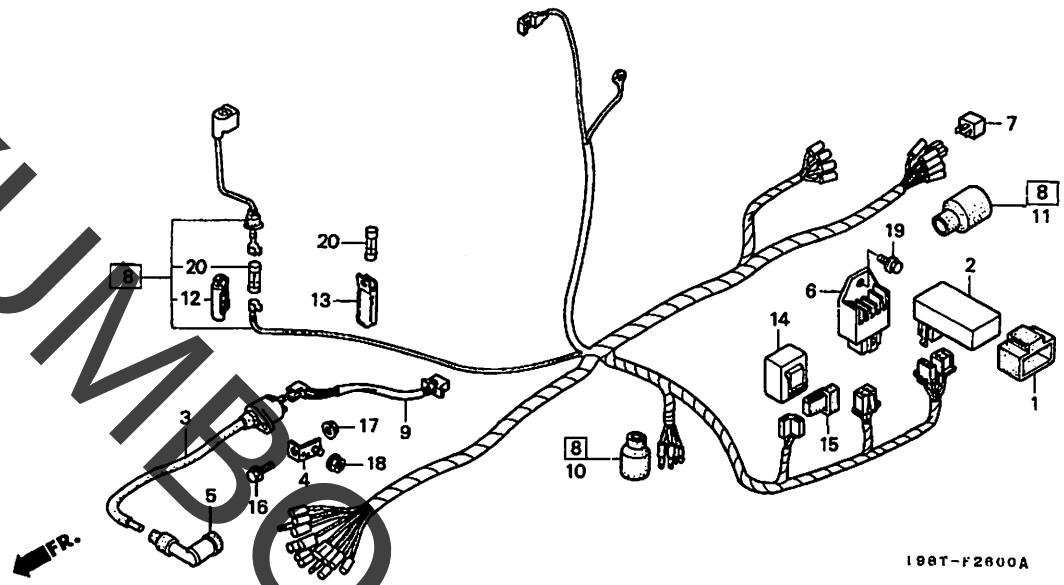

整備項目	標準時間
C.D.I.ユニット	0.4
.レクチフアイヤーCOMP.,レギュレート	
.サブハーネスB	
コイルCOMP.,イグニッション	0.6
レクチフアイヤーCOMP.,シリコン	0.3
ハーネス,ワイヤー	0.9
リレーCOMP.,ウインカー	0.1

見出番号	部品番号	部品名	希望小売価格	使用個数 CD90S T	W	適用号機 初号機	終号機	タイプ
1	30401-KY0-680	クッション,C.D.I.ユニット	140	1	1			
2	30410-198-691	C.D.I.ユニット	6,100	1	1			
3	30510-198-690	コイルCOMP.,イグニッション	2,800	1	1			
4	30511-065-J00	ステー,イグニッションコイル	380	1	1			
5	30700-098-163	キャップASSY.,ノイズサプレッサー (ニチリン)	740	1	1			
6	31600-GAH-004	レクチフアイヤーCOMP.,レギュレート (シンデンケン)	4,650	1	-			
*	31600-GBL-871	レクチフアイヤーCOMP.,レギュレート (シンデンケン)	4,650	-	1			
7	31700-196-000	レクチフアイヤーCOMP.,シリコン	1,000	1	1			
[8]	32100-198-690	ハーネス,ワイヤー	5,400	1	1			
9	32102-GS3-000	サブハーネスB	330	1	1			
10	32108-003-000	カバー,ワイヤーハーネスコネクター	220	1	1			
11	32108-080-000	カバー,ワイヤーハーネスコネクター	210	1	1			
12	32120-GBJ-831	ケース,ヒューズ (7A)(TEC)	195	1	1			
	32120-155-000	ケース,ヒューズ (7A)	215	1	1			
13	38205-435-000	ホルダー,スペアーヒューズ	135	1	1			
14	38301-GJ0-713	リレーCOMP.,ウインカー (ミツバ)	1,800	1	1			
15	38306-KJ6-740	サスペンション,ウインカーリレー	210	1	1			
16	90112-GK8-010	ボルト,フランジ 5X22	105	1	1			
17	94050-05000	ナット,フランジ 5MM	30	1	1			
18	94050-06000	ナット,フランジ 6MM	35	1	1			
19	95701-06012-00	ボルト,フランジ 6X12	35	1	1			
20	98200-10700	ヒューズ (7A)	40	2	2			

1998.01.10 G14

YUMBO-JP.COM

G 15

ブロックNO.

F-27

フレームボディ

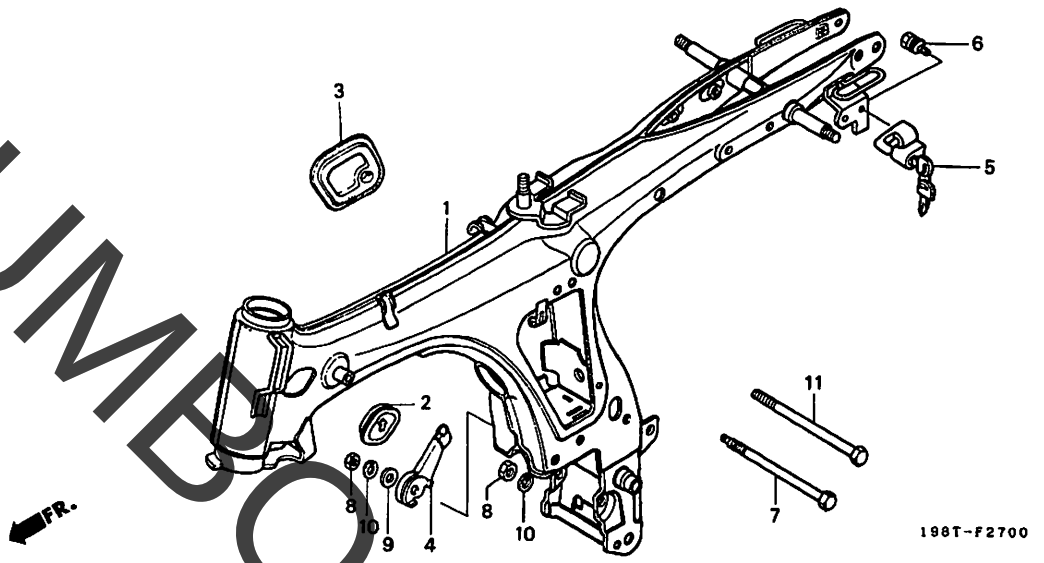

整備項目	標準時間	見出番号	部品番号	部品名	希望小売価格	使用個数 CD90S T	W	適用号機 初号機	終号機	タイプ
ﾎﾞﾃﾞｲCOMP.,ﾌﾚｰﾑ.....	*5.0	1	50100-198-J00ZA	ﾎﾞﾃﾞｲCOMP.,ﾌﾚｰﾑ *NH1*.....ﾌﾞﾗｯｸ	31,000	1	1			
ﾎﾙﾀﾞｰASSY.,ﾍﾙﾒｯﾄ.....	0.1	2	50122-198-000	ｷｬｯﾌﾟ,ﾕｰｽﾞﾚｽﾎｰﾙ.....	195	1	1			
		3	50123-198-000	ｸﾞﾛﾒｯﾄ,ﾌﾚｰﾑﾎﾞﾃﾞｲ.....	290	1	1			
		4	50356-198-000	ﾚｼｰﾊﾞｰ,ｸﾗｯﾁｹｰﾌﾞﾙ.....	370	1	1			
		5	50710-GB4-007	ﾎﾙﾀﾞｰASSY.,ﾍﾙﾒｯﾄ (ﾎﾝﾀﾞﾛｯｸ)	1,650	1	1			
		6	90107-449-000	ﾎﾞﾙﾄ,ﾍﾙﾒｯﾄﾎﾙﾀﾞｰｾｯﾃｲﾝｸﾞ...	140	1	1			
		7	90116-001-010	ﾎﾞﾙﾄ,ﾘﾔｰｴﾝｼﾞﾝｱﾝﾀﾞｰ.....	330	1	1			
		8	94030-08000	ﾅｯﾄ,6ｶｸ 8MM.....	30	2	2			
		9	94101-08000	ﾜｯｼｬｰ,ﾌﾟﾚｲﾝ 8MM.....	25	1	1			
		10	94111-08000	ﾜｯｼｬｰ,ｽﾌﾟﾘﾝｸﾞ 8MM.....	25	2	2			
		11	95301-08120-00	ﾎﾞﾙﾄ,6ｶｸ 8X120.....	90	1	-			
		*	90120-198-000	ﾎﾞﾙﾄ,6ｶｸ 8X120.....	200	-	1			

YUMBO-JP.COM

G 16

ブロックNO.

F-28

ツール

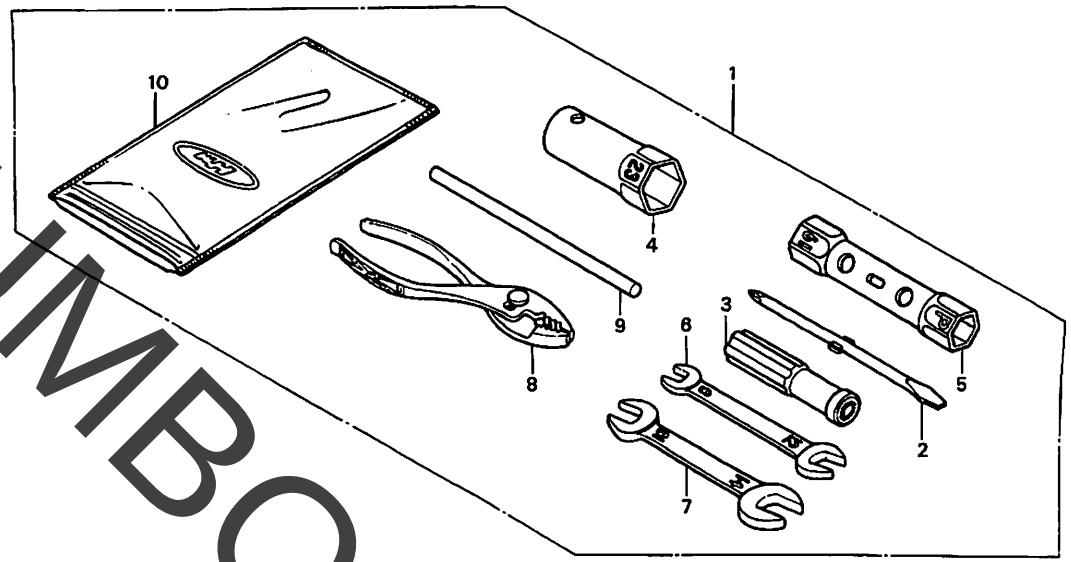

整備項目	標準時間	見出番号	部品番号	部品名	希望小売価格	使用個数 CD90S T	W	適用号機 初号機	終号機	タイプ
		1	89010-GBJ-000	ツールセット	1,950	1	1			
		2	89102-538-000	シャフト,スクリュードライバー	145	1	1			
		3	89103-538-000	グリップ	145	1	1			
		4	89214-041-000	レンチ,ボックス (23MM)	265	1	1			
		5	89216-045-010	レンチ,スパークプラグ	450	1	1			
		6	99001-08120	スパナ 8X12	210	1	1			
		7	99001-10140	スパナ 10X14	240	1	1			
		8	99002-13500	プライヤー 135	440	1	1			
		9	99005-01000	バーA,ハンドル	95	1	1			
		10	99008-01600	バックツール 160MM	155	1	1			

YUMBO-JP.COM

H 1

ブロックNO.

F-29

コーションラベル

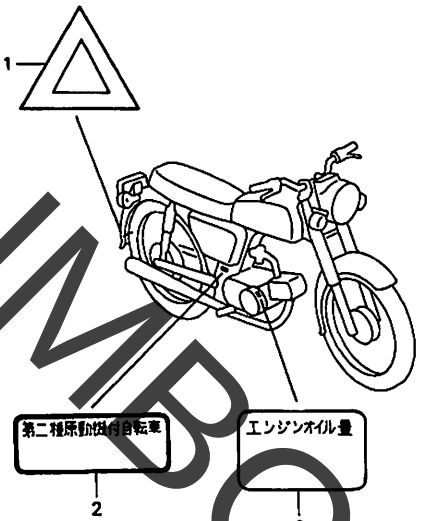

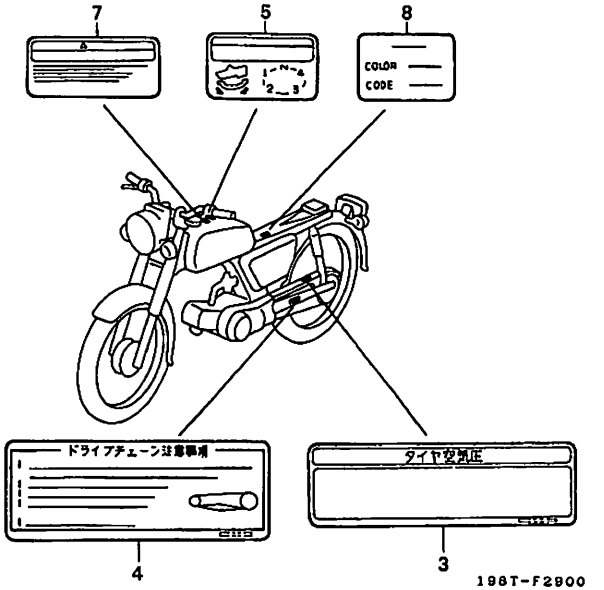

整備項目	標準時間	見出番号	部品番号	部品名	希望小売価格	使用個数 CD90S T	W	適用号機 初号機	終号機	タイプ
		1	87141-202-000	マーク, リヤー.....	100	1	1			
		2	87501-198-000	プレート,レシステツトナンバー.....	135	1	1			
		3	87505-GT0-750	ラベル,タイヤ.....	250	1	-			
		*	87505-GEH-300	ラベル,タイヤ.....	250	-	1			
		4	87507-198-J00	ラベル,トライフチエン.....	200	1	1			
		5	87512-065-A00	ラベル,シフトパターン.....	120	1	1			
		6	87541-198-310	ラベル,オイルキヤパシテイー.....	105	1	1			
		7	87560-MY1-701	マーク,トライフコーション.....	195	1	1			
		* 8	87565-198-J00ZA	ラベル,カラー *TYPE1*(NH1)....	80	1	-			
		*	87565-GEH-700ZA	ラベル,カラー *TYPE1*(NH1)....	80	-	1			

1998.01.10 H1

YUMBO-JP.COM

H 2

ブロックNO.

F-30

エンブレム・マーク

(CD90S-T)

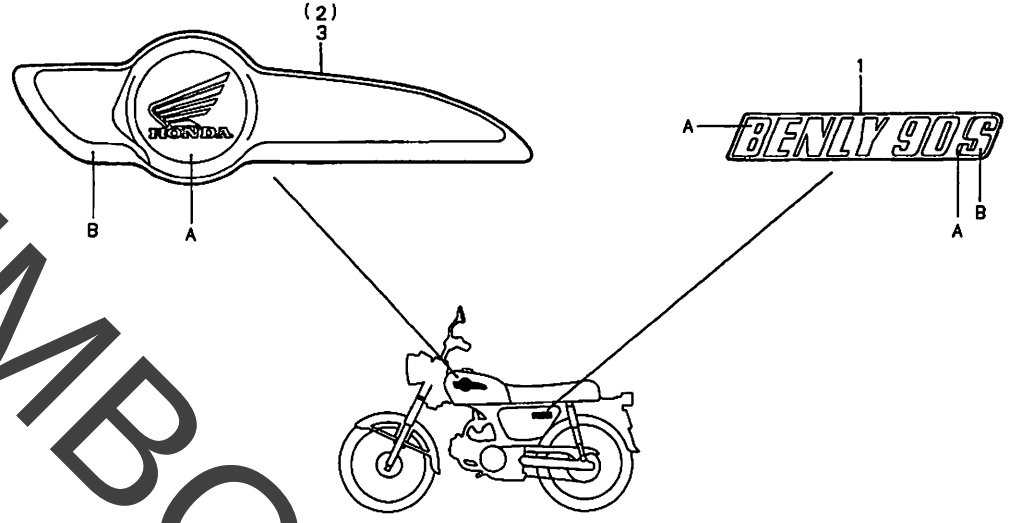

整備項目	標準時間	見出番号	部品番号	部品名	希望小売価格	使用個数 CD90S T	W	適用号機 初号機	終号機	タイプ
		1	87117-198-J00ZA	マーク,サイド *TYPE1*.....	350	2	-			
		2	87121-065-J00	エンブレム,R.フューエルタンク.....	1,600	1	-			
		3	87122-065-J00	エンブレム,L.フューエルタンク.....	1,600	1	-			

サイドマーク・エンブレム配色表 (CD90ST)

タイプ	主体色	指定色 A	指定色 B
TYPE 1	ブラック (NH-1)	シルバー	マグナレッド

YUMBO-JP.COM

H 3

ブロックNO.

F-30-1

エンブレム・マーク

(CD90S-W)

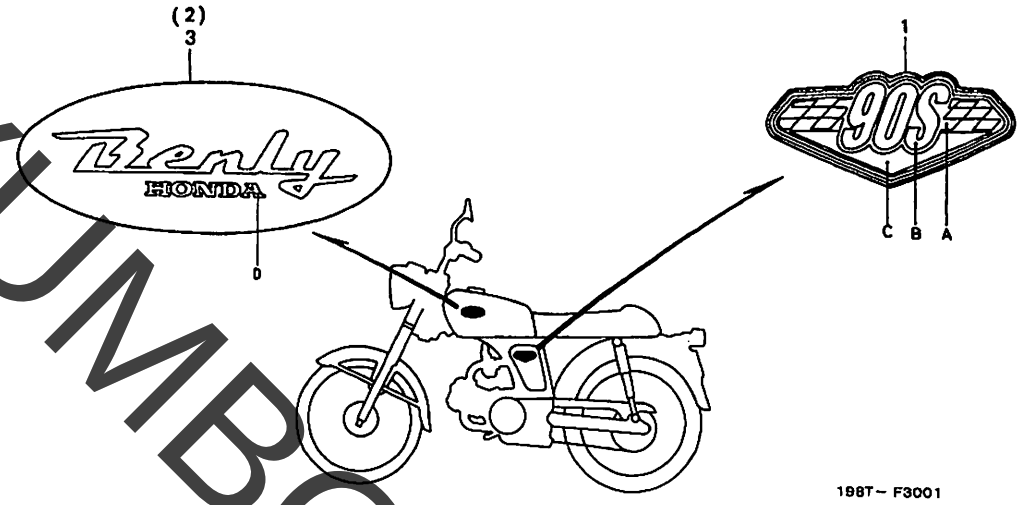

整備項目	標準時間	見出番号	部品番号	部品名	希望小売価格	使用個数 CD90S T	使用個数 CD90S W	適用号機 初号機	適用号機 終号機	タイプ
		* 1	87117-GEH-700ZA	マーク,サイド *TYPE1*.....	600	-	2			
		* 2	87121-065-J10ZA	エンブレム,R.フューエルタンク *TYPE1*	1,950	-	1			
		* 3	87122-065-J10ZA	エンブレム,L.フューエルタンク *TYPE1*	1,950	-	1			

サイドマーク・エンブレム配色表 (CD90Sw)

タイプ	主体色	指定色 A	指定色 B	指定色 C	指定色 D
TYPE 1	ブラック (NH-1)	ブラック	シルバー	マグナレッド	マット ブラック

YUMBO-JP.COM

部品番号索引

部品番号	アドレス No.
06000	
06111-GB5-820	E2
06112-198-750	E3
06410-GBJ-J01	F14
06427-GBJ-J41	F10
	F14
06430-KT0-305	F9
	F12
06450-121-730	F9
	F12
11000	
11100-GB6-911	D11
11191-GW8-680	D11
	E3
11200-198-710	D11
11330-198-690	D6
11340-198-690	D9
11345-198-000	D9
11394-GW8-680	D6
	E3
12000	
12101-198-750	D5
12191-GW8-681	D5
	E2
12200-GB5-930	D2
12209-GB4-681	D3
	E2
12237-GB4-305	D2
12245-GB4-305	D2
12251-GB5-811	D2
	E2
12301-086-000	D1
12331-GB0-910	D1
12341-GB6-910	D1
12361-035-000	D1
12391-GW8-680	D1
	E2
12394-GW8-680	D1
	E2
12395-GW8-680	D1
	E2
13000	
13000-198-710	D12
13011-GT0-305	D12
13012-GT0-305	D12
13013-GT0-305	D12
13014-GT0-305	D12
13015-GT0-305	D12
13101-GT0-000	D12
13102-GT0-305	D12
13103-GT0-305	D12
13104-GT0-305	D12
13105-GT0-305	D12
13111-GB0-910	D12
13115-001-000	D12
14000	
14100-GN5-900	D3
14311-035-000	D12
14321-GBG-900	D4
14321-GB6-911	D4
14401-178-003	D4
14431-035-020	D3
14451-035-000	D3
14500-035-020	D4
14502-086-000	D4
14531-035-000	D4
14541-GB4-681	D4
14550-GB0-911	D4
14566-086-030	D4
14610-086-010	D4
14610-086-013	D4
14615-035-010	D4
14670-035-030	D4
14675-178-000	D4
14711-GN5-912	D3
14711-GN5-913	D3
14721-GF6-010	D3
14751-GF6-013	D3
14761-GF6-013	D3
14771-GB4-680	D3
14775-MA6-000	D3
14781-MA6-000	D3
15000	
15100-GBG-931	D8
15119-178-000	D8
	E3
15331-GF6-000	D8
15332-GF6-000	D8
15384-178-000	D8
15421-035-010	D8
15431-198-000	D8
15439-198-690	D8
	E3
15441-198-000	D8
15651-198-000	D6
15661-198-000	D7
15761-171-010	D11
16000	
16010-198-750	E1
16012-198-750	E1
16013-883-005	E1
16014-GN3-013	E1
16015-065-930	E1
16016-GF5-741	E1
16022-198-750	E1
16028-GC8-004	E1
16041-GB5-D30	E1
16100-198-750	E1
16118-GB4-003	E1
16148-141-881	E1
16155-883-005	E1
16163-GBG-960	E1
16165-GB6-761	E1
16199-KR6-004	E1
16236-045-010	D11
16236-171-000	D11
16950-065-922	F15
16953-155-015	F15
16958-GT4-004	F15
17000	
17111-198-710	D2
17119-HF7-000	D2
	E2
17211-198-000	G2
17212-198-710	G2
17215-198-710	G2
17219-198-000	G2
17221-198-000	G2
17222-198-710	G2
17223-198-000	G2
17224-198-000	G2
17247-303-000	G1
17253-198-710	G2
17255-HB2-003	G2
17255-329-000	G2
17310-065-010	G2
17520-GEG-700ZA	F15
17520-065-J00ZA	F15
17611-051-000	F15
17613-362-010	F15
17620-402-732	F15
17626-198-J00	G7
17632-176-771	F15
17910-198-J00	F3
18000	
18211-198-000ZA	G3
18240-198-000	G3
18291-HB2-900	E2
	G3
18292-198-690	G3
18310-198-710	G3
22000	
22100-198-020	D7
22121-198-900	D7
22201-GF6-000	D7
22311-107-000	D7
22350-115-020	D7
22361-GN8-920	D7
22401-198-710	D7
22810-198-000	D6
22815-166-000	D6
22847-166-000	D7
22870-198-J00	F3
23000	
23112-198-010	D7
23121-198-000	D8
23211-198-710	D13
23216-GF6-000	D7
23217-GF6-000	D7
23221-198-710	D13
23421-GN5-910	D13
23422-GB4-770	D13
23431-GF6-000	D13
23431-GN5-910	D13
23441-GB4-770	D13
23451-GK4-761	D13
23461-GK4-762	D13
23471-198-710	D13
23481-198-710	D13
23801-GB5-930	D13
23802-040-000	D13
24000	
24211-GB4-770	D15
24261-121-741	D15
24263-028-000	D15
24301-GB4-771	D15
24411-GB4-771	D15
24421-200-000	D15
24430-GB4-772	D15
24435-GB4-772	D15
24610-GF6-030	D15
24639-035-000	D15
24641-041-000	D15
24651-035-000	D15
24652-035-000	D15
24700-065-920	G4
28000	
28211-178-000	D16
28221-198-010	D16
28251-GF6-000	D16
28253-397-000	D16
28254-198-740	D16
28256-198-000	D16
28261-198-000	D16
28262-198-010	D16
28262-198-690	D16
28300-141-640	G4
30000	
30401-KY0-680	G14
30410-198-691	G14
30510-198-690	G14
30511-065-J00	G14
30700-098-163	G14
31000	
31110-GT0-008	D10
31120-198-711	D10
31120-198-713	D10
31131-GS9-020	D10
31500-GM4-057	G13
31500-GN2-034	G13
31503-044-670	G13
31600-GAH-004	G14
31600-GBL-871	G14
31700-196-000	G14
32000	
32100-198-690	G14
32102-GS3-000	G14
32108-003-000	G14
32108-080-000	G14
32120-GBJ-831	G14
32120-155-000	G14
32906-061-000	D5
32961-GS9-010	D10
32962-GS9-000	D10
32964-GK8-000	D11
32981-GB4-770	D10
33000	
33100-198-691	F1
33101-229-003	F1
33103-070-000	F1
33104-165-003	F1
33105-070-000	F1
33108-229-003	F1
33130-198-691	F1
33400-065-J01	G11
33450-065-J01	G11
33602-046-751	G11
33604-041-013	G11
33605-198-000	G11
33606-198-000	G11
33701-198-710	G12
33702-323-631	G12
33703-198-710	G12
33709-077-671	G12
33718-179-701	G12
33719-179-700	G12
34000	
34901-GT4-003	F1
34905-271-000	G11
34906-268-600	G12
34908-GA7-701	F2
	F4
34908-MB9-871	F2
35000	
35010-198-690	F4
35020-065-J00	F3
35100-198-690	F4
35104-065-900	F4
35105-198-760	F4
35121-GZ0-003	F4
35122-GZ0-003	F4
35340-GAH-710	F3
35350-065-900	G4
35357-011-000	G4
35700-198-305	G6
35750-001-020	D15
35753-035-010	D15
35755-001-020	D15
37000	
37200-198-J01	F2
37224-098-630	F2
37225-168-651	F2
37226-098-630	F2
37556-MM9-830	F4
37560-198-690	F4
37561-GB7-641	F4

KUBOTA.COM

部品番号索引

部品番号	アドレスNo.
37562-KC2-681	F4
37590-MW3-860	F4
38000	
38102-198-000	F5
38105-165-640	F5
38110-198-691	F5
38205-435-000	G14
38301-GJ0-713	G14
38306-KJ6-740	G14
40000	
40510-198-J00	G7
40530-198-J01	G7
40531-GM7-641	G7
40544-001-000	F13
41000	
41201-198-J00	F13
41241-GBJ-680	F13
42000	
42301-GBJ-000	F12
42303-041-000	F13
42304-040-000	F13
42313-GBJ-000	F12
42601-GBJ-000	F13
42615-065-J00	F13
42620-121-000	F13
42630-GK4-003	F13
42630-GK4-005	F13
42635-GB5-J30	F14
42650-GT0-305	F13
42653-001-004	F13
42701-030-003	F13
42701-030-007	F13
42711-096-015	F13
42712-GS4-006	F10
	F13
42712-041-154	F10
	F13
42712-052-009	F10
42713-001-000	F10
	F13
42713-102-009	F10
43000	
43100-GBJ-000	F12
43141-GC5-000	F9
43141-400-010	F12
43145-KC1-000	F12
43151-110-000	F9
	F12
43410-086-720	F12
43431-086-720	G7
43434-250-000	G7
43434-286-000	F12
43451-028-000	G4
44000	
44301-198-690	F10
44311-051-000	F10
44601-GBJ-000	F10
44620-171-000	F10
44635-GEH-000	F11
44650-GT0-305	F10
44701-102-791	F10
44701-102-792	F10
44711-GB6-884	F10
44711-052-009	F10
44806-GS3-003	F9
44808-107-720	F9
44830-198-710	F2
44831-065-900	F2
45000	
45010-198-305	F9
45010-GEG-000	F9
45134-250-000	F9
	F12
45145-121-710	F9
45410-121-710	F9
45435-121-010	F9
45450-065-J00	F3
45465-028-000	F5
46000	
46500-051-010	G4
46514-052-000	G4
50000	
50100-198-J00ZA	G15
50122-198-000	G15
50123-198-000	G15
50301-041-010	F5
50325-198-710	G13
50356-198-000	G15
50525-051-000	G4
50526-051-010	G4
50530-198-690	G6
50542-MM4-000	G6
50543-MM4-000	G6
50610-198-690	G5
50661-165-000	G5
50710-GB4-007	G15
50710-377-000	G7
50712-377-000	G7
50715-377-000	G7
51000	
51400-198-003	F7
51401-198-003	F7
51410-198-003	F7
51412-383-721	F7
51420-198-003	F7
51421-198-003	F7
51437-383-721	F7
51466-065-901	F7
51470-198-003	F7
51500-198-003	F7
51521-198-003	F7
51601-198-000	F7
51602-198-000ZA	F7
51606-198-000ZA	F7
51608-198-000	F7
51615-198-790	F7
51622-031-000	F7
52000	
52100-198-J00ZA	G7
52100-198-J01ZA	G7
52161-051-000	G7
52170-065-J00	G7
52181-001-300	G7
52400-198-791ZA	G9
52441-028-000	G9
52485-088-901	G9
52486-GA7-003	G9
52495-126-771	G9
52496-040-000	G9
53000	
53100-065-J00	F4
53132-124-000	F4
53133-028-000	F4
53134-028-000	F4
53140-065-J00	F3
53165-GW2-000	F3
53166-GW2-000	F3
53167-125-772	F3
53168-126-890	F3
53175-198-710	F3
53176-170-700	F3
53178-198-710	F3
53179-147-970	F3
53200-028-000ZG	F5
53210-GS9-003	F5
53211-028-010	F5
53212-030-010	F5
53214-001-010	F5
53215-001-000	F5
53219-065-J01ZE	F4
53220-028-000	F5
53231-051-000ZB	F4
53600-086-007	F5
61000	
61105-198-J00	F6
61110-198-J00ZA	F6
61110-198-J00ZC	F6
61301-GCV-J00ZC	F1
61301-229-020ZU	F1
61303-159-020	F1
77000	
77200-065-780	F16
77201-051-000	F16
80000	
80100-198-711ZJ	G10
80100-198-711ZK	G10
80101-310-000	G7
80105-028-000	G10
80105-061-000	G10
80108-028-000	G10
80108-061-010	G10
83000	
83410-198-000	G1
83420-065-650	G1
83510-GEH-700ZA	G1
83510-198-J00ZA	G1
83520-GEH-700ZA	G1
83520-198-J00ZA	G1
83551-300-000	G1
83621-198-000	G1
83642-355-000	G1
84000	
84701-198-000ZA	G12
84706-341-000	G12
87000	
87117-GEH-700ZA	H3
87117-198-J00ZA	H2
87121-065-J00	H2
87121-065-J10ZA	H3
87122-065-J00	H2
87122-065-J10ZA	H3
87141-202-000	H1
87501-198-000	H1
87505-GEH-300	H1
87505-GT0-750	H1
87507-198-J00	H1
87512-065-A00	H1
87541-198-310	H1
87560-MY1-701	H1
87565-GEH-700ZA	H1
87565-198-J00ZA	H1
88000	
88110-088-950	F3
88120-088-950	F3
89000	
89010-GBJ-000	G16
89102-538-000	G16
89103-538-000	G16
89214-041-000	G16
89216-045-010	G16
90000	
90012-333-000	D3
90031-198-000	D11
90032-198-000	D11
90033-041-020	D2
90050-357-000	D7
90071-171-010	D15
90081-035-000	D4
90082-035-010	D2
	D5
90083-GB6-811	D4
90084-041-000	D13
90101-198-000	D16
90107-449-000	G15
90108-MK6-670	G6
90112-GK8-010	G14
90115-170-700	F3
90116-001-010	G15
90116-383-721	F7
90117-383-000	F4
90120-121-970	G7
90120-198-000	G15
90122-GM0-007	G13
90122-GN2-004	G13
90123-198-003	F7
90125-GBJ-000	F13
90136-428-870	F15
90147-MK6-671	G6
90151-449-000	F7
90164-028-000	F5
90201-415-000	D1
90203-MF9-710	G6
90206-001-000	D3
90231-087-010	D8
90231-198-000	D7
90301-473-003	F12
90302-187-000	G10
90304-GA6-003	F4
90304-GE8-003	F10
	G7
90304-159-000	F4
90306-GAB-711	F14
90306-GE1-004	G13
90306-GN2-004	G13
90307-001-000	F14
90309-ML3-791	F14
90314-178-000	F3
90407-259-000	D11
	E3
90410-HC4-000	D10
90417-041-000	D15
90432-086-000	D7
	D8
90441-035-000	D4
90442-035-000	D1
90443-035-000	D1
90451-GF6-000	D13
90451-198-000	D7
	D13
90452-GB4-770	D13
90452-115-000	D16
90454-107-000	D16
90461-GB4-770	D13
90461-GF6-000	D7
90461-035-000	D13
90461-357-000	D1
	D4
90461-459-010	D13
90481-035-000	D4
90503-051-870	F4
90505-425-000	F12
90521-028-000	G4
90527-230-000	F7
90528-023-000	G9
90529-126-770	G7

KUMRO.JP.COM

部品番号索引

部品番号	アドレス No.
90544-283-000	F7
90551-033-000	G9
90581-342-000	G12
90601-001-000	D13
90601-459-000	D13
90603-GB0-911	D5
90605-200-000	D16
90650-KV6-003	F3
90702-GB6-910	D3
	D5
	D6
90704-035-000	D11
90741-003-010	D12
90752-GB4-681	F10
90752-GB4-682	F10
90753-GK4-003	F14
90756-198-003	F7
90801-035-000	D15
	E3
90899-283-000	G10
91000	
91001-GF6-004	D12
91202-GE0-003	D10
91202-GE0-015	D10
91202-302-010	D6
91203-GB5-761	D13
91208-KB4-671	D15
91251-GK4-003	F9
91256-166-003	F8
91301-GB0-911	D5
	E2
91301-GK4-871	D2
	E2
91301-035-003	D10
	E3
91302-001-020	D1
	E2
91303-035-000	D5
	E2
91303-719-000	D6
	E3
91305-028-158	D2
91307-035-000	D6
	E3
91312-107-000	D15
	E3
91317-171-003	D10
	E3
91351-121-710	F2

部品番号	アドレス No.
92000	
92101-05018-0A	G12
92101-06012-0A	G12
92101-06016-0A	D15
92101-06020-0A	D7
	G4
92101-06022-0A	G4
92800-12000	D11
92811-10000	F12
93000	
93301-05006-0H	D10
93301-05010-0H	D10
93401-06028-00	G10
93402-08020-00	G5
93403-06016-00	G13
93403-08020-00	F1
	F16
93404-06020-00	G10
93405-06010-00	G7
93413-08020-00	F1
	F16
93500-03025-0A	G11
93500-04050-0A	G12
93500-05008-0B	G3
93500-05010-0A	D8
93500-05018-1A	G2
93500-05025-0A	F3
93500-05025-0G	G2
93500-05025-1A	G2
93500-05028-0A	F3
93500-05032-0A	F3
93500-06016-0A	D8
93500-06022-0A	D8
93600-05012-0A	D8
93600-06016-0A	D10
93700-05018-0A	F9
93700-06016-1A	G11
93700-06020-1A	G11
93891-05012-00	F1
93892-04014-18	E1
93893-06020-00	G2
93901-24380	F4
94000	
94001-05000-0S	F3
94001-06000-0S	F12
	F14
	G3
94001-08000-0S	F12
	G7

部品番号	アドレス No.
94001-12000-0S	G4
94021-10020-0S	G9
94030-08000	G15
94050-05000	G14
94050-06000	D1
	F9
	G14
94050-10000	D10
94070-06080	G12
94070-08080	G3
94101-05000	G2
	G3
	G4
94101-06000	F12
	F14
	G7
94101-08000	G7
	G15
94102-10000	G3
94111-05000	G3
94111-06000	F12
	F14
94111-08000	G15
94111-12000	G4
94201-16150	G7
94201-20150	F12
	G4
	G8
94201-30250	G4
94301-08140	D5
94510-16000	D16
95000	
95001-45120-40	F15
95002-02080	F15
95002-02659	E1
95002-50000	D11
95005-35250-50	E1
95011-40000	G4
95011-51000	G4
95012-13001	G13
95014-10100	F12
95014-21101	F4
95014-73100	G4
95015-32001	F9
	G4
95015-42000	F9
	G4
95015-81000	G8
95301-08032-00	F5
95301-08120-00	G15
95701-06010-00	G1
95701-06012-00	F6

部品番号	アドレス No.
95701-06012-00	F15
	G14
95701-06012-07	F5
95701-06018-00	D4
95701-06028-00	F9
95701-06035-00	F12
95701-06110-00	D1
96000	
96001-06012-00	D15
96001-06018-00	G8
96001-06020-00	D1
	D5
96001-06022-00	D10
96001-06025-00	D2
96001-06028-00	D9
96001-06035-00	D9
96001-06040-00	D6
96001-06050-00	D11
96001-06060-00	D11
96001-06065-00	D6
	D11
96001-06080-00	D6
96100-60000-00	D7
96100-60010-00	D13
96100-62010-00	D14
96100-62030-00	D14
96140-63000-10	F10
96140-63010-10	F14
96220-30085	D15
96220-40100	D15
97000	
97172-21157-F0	F10
97282-42158-F0	F14
97548-21156-F0	F10
97548-42157-F0	F14
98000	
98056-55718	D1
98056-55726	D1
98056-56718	D1
98056-56726	D1
98056-57718	D1
98056-57726	D1
98200-10700	G14
99000	
99001-08120	G16
99001-10140	G16
99002-13500	G16

部品番号	アドレス No.
99005-01000	G16
99008-01600	G16
99102-GHB-0800	E1
99103-943-0380	E1

部品番号	アドレス No.

KUMBOLTS.COM

J 1

部　品　名　索　引

部品名	アドレスNo.	見出番号
〔 ア 〕		
ｱｰﾑ,ﾊﾞﾙﾌﾞﾛﾂｶｰ	D3	3
ｱｰﾑ,ﾌﾛﾝﾄﾌﾞﾚｰｷ	F9	9
ｱｰﾑ,ﾘﾔｰﾌﾞﾚｰｷ	F12	8
ｱｰﾑASSY.,ｷﾂｸｽﾀｰﾀｰ	G4	2
ｱｰﾑCOMP.,ｶﾑﾁｴﾝﾃﾝｼﾖﾅｰ	D4	3
ｱｰﾑCOMP.,ｼﾌﾄﾄﾞﾗﾑｽﾄﾂﾊﾟｰ	D15	7
ｱｳﾀｰCOMP.,ｸﾗﾂﾁ	D7	2
ｱｸｽﾙ,ﾌﾛﾝﾄﾎｲｰﾙ	F10	3
ｱｸｽﾙ,ﾘﾔｰﾎｲｰﾙ	F12	2
ｱｼﾞﾔｽﾀｰ,L.ﾄﾞﾗｲﾌﾞﾁｴﾝ	F13	1
ｱｼﾞﾔｽﾀｰA,R.ﾁｴﾝ	F12	19
〔 イ 〕		
ｲﾝｼﾞｹｰﾀｰ,ﾌﾛﾝﾄﾌﾞﾚｰｷ	F9	8
ｲﾝｼﾞｹｰﾀｰ,ﾘﾔｰﾌﾞﾚｰｷ	F12	6
〔 ウ 〕		
ｳｲﾝｶｰASSY.,L.ﾌﾛﾝﾄ	G11	2
ｳｲﾝｶｰASSY.,R.ﾌﾛﾝﾄ	G11	1
〔 エ 〕		
ｴﾚﾒﾝﾄ,ｴｱｰｸﾘｰﾅｰ	G2	1
ｴﾝﾌﾞﾚﾑ,L.ﾌﾕｰｴﾙﾀﾝｸ	H2	3
	H3	3
ｴﾝﾌﾞﾚﾑ,R.ﾌﾕｰｴﾙﾀﾝｸ	H2	2
	H3	2
〔 オ 〕		
ｵｲﾙｼｰﾙ	F7	23
ｵｲﾙｼｰﾙ 11.6X24X10	D15	20
ｵｲﾙｼｰﾙ 13.8X24X5	D6	7
ｵｲﾙｼｰﾙ 17X29X5	D13	22
ｵｲﾙｼｰﾙ 18.9X30X5	D10	8
ｵｲﾙｼｰﾙ 21X35X7	F10	11
ｵｲﾙｼｰﾙ 27X40X6	F14	20
ｵｲﾙｼｰﾙ 47X60X7	F9	11
〔 カ 〕		
ｶｳﾝﾀｰｼﾔﾌﾄ,ﾄﾗﾝｽﾐﾂｼﾖﾝ	D13	2
ｶﾊﾞｰ,ｴｱｰｸﾘｰﾅｰｴﾚﾒﾝﾄ	G2	12
ｶﾊﾞｰ,ｴｱｰｸﾘｰﾅｰｹｰｽ	G2	6
ｶﾊﾞｰ,ｴｷｿﾞｰｽﾄﾊﾟｲﾌﾟ	G3	2
ｶﾊﾞｰ,ｵｲﾙﾌｲﾙﾀｰﾛｰﾀｰ	D8	9
ｶﾊﾞｰ,ｺﾝﾋﾞﾈｰｼﾖﾝｽｲﾂﾁ	F4	5
ｶﾊﾞｰ,ｼﾘﾝﾀﾞｰﾍﾂﾄﾞ	D1	1
ｶﾊﾞｰ,ﾌﾛﾝﾄﾌｵｰｸｱﾝﾀﾞｰ	F7	16
ｶﾊﾞｰ,ﾎﾞﾄﾑｹｰｽ	F7	5
ｶﾊﾞｰ,ﾜｲﾔｰﾊｰﾈｽｺﾈｸﾀｰ	G14	10
ｶﾊﾞｰ,L.ｼﾘﾝﾀﾞｰﾍﾂﾄﾞｻｲﾄﾞ	D1	3
ｶﾊﾞｰ,L.ﾊﾝﾄﾞﾙﾚﾊﾞｰ	F3	14
ｶﾊﾞｰ,L.ﾌﾛﾝﾄﾌｵｰｸｱﾂﾊﾟｰ	F7	14
ｶﾊﾞｰ,R.ｼﾘﾝﾀﾞｰﾍﾂﾄﾞｻｲﾄﾞ	D1	2
ｶﾊﾞｰ,R.ﾊﾝﾄﾞﾙﾚﾊﾞｰ	F3	12
ｶﾊﾞｰ,R.ﾌﾛﾝﾄﾌｵｰｸｱﾂﾊﾟｰ	F7	13
ｶﾊﾞｰｾﾂﾄ,L.ｻｲﾄﾞ	G1	5
ｶﾊﾞｰｾﾂﾄ,R.ｻｲﾄﾞ	G1	4
ｶﾊﾞｰCOMP.,L.ｸﾗﾝｸｹｰｽ	D9	1
ｶﾊﾞｰCOMP.,R.ｸﾗﾝｸｹｰｽ	D6	1
ｶﾑ,ﾌﾞﾚｰｷ	F12	5
ｶﾑ,ﾘﾔｰﾌﾞﾚｰｷ	F9	2
ｶﾑｼﾔﾌﾄCOMP.	D3	2
ｶﾗｰ 12.2MM	D15	10
ｶﾗｰ 14.8MM	D5	5
ｶﾗｰ,ﾁｴｰﾝｹｰｽｾﾂﾄ	G7	1
ｶﾗｰ,ﾄﾞﾘﾌﾞﾝｷﾞﾔｰ	D7	10
ｶﾗｰ,ﾅﾝﾊﾞｰﾌﾟﾚｰﾄﾌﾞﾗｹﾂﾄ	G12	9
ｶﾗｰ,ﾌﾛﾝﾄｱｸｽﾙﾃﾞｲｽﾀﾝｽ	F10	6
ｶﾗｰ,ﾌﾛﾝﾄﾎｲｰﾙｻｲﾄﾞ	F10	4
ｶﾗｰ,ﾒｲﾝｽﾀﾝﾄﾞﾃﾞｲｽﾀﾝｽ	G4	8
ｶﾗｰ,ﾗﾊﾞｰﾌﾞﾂｼﾕ	G9	4
ｶﾗｰ,ﾘﾔｰｱｸｽﾙﾃﾞｲｽﾀﾝｽ	F13	8
ｶﾗｰ,ﾘﾔｰｸﾂｼﾖﾝｾﾂﾃｲﾝｸﾞ	G9	2
ｶﾗｰ,ﾘﾔｰｸﾂｼﾖﾝﾗﾊﾞｰﾌﾞﾂｼﾕ	G9	6
ｶﾗｰ,ﾘﾔｰﾌﾞﾚｰｷﾊﾟﾈﾙｻｲﾄﾞ	F12	3
ｶﾗｰ,ﾘﾔｰﾎｲｰﾙｱｸｽﾙｽﾘｰﾌﾞ	F13	5
ｶﾗｰA,ﾘﾔｰﾌｴﾝﾀﾞｰ	G10	4
ｶﾞｲﾄﾞ,ｲﾝﾚﾂﾄﾊﾞﾙﾌﾞ	D2	2
ｶﾞｲﾄﾞ,ｴｷｿﾞｰｽﾄﾊﾞﾙﾌﾞ	D2	3
ｶﾞｽｹﾂﾄ,ｲﾝﾚﾂﾄﾊﾟｲﾌﾟ	D2	6
	E2	7
ｶﾞｽｹﾂﾄ,ｴｷｿﾞｰｽﾄﾊﾟｲﾌﾟ	E2	8
	G3	3
ｶﾞｽｹﾂﾄ,ｵｲﾙﾌｲﾙﾀｰﾛｰﾀｰ	D8	8
	E3	4
ｶﾞｽｹﾂﾄ,ｵｲﾙﾎﾟﾝﾌﾟﾎﾞﾃﾞｲ	D8	2
	E3	3
ｶﾞｽｹﾂﾄ,ｸﾗﾝｸｹｰｽ	D11	2
	E3	1
ｶﾞｽｹﾂﾄ,ｼﾘﾝﾀﾞｰ	D5	2
	E2	1
ｶﾞｽｹﾂﾄ,ｼﾘﾝﾀﾞｰﾍﾂﾄﾞ	D2	4
	E2	3
ｶﾞｽｹﾂﾄ,ｼﾘﾝﾀﾞｰﾍﾂﾄﾞｶﾊﾞｰ	D1	5
	E2	4
ｶﾞｽｹﾂﾄ,ﾌﾕｰｴﾙｺﾂｸﾎﾞﾃﾞｲ	F15	3
ｶﾞｽｹﾂﾄ,ﾌﾛｰﾄﾁﾔﾝﾊﾞｰ	E1	14
ｶﾞｽｹﾂﾄ,L.ｼﾘﾝﾀﾞｰﾍﾂﾄﾞｻｲﾄﾞ ｶﾊﾞｰ	D1	7
	E2	6
ｶﾞｽｹﾂﾄ,R.ｸﾗﾝｸｹｰｽｶﾊﾞｰ	D6	2
	E3	2
ｶﾞｽｹﾂﾄ,R.ｼﾘﾝﾀﾞｰﾍﾂﾄﾞｻｲﾄﾞ ｶﾊﾞｰ	D1	6
	E2	5
ｶﾞｽｹﾂﾄｷﾂﾄA	E2	
ｶﾞｽｹﾂﾄｷﾂﾄB	E3	
ｶﾞｽｹﾂﾄｾﾂﾄ	E1	1
〔 キ 〕		
ｷｰ,ｳﾂﾄﾞﾗﾌ 4MM	D12	7
ｷｰ,ﾌﾞﾗﾝｸ	F4	6
ｷｰｾﾂﾄ	F4	2
ｷﾔﾂﾌﾟ,ｸﾛｽﾒﾝﾊﾞｰｻｲﾄﾞ	G7	11
ｷﾔﾂﾌﾟ,ｹｰﾌﾞﾙｼｰﾘﾝｸﾞ	E1	11
ｷﾔﾂﾌﾟ,ﾀﾍﾟﾂﾄｱｼﾞﾔｽﾃｲﾝｸﾞﾎｰﾙ	D1	4
ｷﾔﾂﾌﾟ,ﾁﾖｰｸﾀﾞｽﾄ	E1	12
ｷﾔﾂﾌﾟ,ﾕｰｽﾞﾚｽﾎｰﾙ	G15	2
ｷﾔﾂﾌﾟASSY.,ﾉｲｽﾞｻﾌﾟﾚﾂｻｰ	G14	5
ｷﾔﾂﾌﾟCOMP.,ﾌﾕｰｴﾙﾌｲﾗｰ	F15	7
ｷﾔﾌﾞﾚﾀｰASSY.	E1	10
ｷﾞﾔｰ,ｶｳﾝﾀｰｼﾔﾌﾄｻｰﾄﾞ	D13	8
ｷﾞﾔｰ,ｶｳﾝﾀｰｼﾔﾌﾄｾｶﾝﾄﾞ	D13	6
ｷﾞﾔｰ,ｶｳﾝﾀｰｼﾔﾌﾄﾌｵｰｽ	D13	10
ｷﾞﾔｰ,ｶｳﾝﾀｰｼﾔﾌﾄﾛｰ	D13	3
ｷﾞﾔｰ,ｽﾋﾟｰﾄﾞﾒｰﾀｰ	F9	4
ｷﾞﾔｰ,ﾌﾟﾗｲﾏﾘｰﾄﾞﾗｲﾌﾞ	D8	10
ｷﾞﾔｰ,ﾒｲﾝｼﾔﾌﾄｻｰﾄﾞ	D13	7
ｷﾞﾔｰ,ﾒｲﾝｼﾔﾌﾄｾｶﾝﾄﾞ	D13	5
ｷﾞﾔｰ,ﾒｲﾝｼﾔﾌﾄﾌｵｰｽ	D13	9
〔 ク 〕		
ｸﾂｼﾖﾝ,ﾂｰﾙﾎﾞﾂｸｽ	G1	7
ｸﾂｼﾖﾝ,ﾌﾕｰｴﾙﾀﾝｸﾘﾔｰ	F15	6
ｸﾂｼﾖﾝ,C.D.I.ﾕﾆﾂﾄ	G14	1
ｸﾂｼﾖﾝA,ﾘﾔｰﾌｴﾝﾀﾞｰ	G10	2
ｸﾂｼﾖﾝASSY.,ﾘﾔｰ	G9	1
ｸﾗﾝｸｹｰｽCOMP., L.	D11	3
ｸﾗﾝｸｹｰｽCOMP., R.	D11	1
ｸﾗﾝｸｼﾔﾌﾄCOMP.	D12	1
ｸﾗﾝﾊﾟｰ,ﾁﾕｰﾌﾞ	D11	6
ｸﾗﾝﾊﾟｰ,ﾊﾟﾙｻｰｺｰﾄﾞ	D10	5
ｸﾗﾝﾊﾟｰ,A.C.ｼﾞｴﾈﾚｰﾀｰｺｰﾄﾞ	D10	4
ｸﾗﾝﾌﾟ,ｵｰﾊﾞｰﾌﾛｰﾊﾟｲﾌﾟ	D11	5
ｸﾗﾝﾌﾟ,ｺｰﾄﾞ	D11	7
ｸﾘﾂﾌﾟ,ｷﾞﾔｰｼﾌﾄﾌｵｰｸｶﾞｲﾄﾞﾋﾟﾝ	D15	3
ｸﾘﾂﾌﾟ,ﾁﾕｰﾌﾞ	D11	13
ｸﾘﾂﾌﾟ,ﾁﾕｰﾌﾞ	E1	18
	F15	11
ｸﾘﾂﾌﾟ,ﾊｲﾃﾝｼﾖﾝｺｰﾄﾞ	D5	3
ｸﾘﾂﾌﾟ,ﾋﾟｽﾄﾝﾋﾟﾝ	D12	5
ｸﾘﾂﾌﾟ,ﾌﾛﾝﾄﾌﾞﾚｰｷｹｰﾌﾞﾙ	F5	4
ｸﾞﾘﾂﾌﾟ	G16	3
ｸﾞﾘﾂﾌﾟ,ﾊﾝﾄﾞﾙ	F3	8
ｸﾞﾘﾂﾌﾟ,R.ﾊﾝﾄﾞﾙ	F3	7
ｸﾞﾘﾂﾌﾟCOMP.,ｽﾛﾂﾄﾙ	F3	6
ｸﾞﾛﾒﾂﾄ,ｴｱｰｸﾘｰﾅｰｹｰｽ	G1	6
ｸﾞﾛﾒﾂﾄ,ﾃｰﾙﾗｲﾄﾍﾞｰｽ	G12	6
ｸﾞﾛﾒﾂﾄ,ﾆﾕｰﾄﾗﾙｽｲﾂﾁｺｰﾄﾞ	D10	6
ｸﾞﾛﾒﾂﾄ,ﾌﾚｰﾑﾎﾞﾃﾞｲ	G15	3
ｸﾞﾛﾒﾂﾄA,ｴｱｰｸﾘｰﾅｰｹｰｽ	G1	1
〔 ケ 〕		
ｹｰｽ,ｴｱｰｸﾘｰﾅｰ	G2	2
ｹｰｽ,ﾄﾞﾗｲﾌﾞﾁｴﾝ	G7	2
ｹｰｽ,ﾋﾕｰｽﾞ	G14	12
ｹｰｽ,ﾍﾂﾄﾞﾗｲﾄ	F1	9
ｹｰｽ,L.ﾌﾛﾝﾄﾎﾞﾄﾑ	F7	11
ｹｰｽ,R.ﾌﾛﾝﾄﾎﾞﾄﾑ	F7	6
ｹｰﾌﾞﾙ,ｽﾋﾟｰﾄﾞﾒｰﾀｰｲﾝﾅｰ	F2	8
ｹｰﾌﾞﾙASSY.,ｽﾋﾟｰﾄﾞﾒｰﾀｰ	F2	7
ｹｰﾌﾞﾙCOMP.,ｸﾗﾂﾁ	F3	2
ｹｰﾌﾞﾙCOMP.,ｽﾛﾂﾄﾙ	F3	1
ｹｰﾌﾞﾙCOMP.,ﾌﾛﾝﾄﾌﾞﾚｰｷ	F3	5
ｹﾞｰｼﾞ,ｵｲﾙﾚﾍﾞﾙ	D6	3
〔 コ 〕		
ｺｲﾙCOMP.,ｲｸﾞﾆﾂｼﾖﾝ	G14	3
ｺﾂｸASSY.,ﾌﾕｰｴﾙ	F15	1
ｺﾂﾀｰ,ﾊﾞﾙﾌﾞ	D3	11
ｺﾂﾀｰ,ﾒｲﾝｼﾔﾌﾄ	D7	11
ｺﾝﾀｸﾄASSY.,ﾆﾕｰﾄﾗﾙｽｲﾂﾁ	D15	14
〔 サ 〕		
ｻｰｸﾘﾂﾌﾟ 20MM	D13	21
ｻｰｸﾘﾂﾌﾟ,ｴｷｽﾀｰﾅﾙ 16MM	D16	13
ｻｰｸﾘﾂﾌﾟ,ｴｷｽﾀｰﾅﾙ 17MM	D13	20
ｻｽﾍﾟﾝｼﾖﾝ,ｳｲﾝｶｰﾘﾚｰ	G14	15
ｻﾌﾞﾊｰﾈｽ,ﾎｰﾝ	F5	2
ｻﾌﾞﾊｰﾈｽB	G14	9

5

YUMBO-JP.COM

部品名索引

部品名	アドレスNo.	見出番号
〔シ〕		
シート,ハ゛ルフ゛スフ°リング゛アウター	D3	10
シートCOMP.,タ゛フ゛ル	F16	1
シール,ハ゛ルフ゛ステム	D3	1
	E2	2
シャフト,スクリュート゛ライハ゛ー	G16	2
シャフト,ハ゛ルフ゛ロッカーアーム	D3	4
シューセット,フ゛レーキ	F9	1
	F12	1
シリンダー	D5	1
シ゛エット,スロー #38	E1	21
シ゛エット,メイン #80	E1	20
シ゛ヨイント,ト゛ライフ゛チェン	G7	4
シ゛ヨイントB,フ゛レーキアーム	F9	14
	G4	21
〔ス〕		
スイッチセット,ウインカー	F3	3
スイッチセット,サイト゛スタント゛	G6	1
スイッチASSY.,コンヒ゛ネーシヨン	F4	3
スイッチASSY.,フロントストツフ°	F3	4
スイッチASSY.,リヤーストツフ°	G4	3
スウイング゛アームASSY.	G7	10
スクリーン,オイルフイルター	D8	6
スクリーンセット,フューエルストレーナー	F15	2
スクリュー,オーハ゛ル 5X18	F9	12
スクリュー,オーハ゛ル 6X16	G11	9
スクリュー,オーハ゛ル 6X20	G11	10
スクリュー,タツヒ°ング゛ 4X12	F4	21
スクリュー,タヘ°ツトアシ゛ヤステイング゛	D3	12
スクリュー,ハント゛ルレハ゛ーヒ°ホ゛ツト	F3	17
スクリュー,ハ°ン 3X25	G11	8
スクリュー,ハ°ン 4X50	G12	13
スクリュー,ハ°ン 5X10	D8	14
スクリュー,ハ°ン 5X18	G2	13
スクリュー,ハ°ン 5X25	F3	20
	G2	14
スクリュー,ハ°ン 5X28	F3	21
スクリュー,ハ°ン 5X32	F3	22
スクリュー,ハ°ン 5X8	G3	6
スクリュー,ハ°ン 6X16	D8	15
スクリュー,ハ°ン 6X22	D8	16
スクリュー,フラツト 5X12	D8	17
スクリュー,フラツト 6X16	D10	13
スクリュー,Uロツクフラツト 6X12	F5	14
スクリューセットA	E1	6
スクリューセットB	E1	8
スクリューワツシヤー 4X14	E1	17
スクリューワツシヤー 5X12	F1	12
スクリューワツシヤー 6X20	G2	16
スタント゛COMP.,サイト゛	G6	2
ステー,イク゛ニツシヨンコイル	G14	4
ステー,ヒ°ート゛ワーニング゛ランフ°	F4	11
ステー,ホーン	F5	1
ステーターCOMP.	D10	2
ステムサフ゛ASSY.,ステアリング゛	F5	17
ステムCOMP.,ステアリング゛	F5	6
スハ°ナ 10X14	G16	7
スハ°ナ 8X12	G16	6
スヒ°ート゛ヌーターASSY.	F2	3
スヒ°ントル,カムチエンカ゛イト゛スフ°ロケツト	D4	12
スヒ°ントル,キツクスターター	D16	3
スヒ°ントルCOMP.,キ゛ヤーシフト	D15	9
スフ°リング゛,カムチエンテンシヨナー	D4	6
スフ°リング゛,キツクスターター	D16	7
スフ°リング゛,キツクスターターラチエット	D16	4
スフ°リング゛,キ゛ヤーシフトアーム	D15	11
スフ°リング゛,キ゛ヤーシフトト゛ラムストツハ゛ー	D15	8
スフ°リング゛,キ゛ヤーシフトリターン	D15	12
スフ°リング゛,クラツチ	D7	8
スフ°リング゛,クラツチレハ゛ー	D6	5
スフ°リング゛,ストツハ゛ーアーム	G7	6
スフ°リング゛,ストツフ°スイツチ	G4	4
スフ°リング゛,ハ゛ルフ゛アウター	D3	7
スフ°リング゛,ハ゛ルフ゛インナー	D3	8
スフ°リング゛,フロントクツシヨン	F7	2
スフ°リング゛,フロントフ゛レーキアームリターン	F9	10
スフ°リング゛,フ゛レーキシユー	F9	3
	F12	7
スフ°リング゛,フ゛レーキヘ°タ゛ル	G4	7
スフ°リング゛,ユニツトホルタ゛ー	F1	6
スフ°リング゛,リハ゛ウント゛	F7	4
スフ°リング゛A,フ゛レーキロツト゛	G4	20
スフ°リング゛ASSY.,サイト゛スタント゛	G6	3
スフ°ロケツト,カム	D4	1
スフ°ロケツト,カムチエンカ゛イト゛	D4	11
スフ°ロケツト,タイミング゛	D12	6
スフ°ロケツト,ト゛ライフ゛	D13	11
スフ°ロケツト,フアイナルト゛リフ゛ン	F13	2
スホ°ークセットA 12X158	F10	14
スホ°ークセットA 12X158.5	F10	13
スホ°ークセットB 10X158.5	F14	26
スホ°ークセットB 10X159.0	F14	25
スライタ゛ー,チエン	G7	12
スリーフ゛,リヤーホイールアクスル	F13	4
スレツト゛COMP.,ステアリング゛ヘツト゛ トツフ°	F5	12
〔セ〕		
セツトリング゛ 20MM	D16	12
セツトリング゛,メインシヤフトコツター	D7	12
センター,クラツチ	D7	3
〔ソ〕		
ソケツトASSY.,テールライト	G12	3
ソケツトCOMP.,イルミネーシヨン	F2	4
ソケツトCOMP.,サイト゛スタント゛ハ°イロツト	F4	10
ソケツトCOMP.,ターン	F2	5
ソケツトCOMP.,ニユートラル	F2	6
ソケツトCOMP.,ヘツト゛ライト	F1	7
〔タ〕		
タイヤ,フロント	F10	9
タイヤ,フロントホイール	F10	9
タイヤ,リヤー	F13	13
タンクサフ゛ASSY.,フユーエル	F15	4
タンクセット,フユーエル	F15	4
タ゛クト,エアークリーナーケース	G2	3
タ゛ストシール,ステアリング゛ヘツト゛	F5	10
タ゛ストシール,フ゛レーキカム	F9	7
	F12	10
タ゛ンハ°ー,リヤーホイール	F13	3
タ゛ンハ°ーセット,ホイール	F14	27
〔チ〕		
チエン,カム	D4	2
チエン,ト゛ライフ゛	G7	3
チヤンハ゛ーセット,フロート	E1	5
チユーフ゛	E1	16
チユーフ゛ 3.5X250	E1	19
チユーフ゛,エアークリーナーコネクテイング゛	G2	9
チユーフ゛,サイト゛スタント゛スフ°リング゛	G6	4
チユーフ゛,タイヤ	F10	1
	F13	14
チユーフ゛,フユーエル 4.5X120	F15	10
チユーフ゛,フ゛リーサ゛ー 5X220	D11	4
チユーフ゛セット,タフアツフ°	F10	15
	F14	28
〔ツ〕		
ツールセット	G16	1
〔テ〕		
テールライトユニツト	G12	1
テ゛イスク,クラツチフリクシヨン	D7	4
〔ト〕		
トツフ°セット	E1	4
トラツフ°COMP.,フレーム	G2	5
ト゛ラム,キ゛ヤーシフト	D15	4
〔ナ〕		
ナツト,アクスル 10MM	F4	18
ナツト,キヤツフ° 10MM	G9	9
ナツト,キヤツフ° 6MM	D1	8
ナツト,サイト゛スタント゛	G6	7
ナツト,ステアリング゛ステム	F4	19
ナツト,タヘ°ツトアシ゛ヤステイング゛	D3	13
ナツト,ハ゛ツテリーターミナル	G13	5
ナツト,フランシ゛ 10MM	D10	14
	F10	10
	G7	16
ナツト,フランシ゛ 5MM	G14	17
ナツト,フランシ゛ 6MM	D1	13
	F9	13
	G10	6
	G14	18
ナツト,リヤーアクスルスリーフ゛	F14	18
ナツト,ロツク	F3	18
ナツト,ロツク 14MM	D8	11
ナツト,U 6MM	F12	11
ナツト,U 8MM	F14	19
ナツト,6カク 12MM	F14	17
	G4	13
ナツト,6カク 5MM	F3	23
ナツト,6カク 6MM	F12	14
	F14	21
	G3	7
ナツト,6カク 8MM	F12	15
	G7	19
	G15	8
ナツトセット,スクエア	E1	9
ナツトワツシヤー 6MM	G12	14
ナツトワツシヤー 8MM	G3	8
ナツトB,フ゛レーキロツト゛アシ゛ヤステイング゛	F9	15
	G4	22
ナツトB,ロツク 14MM	D7	14
〔ニ〕		
ニート゛ルセット,シ゛エット	E1	2
〔ハ〕		
ハーネス,ワイヤー	G14	8

YAMBO.JP.COM

部品名索引

部品名	アドレス No.	見出番号
ハウシング,アツハ°ースロツトル	F3	9
ハウシング,アンダースロツトル	F3	10
ハフ゛サフ゛ASSY.,フロント	F11	16
ハフ゛サフ゛ASSY.,リヤー	F14	29
ハフ゛COMP.,フロントホイール	F10	5
ハフ゛COMP.,リヤーホイール	F13	6
ハ゛ー,ヒ°リオンステツフ°	G7	9
ハ゛ーA,ハント゛ル	G16	9
ハ゛ーCOMP.,ステツフ°	G5	1
ハ゛ツク゛,オーナース゛マニュアル	G1	8
ハ゛ツク゛,ツール 160MM	G16	10
ハ゛ツテリー	G13	1
ハ゛ルフ゛,インレツト	D3	5
ハ゛ルフ゛,ウインカー	G11	7
ハ゛ルフ゛,ウエツシ゛ヘ゛ース	F2	1
	F4	1
ハ゛ルフ゛,エキソ゛ースト	D3	6
ハ゛ルフ゛,ストツフ°&テールライト	G12	7
ハ゛ルフ゛,ヘツト゛ライト	F1	8
ハ゛ルフ゛セツト,スロツトル	E1	7
ハ゛ルフ゛COMP.,フロート	E1	13
ハ゛ント゛,エアークリーナーコネクテイング゛ チユーフ゛	G2	10
ハ゛ント゛,ワイヤー	F3	19
ハ゛ント゛A,エアークリーナーコネクテイング゛ チユーフ゛	G2	11
ハ゛ント゛B2,ハ゛ツテリー	G13	7
ハ°イフ°,インレツト	D2	5
ハ°イフ°,シート	F7	9
ハ°イフ°,ステアリング゛ハント゛ル	F4	12
ハ°イフ°COMP.,フロントフォーク	F7	3
ハ°ツキン,テールライトヘ゛ース	G12	5
ハ°ツキン,テールライトレンス゛	G12	4
ハ°ツキン,ト゛レンコツク 12.5X20	D11	10
	E3	5
ハ°ツキン,フユーエルフイラーキヤツフ°	F15	8
ハ°ツキン,フロントフォークリフ゛	F7	17
ハ°ツキン,フ°ロテクター	G3	4
ハ°ツキン,ヘツト゛ライトレンス゛	F1	5
ハ°ツキン,ラハ゛ー 16MM	D5	8
	E2	12
ハ°ツキン,リヤーウインカーレンス゛	G11	4
ハ°ツ゛,フユーエルタンクフロント	F15	5
ハ°ネル,サイト゛スタント゛	F4	7
ハ°ネルサフ゛COMP.,フロントフ゛レーキ	F9	6
ハ°ネルCOMP.,リヤーフ゛レーキ	F12	4
〔 ヒ 〕		
ヒユース゛	G14	20
ヒ°ストン	D12	3
ヒ°ニオン,キツクスターター	D16	1
ヒ°ホ゛ツト,オイルホ゛ンフ°	D8	5
ヒ°ホ゛ツト,カムチエンテンシヨナー	D4	5
ヒ°ン,カムチエンカ゛イト゛ローラー	D4	10
ヒ°ン,キ゛ヤーシフトト゛ラム	D15	6
ヒ°ン,キ゛ヤーシフトフォークカ゛イト゛	D15	2
ヒ°ン,シフトリターンスフ°リング゛	D15	13
ヒ°ン,スフ°リツト 1.6X15	G7	22
ヒ°ン,スフ°リツト 2.0X15	F12	18
	G4	16
	G8	23
ヒ°ン,スフ°リツト 3.0X25	G4	17
ヒ°ン,ノツク 8X12	D3	14
	D5	6
	D6	6
ヒ°ン,ノツク 8X14	D5	9
ヒ°ン,ヒ°ストン	D12	4
ヒ°ンA,ノツク 10X14	D11	11
ヒ°ンA,ヒ°リオンステツフ°	G8	24
〔 フ 〕		
フエンダ゛ー,リヤー	G10	1
フエンダ゛ーASSY.,フロント	F6	2
フオーク,キ゛ヤーシフト	D15	1
フオークASSY.,L.フロント	F7	10
フオークASSY.,R.フロント	F7	1
フライホイールCOMP.	D10	1
フラツフ°,タイヤ	F10	2
	F13	15
フランシ゛サフ゛ASSY.,フアイナルト゛リフ゛ン	F13	7
フロートセツト	E1	3
フ゛ツシユ 20X9	D13	4
フ゛ツシユ,アツハ°ーラハ゛ー	G9	5
フ゛ツシユ,リヤークツシヨンラハ゛ー	G9	3
フ゛ツシユ,リヤーフォークヒ°ホ゛ツトラハ゛ー	G7	13
フ゛ラケツト,コンヒ゛ネーシヨンスイツチ	F4	4
フ゛ラケツト,ナンハ゛ーフ°レート	G12	8
フ゛ラケツト,マフラー	G3	1
フ°ライヤー 135	G16	8
フ°ラク゛,コーン	G10	7
フ°ラク゛,スハ°ーク	D1	16
フ°ラク゛,ラハ゛ー 19MM	D15	19
	E3	6
フ°レート,ウインカーヘ゛ース	G11	5
フ°レート,オイルセハ°レーター	D7	1
フ°レート,キ゛ヤーシフトト゛ラムスストツハ°ー	D15	5
フ°レート,クラツチ	D7	5
フ°レート,クラツチフ°レツシヤー	D7	6
フ°レート,クラツチリフター	D7	7
フ°レート,コンタクトフイキシング゛	D15	16
フ°レート,ト゛ライフ゛スフ°ロケツト フイキシング゛	D13	12
フ°レート,フォークトツフ°フ゛リツシ゛	F4	16
フ°レート,ラチエツトカ゛イト゛	D16	6
フ°レート,レシ゛ステツト゛ナンハ゛ー	H1	2
フ°レート,L.サイト゛	G1	3
フ°レート,R.サイト゛	G1	2
〔 ヘ 〕		
ヘツト゛,カムチエンテンシヨナーフ°ツシユロツト゛	D4	8
ヘツト゛ライトASSY.	F1	1
ヘツト゛COMP.,シリンダー	D2	1
ヘ゛ース,ステーター	D10	3
ヘ゛アリング゛,ラシ゛アルホ゛ール 6000	D7	17
ヘ゛アリング゛,ラシ゛アルホ゛ール 6001	D13	23
ヘ゛アリング゛,ラシ゛アルホ゛ール 6201	D14	24
ヘ゛アリング゛,ラシ゛アルホ゛ール 6203	D14	25
	F13	9
ヘ゛アリング゛,ラシ゛アルホ゛ール 6300U	F10	12
ヘ゛アリング゛,ラシ゛アルホ゛ール 6301U	F14	24
ヘ゛アリング゛,ラシ゛アルホ゛ール 6304	D12	8
ヘ°タ゛ル,キ゛ヤーチエンシ゛	G4	1
ヘ°タ゛ル,フ゛レーキ	G4	6
〔 ホ 〕		
ホ゛ンCOMP.	F5	3
ホイールサフ゛ASSY.,フロント	F10	7
ホイールサフ゛ASSY.,リヤー	F13	10
ホルタ゛ー,スペ°アーヒユース゛	G14	13
ホルタ゛ー,コート゛ルシ゛ユエツト	E1	15
ホルタ゛ー,ロアーハント゛ル	F4	13
ホルタ゛ーA,エレメント	G2	7
ホルタ゛ーASSY.,ヘルメツト	G15	5
ホルタ゛ーA1,ハント゛ルハ°イフ°アツハ゛ー	F4	22
ホルタ゛ーB,エレメント	G2	8
ホ゛ールASSY.,ステアリング゛スチール	F5	7
ホ゛ツクス,ハ゛ツテリー	G13	3
ホ゛テ゛イCOMP.,フレーム	G15	1
ホ゛ルト 6MM	D2	8
	D5	4
ホ゛ルト,サイト゛スタント゛ヒ°ホ゛ツト	G6	5
ホ゛ルト,シーリング゛ 14MM	D4	13
ホ゛ルト,シーリング゛ 6X20	D16	7
ホ゛ルト,シリンダ゛ースタツト゛ 6X194.5	D11	8
ホ゛ルト,シリンダ゛ースタツト゛ 6X202	D11	9
ホ゛ルト,スウイング゛アームヒ°ホ゛ツト	G7	15
ホ゛ルト,スタツト゛ 6X32	D2	7
ホ゛ルト,スタツト゛ 8X18	F13	16
ホ゛ルト,スヘ°シヤル 6X16	G6	6
ホ゛ルト,スヘ°シヤルフランシ゛ 6X22	D7	13
ホ゛ルト,ソケツト 8MM	F7	18
ホ゛ルト,ト゛ライフ゛スフ°ロケツトフイキシング゛	D13	13
ホ゛ルト,ト゛レンフ°ラク゛ 12MM	D11	12
ホ゛ルト,ノツク 5MM	D4	14
ホ゛ルト,ノツク 6MM	D15	17
ホ゛ルト,ハ゛ツテリーターミナル	G13	4
ホ゛ルト,フオーク	F7	19
ホ゛ルト,フランシ゛ 5X22	G14	16
ホ゛ルト,フランシ゛ 6X10	G1	9
ホ゛ルト,フランシ゛ 6X110	D1	14
ホ゛ルト,フランシ゛ 6X12	D15	23
	F5	16
	F6	3
	F15	12
	G14	19
ホ゛ルト,フランシ゛ 6X18	D4	18
	G8	25
ホ゛ルト,フランシ゛ 6X20	D1	15
	D5	10
ホ゛ルト,フランシ゛ 6X22	D10	15
ホ゛ルト,フランシ゛ 6X25	D2	11
ホ゛ルト,フランシ゛ 6X28	D9	3
	F4	17
	F9	16
ホ゛ルト,フランシ゛ 6X35	D9	4
	F12	20
ホ゛ルト,フランシ゛ 6X40	D6	10
ホ゛ルト,フランシ゛ 6X50	D11	14
ホ゛ルト,フランシ゛ 6X60	D11	15
ホ゛ルト,フランシ゛ 6X65	D6	11
	D11	16
ホ゛ルト,フランシ゛ 6X80	D6	12
ホ゛ルト,ヘツト゛ライトケースセツテイング゛	F7	20
ホ゛ルト,ヘルメツトホルタ゛ーセツテイング゛	G15	6
ホ゛ルト,メインスタント゛ヒ°ホ゛ツト	G4	9
ホ゛ルト,リヤーエンシ゛ンアンタ゛ー	G15	7
ホ゛ルト,6カク 5X10	D10	12
ホ゛ルト,6カク 5X18	G12	11
ホ゛ルト,6カク 5X6	D10	11
ホ゛ルト,6カク 6X12	G12	12
ホ゛ルト,6カク 6X16	D15	22
ホ゛ルト,6カク 6X20	D7	16
	G4	11
ホ゛ルト,6カク 6X22	G4	12
ホ゛ルト,6カク 8X120	G15	11
ホ゛ルト,6カク 8X32	F5	15
ホ゛ルトワツシヤー 6X10	G7	18
ホ゛ルトワツシヤー 6X16	G13	6
ホ゛ルトワツシヤー 6X20	G10	9
ホ゛ルトワツシヤー 6X28	G10	8
ホ゛ルトワツシヤー 8X20	F1	11
	F16	3
	G5	3
ホ゛ルトA,フ゛レーキスストツハ°ー	F12	13
ホ°ンフ°ASSY.,オイル	D8	1
〔 マ 〕		
マーク, フロント	F6	1

YUMBO-JP.COM

部品名索引

部品名	アドレス No.	見出番号
マーク, リヤー	H1	1
マーク,サイド	H2	1
	H3	1
マーク,トライフ゛コーション	H1	7
マフラーCOMP.,エキソ゛ースト	G3	5
〔 ミ 〕		
ミラーASSY.,L.ハ゛ック	F3	16
ミラーASSY.,R.ハ゛ック	F3	15
〔 メ 〕		
メインシャフト,トランスミッション	D13	1
〔 ラ 〕		
ラチェット,キックスタータ゛ー	D16	2
ラハ゛ー,ウインカーマウンテイング゛	G11	6
ラハ゛ー,エアークリーナーケースシール	G2	4
ラハ゛ー,シートセッテイング゛	F16	2
ラハ゛ー,ステップ゜	G5	2
ラハ゛ー,ストッハ゜ーアームクッション	F12	9
ラハ゛ー,チェンシ゛ヘ゜タ゛ル	G4	18
ラハ゛ー,ノイス゛アレスタ゛ー	D9	2
ラハ゛ー,ハント゛ルクッションアッハ゜ー	F4	14
ラハ゛ー,ハント゛ルクッションアンタ゛ー	F4	15
ラハ゛ー,ヒ゜リオンステップ゜	G7	7
ラハ゛ー,フォークアッハ゜ーカハ゛ー	F7	12
ラハ゛ー,リヤーフェンタ゛ークッション	G7	14
ラハ゛ーA,キックスタータ゛ー	G4	19
ラハ゛ーB,ハッテリーマウンテイング゛	G13	2
ラヘ゛ル,オイルキャハ゛シティー	H1	6
ラヘ゛ル,カラー	H1	8
ラヘ゛ル,シフトハ゛ターン	H1	5
ラヘ゛ル,タイヤ	H1	3
ラヘ゛ル,ト゛ライフ゛チェン	H1	4
ランフ゛ASSY.,サイト゛スタント゛	F4	8
〔 リ 〕		
リテーナー,キックスフ゛リング゛	D16	8
リテーナー,ハ゛ルフ゛スフ゛リング゛	D3	9
リテーナー,ラチェットスフ゛リング゛	D16	5
リフレクター,ヘッド゛ライト	F1	4
リフ゛,フロントフォーク	F7	15
リム, リヤーホイール	F13	12
リム,フロントホイール	F10	8
リム,ヘッド゛ライト	F1	2
リレーCOMP.,ウインカー	G14	14
リング,リヤーフ゛レーキトルク	G7	5
リング゛,オイルシールストッハ゜ー	F7	8
リング゛,ヒ゜ストン	F7	7
リング゛セット,ヒ゜ストン	D12	2
〔 レ 〕		
レース,ステアリング゛ボッフ゛コーン	F5	8
レース,ステアリング゛ボッフ゛ホ゛ール	F5	5
レース,ステアリング゛ホ゛トムコーン	F5	9
レクチフアイヤーCOMP.,シリコン	G14	7
レクチフアイヤーCOMP.,セキ゛ユレート	G14	6
レシーハ゛ー,クラッチケーフ゛ル	G15	4
レハ゛ー,L.ステアリング゛ハンド゛ル	F3	13
レハ゛ー,R.ステアリング゛ハンド゛ル	F3	11
レハ゛ーCOMP.,クラッチ	D6	4
レンス゛,ウインカー	G11	3
レンス゛,テールライト	G12	2
レンス゛,ヘッド゛ライト	F1	3
レンス゛COMP.,ウインカーハ゛イロット	F4	9
レンチ,スハ゛ークフ゛ラク゛	G16	5
レンチ,ホ゛ックス	G16	4
〔 ロ 〕		
ローター,オイルフィルター	D8	7
ローター,オイルホ゛ンフ゛アウター	D8	4
ローター,オイルホ゛ンフ゛インナー	D8	3
ローター,ニュートラルスイッチ	D15	15
ローラー 3X8.5	D15	24
ローラー 4X10	D15	25
ローラー,カムチェンテンショナー	D4	4
ローラーCOMP.,カムチェンカ゛イト゛	D4	9
ロック,ステアリング゛ハンド゛ル	F5	13
ロット゛,クラッチリフター	D7	9
ロット゛,リヤーフ゛レーキ	G4	5
ロット゛COMP.,カムチェンテンショナー フ゛ッシュ	D4	7
〔 ワ 〕		
ワッシャー 10.5MM	G7	17
ワッシャー 10MM	D10	7
ワッシャー 12.5X20	G9	7
ワッシャー 17MM	D16	10
ワッシャー 17X22	G4	10
ワッシャー 20MM	G12	10
ワッシャー 8MM	D4	17
	F12	12
ワッシャー,キ゛ヤーシフトト゛ラムサイト゛	D15	18
ワッシャー,シーリング゛ 14MM	D4	15
ワッシャー,シーリング゛ 6.5X12	D1	11
	D4	16
ワッシャー,シーリング゛ 6MM	D1	9
ワッシャー,ステアリング゛ステム	F4	20
ワッシャー,ステアリング゛ヘッド゛タ゛ストシール	F5	11
ワッシャー,スヒ゜ート゛メーターキ゛ヤー	F9	5
ワッシャー,スフ゛ライン	D13	17
ワッシャー,スフ゛ライン 17MM	D7	15
	D13	18
ワッシャー,スフ゛ライン 20MM	D13	19
ワッシャー,スフ゛リング゛ 12MM	G4	15
ワッシャー,スフ゛リング゛ 5MM	G3	11
ワッシャー,スフ゛リング゛ 6MM	F12	17
	F14	23
ワッシャー,スフ゛リング゛ 8MM	G15	10
ワッシャー,スフ゛ロケットセッテイング゛	G9	8
ワッシャー,スヘ゛シャル 8MM	F7	22
ワッシャー,スラスト 12MM	D13	14
ワッシャー,スラスト 17MM	D7	19
	D13	15
ワッシャー,スラスト 20MM	D16	11
ワッシャー,タンクセッテイング゛	F15	9
ワッシャー,ヒ゜リオンステップ゜	G7	8
ワッシャー,フ゛レイン 10.3MM	F7	21
ワッシャー,フ゛レイン 10MM	G3	10
ワッシャー,フ゛レイン 5MM	G2	17
	G3	9
	G4	14
ワッシャー,フ゛レイン 6MM	F12	16
	F14	22
	G7	20
ワッシャー,フ゛レイン 8MM	G7	21
	G15	9
ワッシャー,ヘッド゛ライトケース	F1	10
ワッシャーA,シーリング゛ 6MM	D1	10
ワッシャーB,ロック	D7	18
	D8	12
〔 C 〕		
C.D.I.ユニット	G14	2
〔 O 〕		
Oリング゛	F2	9
Oリング゛ 107X2	D10	9
	E3	7
Oリング゛ 14.5MM	D5	7
	E2	9
Oリング゛ 16.8X2.4	F8	24
Oリング゛ 18X3	D6	9
	E3	9
Oリング゛ 27X2.0	D2	9
	E2	10
Oリング゛ 30.8MM	D1	12
	E2	11
Oリング゛ 40.5X3	F13	11
Oリング゛ 6X1.7	D10	10
	E3	11
Oリング゛ 7X1.7	D15	21
	E3	10
Oリング゛ 9MM	D6	8
	E3	8
Oリング゛ 9X1.6	D2	10

YUMBO-JP.COM

○バインダーの背表紙タイトル

・バインダーのサイズに合ったタイトルを切り取って
バインダーの背表紙タイトルとしてご利用ください。

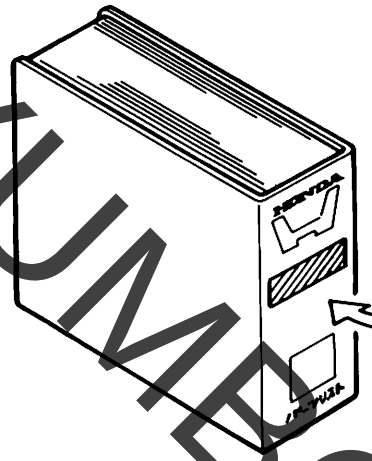

Benly 90S
〔HA03-160・170〕

30mmバインダー用

Benly 90S
〔HA03-160・170〕

45mmバインダー用

Benly 90S 〔HA03-160・170〕

60mmバインダー用

Benly 90S 〔HA03-160・170〕

パーツリスト

不許複製

発行　本田技研工業株式会社

編集　本田技研工業(株)　部品資料課

YUMBO-JP.COM

1 まえがき
目次

2 エンジン

3 フレーム

4 部品番号索引

5 部品名索引

YUMBO-JP.COM