HONDA

SHADOW Slasher

YUMBO-JP.COM

VT210S

NV400DCY
[NC40-100·101·110]
NV400DC1
[NC40-120·121·122·123]
NV400DC2
[NC40-130]
NV400DC4
[NC40-140·141]
NV400DC5
[NC40-150·151]
NV400DC6
[NC40-160·161·162]
NV400DC7
[NC40-170·171·172]
NV400DC8
[NC40-180]

パーツカタログ

9版

発行 平成19年12月
© Honda Motor Co., Ltd. 2007

33-6

管理 No.11MCLYJ9

まえがき 1
目次
エンジン 2
フレーム 3
部品番号索引 4
部品名索引 5

このパーツカタログはリサイクルペーパーを使用しております。

YUMBO-JP.COM

カラー写真とカラーラベルのご利用方法

●製品カタログで案内された車体色の写真が掲載されています。

●色物部品の受、発注のときにご利用ください。
- どのような車体色が売られているかひと目でわかります。
- 現車がないときでも、お客様の車体色を確認するのに便利です。
- フォトNO.とまえがきの配色表を使用すれば正しい色物部品の部品番号を簡単に引くことができます。
- カラーラベルの貼付位置は、カラーラベルの貼り付け位置確認をご参照下さい。

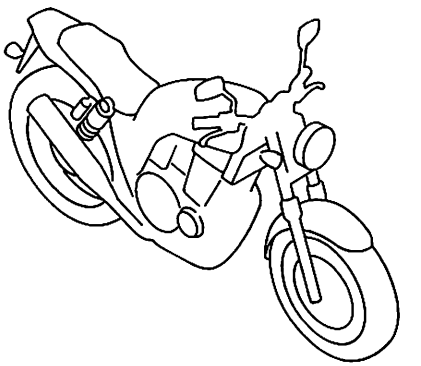

●カラーラベル

CBR400SF1

COLOR NH-138

CODE NH138H

●配色表

シャスタホワイト（NH-138）
〔フォトNO.1〕

	機種名（MODEL）		CBR400SF1					
	フォトNO.		NO.1	NO.2	適用号機		掲載ブロック	見出番号
	主体色（COLOR）		ｼｬｽﾀ ﾎﾜｲﾄ	ｼｬｽﾀ ﾎﾜｲﾄ				
	コード（CODE）		NH-138	NH-138				
NO.	色物部品名	基本部品番号	NH138H	NH138H	初号機	終号機		
1								
2								
3								
4								
5								
6								

KIMBO-JP.COM

＊車体色は印刷のため実物と多少異なる場合があります。

SHADOW Slasher〔NV400DCY〕 フレーム号機

NC40-1000001 ～ 1001706
NC40-1010001 ～ 1010850
NC40-1100001 ～ 1199999

ブラック（NH-1）
〔フォト NO.1〕

パールクリスタルホワイト（NH-193P）
〔フォト NO.2〕

キャバレーパープルメタリック（P-43M）
〔フォト NO.3〕

SHADOW Slasher〔NV400DC1〕 フレーム号機

NC40-1200001 ～ 1209999/NC40-1210001 ～ 1219999
NC40-1220001 ～ 1229999/NC40-1230001 ～ 1239999

グレースフルブルーメタリック（B-148M）
〔フォト NO.4〕

＊写真はプルバックハンドル仕様です。
同色でフラットバーハンドル仕様もあります。

ブラック（NH-1）
〔フォト NO.5〕

＊写真はプルバックハンドル仕様です。
同色でフラットバーハンドル仕様もあります。

キャバレーパープルメタリック（P-43M）
〔フォト NO.6〕

＊写真はプルバックハンドル仕様です。
同色でフラットバーハンドル仕様もあります。

YUMBOJP.COM

＊車体色は印刷のため実物と多少異なる場合があります。

SHADOW Slasher〔NV400DC2〕　フレーム号機　NC40-1300001～1309999

ブラック（NH-1）
〔フォトNO.7〕

クラシカルホワイト（NH-388）
〔フォトNO.8〕

ファイティングレッド（R-134）
〔フォトNO.9〕

YUMBO-JP.COM

＊車体色は印刷のため実物と多少異なる場合があります。

SHADOW Slasher〔NV400DC4〕 フレーム号機

NC40-1400001 ～ 1409999
NC40-1410001 ～ 1499999

ブラック（NH-1）
〔フォト NO. 10〕

パールクリスタルホワイト（NH-193P）
〔フォト NO. 11〕

SHADOW Slasher〔NV400DC5〕 フレーム号機

NC40-1500001 ～ 1509999
NC40-1510001 ～ 1599999

ブラック（NH-1）
〔フォト NO. 12〕

キャンディブレイズオレンジ（YR-196C）
〔フォト NO. 13〕

YUMBO-JP.COM

＊車体色は印刷のため実物と多少異なる場合があります。

SHADOW Slasher〔NV400DC6〕 フレーム号機

NC40-1600001 ～ 1609999
NC40-1610001 ～ 1619999
NC40-1620001 ～ 1629999

グラファイトブラック（NH-B01）
〔フォト NO. 14〕

YUMBO-1B.COM

＊車体色は印刷のため実物と多少異なる場合があります。

SHADOW Slasher〔NV400DC7〕 フレーム号機

NC40-1700001 ～ 1709999
NC40-1710001 ～ 1719999
NC40-1720001 ～ 1729999

パールコスミックブラック（NH-A64P）
〔フォト NO. 15〕

YUMBO-JP.COM

＊車体色は印刷のため実物と多少異なる場合があります。

SHADOW Slasher〔NV400DC8-3J〕　フレーム号機　NC40-1800001～

デジタルシルバーメタリック（NH-A30M）
〔フォトNO.16〕

キャンディタヒチアンブルー（PB-215C）
〔フォトNO.17〕

SHADOW Slasher〔NV400DC8-4J〕　フレーム号機 NC40-1800001～

グラファイトブラック（NH-B01）
〔フォトNO.18〕

YUMBO-JP.COM

パーツカタログのご使用にあたって

●このパーツカタログは2007年12月10日現在で編集してあります。
・その後、補修部品の販売形態変更、削除（非販売）を行うことがございます。
・変更情報は最新のEPC (Electronic Parts Catalogue) に反映しています。
又パーツカタログニュースで案内していますので確認して下さい。

●部品注文は部品番号でご連絡下さい。
・部品注文時は、モデル、タイプ、号機、色、メーカー名、サイズを必要に応じて確認して下さい。
・イラストレーション（部品図）は部品検索の目安として記載していますので、現品と形状が異なる場合があります。

●部品の希望小売価格は、2007年12月現在の価格を記載しています。
・部品の希望小売価格は、予告なしに変更する事があります。
・部品の希望小売価格には消費税は含まれていません。

初版 2000年２月１日
本田技研工業株式会社

目　次

ページNo.

- パーツカタログのご使用にあたって 1 1
- 部品情報の探し方 2
- パーツカタログの構成 3
- 部品に変更があったとき 4
- パーツカタログに使用されている略語 4
- 部品の記載ブロックと打刻号機の確認 5
- カラーラベルの貼り付け位置確認 5
- 号 機 管 理 表 6
- 配色表 8
- フューエルホース／チューブとビニールチューブ、および一般用チューブの使用について 17
- 標準整備時間 21
- イラスト　インデックス 25
- エンジン　グループ 33 2
- フレーム　グループ 67 3
- 部品番号索引 129 4
- 部品名索引 134 5

YUMBO-JP.COM

1

部品情報の探し方

Ⓐ「イラストインデックス」から探す方法

エンジン　グループ

E-1 シリンダーヘッドカバー	E-2 シリンダーヘッド	E-3 カムシャフト/バルブ
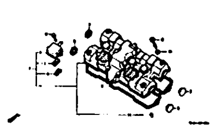	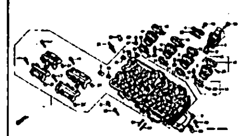	
E-4 カムチェン/テンショナー	E-5 シリンダー	E-6 R.クランクケースカバー

Ⓑ「部品番号索引」から探す方法

部　品　番　号　索　引

部品番号	頁	見出	部品番号	頁	見出	部品番号
04000			13323-MY9-751	36	10	14929-KT7-013
			13324-MY9-751	36	10	14930-KT7-013
04911-MCE-000	34	1	13325-MY9-751	36	10	14931-KT7-013
			13327-MY9-751	36	10	14932-KT7-013
06000						14933-KT7-013
			14000			14934-KT7-013
06405-MY5-P00	74	3				14935-KT7-013
06405-MY5-P10	74	3	14100-MCE-000	21	2	14936-KT7-013
06410-MY9-860	63	1	14200-MCE-000	21	3	14937-KT7-013
06435-MCE-006	62	1	14321-MCE-000	24	2	14938-KT7-013
06451-166-405	59	2	14401-MCE-003	24	3	14939-KT7-013
06451-443-405	62	2	14510-MBE-000	24	4	14940-KT7-013
06451-MA7-405	59	1	14520-MY9-691	24	5	14941-KT7-013
06455-MCE-006	59	3	14524-MY9-690	24	6	14942-KT7-013
			14546-MCE-000	24	7	14943-KT7-013
11000			14620-MY9-691	24	8	14944-KT7-013
			14711-MCE-000	21	4	14945-KT7-013
11210-MCE-000	33	1	14712-MCE-000	21	5	14946-KT7-013
11330-MCE-305	26	1	14721-MCE-000	21	6	14947-KT7-013
11333-KT8-000	30	1	14722-MCE-000	21	7	14948-KT7-013
11335-MCE-000	26	2	14730-MCE-000	21	8	14949-KT7-013
11360-MCE-000	31	1	14731-MCE-000	21	9	14950-KT7-013
11365-MCE-000	31	2	14731-MY9-751	21	10	14951-KT7-013
11396-MY9-000	26	3	14751-KY2-000	21	11	14952-KT7-013
11631-MCE-000	29	1	14751-MCE-000	21	12	14953-KT7-013
11691-MY9-000	29	2	14761-MCE-000	21	13	14954-KT7-013

Ⓒ「部品名索引」から探す方法

部　品　名　索　引

部品名	頁	見出	部品名
〔ア〕			ガスケット,スターターカバー
			ガスケット,テンショナーホール
アーム,L.ピリオンステップ	72	12	ガスケット,フロートチャンバー
アーム,L.メインステップ	72	8	ガスケット,マフラー
アーム,R.ピリオンステップ	72	11	ガスケット,R.クランクケースカバー
アーム,R.メインステップ	72	5	ガスケットセット
アームCOMP.,ギヤーチェンジ	71	3	
アウター,ニードルベアリング	38	36	ガスケットセットB
アウターCOMP.,クラッチ	27	2	キャップCOMP.,オイル
アウターCOMP.,スターティングクラッチ	28	4	カバー,アウター
アクスル,フロントホイール	60	3	カバー,エアークリーナー
アクスル,リヤーホイール	63	3	カバー,サブエアークリーナー
アジャスター,チェン	74	5	カバー,スクリュー
			カバー,スターター
〔イ〕			カバー,スターターマグネチツクターミナル
			カバー,スターターモーターターミナル
インシュレーター,キャブレター	19	9	カバー,スピードメーターアウター
			カバー,スロットルセンサー
〔ウ〕			カバー,タコメーターアウター
			カバー,ダスト
ウインカーASSY.,L.フロント	78	4	カバー,バッテリー
ウインカーASSY.,L.リヤー	78	8	カバー,バッテリーターミナル
ウインカーASSY.,R.フロント	78	1	カバー,ビームアジャスティングピボット
ウインカーASSY.,R.リヤー	78	7	
ウエイト,ステアリングハンドル	54	7	カバー,ラジエターサイド
ウエイト,バランス	60	1	カバー,ラバー

F-7　フロントフェンダー

ブロックNO.

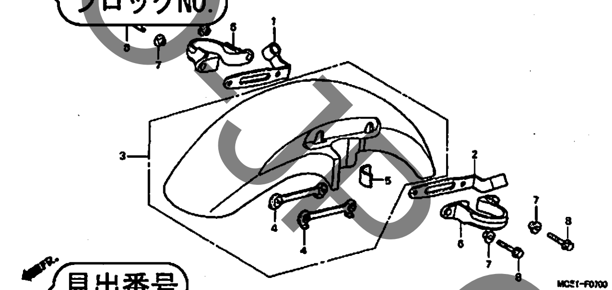

整備項目	標準時間
フェンダーCOMP.,フロント	0.3

見出番号

見出番号	部品番号	部品名	希望小売価格	使用個数 CB400 SFX	SFY	適用号機 初号機	終号機	タイプ
1	45156-MCE-000	クランパー,R.フロントブレーキホース	380	1	1			
2	45157-MCE-000	クランパー,L.フロントブレーキホース	380	1	1			
3	61100-MCE-000ZA	フェンダーCOMP.,フロント *NH411M*..フォースシルバーメタリック	6,700	1	–			3J,4J
				–	1			
	61100-MCE-000ZB	*PB284C*キャンディフェニックスブルー	6,700	1	–			J,2J
4	61101-MCE-000	プレート,フロントフェンダー	400	2	2		1008000	
	61101-MCE-010		400	2	2	1008001		
5	61102-MCE-300	クッション,フロントフェンダー (ブラック)	120	2	2			
6	61105-MCE-000	ステー,フロントフェンダーマウンティング	400	2	2			
7	61107-MR7-000	カラー (6.5)	110	4	4			
8	96001-06020-00	ボルト,フランジ 6X20	40	4	4			

57

ページNO.

2000.09.01　J

YUMBO-JP.COM

パーツカタログの構成

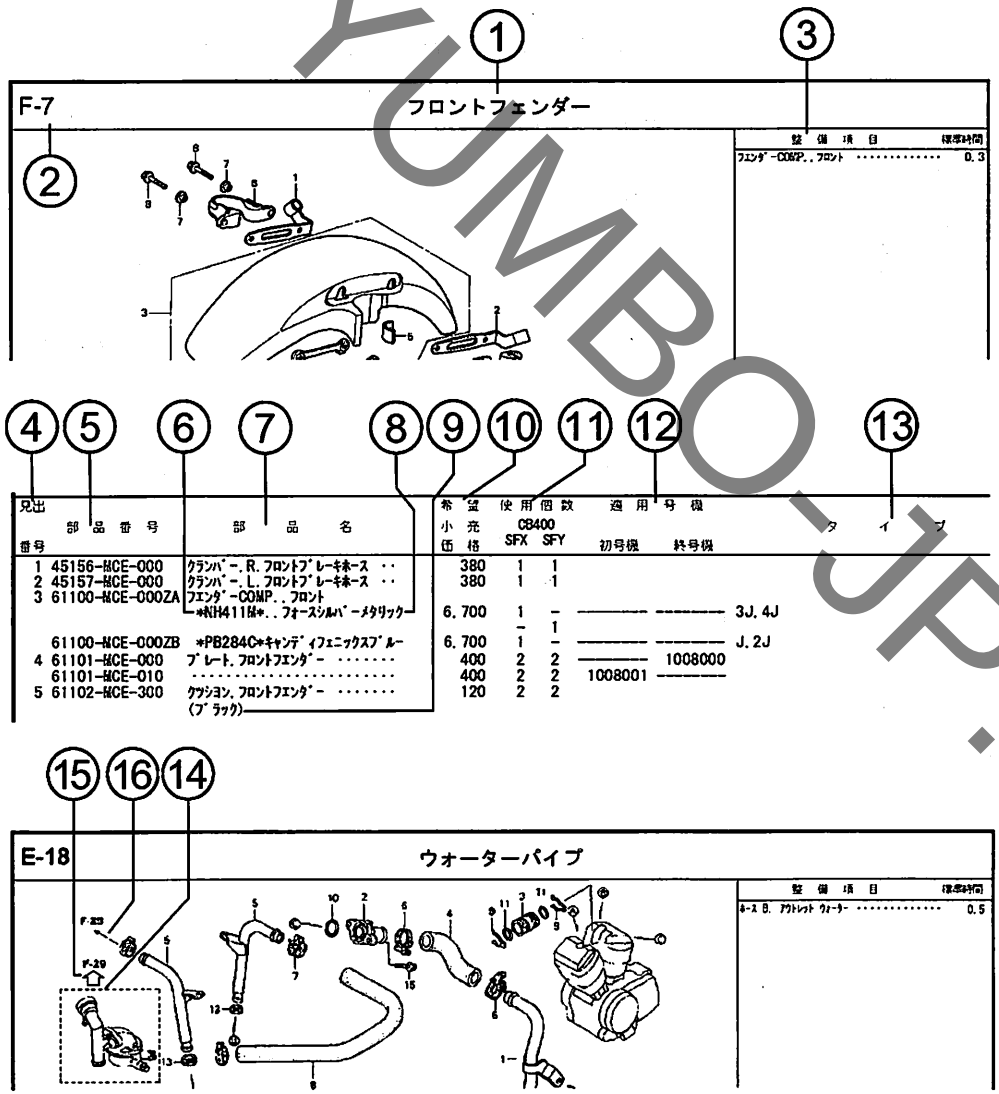

①ブロックタイトル　②ブロックNO.

③整備項目／標準時間ー標準整備時間

④見出番号

・本文の見出し番号に（　），）が付いているものは、前ページより同じ見出し番号が続いていることを示します。

⑤部品番号　⑥Honda色記号　⑦部品名　⑧色名称

⑨注記

・特記事項を部品名欄に（　）で表示しています。

⑩希望小売価格

・ジカ　　市場状況等により変動するメーカー希望小売価格。

・オープン　メーカー希望小売価格が存在せず、各小売店が独自に決定する小売値。オープン価格。

⑪使用個数

・使用個数に（　），（ がつけられている部品はオプショナル部品です。

・使用個数に“N”と表示されている部品は必要に応じて選択して使用する部品です。

・使用個数は各ブロック内に使用されている数を示します。

⑫適用号機

⑬タイプ

・タイプ欄が無記入のものは、すべてのタイプに共通使用されます。

⑭

・　内の部品は、他のブロックで案内されています。

⑮⇦

・⇦は　で囲まれている掲載ブロックNo.を表示しています。

⑯←

・←は該当部品の接続先ブロックNo.を表示しています。

YUMBO-JP.COM

部品に変更があったとき

見出番号	部品番号	部品名	希望小売価格	使用個数 CB400 SFX	SFY	適用号機 初号機	終号機
1	45156-MCE-000	ｸﾗﾝﾊﾟｰ, R. ﾌﾛﾝﾄﾌﾞﾚｰｷﾎｰｽ ‥	380	1	1		
2	45157-MCE-000	ｸﾗﾝﾊﾟｰ, L. ﾌﾛﾝﾄﾌﾞﾚｰｷﾎｰｽ ‥	380	1	1		
3	61100-MCE-000ZA	ﾌｴﾝﾀﾞｰCOMP., ﾌﾛﾝﾄ *NH411M*.. ﾌｫｰｽｼﾙﾊﾞｰﾒﾀﾘｯｸ	6,700	1	–	――――	―――― 3J, 4J
				–	1		
	61100-MCE-000ZB	*PB284C*ｷｬﾝﾃﾞｨﾌｪﾆｯｸｽﾌﾞﾙｰ	6,700	1	–	――――	―――― J, 2J
4	61101-MCE-000	ﾌﾞﾚｰﾄ, ﾌﾛﾝﾄﾌｴﾝﾀﾞｰ ‥‥‥‥	400	2	2	――――	1008000
	61101-MCE-010	‥‥‥‥‥‥‥‥‥‥‥‥‥‥	400	2	2	1008001	――――
5	61102-MCE-300	ｸﾂｼｮﾝ, ﾌﾛﾝﾄﾌｴﾝﾀﾞｰ(###)‥ (ﾌﾞﾗｯｸ)	120	2	2		
6	61105-MCE-000	ｽﾃｰ, ﾌﾛﾝﾄﾌｴﾝﾀﾞｰﾏｳﾝﾃｲﾝｸﾞ ・	400	2	2		
7	61107-MR7-000	ｶﾗｰ (6.5) ‥‥‥‥‥‥‥‥	110	4	4		
8	96001-06020-00	ﾎﾞﾙﾄ, ﾌﾗﾝｼﾞ 6X20 ‥‥‥‥	40	4	4		

初号機から変更しないで使用している。

左側にある場合は、1008001号機からの車に使用する。

右側にある場合は、1008000号機までの車に使用する。

●部品各末尾の（＃＃＃）マークがあるものは供給に期限（非販売部品）があることを示します。

パーツカタログに使用されている略語

●パーツカタログには下記の略語が使用されています。

A‥‥‥‥ アンペア
A.C. ‥‥ オルタネーティングカーレント（交流）
A.M. ‥‥ アタッチングマーク（貼り付けマーク）
ASSY. ‥‥ アッセンブリー
C.D.I. ‥‥キャパシティブディスチャージイグニッション（容量放電点火）
COMP. ‥‥ コンプリート
D.C. ‥‥‥ ダイレクトカーレント（直流）
G‥‥‥‥ グラム
KPH‥‥‥ キロメーター毎時
L. ‥‥‥‥ レフト（左）
L(100L)‥ リンク（駒数100）
LED. ‥‥ ライトエミッテッドダイオード（発光ダイオード）
MM‥‥‥‥ ミリメーター
R. ‥‥‥‥ ライト（右）
STD. ‥‥ スタンダード
T(22T)‥ チョウ（歯数22）
T.M. ‥‥ トランスクリプトマーク（転写マーク）
V‥‥‥‥ ボルト
W‥‥‥‥ ワット
WL‥‥‥‥ ウイズラベリング（ストライプ、ラベル類を含む）
WOL‥‥‥‥ウイズアウトラベリング（ストライプ、ラベル類を除く）

YUMBO-JP.COM

部品の記載ブロックと打刻号機の確認

部品の記載ブロック	エンジン部品 E−1～	キャブレター部品 E−18～	フレーム部品 F−1～
必要な打刻号機	エンジン号機	キャブレター号機	フレーム号機
確認するところ	①	②	③

カラーラベルの貼り付け位置確認

カラー部品
⇩
カラーラベル
④

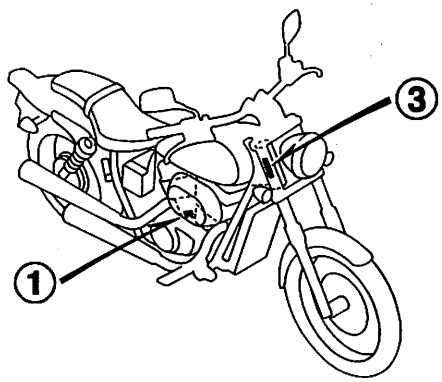

DMCL-A

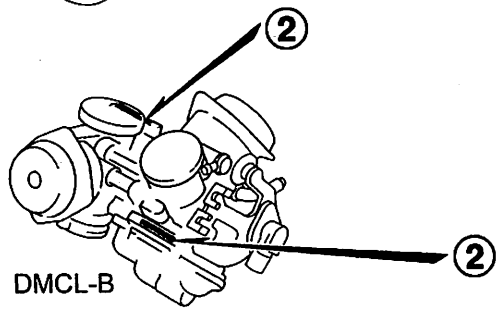

DMCL-B

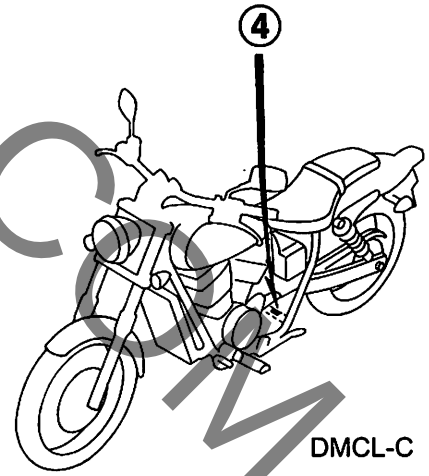

DMCL-C

YUMBO-JP.COM

号機管理表

販売呼称	機種名	タイプ	パーツカタログに表示のタイプ	エンジン号機	フレーム号機	キャブレター号機
SHADOW Slasher	NV400DCY	J	J	NC25E-7000001～7001710	NC40-1000001～1001706	VDD1A A
			J/A	NC25E-7010001～7010850	NC40-1010001～1010850	
			J/B	NC25E-7100001～7109999	NC40-1100001～1199999	
	NV400DC1	J	J	NC25E-7100001～7109999	NC40-1200001～1209999	VDD1A A
			J/A	NC25E-7110001～7119999	NC40-1210001～1219999	
			J/B	NC25E-7120001～7129999	NC40-1220001～1229999	
			J/C	NC25E-7130001～7139999	NC40-1230001～1239999	
		2J	2J	NC25E-7100001～7109999	NC40-1200001～1209999	
			2J/A	NC25E-7110001～7119999	NC40-1210001～1219999	
			2J/B	NC25E-7120001～7129999	NC40-1220001～1229999	
			2J/C	NC25E-7130001～7139999	NC40-1230001～1239999	
		3J	3J	NC25E-7100001～7109999	NC40-1200001～1209999	
			3J/A	NC25E-7110001～7119999	NC40-1210001～1219999	
			3J/B	NC25E-7120001～7129999	NC40-1220001～1229999	
			3J/C	NC25E-7130001～7139999	NC40-1230001～1239999	
		4J	4J	NC25E-7100001～7109999	NC40-1200001～1209999	
			4J/A	NC25E-7110001～7119999	NC40-1210001～1219999	
			4J/B	NC25E-7120001～7129999	NC40-1220001～1229999	
			4J/C	NC25E-7130001～7139999	NC40-1230001～1239999	

YUMBO-HP.COM

販売呼称	機種名	タイプ	パーツカタログに表示のタイプ	エンジン号機	フレーム号機	キャブレター号機
SHADOW Slasher	NV400DC2	4J	4J	NC25E-7140001～7149999	NC40-1300001～1309999	VDD1A A
	NV400DC4	3J	3J	NC25E-7200001～7209999	NC40-1400001～1409999	VDD1B A
			3J/A	NC25E-7210001～7219999	NC40-1410001～1499999	
	NV400DC5	3J	3J	NC25E-7300001～7399999	NC40-1500001～1509999	VDD1B A
			3J/A	NC25E-7220001～7299999	NC40-1510001～1599999	
	NV400DC6	3J	3J	NC25E-7220001～7299999	NC40-1600001～1609999	VDD1B A
			3J/A	NC25E-7310001～7319999	NC40-1610001～1619999	
			3J/B	NC25E-7220001～7229999	NC40-1620001～1629999	
	NV400DC7	3J	3J	NC25E-7220001～7229999	NC40-1700001～1709999	VDD1B A
			3J/A	NC25E-7320001～7329999	NC40-1710001～1719999	
			3J/B	NC25E-7330001～7339999	NC40-1720001～1729999	
	NV400DC8	3J	3J	NC25E-7330001～	NC40-1800001～	VDD1B A
		4J	4J	NC25E-7330001～	NC40-1800001～	

・エンジン部品はエンジン号機・フレーム部品はフレーム号機を確認のうえ部品注文をして下さい。
・キャブレター/スロットルボディアッセンブリーはエンジン号機で管理されていますが、その構成部品は下記アンダーラインで示したキャブレター/スロットルボディ号機で管理されていますので、部品注文時はキャブレター/スロットルボディ号機を確認して下さい。

VDD1A A KC ア

YUMBO.JP.COM

配色表

・色物部品をご注文の際は下記一覧表を参照して基本部品番号にパーツ色記号を加えた部品番号でご注文下さい。

SHADOW Slasher (NV400DCY)

NO.	機種名（MODEL）		NV400DCY						
	フォトNO.		NO.1	NO.2	NO.3	適用号機		掲載ブロック	見出番号
	主体色（COLOR）		ﾌﾞﾗｯｸ	ﾊﾟｰﾙｸﾘｽﾀﾙﾎﾜｲﾄ	ｷｬﾊﾞﾚｰﾊﾞｰﾌﾞﾙﾒﾀﾘｯｸ				
	コード（CODE）		NH-1	NH-193P	P-43M				
NO.	色物部品名	基本部品番号	NH1	NH193	P43	初号機	終号機		
1	ﾀﾝｸｾｯﾄ,ﾌｭｰｴﾙ	17520-MCL-000	ZD	-	-			F-13	19
2	ﾀﾝｸｾｯﾄ,ﾌｭｰｴﾙ	17520-MCL-710	-	ZA	ZB			F-13	19
3	ﾌｪﾝﾀﾞｰ,ﾌﾛﾝﾄ	61100-MCL-000	ZC	ZD	ZE			F-7	1
4	ﾌｪﾝﾀﾞｰｾｯﾄ,ﾘﾔｰ	80110-MCL-000	ZE	ZF	ZG			F-23	11
5	ﾎﾞﾃﾞｨCOMP.,ﾌﾚｰﾑ	50100-MCL-000	ZA	ZA	ZA			F-28	2
6	ﾏｰｸ,ﾌｭｰｴﾙﾀﾝｸ	17531-MCL-000	ZA	-	-			F-32	1
7	ﾏｰｸ,ﾘﾔｰﾌｪﾝﾀﾞｰ	80111-MCL-000	ZA	ZB	ZC			F-32	2
8	ﾗﾍﾞﾙ,ｶﾗｰ	87565-MCL-000	ZA	ZB	ZC			F-31	6

YUMBO-JP.COM

SHADOW Slasher (NV400DC1)

NO.	機種名（MODEL）		NV400DC1						
	フォトNO.		NO. 4	NO. 5	NO. 6	適用号機		掲載ブロック	見出番号
	主体色（COLOR）		ｸﾞﾚｰｽﾌﾙﾌﾞﾙｰﾒﾀﾘｯｸ	ﾌﾞﾗｯｸ	ｷｬﾊﾞﾚｰﾊﾞｰﾌﾞﾙﾒﾀﾘｯｸ				
	コード（CODE）		B-148M	NH-1	P-43M				
	色物部品名	基本部品番号	B148	NH1	P43	初号機	終号機		
1	ｶﾊﾞｰｾｯﾄ, L. ｻｲﾄﾞ	83620-MCL-750	ZA	-	-			F-15	19
2	ｶﾊﾞｰｾｯﾄ, R. ｻｲﾄﾞ	83520-MCL-750	ZA	-	-			F-15	18
3	ﾀﾝｸｾｯﾄ, ﾌｭｰｴﾙ	17520-MCL-000	-	ZD	-			F-13	19
4	ﾀﾝｸｾｯﾄ, ﾌｭｰｴﾙ	17520-MCL-710	-	-	ZB			F-13	19
5	ﾀﾝｸｾｯﾄ, ﾌｭｰｴﾙ	17520-MCL-750	ZA	-	-			F-13	19
6	ﾌｪﾝﾀﾞｰ, ﾌﾛﾝﾄ	61100-MCL-000	ZH	ZC	ZE			F-7	1
7	ﾌｪﾝﾀﾞｰｾｯﾄ, ﾘﾔｰ	80110-MCL-000	-	ZE	ZG			F-23	11
8	ﾌｪﾝﾀﾞｰｾｯﾄ, ﾘﾔｰ	80110-MCL-750	ZA	-	-			F-23	11
9	ﾎﾞﾃﾞｨCOMP., ﾌﾚｰﾑ	50100-MCL-000	ZA	ZA	ZA			F-28	2
10	ﾏｰｸ, ｻｲﾄﾞｶﾊﾞｰ	83611-KCR-970	ZA	-	-			F-32	3
11	ﾏｰｸ, ﾌｭｰｴﾙﾀﾝｸ	17531-MCL-000	-	ZA	-			F-32	1
12	ﾏｰｸ, ﾘﾔｰﾌｪﾝﾀﾞｰ	80111-MCL-000	-	ZA	ZC			F-32	2
13	ﾏｰｸ, ﾘﾔｰﾌｪﾝﾀﾞｰ	80111-MCL-750	ZA	-	-			F-32	2
14	ﾗﾍﾞﾙ, ｶﾗｰ	87565-MCL-750	ZC	ZA	ZB			F-31	6

KUMBO-JP.COM

SHADOW Slasher (NV400DC2)

NO.	機種名（MODEL）		NV400DC2						
	フォトNO.		NO.7	NO.8	NO.9	適用号機		掲載ブロック	見出番号
	主体色（COLOR）		ﾌﾞﾗｯｸ	ｸﾗｼｶﾙﾎﾜｲﾄ	ﾌｧｲﾃｨﾝｸﾞﾚｯﾄﾞ				
	コード（CODE）		NH-1	NH-388	R-134				
NO.	色物部品名	基本部品番号	NH1	NH388	R134	初号機	終号機		
1	ｶﾊﾞｰｾｯﾄ, L.ｻｲﾄﾞ	83620-MCL-750	ZA	ZA	ZA			F-15	19
2	ｶﾊﾞｰｾｯﾄ, R.ｻｲﾄﾞ	83520-MCL-750	ZA	ZA	ZA			F-15	18
3	ﾀﾝｸｾｯﾄ, ﾌｭｰｴﾙ	17520-MCL-850	ZA	ZB	ZC			F-13	19
4	ﾌｪﾝﾀﾞｰ, ﾌﾛﾝﾄ	61100-MCL-000	ZC	ZM	ZN			F-7	1
5	ﾌｪﾝﾀﾞｰｾｯﾄ, ﾘﾔｰ	80110-MCR-A20	ZA	ZB	ZC			F-23	11
6	ﾎﾞﾃﾞｨCOMP., ﾌﾚｰﾑ	50100-MCL-000	ZA	ZA	ZA			F-28	2
7	ﾏｰｸ, ｻｲﾄﾞｶﾊﾞｰ	83611-KCR-970	ZA	ZA	ZA			F-32	3
8	ﾏｰｸ, ﾘﾔｰﾌｪﾝﾀﾞｰ	80111-MCR-A20	ZA	ZA	ZA			F-32	2
9	ﾗﾍﾞﾙ, ｶﾗｰ	87565-MCL-850	ZA	ZB	ZC			F-31	6

KUMBO-JP.COM

SHADOW Slasher (NV400DC4)

NO.	機種名（MODEL）		NV400DC4					
	フォトNO.		NO.10	NO.11	適用号機		掲載ブロック	見出番号
	主体色（COLOR）		ﾌﾞﾗｯｸ	ﾊﾟｰﾙｸﾘｽﾀﾙ ﾎﾜｲﾄ				
	コード（CODE）		NH-1	NH-193P				
	色物部品名	基本部品番号	NH1	NH193	初号機	終号機		
1	ｶﾊﾞｰｾｯﾄ, L. ｻｲﾄﾞ	83620-MCL-750	ZA	ZA			F-15-1	17
2	ｶﾊﾞｰｾｯﾄ, R. ｻｲﾄﾞ	83520-MCL-750	ZA	ZA			F-15-1	16
3	ｽﾄﾗｲﾌﾟ, L. ﾌｭｰｴﾙﾀﾝｸ	17534-MCL-J00	ZA	ZC			F-32-1	6
4	ｽﾄﾗｲﾌﾟ, R. ﾌｭｰｴﾙﾀﾝｸ	17533-MCL-J00	ZA	ZC			F-32-1	5
5	ﾀﾝｸｾｯﾄ, ﾌｭｰｴﾙ	17520-MCL-J00	ZC	ZD			F-13-1	19
6	ﾌｪﾝﾀﾞｰ, ﾌﾛﾝﾄ	61100-MCL-000	ZC	ZD			F-7	1
7	ﾌｪﾝﾀﾞｰｾｯﾄ, ﾘﾔｰ	80110-MCR-A00	-	ZB			F-23	11
8	ﾌｪﾝﾀﾞｰｾｯﾄ, ﾘﾔｰ	80110-MCR-A20	ZA	-			F-23	11
9	ﾎﾞﾃﾞｨCOMP., ﾌﾚｰﾑ	50100-MCL-J00	ZA	ZA			F-28	2
10	ﾏｰｸ, ｻｲﾄﾞｶﾊﾞｰ	83611-KCR-970	ZA	ZA			F-32-1	3
11	ﾏｰｸ, ﾘﾔｰﾌｪﾝﾀﾞｰ	80111-MCR-A00	-	ZB			F-32-1	2
12	ﾏｰｸ, ﾘﾔｰﾌｪﾝﾀﾞｰ	80111-MCR-A20	ZA	-			F-32-1	2
13	ﾏｰｸ, L. ﾌｭｰｴﾙﾀﾝｸ	17532-MCL-J00	ZA	ZC			F-32-1	4
14	ﾏｰｸ, R. ﾌｭｰｴﾙﾀﾝｸ	17531-MCL-J00	ZA	ZC			F-32-1	1
15	ﾗﾍﾞﾙ, ｶﾗｰ	87565-MCL-J00	ZA	ZB			F-31	6

KUMBO-JP.COM

SHADOW Slasher (NV400DC5)

NO.	機種名（MODEL）		NV400DC5					
	フォトNO.		NO. 12	NO. 13	適用号機		掲載ブロック	見出番号
	主体色（COLOR）		ﾌﾞﾗｯｸ	ｷｬﾝﾃﾞｨﾌﾞﾚｲｽﾞｵﾚﾝｼﾞ				
	コード（CODE）		NH-1	YR-196C				
NO.	色物部品名	基本部品番号	NH1	YR196	初号機	終号機		
1	ｴﾝﾌﾞﾚﾑ, ﾌｴﾆｯｸｽ	17533-KCR-J10	ZA	ZA			F-32-2	3
2	ｶﾊﾞｰｾｯﾄ, L. ｻｲﾄﾞ	83620-MCL-750	ZA	ZA			F-15-1	17
3	ｶﾊﾞｰｾｯﾄ, R. ｻｲﾄﾞ	83520-MCL-750	ZA	ZA			F-15-1	16
4	ﾀﾝｸｾｯﾄ, ﾌｭｰｴﾙ	17520-MCL-J20	ZA	ZB			F-13-1	19
5	ﾌｪﾝﾀﾞｰ, ﾌﾛﾝﾄ	61100-MCL-000	ZC	ZT			F-7	1
6	ﾌｪﾝﾀﾞｰｾｯﾄ, ﾘﾔｰ	80110-MCR-A20	ZA	ZK			F-23	11
7	ﾎﾞﾃﾞｨCOMP., ﾌﾚｰﾑ	50100-MCL-J00	ZA	ZA			F-28	2
8	ﾏｰｸ, ｻｲﾄﾞｶﾊﾞｰ	83611-KCR-970	ZA	ZA			F-32-2	5
9	ﾏｰｸ, ﾘﾔｰﾌｪﾝﾀﾞｰ	80111-MCR-A20	ZA	ZB			F-32-2	4
10	ﾏｰｸ, L. ﾌｭｰｴﾙﾀﾝｸ	17532-MCL-J20	ZA	ZB			F-32-2	2
11	ﾏｰｸ, R. ﾌｭｰｴﾙﾀﾝｸ	17531-MCL-J20	ZA	ZB			F-32-2	1
12	ﾗﾍﾞﾙ, ｶﾗｰ	87565-MCL-J20	ZA	ZB			F-31	6

KUMBO-JP.COM

SHADOW Slasher (NV400DC6)

NO.	機種名（MODEL）		NV400DC6				
	フォトNO.		NO.14	適用号機		掲載ブロック	見出番号
	主体色（COLOR）		ｸﾞﾗﾌｧｲﾄﾌﾞﾗｯｸ				
	コード（CODE）		NH-B01				
NO.	色物部品名	基本部品番号	NHB01	初号機	終号機		
1	ｴﾝﾌﾞﾚﾑ, ﾌｪﾆｯｸｽ	17533-KCR-J10	ZA			F-32-2	6
2	ｶﾊﾞｰｾｯﾄ, L. ｻｲﾄﾞ	83620-MCL-J40	ZA			F-15-1	17
3	ｶﾊﾞｰｾｯﾄ, R. ｻｲﾄﾞ	83520-MCL-J40	ZA			F-15-1	16
4	ﾀﾝｸｾｯﾄ, ﾌｭｰｴﾙ	17520-MCL-J40	ZA			F-13-1	19
5	ﾌｪﾝﾀﾞｰ, ﾌﾛﾝﾄ	61100-MCL-000	ZX			F-7	1
6	ﾌｪﾝﾀﾞｰｾｯﾄ, ﾘﾔｰ	80110-MCR-A20	ZM			F-23	11
7	ﾎﾞﾃﾞｨCOMP., ﾌﾚｰﾑ	50100-MCL-J00	ZA			F-28	2
8	ﾏｰｸ, ｻｲﾄﾞｶﾊﾞｰ	83611-MCL-J40	ZA			F-32-2	7
9	ﾏｰｸ, ﾘﾔｰﾌｪﾝﾀﾞｰ	80111-MCR-A20	ZA			F-32-2	4

KUMBO-UP.COM

SHADOW Slasher (NV400DC7)

NO.	機種名（MODEL）		NV400DC7				
	フォトNO.		NO.15	適用号機		掲載ブロック	見出番号
	主体色（COLOR）		ﾊﾞｰﾙ ｺｽﾐｯｸ ﾌﾞﾗｯｸ				
	コード（CODE）		NH-A64P				
NO.	色物部品名	基本部品番号	NHA64	初号機	終号機		
1	ｴﾝﾌﾞﾚﾑ, ﾌｴﾆｯｸｽ	17533-KCR-J10	ZA			F-32-2	6
2	ｶﾊﾞｰｾｯﾄ, L. ｻｲﾄﾞ	83620-MCL-J40	ZA			F-15-1	17
3	ｶﾊﾞｰｾｯﾄ, R. ｻｲﾄﾞ	83520-MCL-J40	ZA			F-15-1	16
4	ﾀﾝｸｾｯﾄ, ﾌｭｰｴﾙ	17520-MCL-J50	ZA			F-13-1	19
5	ﾌｪﾝﾀﾞｰ, ﾌﾛﾝﾄ	61100-MCL-000	ZY			F-7	1
6	ﾌｪﾝﾀﾞｰｾｯﾄ, ﾘﾔｰ	80110-MCL-J50	ZA			F-23	11
7	ﾎﾞﾃﾞｨCOMP., ﾌﾚｰﾑ	50100-MCL-J00	ZA			F-28	2
8	ﾏｰｸ, ｻｲﾄﾞｶﾊﾞｰ	83611-MCL-J40	ZA			F-32-2	7
9	ﾏｰｸ, ﾌｭｰｴﾙﾀﾝｸ	17533-MCL-J50	ZA			F-32-2	8
10	ﾏｰｸ, ﾘﾔｰﾌｪﾝﾀﾞｰ	80111-MCL-J50	ZA			F-32-2	4

YUMBO-JP.COM

SHADOW Slasher (NV400DC8)……3J

NO.	機種名（MODEL）		NV400DC8					
	フォトNO.		NO.16	NO.17	適用号機		掲載ブロック	見出番号
	主体色（COLOR）		ﾃﾞｼﾞﾀﾙ ｼﾙﾊﾞｰ ﾒﾀﾘｯｸ	ｷｬﾝﾃﾞｨ ﾀﾋﾁｱﾝ ﾌﾞﾙｰ				
	コード（CODE）		NH-A30M	PB-215C				
	色物部品名	基本部品番号	NHA30	PB215	初号機	終号機		
1	ｴﾝﾌﾞﾚﾑ, ｼｬﾄﾞｰ	17533-MBK-J60	ZA	ZA			F-32-3	2
2	ｶﾊﾞｰｾｯﾄ, ﾒｰﾀｰ	83530-MCL-J60	ZA	ZA			F-13-1	50
3	ｶﾊﾞｰｾｯﾄ, L.ｻｲﾄﾞ	83620-MCL-J60	ZA	ZA			F-15-1	17
4	ｶﾊﾞｰｾｯﾄ, R.ｻｲﾄﾞ	83520-MCL-J60	ZA	ZA			F-15-1	16
5	ﾀﾝｸｾｯﾄ, ﾌｭｰｴﾙ	17520-MCL-J60	ZA	ZC			F-13-1	19
6	ﾌｪﾝﾀﾞｰ, ﾌﾛﾝﾄ	61100-MCL-000	YB	ZL			F-7	1
7	ﾌｪﾝﾀﾞｰｾｯﾄ, ﾘﾔｰ	80110-MCL-J60	ZA	ZC			F-23	11
8	ﾎﾞﾃﾞｨCOMP., ﾌﾚｰﾑ	50100-MCL-J00	ZA	ZA			F-28	2
9	ﾏｰｸ, ｻｲﾄﾞｶﾊﾞｰ	83611-MCL-J40	ZA	ZA			F-32-3	8
10	ﾏｰｸ, ﾒｰﾀｰｶﾊﾞｰ	83531-MCL-J60	ZA	ZA			F-32-3	7
11	ﾏｰｸ, ﾘﾔｰﾌｪﾝﾀﾞｰ	80111-MCL-J60	ZA	ZB			F-32-3	6

KUMBO-JP.COM

SHADOW Slasher (NV400DC8)……4J

NO.	機種名（MODEL）		NV400DC8				
	フォトNO.		NO.18	適用号機		掲載ブロック	見出番号
	主体色（COLOR）		ｸﾞﾗﾌｧｲﾄ ﾌﾞﾗｯｸ				
	コード（CODE）		NH-B01				
NO.	色物部品名	基本部品番号	NHB01K	初号機	終号機		
1	ｴﾝﾌﾞﾚﾑ, ｼｬﾄﾞｰ	17533-MBK-J60	ZA			F-32-3	2
2	ｶﾊﾞｰｾｯﾄ, ﾒｰﾀｰ	83530-MCL-J60	ZA			F-13-1	50
3	ｶﾊﾞｰｾｯﾄ, L. ｻｲﾄﾞ	83620-MCL-J60	ZA			F-15-1	17
4	ｶﾊﾞｰｾｯﾄ, R. ｻｲﾄﾞ	83520-MCL-J60	ZA			F-15-1	16
5	ｽﾄﾗｲﾌﾟ A, L. ﾌｭｰｴﾙﾀﾝｸ	17533-MCL-J70	ZA			F-32-3	3
6	ｽﾄﾗｲﾌﾟ A, R. ﾌｭｰｴﾙﾀﾝｸ	17532-MCL-J70	ZA			F-32-3	1
7	ｽﾄﾗｲﾌﾟ B, L. ﾌｭｰｴﾙﾀﾝｸ	17535-MCL-J70	ZA			F-32-3	5
8	ｽﾄﾗｲﾌﾟ B, R. ﾌｭｰｴﾙﾀﾝｸ	17534-MCL-J70	ZA			F-32-3	4
9	ﾀﾝｸｾｯﾄ, ﾌｭｰｴﾙ	17520-MCL-J70	ZA			F-13-1	19
10	ﾌｪﾝﾀﾞｰ, ﾌﾛﾝﾄ	61100-MCL-000	ZX			F-7	1
11	ﾌｪﾝﾀﾞｰｾｯﾄ, ﾘﾔｰ	80110-MCL-J60	ZB			F-23	11
12	ﾎﾞﾃﾞｨCOMP., ﾌﾚｰﾑ	50100-MCL-J00	ZA			F-28	2
13	ﾏｰｸ, ｻｲﾄﾞｶﾊﾞｰ	83611-MCL-J40	ZA			F-32-3	8
14	ﾏｰｸ, ﾒｰﾀｰｶﾊﾞｰ	83531-MCL-J60	ZA			F-32-3	7
15	ﾏｰｸ, ﾘﾔｰﾌｪﾝﾀﾞｰ	80111-MCL-J60	ZC			F-32-3	6

YUMBO-JP.COM

フューエルホース／チューブとビニールチューブ、および一般用チューブの使用について

・標準部品のフューエルホース／チューブとビニールチューブ、および一般用チューブは長巻のバルク部品に代替されます。
・標準部品のフューエルホース／チューブとビニールチューブ、および一般用チューブを注文の際は、パーツカタログ本文中の部品名下に記載されている（ ）付バルク部品番号または下記一覧表でご確認の上ご注文ください。
・交換の際は部品名中に記載されている正規の長さにカットして使用してください。
（バルク部品のカット方法、ナンバー記入方法等の取り扱いについては、サービスマニュアルおよびバルク部品に同梱されている説明書を参照してください。）
・カット後の価格については、パーツカタログ本文に記載されている希望小売価格を参照してください。

・下記の表は標準部品番号とバルク部品番号一覧表です。記載の代替部品以外は絶対に使用しないで下さい。

フューエルホース／チューブ			
標準部品番号	バルク部品番号	バルク部品	
		内径（㎜）	長さ（m）
95001-30xxx-2x	95001-30001-20M	3.0	1
95001-30xxx-3x	95001-30001-30M	3.0	1
95001-30xxx-4x	95001-30001-40M	3.0	1
95001-35xxx-2x	95001-35001-50M <95001-35003-50M>	3.5	1 3
95001-35xxx-3x	95001-35001-60M <95001-35003-60M>	3.5	1 3
95001-35xxx-4x	95001-35001-60M <95001-35003-60M>	3.5	1 3
95001-35xxx-5x	95001-35001-50M <95001-35003-50M>	3.5	1 3
95001-35xxx-6x	95001-35001-60M <95001-35003-60M>	3.5	1 3
95001-45xxx-2x	95001-45001-50M <95001-45003-50M>	4.5	1 3
95001-45xxx-3x	95001-45001-60M <95001-45003-60M> <95001-45008-60M>	4.5	1 3 8
95001-45xxx-4x	95001-45001-60M <95001-45003-60M> <95001-45008-60M>	4.5	1 3 8
95001-45xxx-5x	95001-45001-50M <95001-45003-50M>	4.5	1 3
95001-45xxx-6x	95001-45001-60M <95001-45003-60M> <95001-45008-60M>	4.5	1 3 8
95001-55xxx-2x	95001-55001-50M <95001-55003-50M> <95001-55008-50M>	5.5	1 3 8

フューエルホース／チューブ			
標準部品番号	バルク部品番号	バルク部品	
		内径（㎜）	長さ（m）
95001-55xxx-3x	95001-55001-60M <95001-55003-60M> <95001-55008-60M>	5.5	1 3 8
95001-55xxx-4x	95001-55001-60M <95001-55003-60M> <95001-55008-60M>	5.5	1 3 8
95001-55xxx-5x	95001-55001-50M <95001-55003-50M> <95001-55008-50M>	5.5	1 3 8
95001-55xxx-6x	95001-55001-60M <95001-55003-60M> <95001-55008-60M>	5.5	1 3 8
95001-75xxx-2x	95001-75001-50M <95001-75003-50M>	7.5	1 3
95001-75xxx-3x	95001-75001-60M <95001-75008-60M>	7.5	1 3 8
95001-75xxx-4x	95001-75001-60M <95001-75003-60M> <95001-75008-60M>	7.5	1 3 8
95001-75xxx-5x	95001-75001-50M <95001-75003-50M>	7.5	1 3
95001-75xxx-6x	95001-75001-60M <95001-75003-60M> <95001-75008-60M>	7.5	1 3 8
95001-80xxx-2x	95001-80001-50M	8.0	1
95001-80xxx-3x	95001-80001-60M	8.0	1
95001-80xxx-4x	95001-80001-60M	8.0	1
95001-80xxx-5x	95001-80001-50M	8.0	1
95001-80xxx-6x	95001-80001-60M	8.0	1

YAMBO-JP.COM

ビニールチューブ

標準部品番号	パルク部品番号	パルク部品 内径 (mm)	パルク部品 外径 (mm)	パルク部品 長さ (m)
95003-01xxx-3x	95003-01001-60M <95003-01003-60M>	2.9	6.8	1 3
95003-01xxx-60	95003-01001-60M <95003-01003-60M>	2.9	6.8	1 3
95003-03xxx-3x	95003-03001-60M <95003-03003-60M>	3.0	6.0	1 3
95003-03xxx-60	95003-03001-60M <95003-03003-60M>	3.0	6.0	1 3
95003-05xxx-3x	95003-05001-60M <95003-05003-60M> <95003-05008-60M>	3.5	6.5	1 3 8
95003-05xxx-60	95003-05001-60M <95003-05003-60M> <95003-05008-60M>	3.5	6.5	1 3 8
95003-07xxx-1x	95003-07001-10M <95003-07003-10M> <95003-07008-10M>	4.0	7.0	1 3 8
95003-07xxx-20	95003-07001-10M <95003-07003-10M> <95003-07008-10M>	4.0	7.0	1 3 8
95003-07xxx-3x	95003-07001-60M <95003-07003-60M> <95003-07008-60M>	4.0	7.0	1 3 8
95003-07xxx-60	95003-07001-60M <95003-07003-60M> <95003-07008-60M>	4.0	7.0	1 3 8
95003-07xxx-7x	95003-07001-70M <95003-07003-70M> <95003-07008-70M>	4.0	7.0	1 3 8
95003-08xxx-1x	95003-08001-10M <95003-08003-10M> <95003-08008-10M>	4.5	6.5	1 3 8
95003-09xxx-3x	95003-09001-60M <95003-09003-60M>	4.5	8.0	1 3
95003-09xxx-60	95003-09001-60M <95003-09003-60M>	4.5	8.0	1 3
95003-10xxx-1x	95003-10001-10M <95003-10003-10M>	5.0	8.0	1 3
95003-10xxx-20	95003-10001-10M <95003-10003-10M>	5.0	8.0	1 3
95003-10xxx-3x	95003-10001-60M <95003-10003-60M>	5.0	8.0	1 3
95003-10xxx-60	95003-10001-60M <95003-10003-60M>	5.0	8.0	1 3
95003-11xxx-3x	95003-11001-60M <95003-11003-60M> <95003-11008-60M>	5.0	9.0	1 3 8
95003-11xxx-60	95003-11001-60M <5003-11003-60M> <95003-11008-60M>	5.0	9.0	1 3 8
95003-12xxx-1x	95003-12001-10M <95003-12003-10M> <95003-12008-10M>	5.0	7.0	1 3 8
95003-12xxx-20	95003-12001-10M <95003-12003-10M> <95003-12008-10M>	5.0	7.0	1 3 8

ビニールチューブ

標準部品番号	パルク部品番号	パルク部品 内径 (mm)	パルク部品 外径 (mm)	パルク部品 長さ (m)
95003-14xxx-1x	95003-14001-10M <95003-14003-10M>	6.0	9.0	1 3
95003-14xxx-3x	95003-14001-60M <95003-14003-60M>	6.0	9.0	1 3
95003-14xxx-20	95003-14001-10M <95003-14003-10M>	6.0	9.0	1 3
95003-17xxx-1x	95003-17001-10M <95003-17003-10M>	7.0	9.0	1 3
95003-19xxx-1x	95003-19001-10M <95003-19003-10M> <95003-19008-10M>	7.0	11.0	1 3 8
95003-19xxx-20	95003-19001-10M <95003-19003-10M> <95003-19008-10M>	7.0	11.0	1 3 8
95003-19xxx-3x	95003-19001-60M <95003-19003-60M> <95003-19008-60M>	7.0	11.0	1 3 8
95003-19xxx-60	95003-19001-60M <95003-19003-60M> <95003-19008-60M>	7.0	11.0	1 3 8
95003-40xxx-20	95003-40001-10M <95003-40003-10M>	12.0	16.0	1 3
95003-21xxx-1x	95003-21001-10M <95003-21003-10M>	8.0	9.0	1 3
95003-21xxx-20	95003-21001-10M <95003-21003-10M>	8.0	9.0	1 3
95003-23xxx-1x	95003-23001-10M <95003-23003-10M>	8.0	12.0	1 3
95003-23xxx-20	95003-23001-10M <95003-23003-10M>	8.0	12.0	1 3
95003-23xxx-3x	95003-23001-60M <95003-23003-60M> <95003-23008-60M>	8.0	12.0	1 3 8
95003-23xxx-60	95003-23001-60M <95003-23003-60M> <95003-23008-60M>	8.0	12.0	1 3 8
95003-25xxx-1x	95003-25001-10M <95003-25003-10M>	9.0	11.0	1 3
95003-25xxx-20	95003-25001-10M <95003-25003-10M>	9.0	11.0	1 3
95003-25xxx-3x	95003-25001-60M <95003-25003-60M>	9.0	11.0	1 3
95003-25xxx-7x	95003-25001-70M <95003-25003-70M>	9.0	11.0	1 3
95003-27xxx-1x	95003-27001-10M <95003-27003-10M>	9.0	13.0	1 3
95003-27xxx-20	95003-27001-10M <95003-27003-10M>	9.0	13.0	1 3
95003-27xxx-3x	95003-27001-60M <95003-27003-60M>	9.0	13.0	1 3
95003-27xxx-60	95003-27001-60M <95003-27003-60M>	9.0	13.0	1 3
95003-33xxx-1x	95003-33001-10M <95003-33003-10M>	10.0	14.0	1 3

ビニールチューブ

標準部品番号	パルク部品番号	パルク部品 内径 (mm)	パルク部品 外径 (mm)	パルク部品 長さ (m)
95003-33xxx-20	95003-33001-10M <95003-33003-10M>	10.0	14.0	1 3
95003-36xxx-1x	95003-36001-10M <95003-36003-10M> <95003-36008-10M>	11.0	13.0	1 3 8
95003-36xxx-20	95003-36001-10M <95003-36003-10M> <95003-36008-10M>	11.0	13.0	1 3 8
95003-37xxx-3x	95003-37001-60M <95003-37003-60M>	11.0	15.0	1 3
95003-37xxx-60	95003-37001-60M <95003-37003-60M>	11.0	15.0	1 3
95003-38xxx-1x	95003-38001-10M <95003-38003-10M>	12.0	13.0	1 3
95003-38xxx-20	95003-38001-10M <95003-38003-10M>	12.0	13.0	1 3
95003-39xxx-1x	95003-39001-10M <95003-39003-10M>	12.0	14.0	1 3
95003-39xxx-20	95003-39001-10M <95003-39003-10M>	12.0	14.0	1 3
95003-40xxx-3x	95003-40001-60M <95003-40003-60M>	12.0	16.0	1 3
95003-40xxx-60	95003-40001-60M <95003-40003-60M>	12.0	16.0	1 3
95003-43xxx-1x	95003-43001-10M <95003-43003-10M> <95003-43008-10M>	13.0	15.0	1 3 8
95003-43xxx-20	95003-43001-10M <95003-43003-10M> <95003-43008-10M>	13.0	15.0	1 3 8
95003-45xxx-1x	95003-45001-10M <95003-45003-10M> <95003-45008-10M>	14.0	18.0	1 3 8
95003-45xxx-20	95003-45001-10M <95003-45003-10M> <95003-45008-10M>	14.0	18.0	1 3 8
95003-50xxx-1x	95003-50001-10M <95003-50003-10M>	16.0	19.0	1 3
95003-50xxx-20	95003-50001-10M <95003-50003-10M>	16.0	19.0	1 3
95003-50xxx-3x	95003-50001-60M <95003-50003-60M>	16.0	19.0	1 3
95003-55xxx-1x	95003-55001-10M <95003-55003-10M>	17.5	20.5	1 3
95003-55xxx-20	95003-55001-10M <95003-55003-10M>	17.5	20.5	1 3
95003-60xxx-1x	95003-60001-10M <95003-60003-10M>	22.0	27.0	1 3
95003-60xxx-20	95003-60001-10M <95003-60003-10M>	22.0	27.0	1 3
95003-60xxx-3x	95003-60001-60M <95003-60003-60M>	22.0	27.0	1 3
95003-60xxx-60	95003-60001-60M <95003-60003-60M>	22.0	27.0	1 3

KUNBCHB.COM

一般用チューブ			
標準部品番号	バルク部品番号	バルク部品	
		内径 (mm)	長さ (m)
95005-11xxx-3x	95005-11001-30M	11.0	1
95005-11xxx-5x	95005-11001-50M	11.0	1
95005-12xxx-1x	95005-12001-10M <95005-12003-10M>	12.0	1 3
95005-12xxx-2x	95005-12001-20M	12.0	1
95005-12xxx-3x	95005-12001-30M	12.0	1
95005-12xxx-5x	95005-12001-50M	12.0	1
95005-14xxx-1x	95005-14001-10M	14.0	1
95005-14xxx-2x	95005-14001-20M <95005-14003-20M>	14.0	1 3
95005-14xxx-3x	95005-14001-30M	14.0	1
95005-14xxx-5x	95005-14001-50M	14.0	1
95005-17xxx-1x	95005-17001-10M	17.0	1
95005-17xxx-2x	95005-17001-20M	17.0	1
95005-17xxx-3x	95005-17001-30M	17.0	1
95005-17xxx-5x	95005-17001-50M	17.0	1
95005-30xxx-3x	95005-30001-30M	3.0	1
95005-30xxx-5x	95005-30001-50M	3.0	1
95005-35xxx-1x	95005-35001-10M <95005-35003-10M> <95005-35008-10M>	3.5	1 3 8
95005-35xxx-2x	95005-35001-20M	3.5	1
95005-35xxx-3x	95005-35001-30M	3.5	1
95005-35xxx-4x	95005-35001-10M <95005-35003-10M> <95005-35008-10M>	3.5	1 3 8
95005-35xxx-5x	95005-35001-50M	3.5	1
95005-45xxx-1x	95005-45001-10M <95005-45003-10M> <95005-45008-10M>	4.5	1 3 8
95005-45xxx-2x	95005-45001-20M	4.5	1
95005-45xxx-3x	95005-45001-30M	4.5	1

一般用チューブ			
標準部品番号	バルク部品番号	バルク部品	
		内径 (mm)	長さ (m)
95005-45xxx-4x	95005-45001-10M <95005-45003-10M> <95005-45008-10M>	4.5	1 3 8
95005-45xxx-5x	95005-45001-50M	4.5	1
95005-50xxx-3x	95005-50001-30M <95005-50003-30M>	5.0	1 3
95005-50xxx-5x	95005-50001-50M	5.0	1
95005-55xxx-1x	95005-55001-10M <95005-55003-10M> <95005-55008-10M>	5.3	1 3 8
95005-55xxx-2x	95005-55001-20M <95005-55003-20M>	5.3	1 3
95005-55xxx-4x	95005-55001-10M <95005-55003-10M> <95005-55008-10M>	5.3	1 3 8
95005-65xxx-1x	95005-65001-10M <95005-65003-10M>	6.5	1 3
95005-65xxx-2x	95005-65001-20M	6.5	1
95005-70xxx-3x	95005-70001-30M <95005-70003-30M>	7.0	1 3
95005-70xxx-5x	95005-70001-50M	7.0	1
95005-75xxx-1x	95005-75001-10M <95005-75003-10M>	7.3	1 3
95005-75xxx-2x	95005-75001-20M	7.3	1
95005-80xxx-1x	95005-80001-10M <95005-80003-10M>	8.0	1 3
95005-80xxx-2x	95005-80001-20M	8.0	1

＊注）Xは数字、英字を省略表示したものです。

◎ 注意：フューエルホース／チューブと一般用チューブ、及びビニールチューブを間違えて使用すると危険が生じます。
フューエルホース／チューブ使用箇所に一般用チューブ、及びビニールチューブを使用したり、その逆の使用は絶対しないで、パーツカタログ記載のバルク部品をサービスマニュアル及びバルク部品に同梱されている説明書に従って正しく使用してください。

KEMBO-JP.COM

●フューエルホース／チューブと一般用チューブ、及びビニールチューブのバルク部品番号の構成について

（例）９５００１－７５００１－５０Ｍ

バルク部品
バルク部品を表します。

マーキングコード（フューエルホース／チューブおよび一般用チューブ）
変更コード（ビニールチューブ）
・ナンバリングマークおよび変更順を示しますがバルク部品では０でナンバーなしです。

種類コード

・フューエルホース
- 2 ：ブレード外部で赤色（内径 3mm のみ）
- 5 ：ブレード内部で黒色

・フューエルチューブ
- 3 ：赤色（内径 3mm のみ）
- 4 ：灰色＋赤線（内径 3mm のみ）
- 6 ：黒色

・ビニールチューブ
- 1 ：透明
- 2 ：黒色
- 3 ：うす赤色
- 6 ：うす赤色
- 7 ：うす黒色

・一般用チューブ
- 1 ：灰色
- 2 ：灰色
- 3 ：黒色
- 5 ：黒色

長さ
- 001：1 m（標準）
- 003：3 m
- 008：8 m

} 未設定のものもあります。

内径コード（フューエルホース／チューブおよび一般用チューブ）

30：3.0 mm	11：11 mm
35：3.5 mm	91：12 mm（外径 15 mm）
45：4.5 mm	92：12 mm（外径 16 mm）
50：5.0 mm	12：12 mm（外径 17 mm）
55：5.3 mm 5.5 mm	14：14 mm
65：6.5 mm	17：17 mm
70：7.0 mm	
75：7.3 mm 7.5 mm	
80：8.0 mm	

内外径コード（ビニールチューブ）

01：内径 2.9 外径 6.8 mm	14：内径 6 外径 9 mm	37：内径 11 外径 15 mm
03：内径 3 外径 6 mm	17：内径 7 外径 9 mm	38：内径 12 外径 13 mm
05：内径 3.5 外径 6.5 mm	19：内径 7 外径 11 mm	39：内径 12 外径 14 mm
07：内径 4 外径 7 mm	21：内径 8 外径 9 mm	40：内径 12 外径 16 mm
08：内径 4.5 外径 6.5 mm	23：内径 8 外径 12 mm	43：内径 13 外径 15 mm
09：内径 4.5 外径 8 mm	25：内径 9 外径 11 mm	45：内径 14 外径 18 mm
12：内径 5 外径 7 mm	27：内径 9 外径 13 mm	50：内径 16 外径 19 mm
10：内径 5 外径 8 mm	33：内径 10 外径 14 mm	55：内径 17.5 外径 20.5 mm
11：内径 5 外径 9 mm	36：内径 11 外径 13 mm	60：内径 22 外径 27 mm

ホース／チューブのタイプ：
- 1：フューエルホース／チューブ
- 3：ビニールチューブ
- 5：一般用チューブ

YUMBO-JP.COM

標準整備時間

標準整備時間は車両整備に掛かる標準的な作業時間を表し、ディーラーでの実働工程管理や整備料金算出の目安として使用していただくために記載しています。
この資料に記載している標準整備時間は、補修部品と連携して検索できる案内にしていますので、補修部品を含む簡易的な修理見積りや帳票記入に便利な使い方ができます。

標準整備時間の設定体系

- 正味作業時間
  - 取外し、分解組立、取付
  - 点検、測定、調整、確認
  - 故障診断（電装系）
  - 完成検査
- 余裕時間
  - 作業準備（手順の確認、必要工具の確認と手配）
  - 作業関連（車輌の移動）

＊余裕時間は正味作業時間に一定の係数を乗じています。

標準整備時間の設定基準

・工賃算出に便利な十進法（0.1単位）で設定しています。
例（0.1）→6分　（0.2）→12分
一時間当りの賃率×標準整備時間＝工賃

・標準整備時間の設定は、ハンドツールを使用しています。

・作業項目と標準整備時間は、工具・整備機器の進化や作業方法の改善により変更する場合があります。

編集形態について

本文中に案内されている整備項目は、イラストの補修用販売部品形態に合せた交換作業時間を主体に記載しています。その他の補修用部品を使用しない代表的な整備項目（脱着、調整、点検測定、その他の作業）は、前文中の作業別一覧に掲載しています。

作業手法について

・作業手順は、別冊のサービスマニュアルの手法に準じた作業時間で設定していますので必要な場合に参照してください。
・サービスマニュアルに掲載されていない整備項目の設定は、安全作業と製品保証が確保できる最短時間で整備できる作業手法を採用しています。
・作業は1名で行い、2名以上必要になる場合は、人数分の延べ時間で設定しています。
・作業者の技術レベルは、3年程度のHonda車修理経験者を標準とした設定値になっています。
・専用工具及び整備機器の適用は、サービスマニュアルで指定又は推奨する機器工具を採用しています。

標準整備時間を案内していない整備項目

・本文中に部品適用がない用品及びサービス対応部品。
・通常の使用過程において経時劣化及び破損しにくい部位。
・ワンタッチレベルで作業が完了する整備項目。
・故障要因と整備頻度が極端に少ない整備項目。

＊標準整備時間が案内されていない場合は、適正な実作業時間を基に工賃を算出してください。

標準整備時間に含まれない作業

・オイル、冷却水の抜取り、暖機運転に掛かる待ち時間。
・標準外装備品の脱着を伴う追加作業。
・出張サービスや引取り納車等の間接時間
・部品発注受入に要する間接時間。
・整備作業時に使用するグリース、接着剤等の材料費。

KUMBO-JP.COM

代表例で表す標準整備時間の説明
（代表例は実際の案内項目と異なります。）

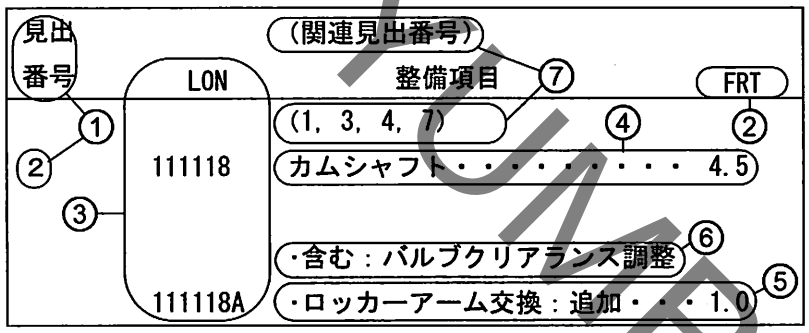

①交換作業部位を表す部品イラストの見出番号です。

②FRTはフラットレートタイムの略語を表し、交換作業に掛かる標準整備時間を表しています。

③LONはレーバーオペレーションナンバーの略語を表し、整備項目を作業単位のコードで分類しています。
作業コード（LON）は機種が異なっても同一コードを採用しています。基準作業は6桁コードで表示し、追加作業は7桁コードで表示しています。

④カムシャフト1本当りの交換作業とFRT4.5を表しています。

⑤カムシャフト1本当りの交換作業と同時に、追加作業（ロッカーアーム交換）を行った場合に加算されるFRT1.0を表しています。

⑥整備項目に含まれる作業内容を表しています。

⑦カムシャフトの交換作業と同一系統の作業で、FRT4.5と同時間になる見出番号の表示です。
（適用範囲は、同じブロック内でLON設定の無い整備項目を対象にしています。）

代表例（カムシャフト交換）を使用した整備項目の探し方

カムシャフトの補修用部品イラストが掲載されている該当ブロックのページを開く。

カムシャフトのイラストを探し見出番号と一致する整備項目とFRTを検索する。

JUMBO-JP.COM

整備項目が次ページに続く場合の表示マーク

見出番号	LON	整備項目（関連見出番号）	FRT
2	111118	カムシャフト・・・・・・・・・・	4.5
	・	・	・
	・	・	・
+			

最終行の位置に表示

標準整備時間を案内していないブロックの表示

見出番号	LON	整備項目（関連見出番号）	FRT
		未案内・・・・・・・・・・	

LONのコード体系

1	11	1	18	A
a	b	c	d	e

a）類別コード・・・・・・・エンジン

b）部位機能コード・・・・・エンジンアッパー

c）作業コード・・・・・・・交換

d）整備項目別コード・・・・カムシャフト
（英記号の場合有り）　（コードの規則性なし）

e）追加コード・・・・・・・ロッカーアーム交換追加
（コードの規則性なし）

1	11	1	18	A
a		c		

a）類別コードと分類

コード	カテゴリー
1	エンジン
2	トランスミッション
3	燃料系、排気系
4	フレーム、ボディー
5	ステアリング、サスペンション
6	電装系
7	ホイール、ブレーキ
8	コントロール、インストルメント
9	ー
0	ー

c）作業コードと分類

コード	作業分類
1	交換
2	オーバーホール
3	調整、バランス取り
4	（上塗り）
5	点検、測定／診断
6	（リボア、ボーリング）
7	（再生）
8	（研摩）
9	（仕上げ）
0	修正、清掃、エアー抜き

YUMBO-JP.COM

補修用部品を使用しない代表的な整備項目
(1)脱着、(2)調整、(3)点検測定、(4)オーバーホール、
(5)その他の作業

E：エンジン、F：フレーム

(1)脱着作業
車両から取り外した状態の部品形態で設定

	LON	整備項目	FRT
E	1101E5	エンジン脱着 必要な全ての点検、調整を含む	3.3
	1101E6	クランクケース分割 エンジン脱着を含む	7.4

(2)調整作業

	LON	整備項目	FRT
E	3113A0	キャブレターアイドリング調整	0.1
	3113A1	キャブレター同調調整	0.6
	1113A0	バルブクリアランス調整 作業条件：1台分	1.8
	2123A0	クラッチ調整 クラッチレバー調整を含む	0.1
F	2133A0	ドライブチェーン調整	0.1
	7113A1	リヤブレーキ調整 リヤブレーキシューの調整を含まず	0.1
	3113A3	スロットル作動調整	0.1

(3)点検、測定作業

	LON	整備項目	FRT
E	6145A0	点火時期点検	0.2
	3115A0	キャブレターフロートレベル測定 作業条件：1台分	1.4

(4)オーバーホール (O/H)
作業条件：本体の脱着作業を含み各部の必要な測定点検、調整、洗浄を行い不具合部品の交換を含む

	LON	整備項目	FRT
E	311200	キャブレターO/H 必要な全ての調整を含む	1.8

(5)その他の作業

	LON	整備項目	FRT
E	1130A2	オイルストレーナー清掃 エンジン脱着を含む	7.5
F	7110A0	フロントブレーキ液交換	0.2
	1151E7	ラジエター液交換	0.4

YUMBO-JP.COM

エンジン　グループ

E-1

シリンダーヘッドカバー

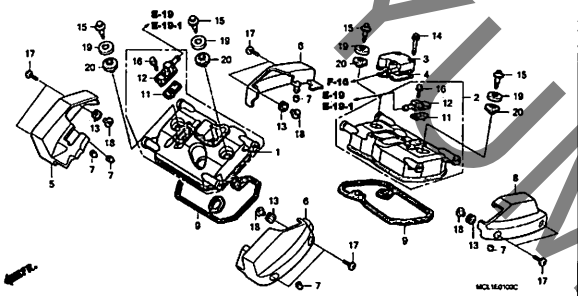

E-2

フロントシリンダーヘッド

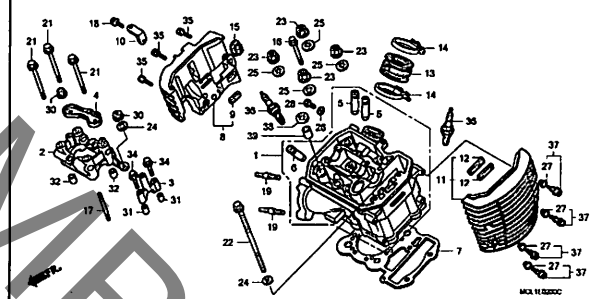

E-2-1

リヤーシリンダーヘッド

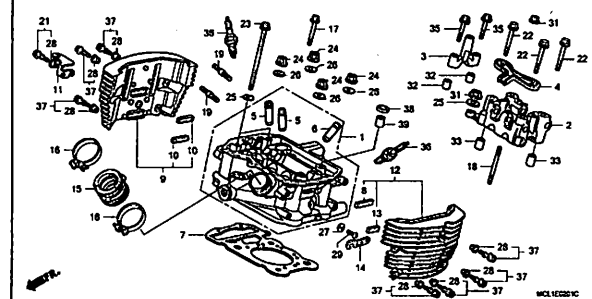

E-3

カムシャフト/バルブ

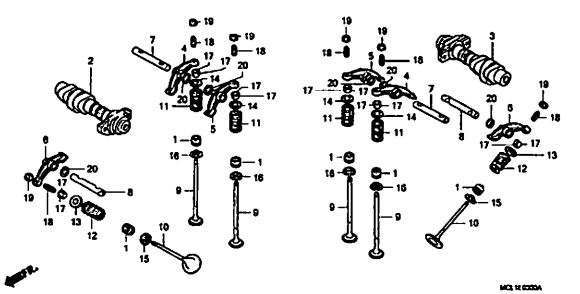

E-4

カムチェン/テンショナー

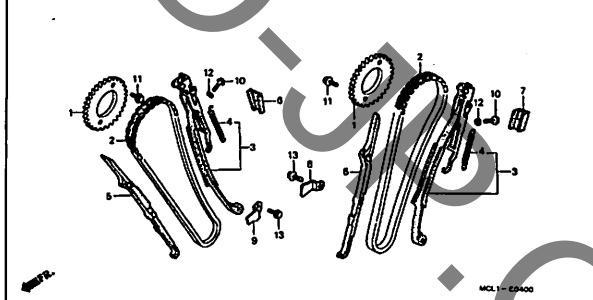

E-5

シリンダー

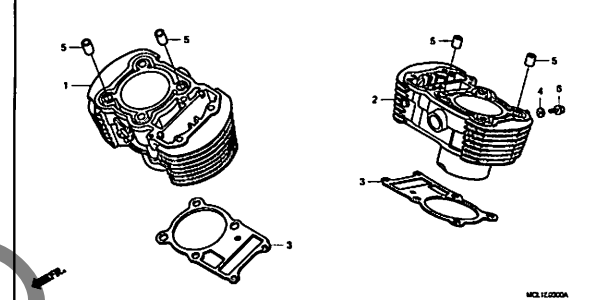

E-6

R. クランクケースカバー

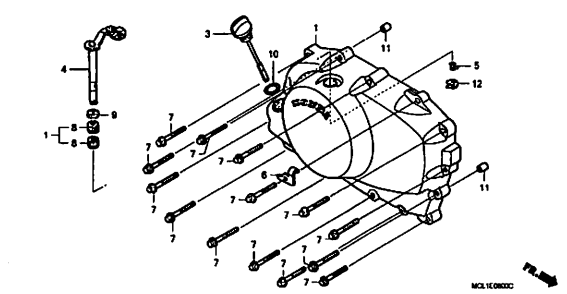

E-7

クラッチ

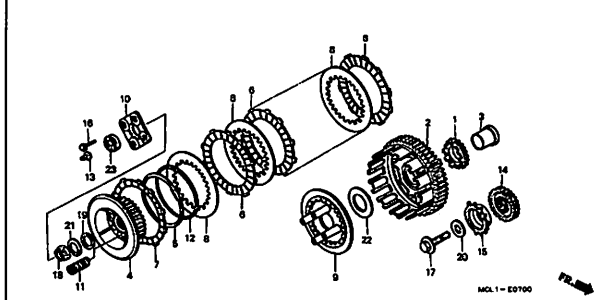

E-8

パルスジェネレーター/スターティングクラッチ

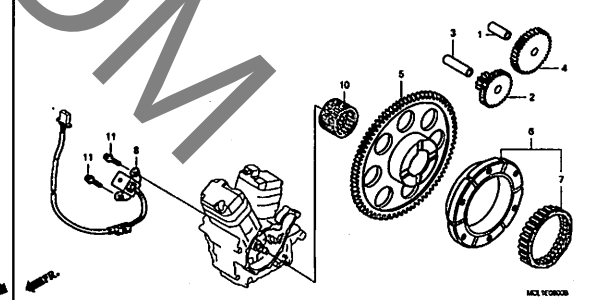

YUMBO-JP.COM

エンジン　グループ

E-9
L. クランクケースカバー/ジェネレーター

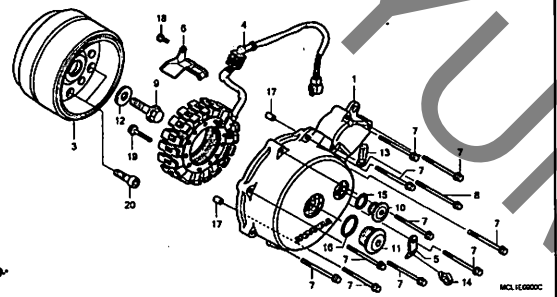

E-10
ウォーターポンプ

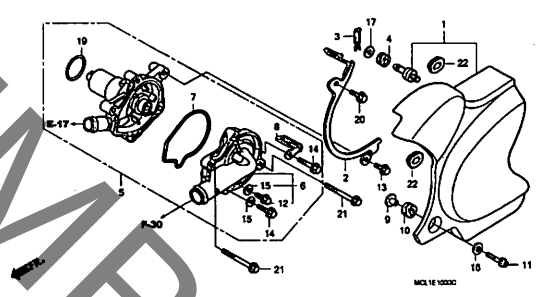

E-11
スターティングモーター

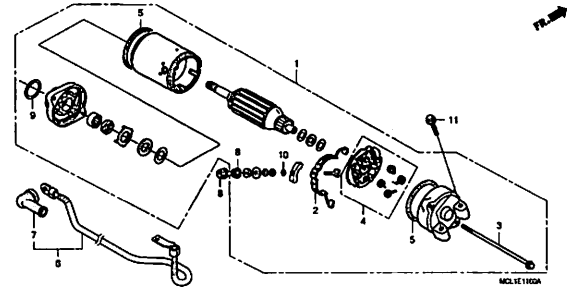

E-12
オイルポンプ

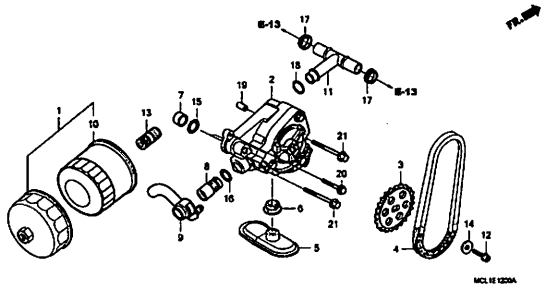

E-13
クランクケース

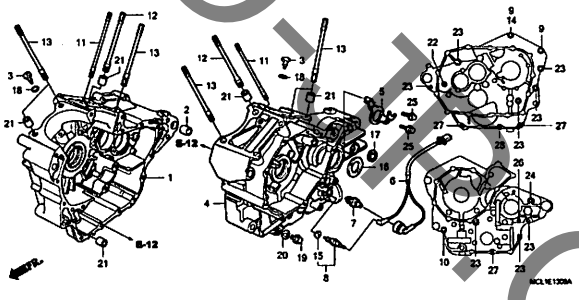

E-14
クランクシャフト/ピストン

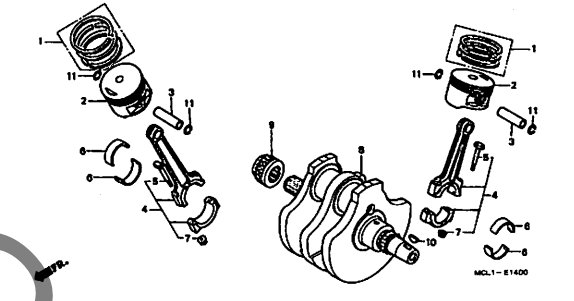

E-15
トランスミッション

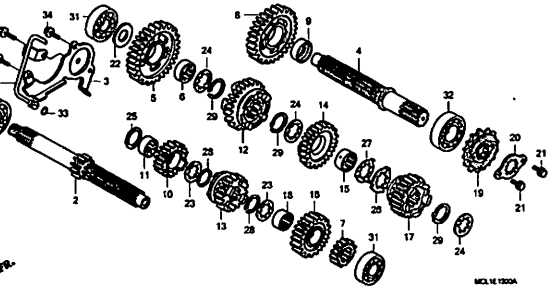

E-16
ギヤーシフトドラム

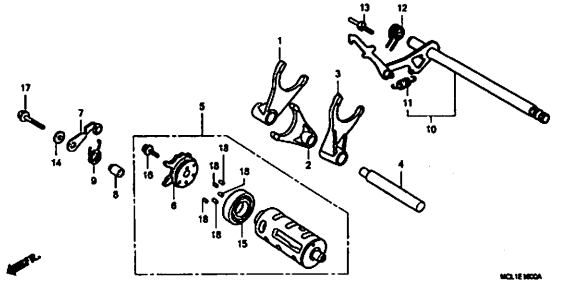

E-17
ウォーターパイプ

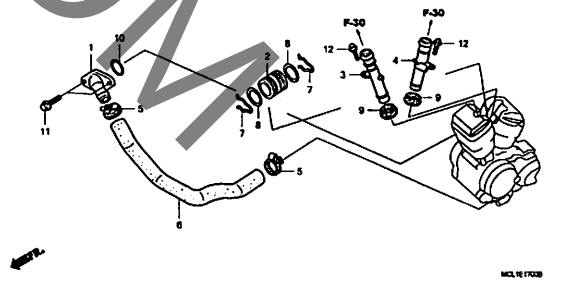

YUMBO-TP.COM

エンジン　グループ

E-18

キャブレターASSY. (DCY-DC2)

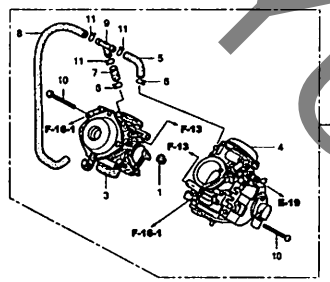

E-18-1

キャブレターASSY. (DC4-DC8)

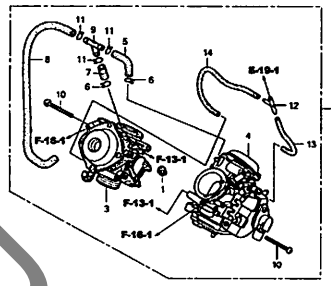

E-18-2

キャブレター構成部品

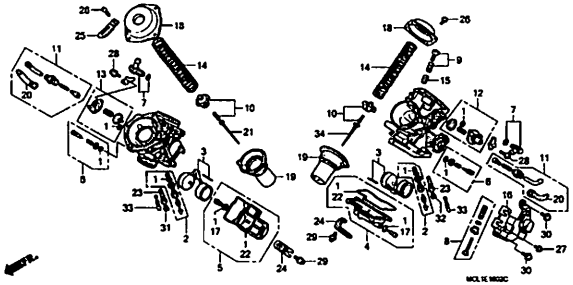

E-19

エアーインジェクションコントロール バルブ(DCY-DC2)

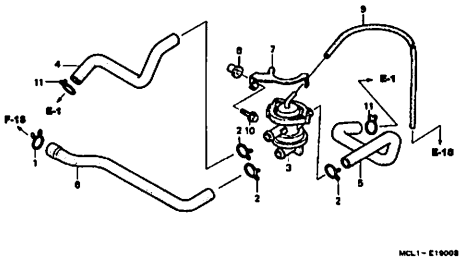

E-19-1

エアーインジェクションコントロール バルブ(DC4-DC8)

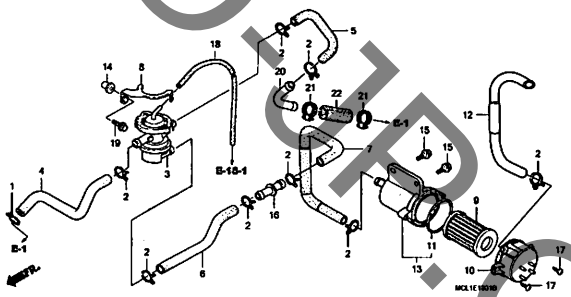

EOP-1

ガスケットキットA

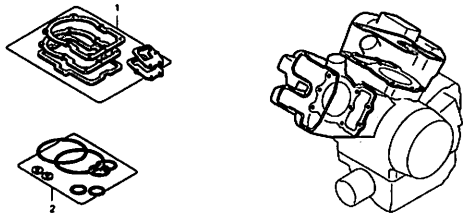

EOP-2

ガスケットキットB

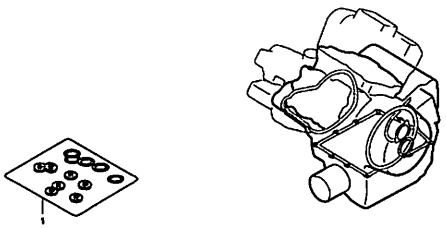

YUMBO1P.COM

フレーム　グループ

F-1
ヘッドライト

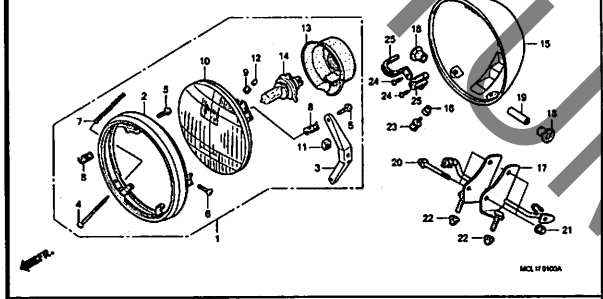

F-2
メーター

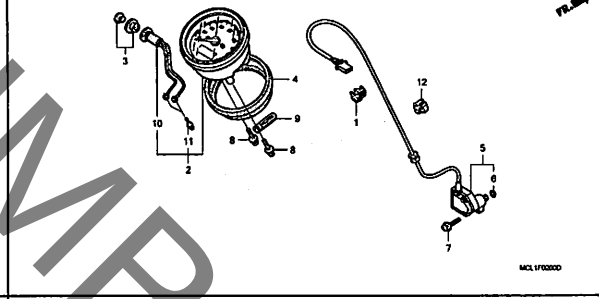

F-3
スイッチ/ケーブル（DCY-DC6）

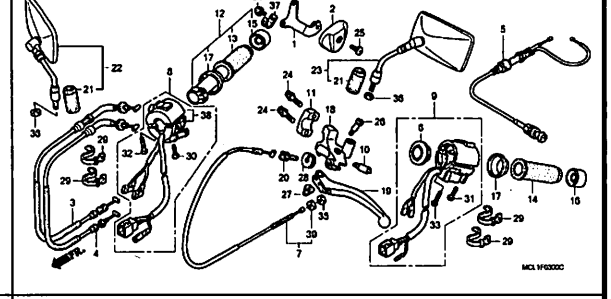

F-3-1
スイッチ/ケーブル（DC7-DC8）

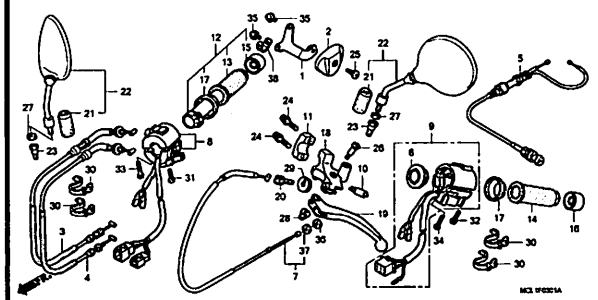

F-4
フロントブレーキマスターシリンダー

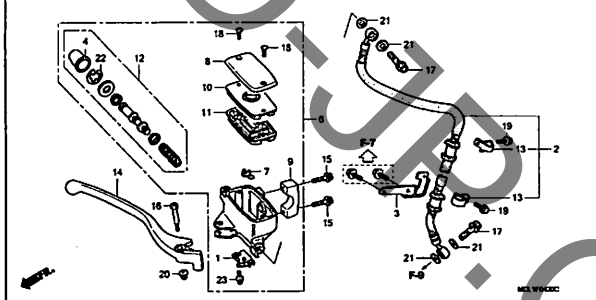

F-5
ハンドルパイプ/トップブリッジ(1)

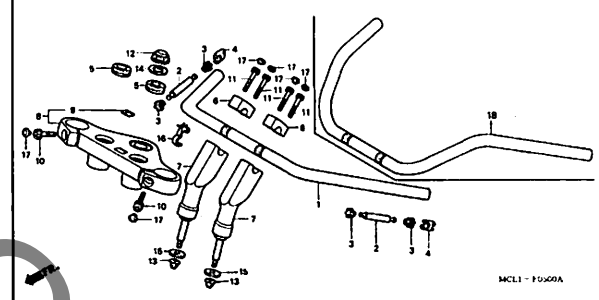

F-5-1
ハンドルパイプ/トップブリッジ(2)

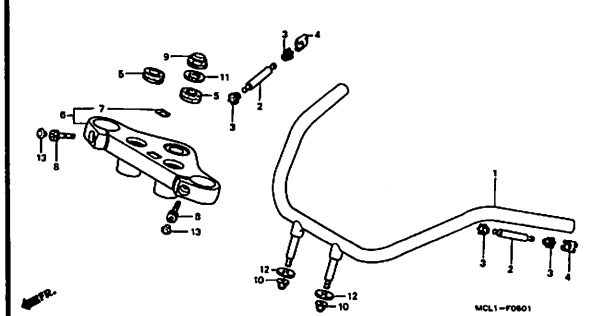

F-6
ステアリングステム

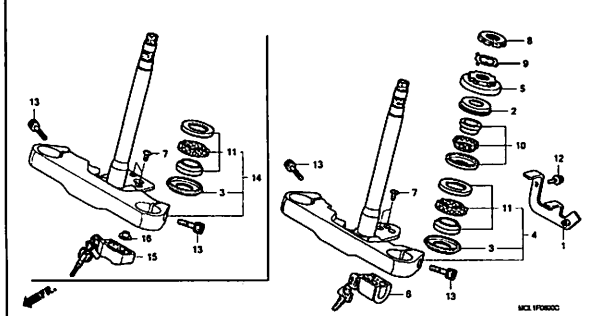

F-7
フロントフェンダー

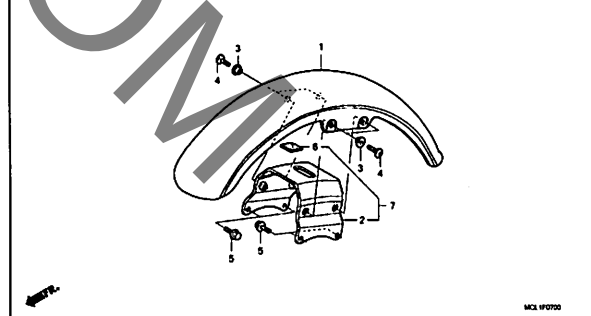

YUMBO-JP.COM

フレーム　グループ

F-8

フロントフォーク

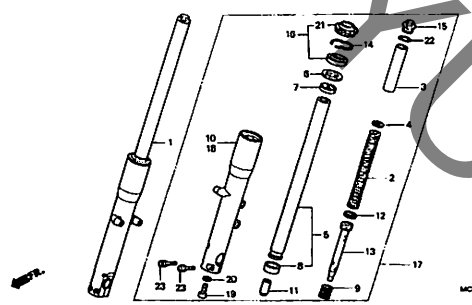

F-9

フロントブレーキキャリパー

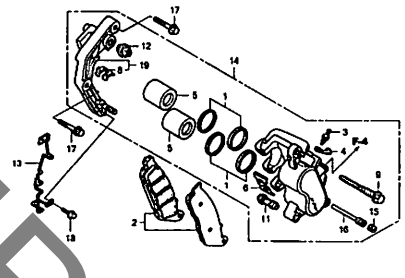

F-10

フロントホイール

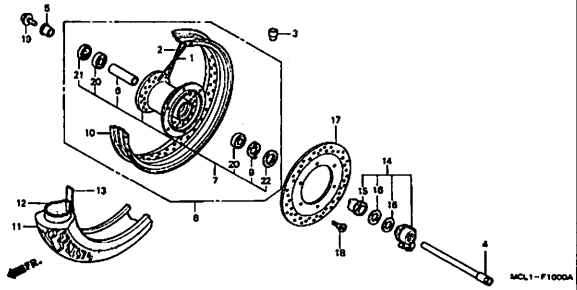

F-11

リヤーブレーキパネル

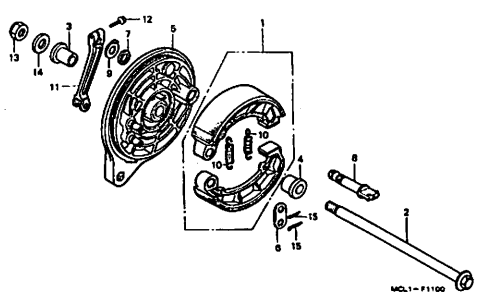

F-12

リヤーホイール

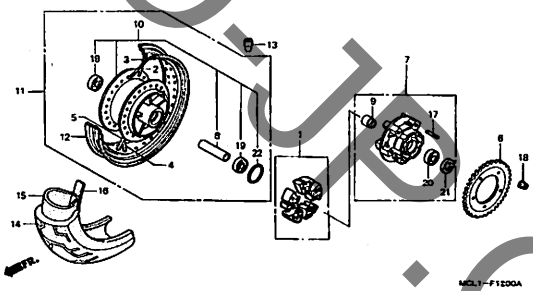

F-13

フューエルタンク/フューエルポンプ (DCY-DC2)

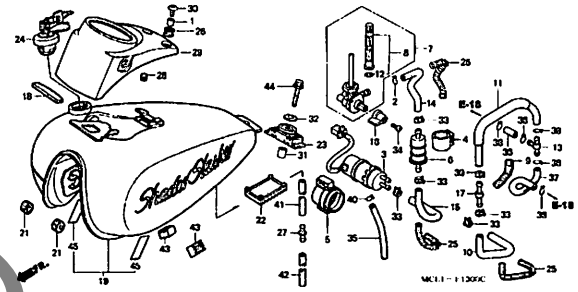

F-13-1

フューエルタンク/フューエルポンプ (DC4-DC8)

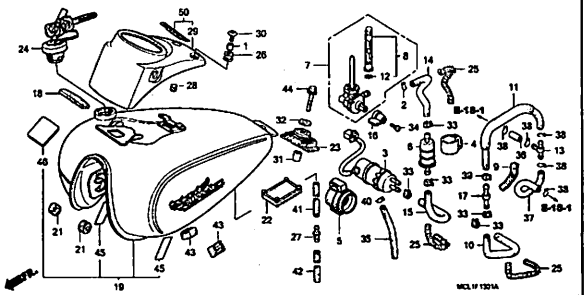

F-14

シート

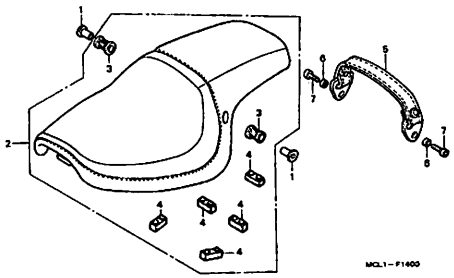

F-15

サイドカバー(DCY-DC2)

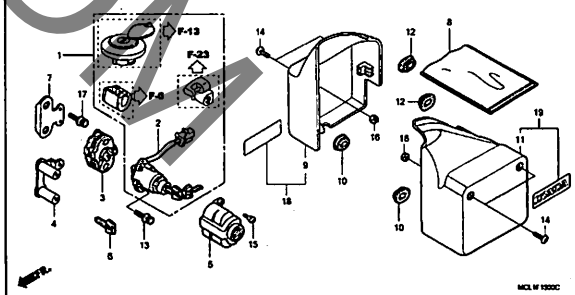

YUMBO-JP.COM

フレーム　グループ

F-15-1

サイドカバー(DC4-DC8)

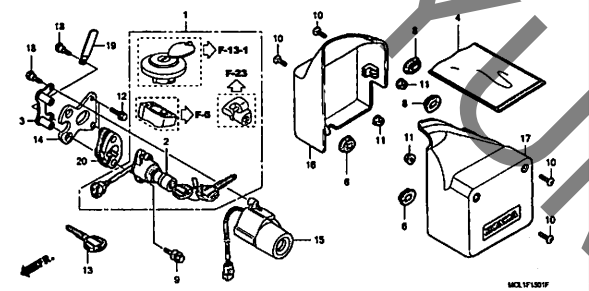

F-16

エアークリーナー

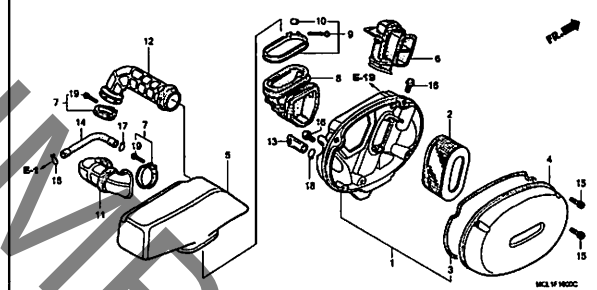

F-16-1

サブエアークリーナー

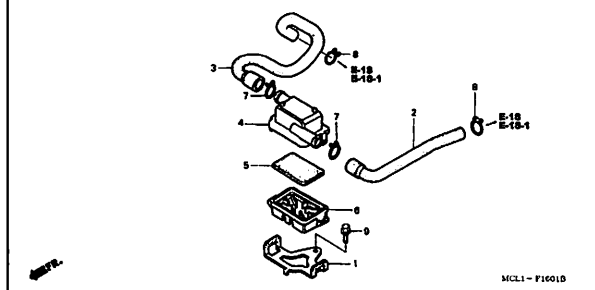

F-17

エキゾーストマフラー (DCY-DC2)

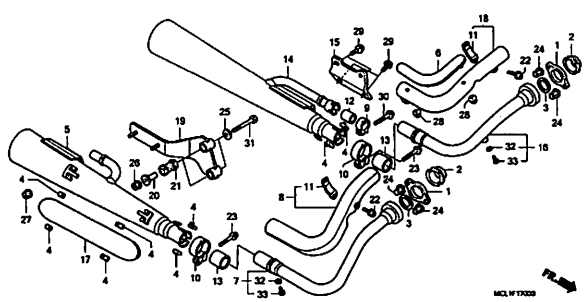

F-17-1

エキゾーストマフラー (DC4-DC8)

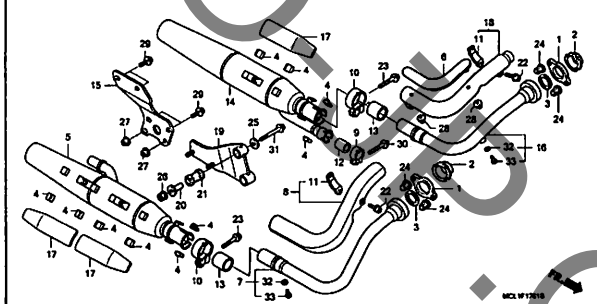

F-18

ペダル

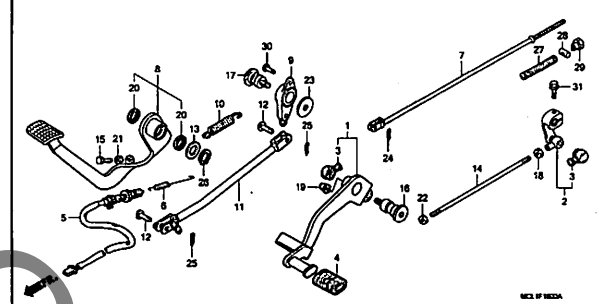

F-19

ステップ

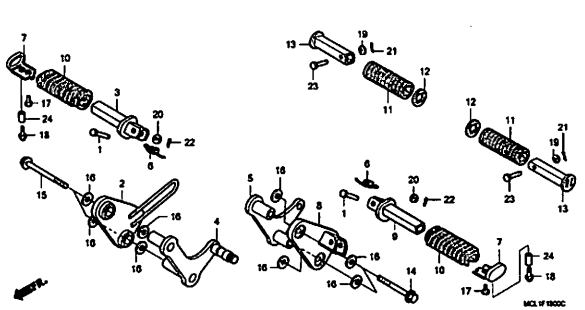

F-20

サイドスタンド

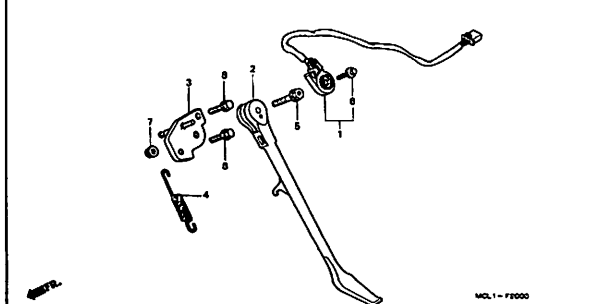

F-21

スウィングアーム

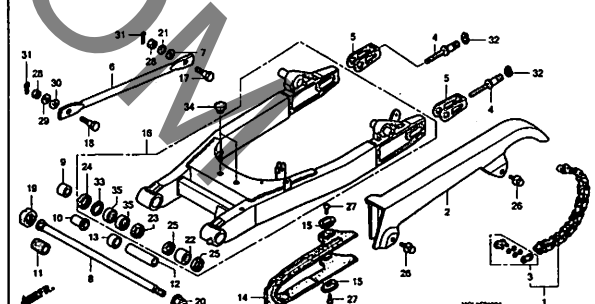

YUMBO-HP.COM

フレーム　グループ

F-22

リヤークッション

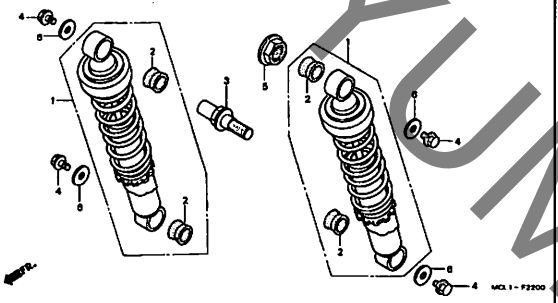

F-23

リヤーフェンダー

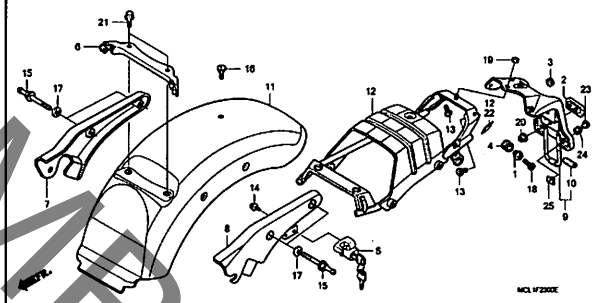

F-24

ウインカー

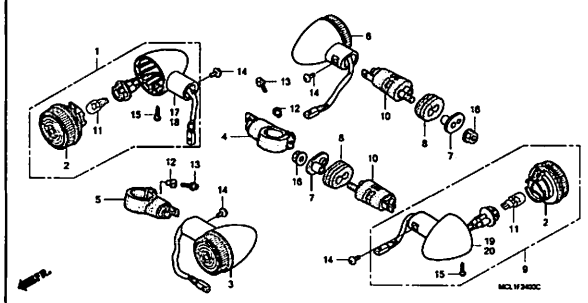

F-25

テールライト

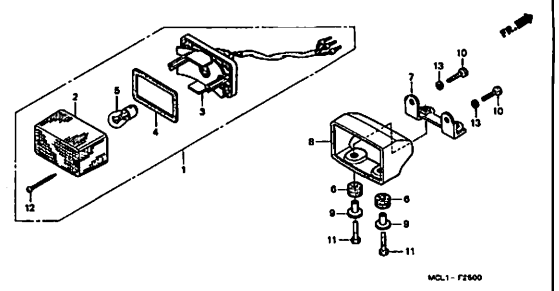

F-26

バッテリー

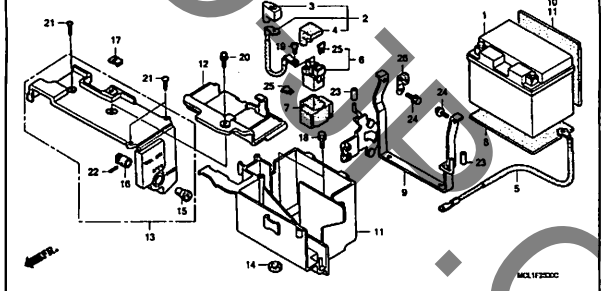

F-27

ワイヤーハーネス/イグニッション コイル

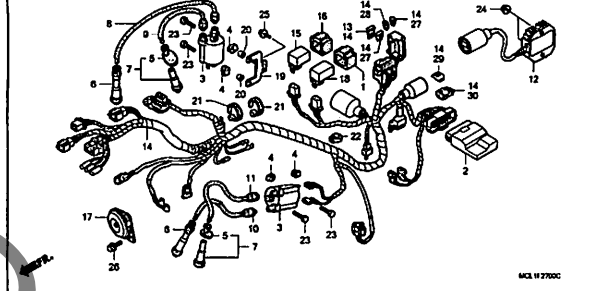

F-28

フレームボディ

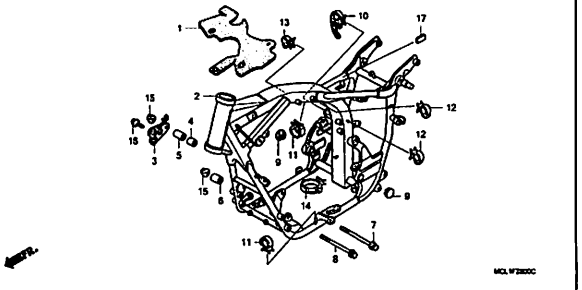

F-29

ツール

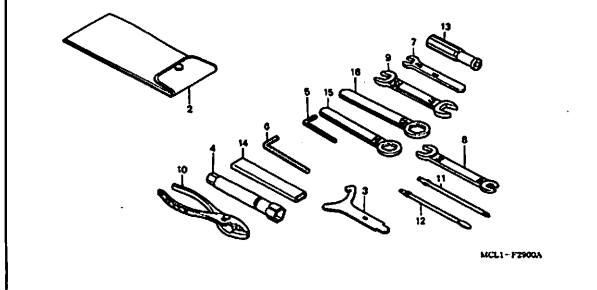

F-30

ラジエター

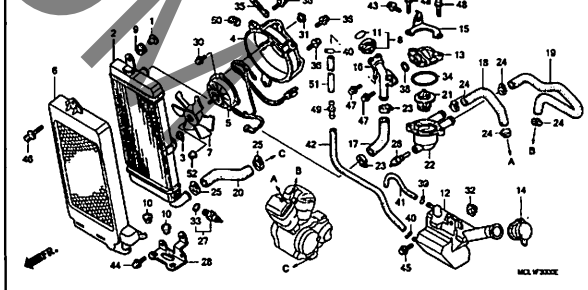

YUMBOTB.COM

フレーム　グループ

F-31

コーションラベル

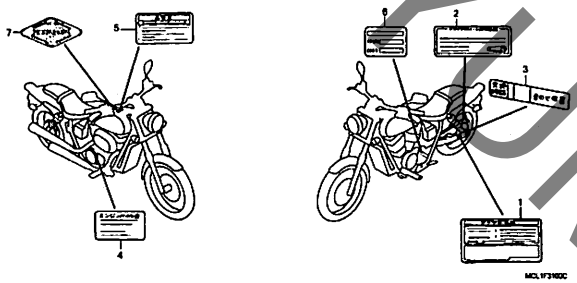

F-32

マーク (DCY-DC2)

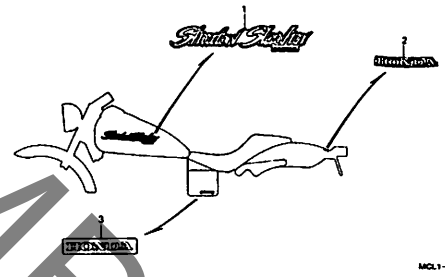

F-32-1

マーク/ストライプ(DC4)

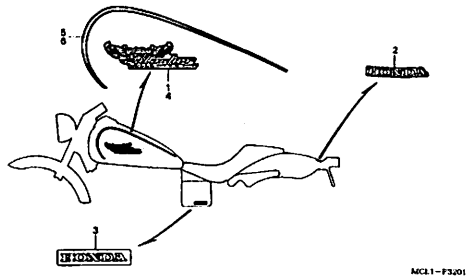

F-32-2

マーク (DC5-DC7)

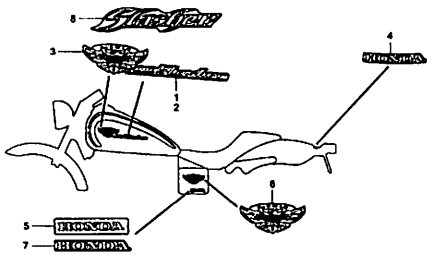

F-32-3

マーク/ストライプ(DC8)

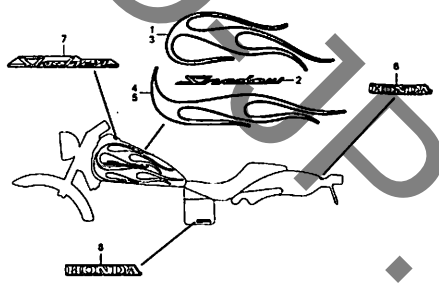

YUMBOOP.COM

E-1 シリンダーヘッドカバー

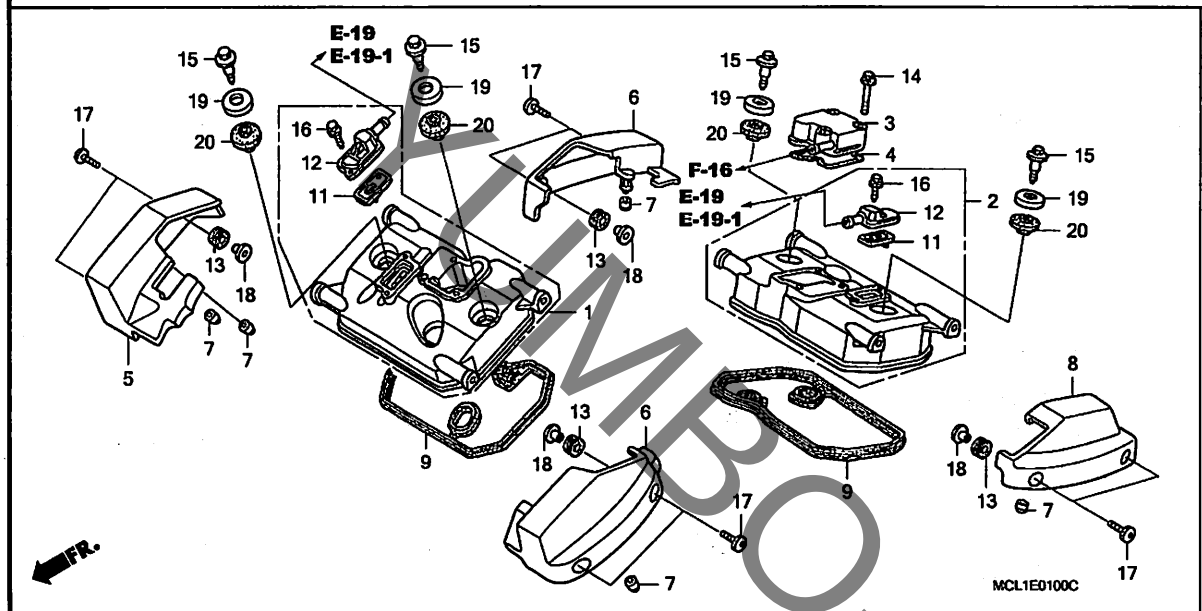

見出番号	LON	(関連見出番号) 整備項目	FRT
1	1111C7	カバー, シリンダーヘッド :フロント ・・・・・・・・	1.2
	1111C9	カバー, シリンダーヘッド :両側 ・・・・・・・・	1.4
2	1111C8	カバー, シリンダーヘッド :リヤー ・・・・・・・・・	1.2
	1111C9	カバー, シリンダーヘッド :両側 ・・・・・・・・	1.4
3		(4)	
	111126	リードブリーザーバルブ, シリンダーヘッドカバー ・・・・・・・・・・・・・・・・・・・・・・・・・	0.9
5	1111X1	カバー, フロントオーバーヘッド :ライト ・・・・・・	0.4
	1111X2	カバー, フロントオーバーヘッド :両側 ・・・・・	0.4
6	1111X0	カバー, フロントオーバーヘッド :レフト ・・・・・・	0.1
	1111X2	カバー, フロントオーバーヘッド :両側 ・・・・・	0.4
	1111X4	カバー, リヤーオーバーヘッド :ライト ・・・・・・・	0.1
	1111X5	カバー, リヤーオーバーヘッド :両側 ・・・・・・	0.1
8	1111X3	カバー, リヤーオーバーヘッド :レフト ・・・・・・・	0.1
	1111X5	カバー, リヤーオーバーヘッド :両側 ・・・・・・	0.1
	1111X6	カバー, オーバーヘッド :1台分 ・・・・・・・・	0.5
9	1111D5	ガスケット, シリンダーヘッドカバー :フロント ・・	1.2
	1111D6	ガスケット, シリンダーヘッドカバー :リヤー ・・・	1.2
	1111S7	ガスケット, シリンダーヘッドカバー :両側 ・・	1.4
11		(12)	
	3141A6	バルブ, ベアーチェック :フロントシリンダー ・・・	0.5
	3141A7	バルブ, ベアーチェック :リヤーシリンダー ・・・・	0.2
	3141A8	バルブ, ベアーチェック :1台分 ・・・・・・・・	0.6

見出番号	部品番号	部品名	希望小売価格	Y	1	2	4	5	6	7	8	適用号機 初号機	終号機	タイプ
				使用個数 NV400DC										
1	12310-MCL-000	カバーCOMP., フロントシリンダーヘッド	11,800	1	1	1	1	1	1	1	1			
2	12320-MCL-000	カバーCOMP., リヤーシリンダーヘッド	11,800	1	1	1	1	1	1	1	1			
3	12331-MBA-000	カバー, ブリーザー ・・・・・・・・・・・	1,000	1	1	1	1	1	1	1	1			
4	12332-MBA-000	ガスケット, ブリーザーカバー ・・・・・	280	1	1	1	1	1	1	1	1			
5	12360-MCL-000	カバーCOMP., R. フロントオーバーヘッド	2,430	1	1	1	1	1	1	1	1			
6	12370-MCL-000	カバーCOMP., L. フロント/R. リヤーオーバーヘッド	2,430	2	2	2	2	2	2	2	2			
7	12372-KGB-610	ラバーB, ヘッドサイドカバー ・・・・・	110	5	5	5	5	5	5	5	5			
8	12390-MCL-000	カバーCOMP., L. リヤーオーバーヘッド	2,430	1	1	1	1	1	1	1	1			
9	12391-MZ8-650	ガスケット, ヘッドカバー ・・・・・・・・	820	2	2	2	2	2	2	2	2			
11	18601-MCF-003	バルブCOMP., リード ・・・・・・・・	1,270	2	2	2	2	2	2	2	2			
12	18612-MBA-600	カバー, リードバルブ ・・・・・・・・・	730	2	2	2	2	2	2	2	2			
13	19639-KEE-630	ラバー, マウンティング ・・・・・・・・・・	65	8	8	8	8	8	8	8	8			
14	90004-GHB-710	ボルト, フランジ 6X40(NSHF) ・・	110	3	3	3	3	3	3	3	3			
15	90011-MBA-000	ボルト, ヘッドカバー ・・・・・・・・・・	220	4	4	4	4	4	4	4	4			
16	90012-896-750	ボルト, フランジ 5X14 ・・・・・・・・	55	4	4	4	4	4	4	4	4			
17	90112-MBB-000	ボルト, スペシャル 6X22 ・・・・・・・	110	8	8	8	8	8	8	8	8			
18	90501-KGB-610	カラー, R. フロントカバー ・・・・・・・・・	115	8	8	8	8	8	8	8	8			
19	90541-MAW-600	ワッシャー, マウンティングラバー ・・・・・	90	4	4	4	4	4	4	4	4			
20	90542-MB0-000	ラバー, マウンティング ・・・・・・・・・・	145	4	4	4	4	4	4	4	4			

KIMBO-JP.COM

E-2 フロントシリンダーヘッド

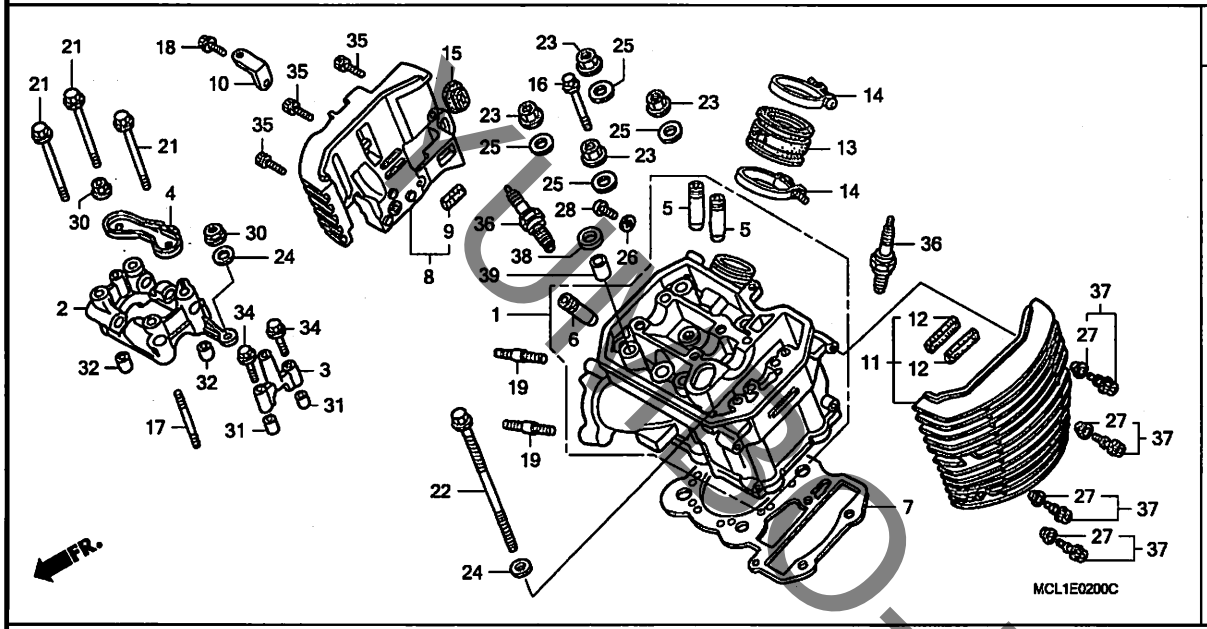

見出番号	LON	(関連見出番号) 整備項目	FRT
1	1111A2	ヘッド, シリンダー :フロント ・・・・・・・・・・・・	4.0
		・含む:バルブ調整&修正	
	1111A4	ヘッド, シリンダー :両側 ・・・・・・・・・・・・	7.3
		・含む:エンジン脱着	
		・含む:バルブ調整&修正	
2	1111B5	ホルダー, カムシャフト :フロント ・・・・・・・・・・・	1.7
	1111B7	ホルダー, カムシャフト :両側 ・・・・・・・・・・・	2.2
5	1111M1	ガイド, インテークバルブ (1個)	
		:フロントシリンダー ・・・・・・・・・・・・・・・・・	3.9
		・含む:リーマ修正	
		・含む:バルブ調整&修正	
	1111M1A	・インテーク全数追加 ・・・・・・・・・・・・・・・	0.3
	1111M1B	・インテーク&エキゾースト全数追加 ・・・・・・・	0.6
6	1111M2	ガイド, エキゾーストバルブ (1個)	
		:フロントシリンダー ・・・・・・・・・・・・・・・・・	3.9
		・含む:リーマ修正	
		・含む:バルブ調整&修正	
	1111M2B	・インテーク&エキゾースト全数追加 ・・・・・・・	0.6
	1111M9	ガイド, バルブ :1台分 ・・・・・・・・・・・	8.3
		・含む:エンジン脱着	
		・含む:リーマ修正	
		・含む:バルブ調整&修正	
7	1111C1	ガスケット, シリンダーヘッド :フロント ・・・・・・	3.1
	1111C3	ガスケット, シリンダーヘッド :両側 ・・・・・・	5.5
		・含む:エンジン脱着	

見出番号	部品番号	部品名	希望小売価格	使用個数 Y	1	2	NV400DC 4	5	6	7	8	適用号機 初号機	終号機	タイプ
1	12210-MCL-000	ヘッドCOMP., フロントシリンダー ・・・	34,300	1	1	1	–	–	–	–	–			
	12210-MCL-J00	・・・・・・・・・・・・・・・・・・・・・・・・	32,600	–	–	–	1	1	1	1	1			
2	12223-MV1-000	ホルダー, カムシャフト ・・・・・・・・・・・	6,200	1	1	1	1	1	1	1	1			
3	12225-MF5-000	ホルダー, サイドカムシャフト ・・・・・・・	1,390	1	1	1	1	1	1	1	1			
4	12226-MF5-000	プレート, バルブオイルガイド ・・・・	640	1	1	1	1	1	1	1	1			
5	12231-MF5-305	ガイド, インレットバルブ (オーバーサイズ)	1,030	2	2	2	2	2	2	2	2			
6	12241-KW0-305	ガイド, エキゾーストバルブ (オーバーサイズ)	800	1	1	1	1	1	1	1	1			
7	12251-KW0-721	ガスケット, シリンダーヘッド (ニッポンリークレス)	1,390	1	1	1	1	1	1	1	1			
8	12260-MBA-711	フインCOMP., シリンダーヘッドR. フロント	5,200	1	1	1	–	–	–	–	–			
	12260-MCL-J00	・・・・・・・・・・・・・・・・・・・・・・・・	5,200	–	–	–	1	1	1	1	1			
9	12262-MBA-300	ラバーA, シート ・・・・・・・・・・・・・・	70	1	1	1	1	1	1	1	1			
10	12265-MBA-000	ステーCOMP., フロントエアークリーナーマウント	200	1	1	1	1	1	1	1	1			
11	12270-MBA-710	フインCOMP., シリンダーヘッドL. フロント/R. リヤー	5,200	1	1	1	–	–	–	–	–			
	12270-MCL-J00	・・・・・・・・・・・・・・・・・・・・・・・・	5,200	–	–	–	1	1	1	1	1			
12	12272-MBA-300	ラバーB, シート ・・・・・・・・・・・・・・	80	2	2	2	2	2	2	2	2			
13	16211-MAW-600	インシュレーター, キャブレター ・・・・・・・	970	1	1	1	1	1	1	1	1			
14	16218-MN8-750	バンドA, インシュレーター ・・・・・・・・	255	2	2	2	2	2	2	2	2			
15	83551-MA6-000	グロメット, サイドカバー ・・・・・・・・	175	1	1	1	1	1	1	1	1			
16	90004-GHB-770	ボルト, フランジ 6X70(NSHF) ・・	155	1	1	1	1	1	1	1	1			
17	90013-MF5-000	ボルト, スタッド 8X50 ・・・・・・・・	145	1	1	1	1	1	1	1	1			
18	90014-952-000	ボルト, フランジ 6X14(CT200) ・	105	1	1	1	1	1	1	1	1			

HONDA-JP.COM

E-2 フロントシリンダーヘッド

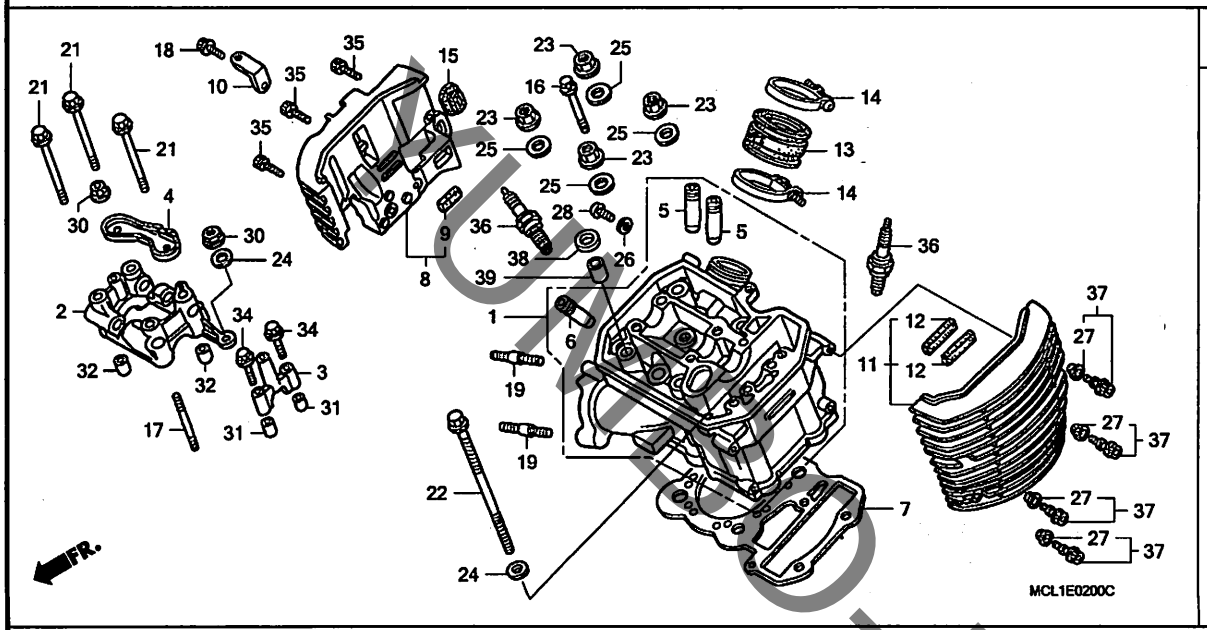

見出番号	LON	(関連見出番号) 整備項目	FRT
8	1111V5	フィン, フロントシリンダーヘッド :ライト ·····	0.4
11	1111V4	フィン, フロントシリンダーヘッド :レフト ·····	0.1
	1111V8	フィン, フロントシリンダーヘッド :両側 ·····	0.5
13	3111E5	インシュレーター, スロットルボディ/キャブレター :フロント ·····	1.0
	3111B6	インシュレーター, スロットルボディ/キャブレター :1台分 ·····	1.0
36	6141A8	プラグ, スパーク :フロント ····· ・作業条件:2個でも同一時間	0.1
	6141B2	プラグ, スパーク :1台分 ·····	0.2

見出番号	部品番号	部品名	希望小売価格	使用個数 Y	1	2	NV400DC 4	5	6	7	8	適用号機 初号機	終号機	タイプ
19	90016-MBA-000	ボルト, スタッド 8X25 ·····	160	2	2	2	2	2	2	2	2			
21	90066-MC7-000	ボルト, フランジ 8X68 ·····	215	3	3	3	3	3	3	3	3			
22	90081-MZ8-H01	ボルト, シリンダー 8X187 ·····	370	2	2	2	2	2	2	2	2			
23	90204-634-000	ナット, フランジ 10MM ·····	160	4	4	4	4	4	4	4	4			
24	90401-MZ8-H00	ワッシャー 8MM ·····	90	3	3	3	3	3	3	3	3			
25	90410-HC4-000	ワッシャー 10MM ·····	150	4	4	4	4	4	4	4	4			
26	90452-323-000	ワッシャー, シーリング 5MM ·····	105	1	1	1	1	1	1	1	1			
27	90543-MBA-000	ラバー, マウンティング ·····	110	4	4	4	4	4	4	4	4			
28	93500-05008-0A	スクリュー, パン 5X8 ·····	25	1	1	1	1	1	1	1	1			
30	94050-08080	ナット, フランジ 8MM ·····	35	2	2	2	2	2	2	2	2			
31	94301-08140	ノックピン 8X14 ·····	60	2	2	2	2	2	2	2	2			
32	94301-10160	ノックピン 10X16 ·····	70	2	2	2	2	2	2	2	2			
34	96001-06040-00	ボルト, フランジ 6X40 ·····	50	2	2	2	2	2	2	2	2			
35	96600-06020-07	ボルト, ソケット 6X20 ·····	40	3	3	3	3	3	3	3	3			
36	98069-57916	プラグ, スパーク (DPR7EA-9) (NGK)	450	2	2	2	2	2	2	2	2			
	98069-57926	プラグ, スパーク (X22EPR-U9) (DENSO)	450	2	2	2	2	2	2	2	2			
	98069-58916	プラグ, スパーク (DPR8EA-9) (NGK)	450	(2)	(2)	(2)	(2)	(2)	(2)	(2)	(2)			
	98069-58926	プラグ, スパーク (X24EPR-U9) (DENSO)	450	(2)	(2)	(2)	(2)	(2)	(2)	(2)	(2)			
37	90020-MCL-000	ボルトASSY., スペシャル 6X22 ··	270	4	4	4	4	4	4	4	4			
38	12395-MAT-750	ガスケットB, シリンダーヘッドカバー ·	170	1	1	1	1	1	1	1	1			
39	94301-10120	ノックピン 10X12 ·····	70	1	1	1	1	1	1	1	1			

KUBOTA-UP.COM

E-2-1 リヤーシリンダーヘッド

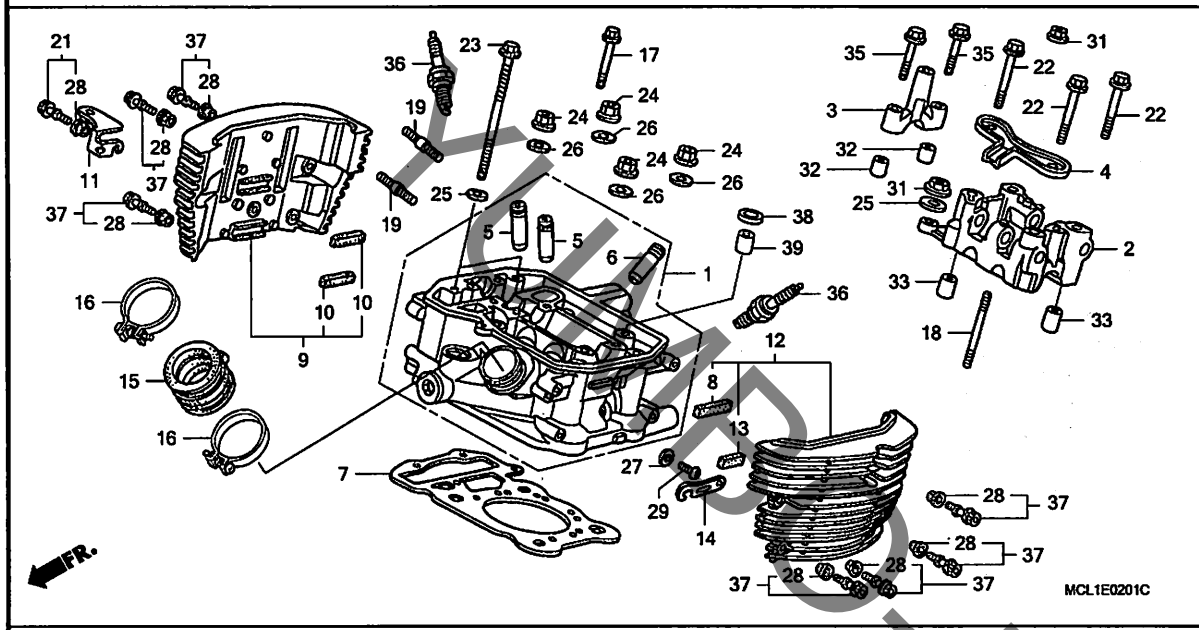

見出番号	LON	(関連見出番号) 整備項目	FRT
1	1111A3	ヘッド, シリンダー :リヤー	5.3
		・含む:エンジン脱着	
		・含む:バルブ調整&修正	
	1111A4	ヘッド, シリンダー :両側	7.3
		・含む:エンジン脱着	
		・含む:バルブ調整&修正	
2	1111B6	ホルダー, カムシャフト :リヤー	1.7
	1111B7	ホルダー, カムシャフト :両側	2.2
5	1111M3	ガイド, インテークバルブ (1個) :リヤーシリンダー	5.2
		・含む:エンジン脱着	
		・含む:リーマ修正	
		・含む:バルブ調整&修正	
	1111M3A	・インテーク全数追加	0.3
	1111M3B	・インテーク&エキゾースト全数追加	0.6
6	1111M4	ガイド, エキゾーストバルブ (1個) :リヤーシリンダー	5.2
		・含む:エンジン脱着	
		・含む:リーマ修正	
		・含む:バルブ調整&修正	
	1111M4B	・インテーク&エキゾースト全数追加	0.6
	1111M9	ガイド, バルブ :1台分	8.3
		・含む:エンジン脱着	
		・含む:リーマ修正	
		・含む:バルブ調整&修正	

見出番号	部品番号	部品名	希望小売価格	使用個数 Y	1	2	NV400DC 4	5	6	7	8	適用号機 初号機	終号機	タイプ
1	12220-MCL-000	ヘッド COMP., リヤーシリンダー	34,300	1	1	1	–	–	–	–	–			
	12220-MCL-J00		32,600	–	–	–	1	1	1	1	1			
2	12223-MV1-000	ホルダー, カムシャフト	6,200	1	1	1	1	1	1	1	1			
3	12225-MF5-000	ホルダー, サイドカムシャフト	1,390	1	1	1	1	1	1	1	1			
4	12226-MF5-000	プレート, バルブオイルガイド	640	1	1	1	1	1	1	1	1			
5	12231-MF5-305	ガイド, インレットバルブ (オーバーサイズ)	1,030	2	2	2	2	2	2	2	2			
6	12241-KW0-305	ガイド, エキゾーストバルブ (オーバーサイズ)	800	1	1	1	1	1	1	1	1			
7	12251-KW0-721	ガスケット, シリンダーヘッド (ニッポンリークレス)	1,390	1	1	1	1	1	1	1	1			
8	12262-MBA-300	ラバー-A, シート	70	1	1	1	1	1	1	1	1			
9	12270-MBA-710	フインCOMP., シリンダーヘッド L. フロント /R. リヤー	5,200	1	1	1	–	–	–	–	–			
	12270-MCL-J00		5,200	–	–	–	1	1	1	1	1			
10	12272-MBA-300	ラバー-B, シート	80	2	2	2	2	2	2	2	2			
11	12285-MBA-000	ステーCOMP., リヤーエアークリーナーマウント	280	1	1	1	1	1	1	1	1			
12	12290-MBA-710	フインCOMP., シリンダーヘッド L. リヤー	5,200	1	1	1	–	–	–	–	–			
	12290-MCL-J00		5,200	–	–	–	1	1	1	1	1			
13	12292-MBA-300	ラバー-C, シート	70	1	1	1	1	1	1	1	1			
14	12295-MBA-000	ステー, チョークケーブル	200	1	1	1	1	1	1	1	1			
15	16211-MAW-600	インシュレーター, キャブレター	970	1	1	1	1	1	1	1	1			
16	16218-MN8-750	バンド A, インシュレーター	255	2	2	2	2	2	2	2	2			
17	90004-GHB-770	ボルト, フランジ 6X70 (NSHF)	155	1	1	1	1	1	1	1	1			
18	90013-MF5-000	ボルト, スタッド 8X50	145	1	1	1	1	1	1	1	1			
19	90016-MBA-000	ボルト, スタッド 8X25	160	2	2	2	2	2	2	2	2			

KUMBOJP.COM

リヤーシリンダーヘッド

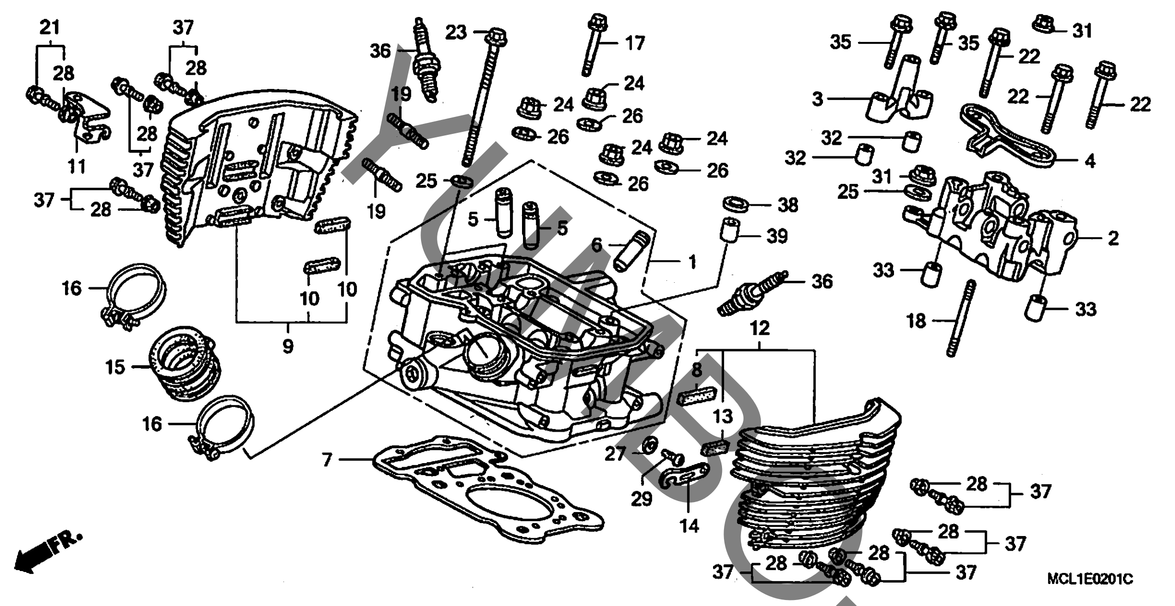

見出番号	LON	(関連見出番号) 整備項目	FRT
7	1111C2	ガスケット,シリンダーヘッド :リヤー ・含む:エンジン脱着	4.4
	1111C3	ガスケット,シリンダーヘッド :両側 ・含む:エンジン脱着	5.5
9	1111V7	フィン,リヤーシリンダーヘッド :ライト	0.4
12	1111V6	フィン,リヤーシリンダーヘッド :レフト	0.1
	1111V9	フィン,リヤーシリンダーヘッド :両側	0.5
15	3111E6	インシュレーター,スロットルボディ/キャブレター :リヤー	1.0
	3111B6	インシュレーター,スロットルボディ/キャブレター :1台分	1.0
36	6141A9	プラグ,スパーク :リヤー ・作業条件:2個でも同一時間	0.1
	6141B2	プラグ,スパーク :1台分	0.2

見出番号	部品番号	部品名	希望小売価格	使用個数 NV400DC Y	1	2	4	5	6	7	8	適用号機 初号機	終号機	タイプ
21	90030-MBA-000	ボルトASSY.,スペシャル 6X25	270	1	1	1	1	1	1	1	1			
22	90066-MC7-000	ボルト,フランジ 8X68	215	3	3	3	3	3	3	3	3			
23	90081-MZ8-H01	ボルト,シリンダー 8X187	370	2	2	2	2	2	2	2	2			
24	90204-634-000	ナット,フランジ 10MM	160	4	4	4	4	4	4	4	4			
25	90401-MZ8-H00	ワッシャー 8MM	90	3	3	3	3	3	3	3	3			
26	90410-HC4-000	ワッシャー 10MM	150	4	4	4	4	4	4	4	4			
27	90452-323-000	ワッシャー,シーリング 5MM	105	1	1	1	1	1	1	1	1			
28	90543-MBA-000	ラバー,マウンティング	110	8	8	8	8	8	8	8	8			
29	93500-05008-0A	スクリュー,パン 5X8	25	1	1	1	1	1	1	1	1			
31	94050-08080	ナット,フランジ 8MM	35	2	2	2	2	2	2	2	2			
32	94301-08140	ノックピン 8X14	60	2	2	2	2	2	2	2	2			
33	94301-10160	ノックピン 10X16	70	2	2	2	2	2	2	2	2			
35	96001-06040-00	ボルト,フランジ 6X40	50	2	2	2	2	2	2	2	2			
36	98069-57916	プラグ,スパーク (DPR7EA-9) (NGK)	450	2	2	2	2	2	2	2	2			
	98069-57926	プラグ,スパーク (X22EPR-U9) (DENSO)	450	2	2	2	2	2	2	2	2			
	98069-58916	プラグ,スパーク (DPR8EA-9) (NGK)	450	(2)	(2)	(2)	(2)	(2)	(2)	(2)	(2)			
	98069-58926	プラグ,スパーク (X24EPR-U9) (DENSO)	450	(2)	(2)	(2)	(2)	(2)	(2)	(2)	(2)			
37	90020-MCL-000	ボルトASSY.,スペシャル 6X22	270	7	7	7	7	7	7	7	7			
38	12395-MAT-750	ガスケットB,シリンダーヘッドカバー	170	1	1	1	1	1	1	1	1			
39	94301-10120	ノックピン 10X12	70	1	1	1	1	1	1	1	1			

YUMBO-JP.COM

E-3 カムシャフト / バルブ

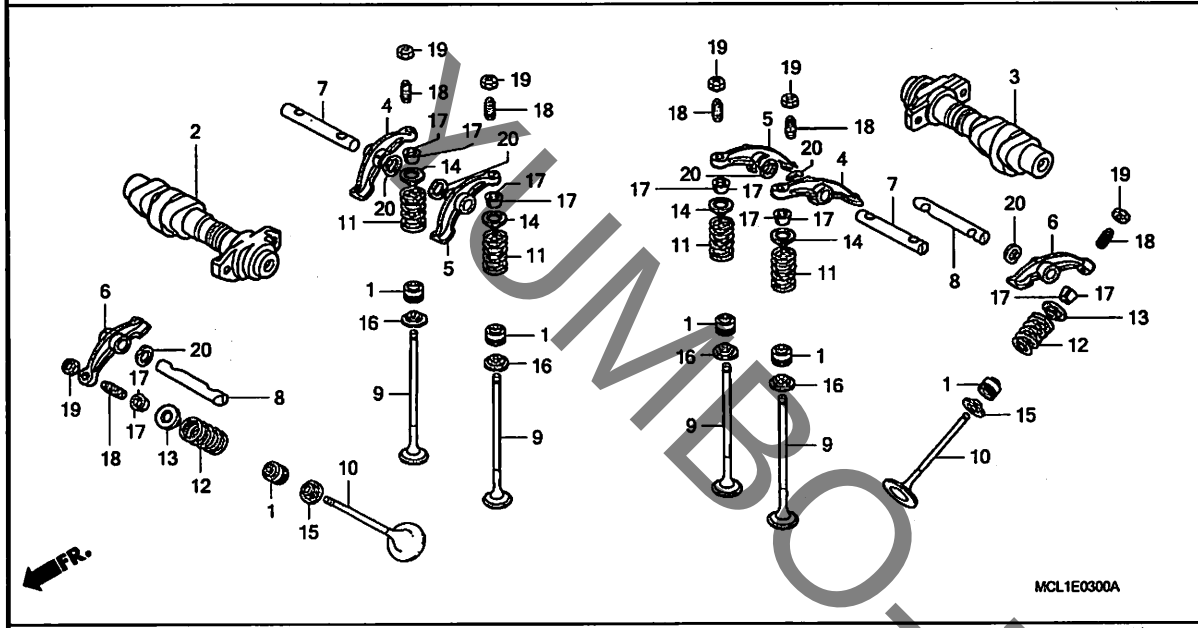

見出番号	LON	(関連見出番号) 整備項目	FRT
2	1111E3	カムシャフト :フロント	2.0
		・含む:バルブクリアランス調整	
3	1111E4	カムシャフト :リヤー	2.0
		・含む:バルブクリアランス調整	
	1111T4	カムシャフト :1台分	2.8
		・含む:バルブクリアランス調整	
4		(5, 7)	
	1111L0	アーム, インテークバルブロッカー(1個) :フロントシリンダー	1.5
		・含む:バルブ調整	
	1111L0A	・インテーク全数追加	0.1
	1111L0B	・インテーク&エキゾースト全数追加	0.2
	1111L2	アーム, インテークバルブロッカー(1個) :リヤーシリンダー	1.5
		・含む:バルブ調整	
	1111L2A	・インテーク全数追加	0.1
	1111L2B	・インテーク&エキゾースト全数追加	0.2
6		(8)	
	1111L1	アーム, エキゾーストバルブロッカー(1個) :フロントシリンダー	1.5
		・含む:バルブ調整	
	1111L3	アーム, エキゾーストバルブロッカー(1個) :リヤーシリンダー	1.5
		・含む:バルブ調整	
+	1111L8	アーム, バルブロッカー :1台分	2.0

見出番号	部品番号	部品名	希望小売価格	使用個数 Y	1	2	NV400DC 4	5	6	7	8	適用号機 初号機	終号機	タイプ
1	12208-413-003	シール, バルブステム (アライ)	370	6	6	6	6	6	6	6	6			
2	14110-KW0-000	カムシャフトCOMP., フロント	9,850	1	1	1	1	1	1	1	1			
3	14120-KW0-000	カムシャフトCOMP., リヤー	9,850	1	1	1	1	1	1	1	1			
4	14421-MR1-000	アームA, インテークロッカー	1,940	2	2	2	2	2	2	2	2			
5	14422-MR1-000	アームB, インテークロッカー	1,940	2	2	2	2	2	2	2	2			
6	14431-MR1-000	アーム, エキゾーストバルブロッカー	1,940	2	2	2	2	2	2	2	2			
7	14441-MF5-000	シャフト, インテークロッカーアーム	870	2	2	2	2	2	2	2	2			
8	14451-MF5-000	シャフト, エキゾーストロッカーアーム	870	2	2	2	2	2	2	2	2			
9	14711-KW0-000	バルブ, インレット	1,390	4	4	4	4	4	4	4	4			
10	14721-KW0-000	バルブ, エキゾースト	2,650	2	2	2	2	2	2	2	2			
11	14761-MF5-004	スプリング, インレットバルブアウター (ニッポンハツジョウ)	390	4	4	4	4	4	4	4	4			
12	14762-MR1-003	スプリング, エキゾーストバルブアウター (チュウオウハツジョウ)	520	2	2	2	2	2	2	2	2			
13	14771-KW0-000	リテーナー, エキゾーストバルブスプリング	380	2	2	2	2	2	2	2	2			
14	14771-MF5-000	リテーナー, インテークバルブスプリング	380	4	4	4	4	4	4	4	4			
15	14775-ME9-000	シート, バルブスプリング	520	2	2	2	2	2	2	2	2			
16	14775-MF5-000	シート, バルブスプリング	420	4	4	4	4	4	4	4	4			
17	14781-MB4-000	コッター, バルブ	160	12	12	–	–	–	–	–	–			
				–	–	12	–	–	–	–	–	————	7140200	
	14781-HA0-770		150	–	–	12	–	–	–	–	–	7140201		
				–	–	–	12	12	12	12	12			
18	90014-MF5-000	スクリュー, タペットアジャスティング	210	6	6	6	6	6	6	6	6			
19	90206-590-000	ナット, タペットアジャスティング	105	6	6	6	6	6	6	6	6			
20	90402-428-000	ワッシャー, ウエーブ 12MM	120	6	6	6	6	6	6	6	6			

KUMBO-JP.COM

E-3 カムシャフト / バルブ

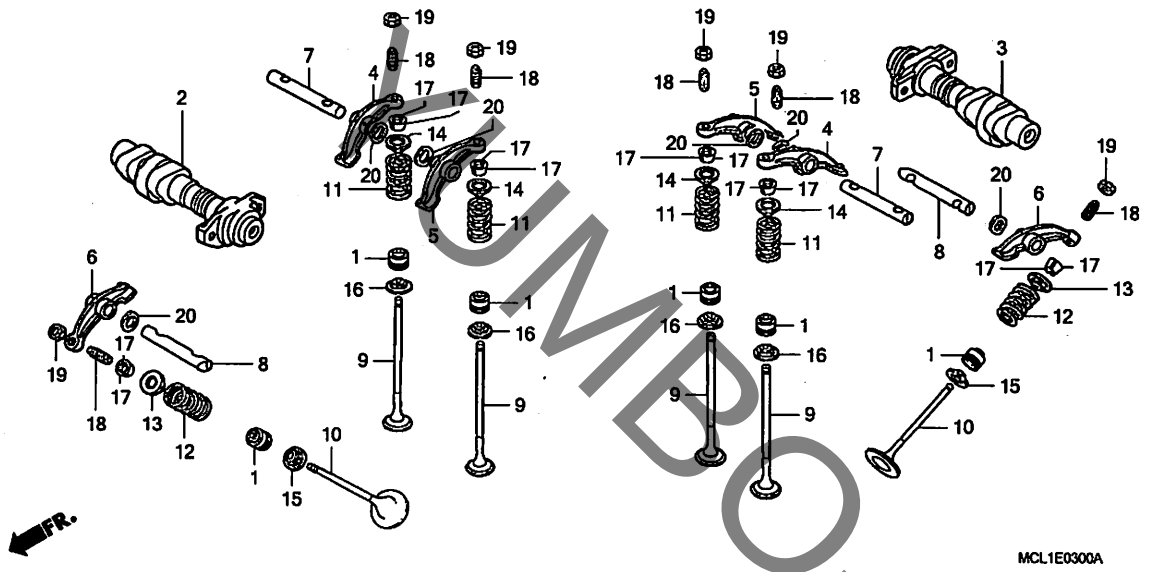

見出番号	LON	(関連見出番号) 整備項目	FRT
+ 6		・含む:バルブ調整	
9	1111N2	バルブ, インテーク(1本) :フロントシリンダー	3.4
		・含む:バルブシート修正	
	1111N2A	・インテーク全数追加	0.2
	1111N2B	・インテーク&エキゾースト全数追加	0.4
	1111N4	バルブ, インテーク(1本) :リヤーシリンダー	4.7
		・含む:エンジン脱着	
		・含む:バルブシート修正	
	1111N4A	・インテーク全数追加	0.2
	1111N4B	・インテーク&エキゾースト全数追加	0.4
10	1111N3	バルブ, エキゾースト(1本) :フロントシリンダー	3.4
		・含む:バルブシート修正	
	1111N5	バルブ, エキゾースト(1本) :リヤーシリンダー	4.7
		・含む:エンジン脱着	
		・含む:バルブシート修正	
	1111P0	バルブ :1台分	6.9
		・含む:エンジン脱着	
		・含む:バルブシート修正	
11		(1, 14, 16, 17)	
	1111P4	スプリング/ステムシール, インテークバルブ(1個) :フロントシリンダー	3.2
	1111P4A	・インテーク全数追加	0.1
	1111P4B	・インテーク&エキゾースト全数追加	0.2
	1111P6	スプリング/ステムシール, インテークバルブ(1個) :リヤーシリンダー	4.5
+			

JUMBO-JP.COM

E-3 カムシャフト / バルブ

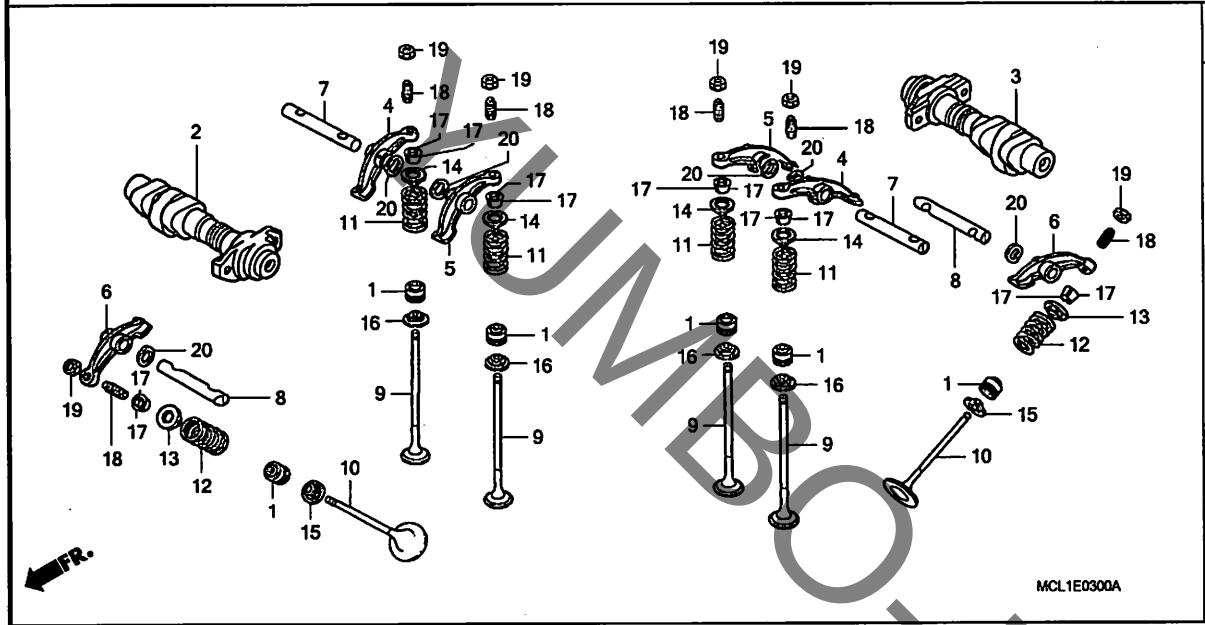

見出番号	LON	(関連見出番号) 整備項目	FRT
+11		・含む:ｴﾝｼﾞﾝ脱着	
	1111P6A	・ｲﾝﾃｰｸ全数追加 ･････････････	0.1
	1111P6B	・ｲﾝﾃｰｸ&ｴｷｿﾞｰｽﾄ全数追加 ･･････	0.2
12		(1, 13, 15, 17)	
	1111P5	ｽﾌﾟﾘﾝｸﾞ/ｽﾃﾑｼｰﾙ, ｴｷｿﾞｰｽﾄﾊﾞﾙﾌﾞ (1個) :ﾌﾛﾝﾄｼﾘﾝﾀﾞｰ ･････････	3.2
	1111P7	ｽﾌﾟﾘﾝｸﾞ/ｽﾃﾑｼｰﾙ, ｴｷｿﾞｰｽﾄﾊﾞﾙﾌﾞ (1個) :ﾘﾔｰｼﾘﾝﾀﾞｰ ･････････	4.5
		・含む:ｴﾝｼﾞﾝ脱着	
	1111Q2	ｽﾌﾟﾘﾝｸﾞ/ｽﾃﾑｼｰﾙ, ﾊﾞﾙﾌﾞ :1台分 ･･	6.1
		・含む:ｴﾝｼﾞﾝ脱着	

KUMBO-JP.COM

E-4 カムチェン / テンショナー

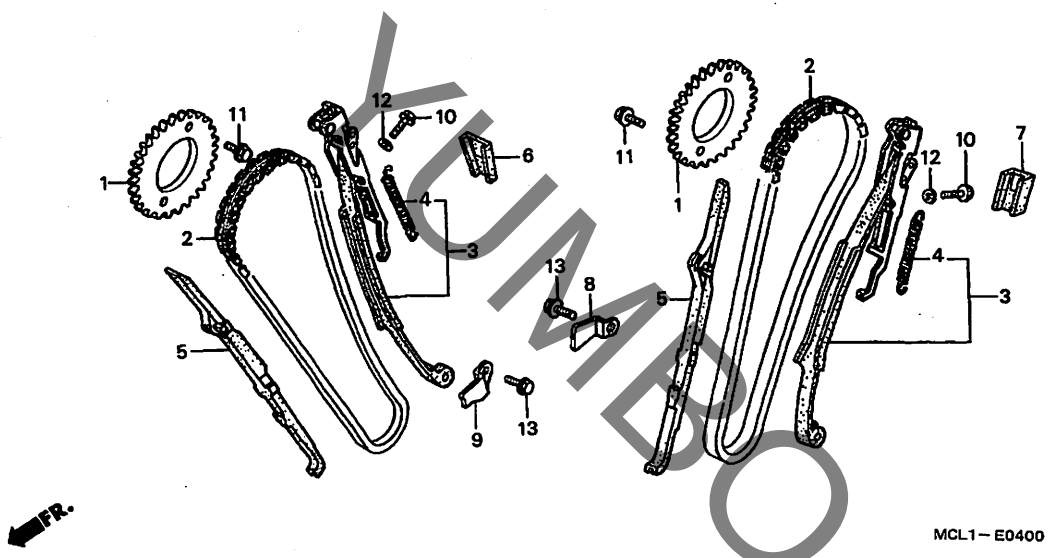

見出番号	LON	(関連見出番号) 整備項目	FRT
1	1111F5	ｽﾌﾟﾛｹｯﾄ, ｶﾑ :ﾌﾛﾝﾄ	1.6
	1111F6	ｽﾌﾟﾛｹｯﾄ, ｶﾑ :ﾘﾔｰ	1.6
	1111F9	ｽﾌﾟﾛｹｯﾄ, ｶﾑ :1台分	2.2
2	1101D1	ﾁｪｰﾝ, ｶﾑ :ﾌﾛﾝﾄ	2.6
	1101D2	ﾁｪｰﾝ, ｶﾑ :ﾘﾔｰ	3.2
	1101D3	ﾁｪｰﾝ, ｶﾑ :両側	4.5
3	1111R0	ﾃﾝｼｮﾅｰ, ｶﾑﾁｪｰﾝ :ﾌﾛﾝﾄ	1.8
	1111R1	ﾃﾝｼｮﾅｰ, ｶﾑﾁｪｰﾝ :ﾘﾔｰ	1.8
	1111X8	ﾃﾝｼｮﾅｰ, ｶﾑﾁｪｰﾝ :両側	2.6
5	1111H7	ｶﾞｲﾄﾞ, ｶﾑﾁｪｰﾝ :ﾌﾛﾝﾄ	3.3
	1111H8	ｶﾞｲﾄﾞ, ｶﾑﾁｪｰﾝ :ﾘﾔｰ ・含む:ｴﾝｼﾞﾝ脱着	4.4
	1111H9	ｶﾞｲﾄﾞ, ｶﾑﾁｪｰﾝ :両側 ・含む:ｴﾝｼﾞﾝ脱着	5.5

見出番号	部品番号	部品名	希望小売価格	使用個数 NV400DC Y	1	2	4	5	6	7	8	適用号機 初号機	終号機	タイプ
1	14322-MCB-610	ｽﾌﾟﾛｹｯﾄ, ｶﾑ (40T)	2,600	2	2	2	2	2	2	2	2			
2	14401-MAN-621	ﾁｪﾝ, ｶﾑ (ﾎﾞﾙｸﾞﾜｰﾅｰ) (118L)	4,000	2	2	2	2	2	2	2	2			
3	14510-MR1-000	ﾃﾝｼｮﾅｰCOMP., ｶﾑﾁｪﾝ	4,630	2	2	2	2	2	2	2	2			
4	14516-MG8-003	ｽﾌﾟﾘﾝｸﾞ, ｶﾑﾁｪﾝﾃﾝｼｮﾅｰ (ﾆｯﾎﾟﾝﾊﾂｼﾞｮｳ)	210	2	2	2	2	2	2	2	2			
5	14522-MV1-000	ｶﾞｲﾄﾞ, ｶﾑﾁｪﾝ	1,720	2	2	2	2	2	2	2	2			
6	14531-MN8-000	ﾗﾊﾞｰ, ﾌﾛﾝﾄｸｯｼｮﾝ	220	1	1	1	1	1	1	1	1			
7	14532-MN8-000	ﾗﾊﾞｰ, ﾘﾔｰｸｯｼｮﾝ	220	1	1	1	1	1	1	1	1			
8	14623-MBA-000	ﾌﾟﾚｰﾄ, ﾃﾝｼｮﾅｰｾｯﾃｲﾝｸﾞ	195	1	1	1	1	1	1	1	1			
9	14624-MN8-910	ﾌﾟﾚｰﾄB, ﾃﾝｼｮﾅｰｾｯﾃｲﾝｸﾞ	280	1	1	1	1	1	1	1	1			
10	90021-MR1-770	ﾎﾞﾙﾄ, ｽﾍﾟｼｬﾙ 6MM	105	4	4	4	–	–	–	–	–			
	90001-MZ8-U40	ﾎﾞﾙﾄ, ﾌﾗﾝｼﾞ 6X18	105	–	–	–	4	4	4	4	4			
11	90086-MZ8-H00	ﾎﾞﾙﾄ, ﾌﾗﾝｼﾞｽﾍﾟｼｬﾙ 7X13	115	4	4	4	4	4	4	4	4			
12	90441-MR1-770	ﾜｯｼｬｰ, ｼｰﾘﾝｸﾞ	95	4	4	4	4	4	4	4	4			
13	95701-06016-00	ﾎﾞﾙﾄ, ﾌﾗﾝｼﾞ 6X16	35	2	2	2	2	2	2	2	2			

KUMBO.JP.COM

E-5 シリンダー

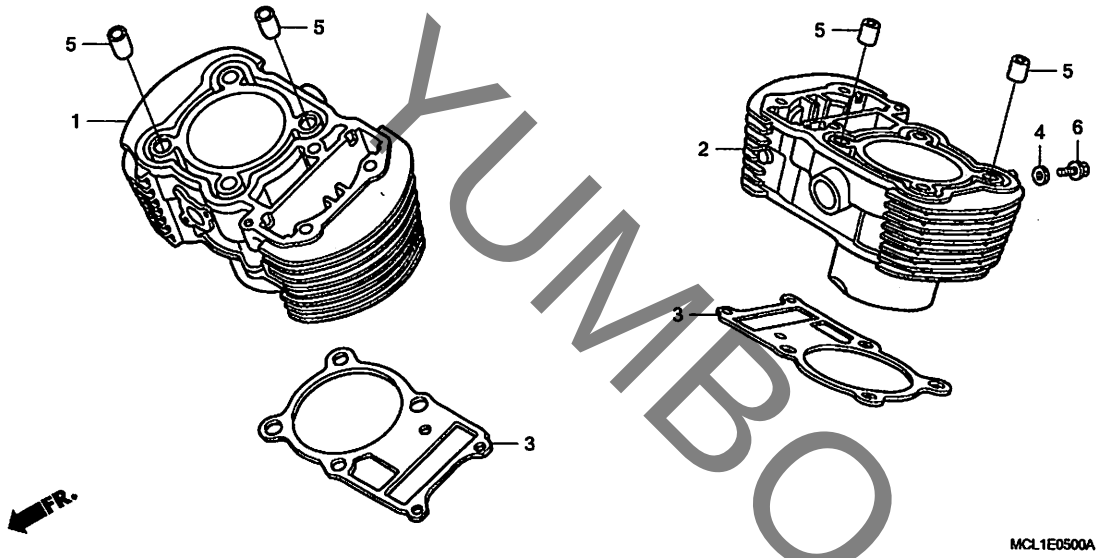

見出番号	LON	(関連見出番号) 整備項目	FRT
1	1111A6	ｼﾘﾝﾀﾞｰ :ﾌﾛﾝﾄ ・・・・・・・・・・・・・・・・・	3.6
	1111A8	ｼﾘﾝﾀﾞｰ :両側 ・・・・・・・・・・・・・・・・・	6.3
		・含む:ｴﾝｼﾞﾝ脱着	
2	1111A7	ｼﾘﾝﾀﾞｰ :ﾘﾔｰ ・・・・・・・・・・・・・・・・・	4.8
		・含む:ｴﾝｼﾞﾝ脱着	
	1111A8	ｼﾘﾝﾀﾞｰ :両側 ・・・・・・・・・・・・・・・・・	6.3
		・含む:ｴﾝｼﾞﾝ脱着	
3	1111B1	ｶﾞｽｹｯﾄ,ｼﾘﾝﾀﾞｰ :ﾌﾛﾝﾄ ・・・・・・・・・・	3.4
	1111B2	ｶﾞｽｹｯﾄ,ｼﾘﾝﾀﾞｰ :ﾘﾔｰ ・・・・・・・・・・・	4.6
		・含む:ｴﾝｼﾞﾝ脱着	
	1111B3	ｶﾞｽｹｯﾄ,ｼﾘﾝﾀﾞｰ :両側 ・・・・・・・・・・	5.9
		・含む:ｴﾝｼﾞﾝ脱着	

見出番号	部品番号	部品名	希望小売価格	使用個数 NV400DC Y	1	2	4	5	6	7	8	適用号機 初号機	終号機	タイプ
1	12110-MBK-000	ｼﾘﾝﾀﾞｰ-COMP.,ﾌﾛﾝﾄ ・・・・・・・	27,000	1	1	1	–	–	–	–	–			
	12110-MCL-J00	・・・・・・・・・・・・・・・・・・・・・・・	27,000	–	–	–	1	1	1	1	1			
2	12120-MBK-000	ｼﾘﾝﾀﾞｰ-COMP.,ﾘﾔｰ ・・・・・・・・	27,000	1	1	1	–	–	–	–	–			
	12120-MCL-J00	・・・・・・・・・・・・・・・・・・・・・・・	27,000	–	–	–	1	1	1	1	1			
3	12191-MBA-003	ｶﾞｽｹｯﾄ,ｼﾘﾝﾀﾞｰ (ﾃｲｺｸ) ・・・	550	2	2	2	2	2	–	–	–			
				–	–	–	–	–	2	–	–	――	――	3J
				–	–	–	–	–	2	–	–	――	7310166	3J/A
	12191-MEG-A21	・・・・・・・・・・・・・・・・・・・・・・・	510	–	–	–	–	–	2	–	–	――	――	3J/B
				–	–	–	–	–	2	–	–	7310167	――	3J/A
				–	–	–	–	–	–	2	2			
4	90441-MR1-770	ﾜｯｼｬｰ,ｼｰﾘﾝｸﾞ ・・・・・・・・・・・	95	1	1	1	1	1	1	1	1			
5	94301-14200	ﾉｯｸﾋﾟﾝ 14X20 ・・・・・・・・・・・	70	4	4	4	4	4	4	4	4			
6	95701-06010-00	ﾎﾞﾙﾄ,ﾌﾗﾝｼﾞ 6X10 ・・・・・・・・	35	1	1	1	1	1	1	1	1			

YUMBO-JP.COM

E-6 R. クランクケースカバー

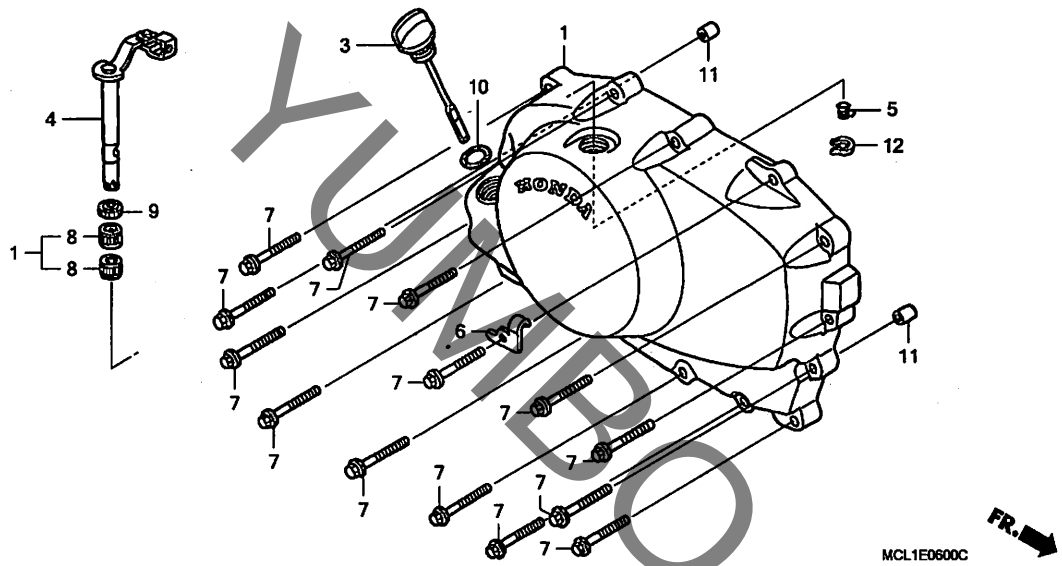

見出番号	LON	(関連見出番号) 整備項目	FRT
1	110159	カバー, クランクケース :ライト ·····	0.8
4	(5)		
	2121A7	レバー, クラッチ ·····	0.8

見出番号	部品番号	部品名	希望小売価格	Y	1	2	4	5	6	7	8	適用号機 初号機	終号機	タイプ
				使用個数 NV400DC										
1	11330-MBA-710	カバ-COMP., R. クランクケース ····	16,000	1	1	1	–	–	–	–	–			
	11330-MBA-711	·····	16,000	–	–	–	1	1	1	1	1			
3	15650-MBA-000	ゲージ COMP., オイルレベル ·····	790	1	1	1	1	1	1	1	1			
4	22810-MBS-000	レバ-COMP., クラッチ ·····	1,830	1	1	1	1	1	1	1	1			
5	22815-413-000	スプリング, クラッチレバー ·····	160	1	1	1	1	1	1	1	1			
6	22825-MZ8-B40	レシーバー, クラッチワイヤー ·····	290	1	1	1	1	1	–	–	–			
				–	–	–	–	–	1	–	–	———	———	3J
				–	–	–	–	–	1	–	–	———	7310166	3J/A
	22825-MEW-920	·····	290	–	–	–	–	–	1	–	–	———	———	3J/B
				–	–	–	–	–	1	–	–	7310167	———	3J/A
				–	–	–	–	–	–	1	1			
7	90006-GHB-700	ボルト, フランジ 6X35 (NSHF) ··	100	14	14	14	14	14	14	14	14			
8	91053-719-003	ベアリング, ニードル 12X16X10 (ニホントムソン)	1,020	2	2	2	2	2	2	2	2			
	91053-719-004	ベアリング, ニードル 12X16X10 (トウヨウ)	1,070	2	2	2	2	2	2	2	2			
	91053-719-005	ベアリング, ニードル 12X16X10 (NTN)	870	2	2	2	2	2	2	2	2			
9	91204-KK0-003	オイルシール 12X18X5 (アライ) ····	175	1	1	1	1	1	1	1	1			
10	91301-250-000	Oリング 21.5MM ·····	120	1	1	1	1	1	1	1	1			
11	94301-08140	ノックピン 8X14 ·····	60	2	2	2	2	2	2	2	2			
12	94510-10000	サークリップ, エキスターナル 10MM ···	30	1	1	1	1	1	1	1	1			

YUMBOUP.COM

クラッチ

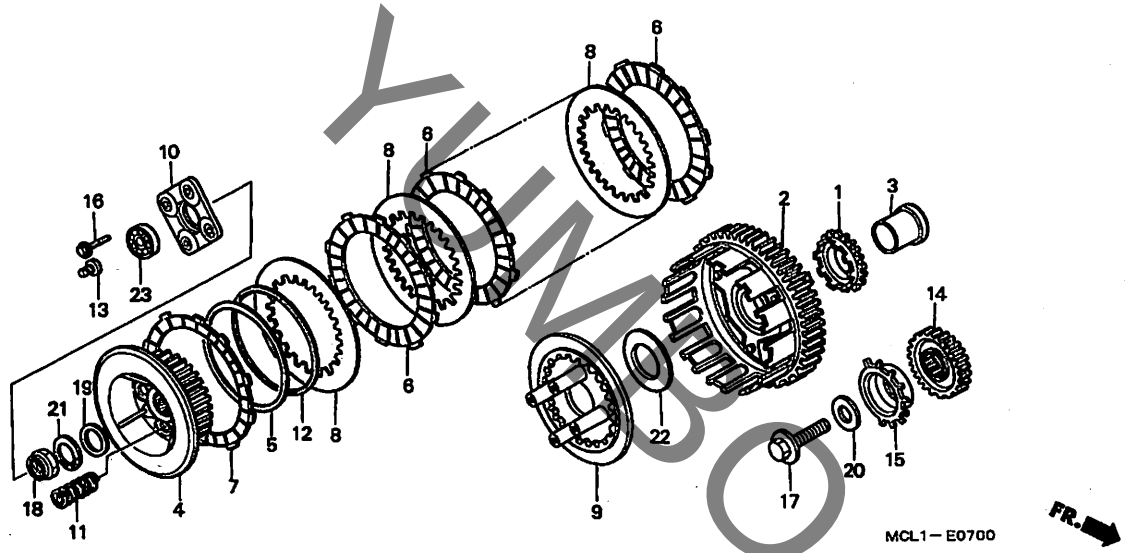

見出番号	LON	(関連見出番号) 整備項目	FRT
1	1131A2	ｽﾌﾟﾛｹｯﾄ, ｵｲﾙﾎﾟﾝﾌﾟﾄﾞﾗｲﾌﾞ ・・・・・・・	1.1
2	2121A0	ｱｳﾀｰ, ｸﾗｯﾁ ・・・・・・・・・・・・・・・・・・・・	1.0
4	212112	ｾﾝﾀｰ, ｸﾗｯﾁ ・・・・・・・・・・・・・・・・・・・・	1.0
6		(5, 7, 8, 12)	
	2121A1	ﾃﾞｨｽｸ, ｸﾗｯﾁﾌﾘｸｼｮﾝ ・・・・・・・・・・・・・	1.0
		・作業条件：2個以上でも同一時間	
9	2121A3	ﾌﾟﾚｰﾄ, ｸﾗｯﾁﾌﾟﾚｯｼｬｰ ・・・・・・・・・・・・	1.0
11	212107	ｽﾌﾟﾘﾝｸﾞ, ｸﾗｯﾁ ・・・・・・・・・・・・・・・・・	0.8
		・作業条件：2個以上でも同一時間	
13	2121B6	ﾛｯﾄﾞ, ｸﾗｯﾁﾘﾌﾀｰ ・・・・・・・・・・・・・・・・	0.7
14	211105	ｷﾞﾔｰ, ﾌﾟﾗｲﾏﾘｰﾄﾞﾗｲﾌﾞ ・・・・・・・・・・・・	1.1
15	614111	ﾛｰﾀｰ, ﾊﾟﾙｽ ・・・・・・・・・・・・・・・・・・・・	0.8
23		(10)	
	2121B4	ﾍﾞｱﾘﾝｸﾞ, ｸﾗｯﾁﾘﾌﾀｰ ・・・・・・・・・・・・・	0.7

見出番号	部品番号	部品名	希望小売価格	使用個数 NV400DC Y	1	2	4	5	6	7	8	適用号機 初号機	終号機	タイプ
1	15131-MR1-003	ｽﾌﾟﾛｹｯﾄ, ｵｲﾙﾎﾟﾝﾌﾟﾄﾞﾗｲﾌﾞ (31T)	1,990	1	1	1	1	1	1	1	1			
2	22100-KW0-000	ｱｳﾀｰCOMP., ｸﾗｯﾁ (70T) ・・・	17,200	1	1	1	1	1	1	1	1			
3	22116-MF5-000	ｶﾗｰ, ﾌﾟﾗｲﾏﾘｰﾄﾞﾘﾌﾞﾝ ・・・・・・	1,390	1	1	1	1	1	1	1	1			
4	22120-MAV-000	ｾﾝﾀｰ, ｸﾗｯﾁ ・・・・・・・・・・・・・・	4,630	1	1	1	1	1	1	1	1			
5	22125-MN8-000	ｼｰﾄ, ｼﾞﾔﾀﾞｰｽﾌﾟﾘﾝｸﾞ ・・・・・・	340	1	1	1	1	1	1	1	1			
6	22201-MAV-000	ﾃﾞｨｽｸ, ｸﾗｯﾁﾌﾘｸｼｮﾝ ・・・・・・・	670	5	5	5	5	5	5	5	5			
7	22202-MAE-000	ﾃﾞｨｽｸB, ｸﾗｯﾁﾌﾘｸｼｮﾝ ・・・・・・	670	1	1	1	1	1	1	1	1			
8	22321-MM9-000	ﾌﾟﾚｰﾄ, ｸﾗｯﾁ ・・・・・・・・・・・・・	410	5	5	5	5	5	5	5	5			
9	22350-KW0-000	ﾌﾟﾚｰﾄ, ｸﾗｯﾁﾌﾟﾚｯｼｬｰ ・・・・・・	2,490	1	1	1	1	1	1	1	1			
10	22361-MR1-000	ﾌﾟﾚｰﾄ, ｸﾗｯﾁﾘﾌﾀｰ ・・・・・・・・・	870	1	1	1	1	1	1	1	1			
11	22401-MM9-000	ｽﾌﾟﾘﾝｸﾞ, ｸﾗｯﾁ ・・・・・・・・・・・	195	4	4	4	4	4	4	4	4			
12	22402-435-000	ｽﾌﾟﾘﾝｸﾞ, ｼﾞﾔﾀﾞｰ ・・・・・・・・・	1,660	1	1	1	1	1	1	1	1			
13	22847-MZ8-H00	ﾛｯﾄﾞ, ｸﾗｯﾁﾘﾌﾀｰ ・・・・・・・・・・	220	1	1	1	1	1	1	1	1			
14	23103-KW0-720	ｷﾞﾔｰ, ﾌﾟﾗｲﾏﾘｰﾄﾞﾗｲﾌﾞ (34T)	5,900	1	1	1	1	1	1	1	1			
15	30211-MBK-000	ﾛｰﾀｰ, ﾊﾟﾙｽ ・・・・・・・・・・・・・	850	1	1	1	1	1	1	1	1			
16	90007-MR1-000	ﾎﾞﾙﾄ, ﾌﾗﾝｼﾞｽﾍﾟｼｬﾙ 6X30 ・・	115	4	4	4	4	4	4	4	4			
17	90013-415-000	ﾎﾞﾙﾄ, UBS 12X28 ・・・・・・・・・	500	1	1	1	1	1	1	1	1			
18	90236-HA0-000	ﾅｯﾄ, ﾛｯｸ 18MM ・・・・・・・・・・・	350	1	1	1	1	1	1	1	1			
19	90401-MZ8-B40	ﾜｯｼｬｰ 18MM ・・・・・・・・・・・・・	95	1	1	1	1	1	1	1	1			
20	90402-MCL-000	ﾜｯｼｬｰ 12.5X34X5 ・・・・・・・・	235	1	1	1	1	1	1	1	1			
21	90432-428-000	ﾜｯｼｬｰ, ﾛｯｸ ・・・・・・・・・・・・・・	300	1	1	1	1	1	1	1	1			
22	90452-471-000	ﾜｯｼｬｰ, ｽﾗｽﾄ 22MM ・・・・・・・・	220	1	1	1	1	1	1	1	1			
23	96100-60010-00	ﾍﾞｱﾘﾝｸﾞ, ﾗｼﾞｱﾙﾎﾞｰﾙ 6001 ・	390	1	1	1	1	1	1	1	1			

YUMBO-JP.COM

E-8 パルスジェネレーター／スターティングクラッチ

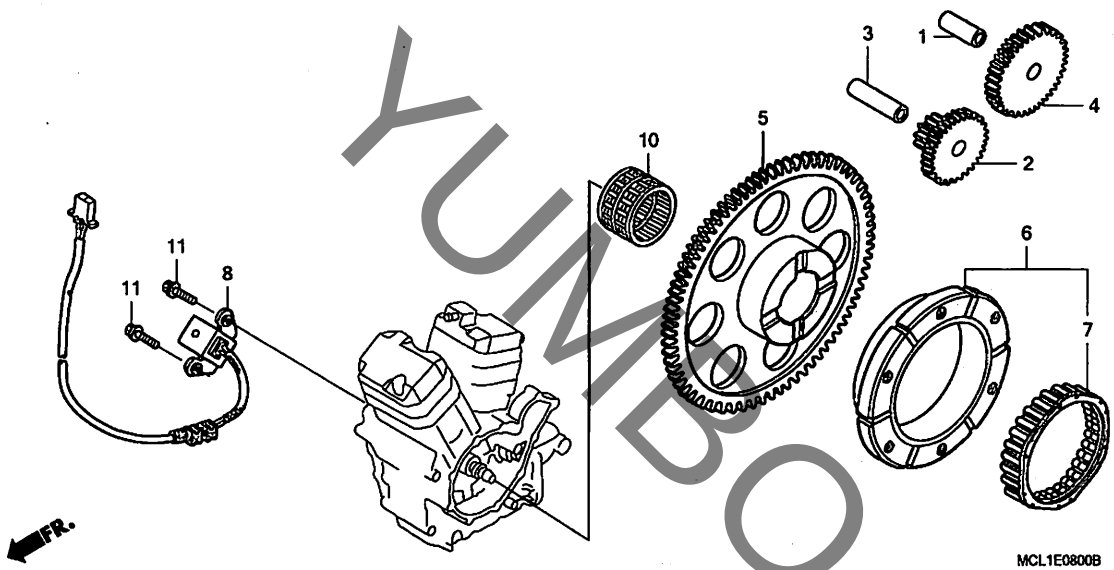

見出番号	LON	(関連見出番号) 整備項目	FRT
2		(3)	
	612125	ｷﾞﾔｰ, ｽﾀｰﾀｰﾘﾀﾞｸｼｮﾝ ･････････････	0.6
4		(1)	
	612135	ｷﾞﾔｰ, ｽﾀｰﾀｰｱｲﾄﾞﾙ ･････････････	0.6
5		(10)	
	612120	ｷﾞﾔｰ, ｽﾀｰﾀｰﾄﾞﾘﾌﾞﾝ ･････････････	0.7
6		(7)	
	612131	ｱｳﾀｰ, ｽﾀｰﾃｨﾝｸﾞｸﾗｯﾁ ･････････････	0.8
8	614110	ｼﾞｪﾈﾚｰﾀｰ, ｲｸﾞﾆｯｼｮﾝﾊﾟﾙｽ ････････	0.8

見出番号	部品番号	部品名	希望小売価格	使用個数 NV400DC Y	1	2	4	5	6	7	8	適用号機 初号機	終号機	タイプ
1	13111-122-000	ﾋﾟﾝ, ﾋﾟｽﾄﾝ 10X33 ････････	430	1	1	1	1	1	1	1	1			
2	28101-MS8-000	ｷﾞﾔｰ, ｽﾀｰﾀｰﾘﾀﾞｸｼｮﾝ (38T/12T)	2,430	1	1	1	1	1	1	1	1			
3	28102-ME9-000	ﾋﾟﾝ 10X44 ･････････････	380	1	1	1	1	1	1	1	1			
4	28106-ME9-010	ｷﾞﾔｰ, ｽﾀｰﾀｰ (51T) ･･････	2,430	1	1	1	1	1	1	1	1			
5	28110-MM9-000	ｷﾞﾔｰCOMP., ｽﾀｰﾀｰﾄﾞﾘﾌﾞﾝ (75T)	5,800	1	1	1	1	1	1	1	1			
6	28125-MBA-003	ｱｳﾀｰASSY., ｽﾀｰﾃｲﾝｸﾞｸﾗｯﾁ (ﾌｼﾞ)	8,850	1	1	1	1	1	1	1	1			
7	28126-MAA-A01	ｸﾗｯﾁ, ﾜﾝｳｴｲ ･････････････	3,530	1	1	1	1	1	1	1	1			
8	30300-MBA-610	ｼﾞｪﾈﾚｰﾀｰASSY., ﾊﾟﾙｽ ･････	2,550	1	1	1	1	1	1	1	1			
10	91021-MAV-003	ﾍﾞｱﾘﾝｸﾞ, ﾆｰﾄﾞﾙ 30X37X20 (NTN)	740	1	1	1	1	1	1	1	1			
11	95701-06020-00	ﾎﾞﾙﾄ, ﾌﾗﾝｼﾞ 6X20 ････････	35	2	2	2	2	2	2	2	2			

YUMBOUP.COM

E-9 L. クランクケースカバー / ジェネレーター

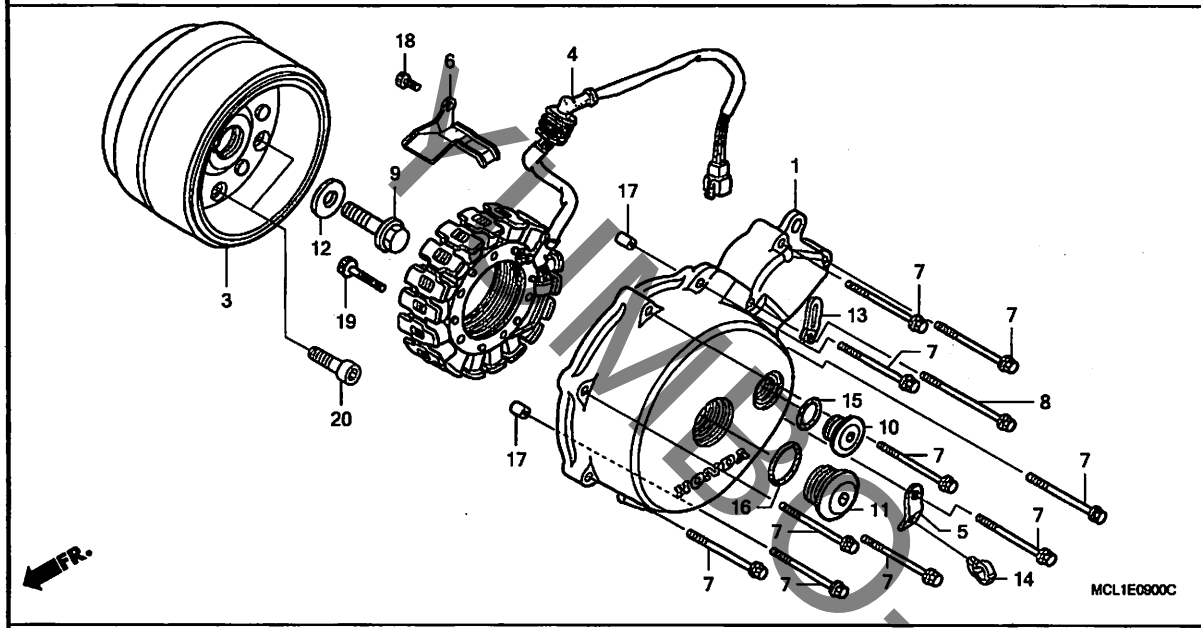

見出番号	LON	(関連見出番号) 整備項目	FRT
1	1101A6	カバー, クランクケース :レフト	0.7
3	613105	ローター/フライホイール	0.8
4	6131A3	ステーター	0.9

見出番号	部品番号	部品名	希望小売価格	Y	1	2	4	5	6	7	8	適用号機 初号機	終号機	タイプ
				NV400DC										
1	11341-MCL-000	カバー, L. クランクケース	12,400	1	1	1	1	1	1	1	1			
3	31110-MBK-004	フライホイールCOMP. (DENSO)	22,600	1	1	1	1	1	1	1	1			
4	31120-MBK-014	ステーターCOMP.	21,000	1	1	1	1	1	1	1	1			
5	32105-MBA-000	ステー, クリップ	110	1	1	1	1	1	1	1	1			
6	32961-MBK-000	クランパー, A. C. ジェネレーターコード	260	1	1	1	1	1	1	1	1			
7	90006-GHB-700	ボルト, フランジ 6X35 (NSHF)	100	10	10	10	10	10	10	10	10			
8	90006-GHB-720	ボルト, フランジ 6X45 (NSHF)	100	1	1	1	1	1	1	1	1			
9	90025-MN8-000	ボルト, フランジ 12X48 (ヒダリネジ)	380	1	1	1	1	1	1	1	1			
10	90084-MR1-700	キャップ 22MM	900	1	1	1	1	1	1	1	1			
11	90087-MR1-700	キャップ 30MM	900	1	1	1	1	1	1	1	1			
12	90402-MCL-000	ワッシャー 12.5X34X5	235	1	1	1	1	1	1	1	1			
13	90601-KJ9-000	クリップ 4X50	145	1	1	1	1	1	1	1	1			
14	90659-734-K51	クリップ, ハーネス (ニフコ)	85	1	1	1	1	1	1	1	1			
15	91310-KE8-003	Oリング 21.5X2 (アライ)	115	1	1	1	1	1	1	1	1			
16	91356-425-003	Oリング 30MM	190	1	1	1	1	1	1	1	1			
17	94301-08140	ノックピン 8X14	60	2	2	2	2	2	2	2	2			
18	96700-06012-00	ボルト, ソケット 6X12	40	1	–	–	–	–	–	–	–			
				–	1	–	–	–	–	–	–	--------	--------	J, J/A, 2J, 2J/A, 3J, 3J/A, 4J, 4J/A
	96600-06012-00		40	–	1	–	–	–	–	–	–	--------	--------	J/B, J/C, 2J/B, 2J/C, 3J/B, 3J/C, 4J/B, 4J/C
				–	–	1	1	1	1	1	1			
19	96700-06032-00	ボルト, ソケット 6X32	50	4	4	4	4	4	4	4	4			
20	90010-MAY-000	ボルト, ソケット 8MM	155	6	6	6	6	6	6	6	6			

HMBOJP.COM

E-10 ウォーターポンプ

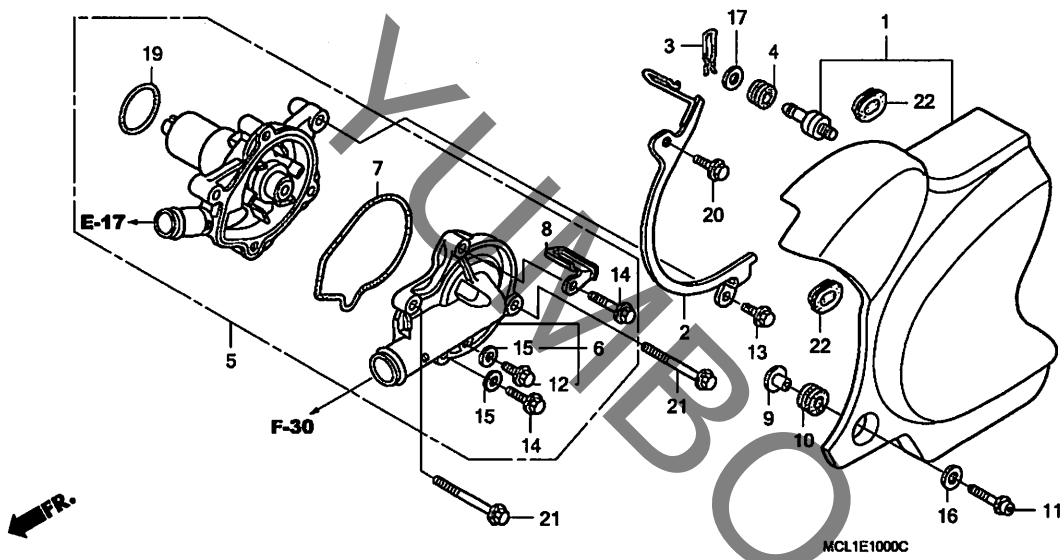

見出番号	LON	(関連見出番号) 整備項目	FRT
1	1101B0	カバー, クランクケース :レフトリヤー ·····	0.1
5	(19)		
	114103	ポンプASSY., ウォーター ·····	3.4
		-含む:エンジン脱着	
6	1141B0	カバー, ウォーターポンプ ·····	0.7
7	1141B1	ガスケット, ウォーターポンプカバー ·····	0.6

見出番号	部品番号	部品名	希望小売価格	使用個数 Y	1	2	NV400DC 4	5	6	7	8	適用号機 初号機	終号機	タイプ
1	11350-MBA-710	カバーCOMP., L.リヤー ·····	9,400	1	1	1	1	1	1	1	1			
2	11355-MBK-000	プレート, ドライブチエンガイド ···	670	1	1	1	–	–	–	–	–			
	11355-MBA-000	プレートCOMP., ドライブチエーンガイド	670	–	–	–	1	1	1	1	1			
3	11356-MAH-000	クリップ, L.リヤーカバー ·····	115	1	1	1	1	1	1	1	1			
4	17622-GB7-900	ラバー, クッション ·····	130	1	1	1	1	1	1	1	1			
5	19200-MBA-710	ポンプASSY., ウオーター ·····	11,100	1	1	1	1	1	1	1	1			
6	19220-MBA-710	カバーASSY., ウオーターポンプ ···	3,260	1	1	1	1	1	1	1	1			
7	19226-MM9-000	ガスケット, ウオーターポンプカバー ··	195	1	1	1	1	1	1	1	1			
8	32972-MS8-000	クランパー, オイルプレッシャーコード ··	300	1	1	1	1	1	1	1	1			
9	52159-KB7-000	カラー, チエンガード ·····	235	1	1	1	1	1	1	1	1			
10	80105-MG9-000	クッション, エアークリーナー ·····	120	1	1	1	1	1	1	1	1			
11	90006-GHB-670	ボルト, フランジ 6X25(NSHF) ··	100	1	1	1	1	1	1	1	1			
12	90013-883-000	ボルト, フランジ 6X12(CT200) ·	105	1	1	1	1	1	1	1	1			
13	90022-888-010	ボルト, フランジ 6X20(CT200) ·	100	1	1	1	1	1	1	1	1			
14	90121-MV9-670	ボルト, フランジ 6X25 ·····	120	2	2	2	2	2	2	2	2			
15	90463-ML7-000	ワッシャー, シーリング 6.5MM ·····	100	2	2	2	2	2	2	2	2			
16	90503-SA0-000	ワッシャー, プレイン 9MM ·····	95	1	1	1	1	1	1	1	1			
17	90504-MAH-000	ワッシャー 9.5MM ·····	65	1	1	1	1	1	1	1	1			
19	91302-MB0-013	Oリング 32.95X2.62(アライ) ··	140	1	1	1	1	1	1	1	1			
20	95701-06020-00	ボルト, フランジ 6X20 ·····	35	1	1	1	1	1	1	1	1			
21	95701-06045-00	ボルト, フランジ 6X45 ·····	50	2	2	2	2	2	2	2	2			
22	83551-300-000	グロメット, エアークリーナーケース ·····	160	2	2	2	2	2	2	2	2			

YUMBO-JP.COM

E-11 スターティングモーター

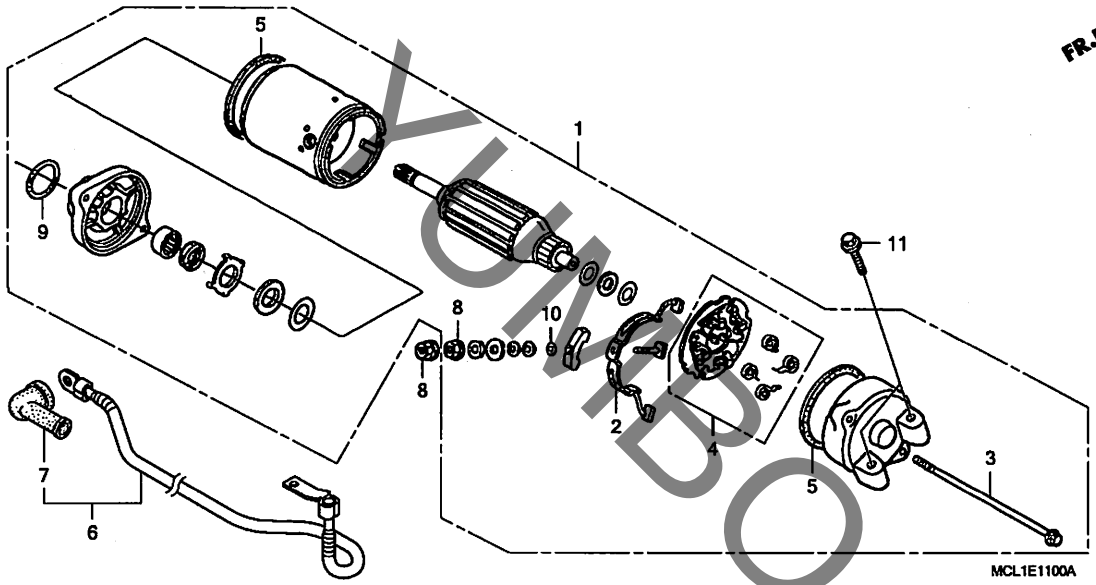

見出番号	LON	(関連見出番号) 整備項目	FRT
1	612105	モーター, スターティング ・・・・・・・・・・・・・・・・	0.4
2	6121A4	ターミナル, ブラシ(スターター) ・・・・・・・・・・・・・	0.7
4	6121A5	ホルダー, ブラシ(スターター) ・・・・・・・・・・・・・	0.7
6	612115	ケーブル, スターターモーター ・・・・・・・・・・・・・・	0.2

見出番号	部品番号	部品名	希望小売価格	Y	1	2	4	5	6	7	8	適用号機 初号機	終号機	タイプ
1	31200-MBA-711	モーターASSY., スターティング (ミツバ)	27,800	1	1	1	–	–	–	–	–			
	31200-MCL-J02	・・・・・・・・・・・・・・・・・・・・・・・・	27,700	–	–	–	1	1	1	1	1			
2	31201-MR6-008	ターミナルセット, ブラシ ・・・・・・・・・・	880	1	1	1	1	1	1	1	1			
3	31205-MF5-008	ボルト, セッテイング ・・・・・・・・・・・	215	2	2	2	2	2	–	–	–			
				–	–	–	–	–	2	–	–	―――	7220179	3J
				–	–	–	–	–	2	–	–	―――	7310135	3J/A
	31205-MR1-008	・・・・・・・・・・・・・・・・・・・・・・・・	215	–	–	–	–	–	2	–	–	―――	―――	3J/B
				–	–	–	–	–	2	–	–	7220180	―――	3J
				–	–	–	–	–	2	–	–	7310136	―――	3J/A
				–	–	–	–	–	–	2	2			
4	31206-MR6-008	ホルダーセット, ブラシ ・・・・・・・・・・	900	1	1	1	1	1	1	1	1			
5	31207-KS5-901	リング ・・・・・・・・・・・・・・・・・・・・	175	2	2	2	2	2	2	2	2			
6	32410-MCL-000	ケーブル, スターターモーター ・・・・・・・・	950	1	1	1	–	–	–	–	–			
	32410-MCL-J00	・・・・・・・・・・・・・・・・・・・・・・・・	950	–	–	–	1	1	1	1	1			
7	32411-253-000	カバー, スターターモーターターミナル ・・・・	235	1	1	1	1	1	1	1	1			
8	90071-MB0-000	ナットワッシャー 6MM ・・・・・・・・・・・	115	2	2	2	2	2	2	2	2			
9	91309-425-003	Oリング 24.4X3.1(アライ) ・・・・	190	1	1	1	1	1	1	1	1			
10	91320-MB0-000	Oリング ・・・・・・・・・・・・・・・・・・・	100	1	1	1	1	1	1	1	1			
11	95801-06032-00	ボルト, フランジ 6X32 ・・・・・・・・	40	2	2	2	2	2	2	2	2			

YUMBO-UP.COM

E-12 オイルポンプ

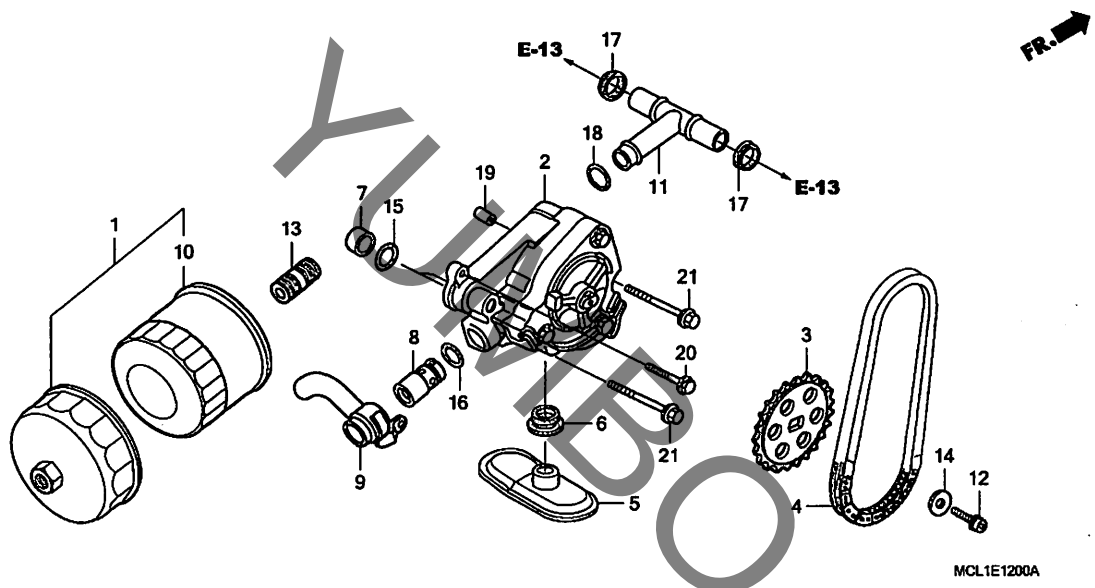

見出番号	LON	(関連見出番号) 整備項目	FRT
2	113105	ポンプASSY.,オイル ・含む:エンジン脱着	7.7
3	113111	スプロケット,オイルポンプドリブン	1.1
4	113122	チェーン,オイルポンプドライブ	1.1
5		(6)	
	1131B6	ストレーナー,オイル ・含む:エンジン脱着	7.5
8	113126	バルブ,リリーフ ・含む:エンジン脱着	7.7
10		(1)	
	113180	カートリッジ,オイルフィルター	0.2
11		(17,18)	
	1131A4	パイプ,オイルバス ・含む:エンジン脱着	7.5

見出番号	部品番号	部品名	希望小売価格	使用個数 NV400DC Y	1	2	4	5	6	7	8	適用号機 初号機	終号機	タイプ
1	15010-MW0-000	フィルターセット,オイル	1,500	(1)	(1)	(1)	(1)	(1)	(1)	–	–			
				–	–	–	–	–	–	(1)	–	----------	7220249	3J
	15010-MCE-H51		1,500	–	–	–	–	–	–	(1)	–	----------	----------	3J/A,3J/B
				–	–	–	–	–	–	(1)	–	7220250	----------	3J
				–	–	–	–	–	–	–	(1)			
2	15100-MZ8-000	ポンプASSY.,オイル	7,100	1	1	1	–	–	–	–	–			
	15100-MZ8-010		6,750	–	–	–	1	1	1	1	1			
3	15134-MR1-000	スプロケット,オイルポンプドリブン (27T)	1,270	1	1	1	1	1	1	1	1			
4	15136-MR1-003	チエン,オイルポンプドライブ (70L) (ボルグワーナー)	3,000	1	1	1	1	1	1	1	1			
5	15153-MY1-000	ストレーナー,オイル	1,330	1	1	1	1	1	1	1	1			
6	15154-425-000	ガスケット,オイルストレイナー	220	1	1	1	1	1	1	1	1			
7	15155-300-000	カラー,Oリング	160	2	2	2	2	2	2	2	2			
8	15220-MB0-010	バルブASSY.,リリーフ	1,550	1	1	1	1	1	1	1	1			
9	15240-MM9-000	パイプ,オイルリリーフ	870	1	1	1	1	1	1	1	1			
10	15410-MM9-013	カートリッジ,オイルフイルター (トウヨウロキ)	1,260	1	1	1	1	1	1	–	–			
				–	–	–	–	–	–	1	–	----------	7220249	3J
	15410-MFJ-D01		1,260	–	–	–	–	–	–	1	–	----------	----------	3J/A,3J/B
				–	–	–	–	–	–	1	–	7220250	----------	3J
				–	–	–	–	–	–	–	1			
11	15510-MY1-000	パイプCOMP.,オイル	980	1	1	1	1	1	1	1	1			
12	90009-MZ8-H00	ボルト,フランジソケット 6X14	60	1	1	1	1	1	1	1	1			
13	90019-MB0-000	ボス,オイルフイルター	390	1	1	1	1	1	1	1	1			
14	90488-MB0-000	ワッシャー 6X2.3	160	1	1	1	1	1	1	1	1			
15	91303-KF0-003	Oリング 14.8X2.4(アライ)	140	2	2	2	2	2	2	2	2			

YUMBO-JP.COM

E-12 オイルポンプ

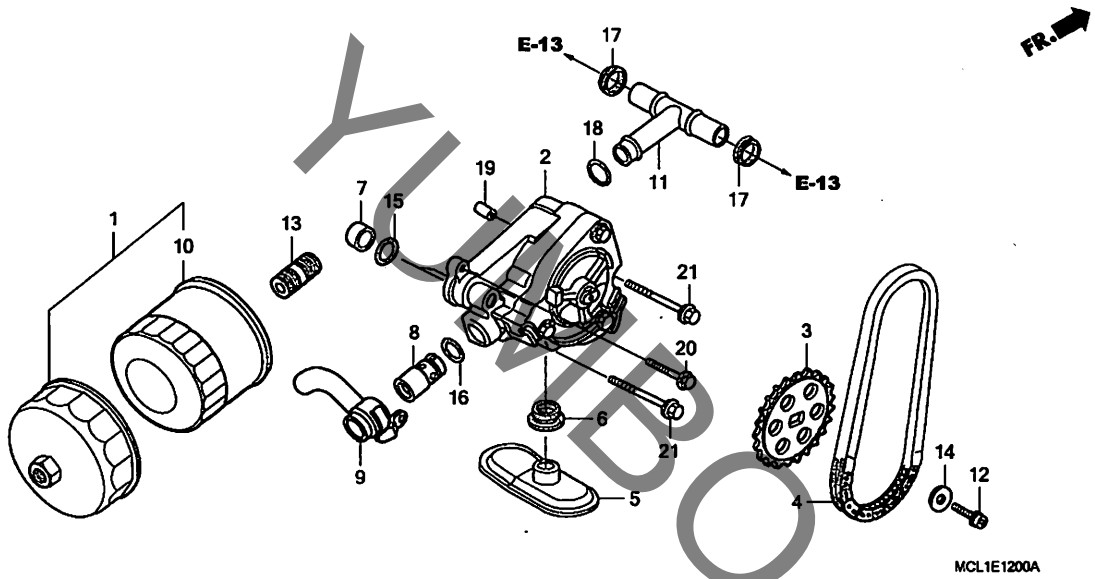

見出番号	部品番号	部品名	希望小売価格	Y	1	2	4	5	6	7	8	適用号機 初号機	適用号機 終号機	タイプ
				使用個数 NV400DC										
16	91313-MB0-003	Oﾘﾝｸﾞ 14.7X2.2(ｱﾗｲ) ････	115	1	1	1	1	1	1	1	1			
17	91315-MF5-003	ｼｰﾙ,ｵｲﾙﾊﾟｲﾌﾟ ･････････	145	2	2	2	2	2	2	2	2			
18	91319-300-000	Oﾘﾝｸﾞ 13X2.5 ･････････	270	1	1	1	1	1	1	1	1			
19	94301-08140	ﾉｯｸﾋﾟﾝ 8X14 ･････････	60	1	1	1	1	1	1	1	1			
20	95701-06028-00	ﾎﾞﾙﾄ,ﾌﾗﾝｼﾞ 6X28 ････････	40	1	1	1	1	1	1	1	1			
21	95701-06045-00	ﾎﾞﾙﾄ,ﾌﾗﾝｼﾞ 6X45 ････････	50	2	2	2	2	2	2	2	2			

YUMBO-JP.COM

E-13 クランクケース

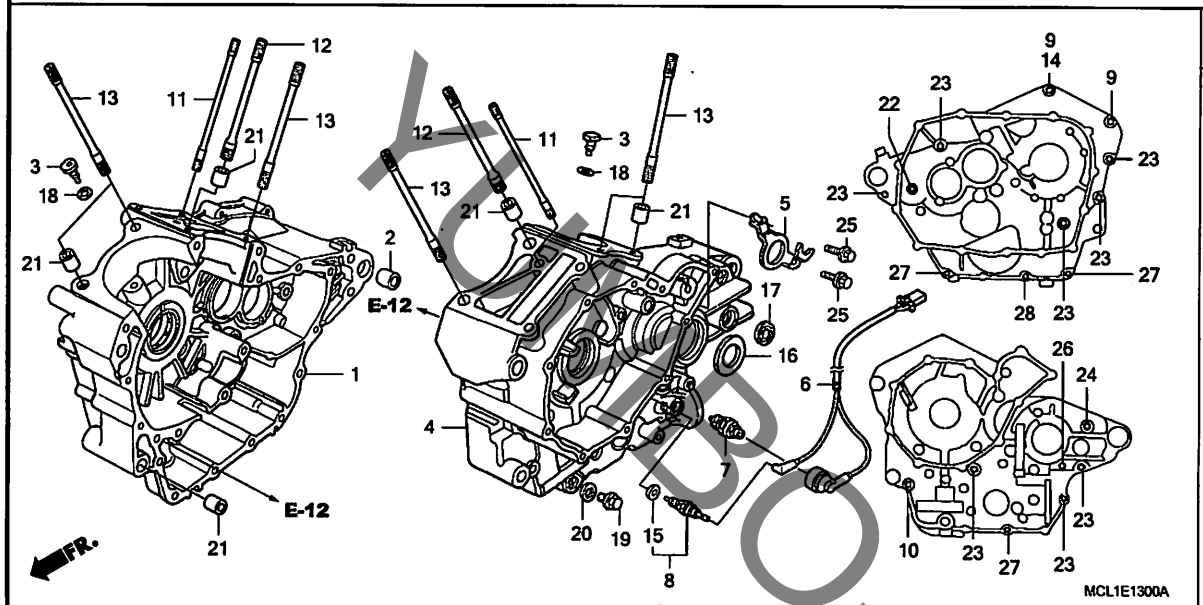

見出番号	LON	(関連見出番号) 整備項目	FRT
1	110120	クランクケース :ライト ・含む:エンジン脱着	8.2
	1101A2	クランクケース :両側 ・含む:エンジン脱着	9.4
4	110115	クランクケース :レフト ・含む:エンジン脱着	8.7
	1101A2	クランクケース :両側 ・含む:エンジン脱着	9.4
6	611142	サブハーネス,エンジン	0.5
7	615160	スイッチ,オイルプレッシャー	0.5
8	6151B8	スイッチ,ニュートラル	0.3

見出番号	部品番号	部品名	希望小売価格	使用個数 Y	1	2	NV400DC 4	5	6	7	8	適用号機 初号機	終号機	タイプ
1	04911-MBK-000	クランクケースCOMP., R. (NC25E)	49,900	1	1	1	–	–	–	–	–			
	04911-MBS-840	クランクケースセット (NC25E)	50,300	–	–	–	1	1	1	1	1			
2	11105-MM9-000	カラー 23X20	240	1	1	1	1	1	1	1	1			
3	11146-KW0-000	ジェット,オイル	760	2	2	2	2	2	2	2	2			
4	11200-MBK-000	クランクケースCOMP., L.	49,900	1	1	1	–	–	–	–	–			
	11200-MZ8-H00		49,900	–	–	–	1	1	1	1	1			
5	23531-MV1-000	プレート,オイルシールセッテイング	300	1	1	1	1	1	1	1	1			
6	32101-MCL-000	サブハーネスA	820	1	1	1	1	1	1	1	1			
7	35500-MJ4-024	スイッチASSY.,オイルプレッシャー (DENSO)	1,880	1	1	1	1	1	1	1	1			
8	35600-MAW-601	スイッチASSY.,ニュートラル (TEC)	890	1	1	1	1	1	1	1	1			
9	90002-MR1-700	ボルト,フランジ 8X140	235	2	2	2	2	2	2	2	2			
10	90008-KE9-000	ボルト,フランジ 8X70	165	1	1	1	1	1	1	1	1			
11	90011-MZ8-B40	ボルト,スタッド 8X189	290	2	2	2	2	2	2	2	2			
12	90012-MZ8-B40	ボルト,スタッド 12X177	520	2	2	2	2	2	2	2	2			
13	90013-MZ8-B40	ボルト,スタッド 10X177	430	6	6	6	6	6	6	6	6			
14	90442-MR1-770	ワッシャー,シーリング 8MM	105	1	1	1	1	1	1	1	1			
15	90443-KR0-000	ワッシャー,ニュートラルスイッチ	80	1	1	1	1	1	1	1	1			
16	91204-MG3-003	オイルシール 25X45X7(アライ)	350	1	1	1	1	1	1	1	1			
17	91204-425-003	オイルシール 12.5X25X8(アライ)	270	1	1	1	1	1	1	1	1			
18	91305-MG7-003	Oリング 5X1.7(アライ)	115	2	2	2	2	2	2	2	2			
19	92800-14000	ボルト,ドレンプラグ 14MM	100	1	1	1	1	1	1	1	1			
20	94109-14000	ワッシャー,ドレンプラグ 14MM	35	1	1	1	1	1	1	1	1			
21	94301-14200	ノックピン 14X20	70	5	5	5	5	5	5	5	5			
22	95701-08065-00	ボルト,フランジ 8X65	60	1	1	1	1	1	1	1	1			

YUMBO-UP.COM

E-13 クランクケース

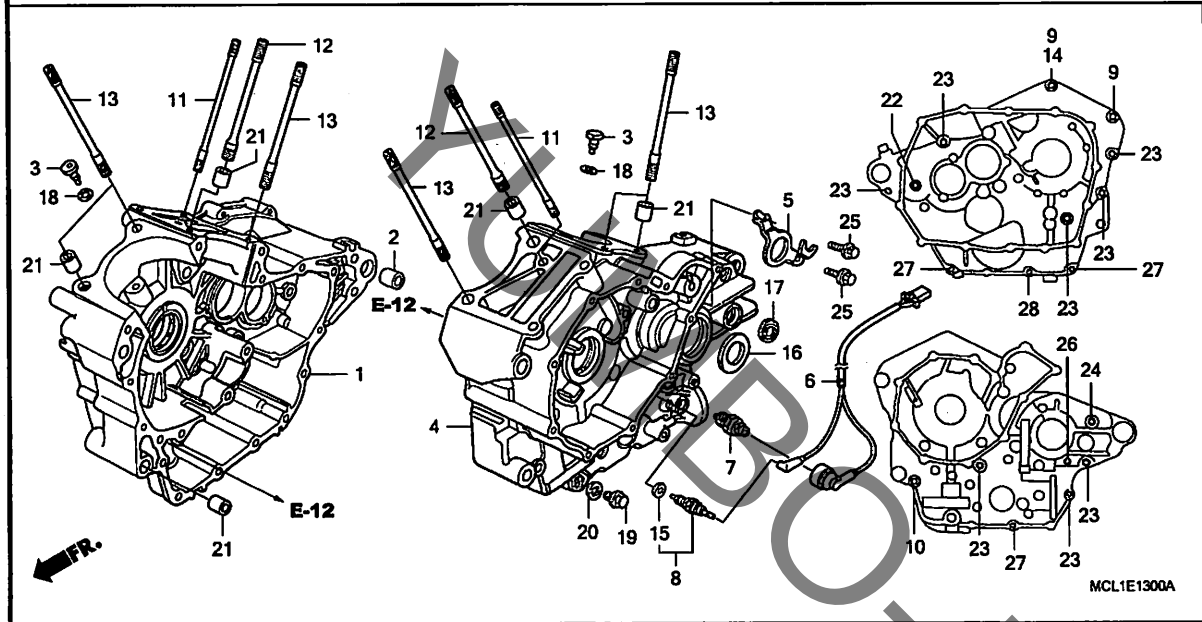

見出番号	部品番号	部品名	希望小売価格	Y	1	2	4	5	6	7	8	適用号機 初号機	終号機	タイプ
				使用個数 NV400DC										
23	95701-08080-00	ボルト, フランジ 8X80	60	8	8	8	8	8	8	8	8			
24	95701-08125-00	ボルト, フランジ 8X125	125	1	1	1	1	1	1	1	1			
25	96001-06014-00	ボルト, フランジ 6X14	40	2	2	2	2	2	2	2	2			
26	96001-06040-00	ボルト, フランジ 6X40	50	1	1	1	1	1	1	1	1			
27	96001-06050-00	ボルト, フランジ 6X50	55	3	3	3	3	3	3	3	3			
28	96001-06080-00	ボルト, フランジ 6X80	60	1	1	1	1	1	1	1	1			

KUBOTA-JP.COM

クランクシャフト / ピストン

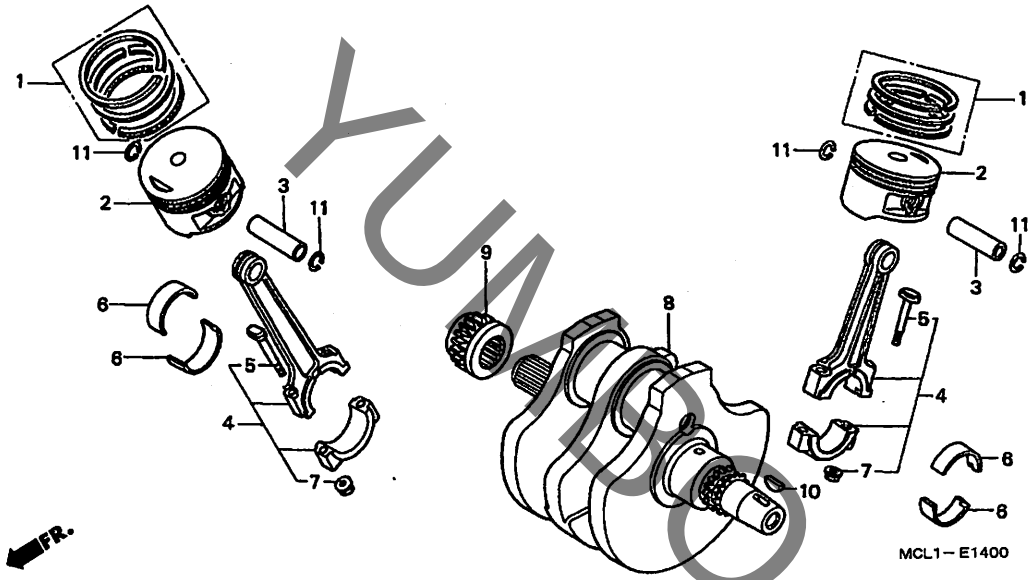

見出番号	LON	(関連見出番号) 整備項目	FRT
2		(1, 3, 11)	
	1111R4	ﾘﾝｸﾞ, ﾋﾟｽﾄﾝ/ﾋﾟｽﾄﾝ(1個分) :ﾌﾛﾝﾄｼﾘﾝﾀﾞｰ ・・・・・・・・・・・・・・・・・	3.6
	1111R5	ﾘﾝｸﾞ, ﾋﾟｽﾄﾝ/ﾋﾟｽﾄﾝ(1個分) :ﾘﾔｰｼﾘﾝﾀﾞｰ ・・・・・・・・・・・・・・・・・・ ・含む:ｴﾝｼﾞﾝ脱着	4.8
	1111K3	ﾘﾝｸﾞ, ﾋﾟｽﾄﾝ/ﾋﾟｽﾄﾝ :1台分 ・・・・・・ ・含む:ｴﾝｼﾞﾝ脱着	6.3
4		(6)	
	1101G6	ﾛｯﾄﾞ, ｺﾈｸﾃｨﾝｸﾞ(1個) :ﾌﾛﾝﾄｼﾘﾝﾀﾞｰ ・含む:ｴﾝｼﾞﾝ脱着	7.7
	1101G7	ﾛｯﾄﾞ, ｺﾈｸﾃｨﾝｸﾞ(1個) :ﾘﾔｰｼﾘﾝﾀﾞｰ ・含む:ｴﾝｼﾞﾝ脱着	7.7
	1101F1	ﾛｯﾄﾞ, ｺﾈｸﾃｨﾝｸﾞ :1台分 ・・・・・・・・・ ・含む:ｴﾝｼﾞﾝ脱着	8.0
8	1101B5	ｸﾗﾝｸｼｬﾌﾄ ・・・・・・・・・・・・・・・・・・・・・ ・含む:ｴﾝｼﾞﾝ脱着	8.1
9	1101C8	ｽﾌﾟﾛｹｯﾄ, ﾀｲﾐﾝｸﾞ ・・・・・・・・・・・・・・・	2.6

見出番号	部品番号	部品名	希望小売価格	使用個数 NV400DC Y	1	2	4	5	6	7	8	適用号機 初号機	終号機	タイプ
1	13011-MCL-305	ﾘﾝｸﾞｾｯﾄ, ﾋﾟｽﾄﾝ (STD.)(ﾘｹﾝ)	2,100	2	2	2	2	2	2	2	2			
2	13101-KW0-721	ﾋﾟｽﾄﾝ (STD.) ・・・・・・・・・・・	3,020	2	2	2	–	–	–	–	–			
	13101-MBK-830	・・・・・・・・・・・・・・・・・・・・・・・	3,260	–	–	–	2	2	2	2	2			
3	13111-422-000	ﾋﾟﾝ, ﾋﾟｽﾄﾝ ・・・・・・・・・・・・・・	1,220	2	2	2	2	2	2	2	2			
4	13210-KW0-000	ﾛｯﾄﾞ ASSY., ｺﾈｸﾃｨﾝｸﾞ ・・・・・	9,500	2	2	2	2	2	2	2	2			
5	13213-ML7-020	ﾎﾞﾙﾄ, ｺﾈｸﾃｨﾝｸﾞﾛｯﾄﾞ ・・・・・・	280	4	4	4	4	4	4	4	4			
6	13214-MM4-000	ﾍﾞｱﾘﾝｸﾞ A, ｺﾈｸﾃｨﾝｸﾞﾛｯﾄﾞ (ﾌﾞﾙｰ)	510	4	4	4	4	4	4	4	4			
	13215-MM4-000	ﾍﾞｱﾘﾝｸﾞ B, ｺﾈｸﾃｨﾝｸﾞﾛｯﾄﾞ (ﾌﾞﾗｯｸ)	510	4	4	4	4	4	4	4	4			
	13216-MM4-000	ﾍﾞｱﾘﾝｸﾞ C, ｺﾈｸﾃｨﾝｸﾞﾛｯﾄﾞ (ﾌﾞﾗｳﾝ)	510	4	4	4	4	4	4	4	4			
	13217-MM4-000	ﾍﾞｱﾘﾝｸﾞ D, ｺﾈｸﾃｨﾝｸﾞﾛｯﾄﾞ (ｸﾞﾘｰﾝ)	510	4	4	4	4	4	4	4	4			
	13218-MM4-000	ﾍﾞｱﾘﾝｸﾞ E, ｺﾈｸﾃｨﾝｸﾞﾛｯﾄﾞ (ｲｴﾛｰ)	510	4	4	4	4	4	4	4	4			
7	13215-ML7-000	ﾅｯﾄ, ｺﾈｸﾃｨﾝｸﾞﾛｯﾄﾞ ・・・・・・・	205	4	4	4	4	4	4	4	4			
8	13300-MCL-000	ｸﾗﾝｸｼｬﾌﾄCOMP. ・・・・・・・・・・・	42,800	1	1	1	1	1	1	1	1			
9	14311-MCB-610	ｽﾌﾟﾛｹｯﾄ, ｶﾑﾁｪｰﾝﾄﾞﾗｲﾌﾞ (21T)	3,210	1	1	1	1	1	1	1	1			
10	90741-413-000	ｷｰ, ｳｯﾄﾞﾗﾌﾌ 25X14 ・・・・・・・・	130	1	1	1	1	1	1	1	1			
11	94601-15000	ｸﾘｯﾌﾟ, ﾋﾟｽﾄﾝﾋﾟﾝ 15MM ・・・・	30	4	4	4	4	4	4	4	4			

YUMBO-UP.COM

トランスミッション

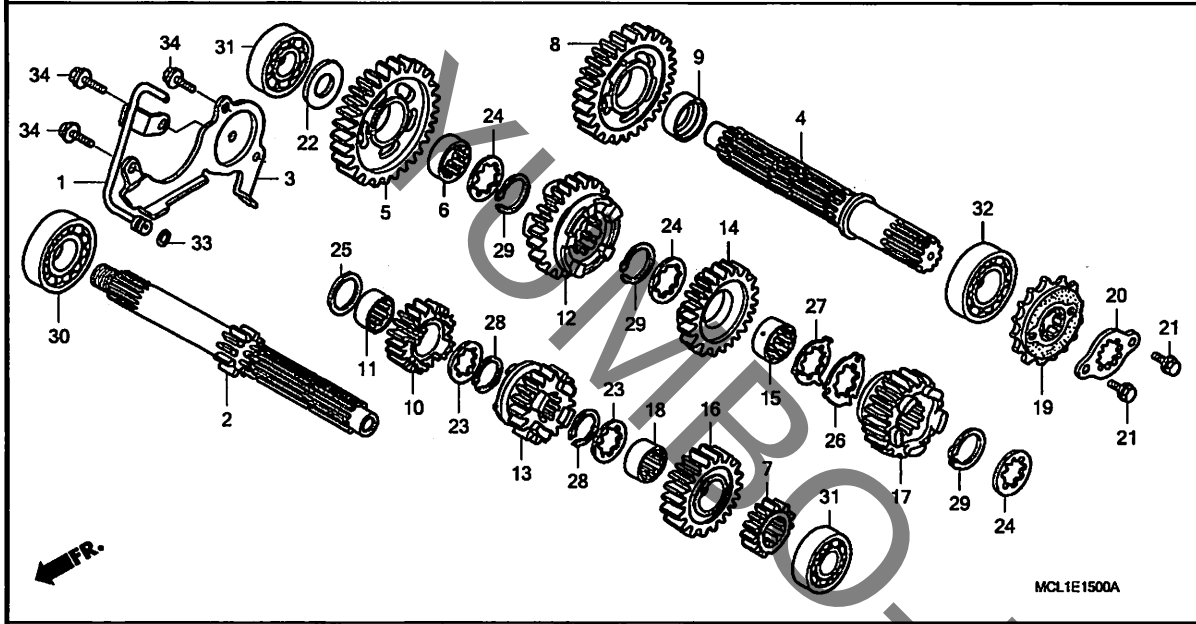

見出番号	LON	(関連見出番号) 整備項目	FRT
1	1101H9	パイプ, オイルフィード ・・・・・・・・・・・・・・・	1.1
2		(7, 10, 11, 13, 16, 18)	
	210141	メインシャフト, トランスミッション ・・・・・・・・・・・・	7.6
		・含む:エンジン脱着	
	210141A	・カウンターシャフト交換追加 ・・・・・・・・・・・・	0.2
4		(5, 6, 8, 12, 14, 15, 17)	
	210142	カウンターシャフト, トランスミッション ・・・・・・・・・・	7.6
		・含む:エンジン脱着	
	210142A	・メインシャフト交換追加 ・・・・・・・・・・・・・	0.2
19	213135	スプロケット, ドライブ ・・・・・・・・・・・・・・・	0.3
30	2101C5	ベアリング, メインシャフト :ライト ・・・・・・・・・	7.6
		・含む:エンジン脱着	
31	2101C2	ベアリング, メインシャフト :レフト ・・・・・・・・・	7.6
		・含む:エンジン脱着	
	2101C6	ベアリング, メインシャフト :両側 ・・・・・・・・	7.8
		・含む:エンジン脱着	
	2101C8	ベアリング, カウンターシャフト :ライト ・・・・・・・	7.6
		・含む:エンジン脱着	
32	2101C7	ベアリング, カウンターシャフト :レフト ・・・・・・・	7.6
		・含む:エンジン脱着	
	2101C9	ベアリング, カウンターシャフト :両側 ・・・・・・	7.8
		・含む:エンジン脱着	
	2101D4	ベアリング, メインシャフト&カウンターシャフト	
		:全数 ・・・・・・・・・・・・・・・・・・・・・・・	8.0
		・含む:エンジン脱着	

見出番号	部品番号	部品名	希望小売価格	使用個数 Y	1	2	NV400DC 4	5	6	7	8	適用号機 初号機	終号機	タイプ
1	15520-MS6-000	パイプ COMP., オイルフィード ・・・・	920	1	1	1	1	1	1	1	1			
2	23210-MBK-000	メインシャフトCOMP. (12T) ・・・・・	8,750	1	1	1	1	1	1	1	1			
3	23212-MS6-920	プレート, ベアリングセッティング ・・・	640	1	1	1	1	1	1	1	1			
4	23220-MBK-000	カウンターシャフトCOMP. ・・・・・・・・・	7,300	1	1	1	1	1	1	1	1			
5	23421-MBK-000	ギヤー, カウンターシャフトロー (38T) ・	6,400	1	1	1	1	1	1	1	1			
6	23422-MV1-000	カラー, スプライン 28X10 ・・・・・・・	670	1	1	1	1	1	1	1	1			
7	23431-MBA-000	ギヤー, メインシャフトセカンド (17T)	2,050	1	1	1	1	1	1	1	1			
8	23441-MBA-000	ギヤー, カウンターシャフトセカンド (34T)	5,250	1	1	1	1	1	1	1	1			
9	23442-MR5-670	ブッシュ 28X31X10 ・・・・・・・・・	630	1	1	1	1	1	1	1	1			
10	23451-MBK-000	ギヤー, メインシャフトサード (20T) ・	2,210	1	1	1	1	1	1	1	1			
11	23455-MS9-750	ブッシュ 25X28X13.5 ・・・・・・・	670	1	1	1	1	1	1	1	1			
12	23461-MBK-000	ギヤー, カウンターシャフトサード (30T)	5,900	1	1	1	1	1	1	1	1			
13	23471-MBA-000	ギヤー, メインシャフトフォース (23T) ・	5,200	1	1	1	1	1	1	1	1			
14	23481-MBA-000	ギヤー, カウンターシャフトフォース (27T)	4,860	1	1	1	1	1	1	1	1			
15	23482-MR7-000	カラー, スプライン 28X13.5 ・・・・・	890	1	1	1	1	1	1	1	1			
16	23491-MBK-000	ギヤー, メインシャフトフィフス (24T) ・	4,410	1	1	1	1	1	1	1	1			
17	23501-MBK-000	ギヤー, カウンターシャフトフィフス (25T)	5,550	1	1	1	1	1	1	1	1			
18	23512-MR7-000	カラー, スプライン 25X16 ・・・・・・・	880	1	1	1	1	1	1	1	1			
19	23801-MCL-000	スプロケット, ドライブ (16T) ・・・	2,500	1	1	1	–	–	–	–	–			
	23801-MCL-J00	スプロケット, ドライブ (17T) ・・・	2,700	–	–	–	1	1	1	1	1			
20	23811-MN8-000	プレート, フィキシング ・・・・・・・・・・	370	1	1	1	1	1	1	1	1			
21	90118-958-003	ボルト, フランジ 6X12 ・・・・・・・・	170	2	2	2	2	2	2	2	2			
22	90404-KK0-000	ワッシャー 20X37X2 ・・・・・・・・・・	150	1	1	1	1	1	1	1	1			
23	90451-KY2-000	ワッシャー, スプライン 25X31X1.5 ・	155	2	2	2	2	2	2	2	2			
24	90452-MR7-000	ワッシャー, スプライン 28X34X1.5 ・	160	3	3	3	3	3	3	3	3			

KUMBOJP.COM

E-15 トランスミッション

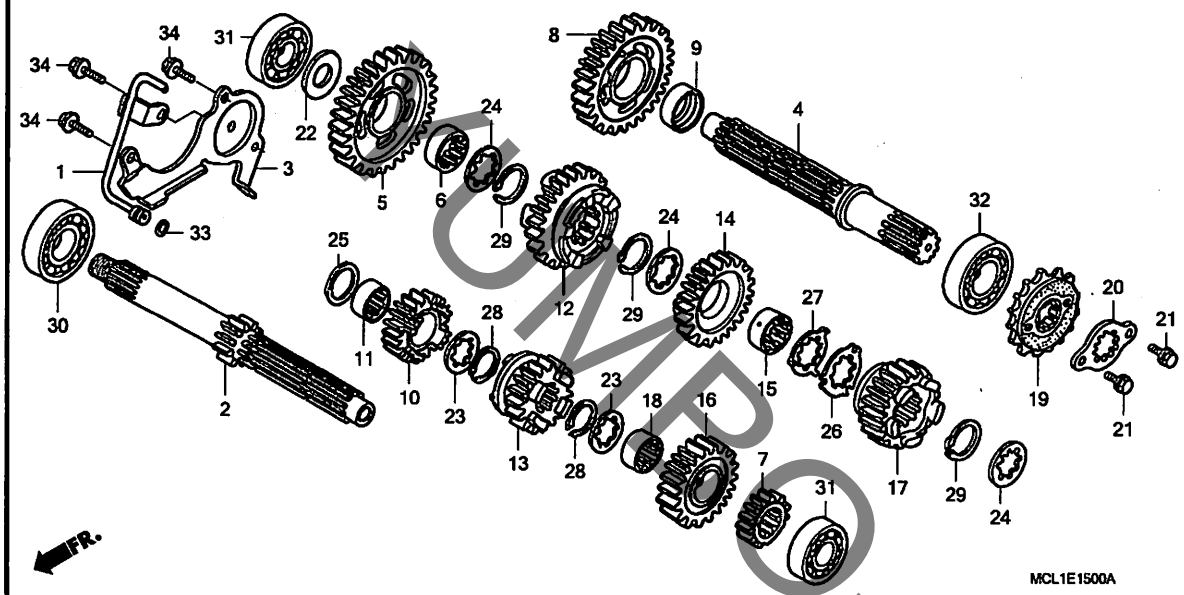

見出番号	部品番号	部品名	希望小売価格	使用個数 NV400DC Y	1	2	4	5	6	7	8	適用号機 初号機	終号機	タイプ
25	90456-MA6-000	ワッシャー, スラスト 25MM	160	1	1	1	1	1	1	1	1			
26	90463-MR7-000	ワッシャー, スプライン 28MM	310	1	1	1	1	1	1	1	1			
27	90464-MR7-000	ワッシャー, ロック 28MM	310	1	1	1	1	1	1	1	1			
28	90601-107-000	サークリップ 25MM	145	2	2	2	2	2	2	2	2			
29	90603-MN4-000	サークリップ 28MM	140	3	3	3	3	3	3	3	3			
30	91001-MN8-911	ベアリング, ラジアルボール 63/22 (フジコシ)	780	1	1	1	1	1	1	1	1			
31	91003-MG2-792	ベアリング, ラジアルボール 6204U (コウヨウ)	720	2	2	2	2	2	2	2	2			
32	91014-969-003	ベアリング, ラジアルボール 5205 (NTN)	2,200	1	1	1	1	1	1	1	1			
33	91318-ME5-003	Oリング 5.6X1.9 (アライ)	150	1	1	1	1	1	1	1	1			
34	95701-06016-00	ボルト, フランジ 6X16	35	3	3	3	3	3	3	3	3			

UMBOUP.COM

E-16 ギヤーシフトドラム

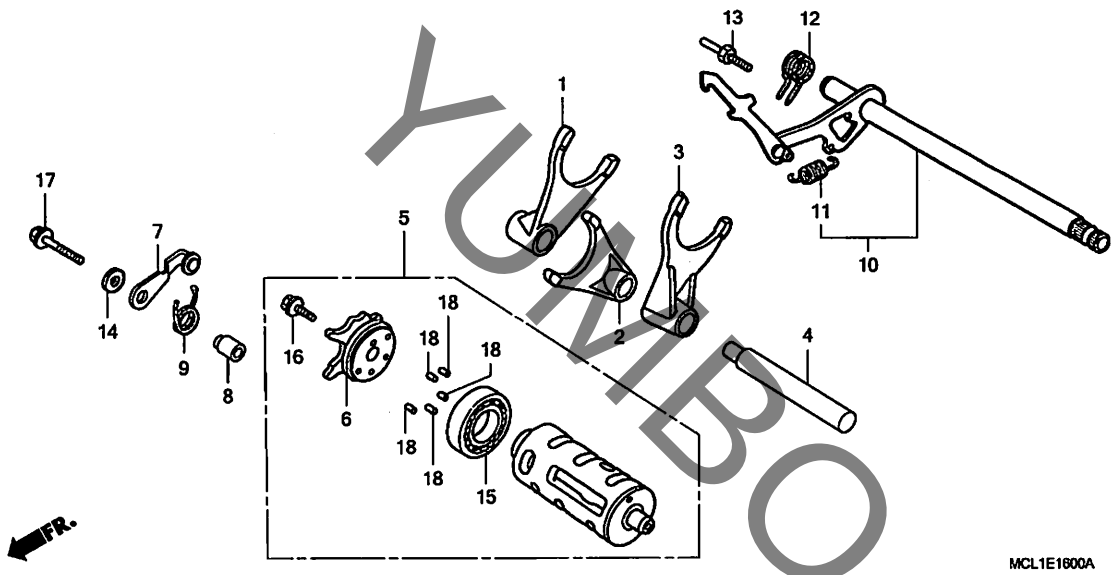

見出番号	LON	(関連見出番号) 整備項目	FRT
1		(2, 3, 4)	
	210112	フォーク, ギヤーシフト	7.5
		・含む:エンジン脱着	
		・作業条件:2個以上でも同一時間	
5	2101A9	ドラム, ギヤーシフト	7.6
		・含む:エンジン脱着	
6		(18)	
	2101B0	カム, シフトドラム	1.1
7		(9)	
	210125	ストッパー/スプリング, シフトドラム	1.1
10	210127	アーム, ギヤーシフト	1.2
12	210120	スプリング, シフトリターン	0.8

見出番号	部品番号	部品名	希望小売価格	使用個数 Y	1	2	NV400DC 4	5	6	7	8	適用号機 初号機	終号機	タイプ
1	24211-MBA-000	フォーク, R. ギヤーシフト	3,260	1	1	1	1	1	1	1	1			
2	24212-MBA-000	フォーク, センターギヤーシフト	3,260	1	1	1	1	1	1	1	1			
3	24213-MBA-000	フォーク, L. ギヤーシフト	3,260	1	1	1	1	1	1	1	1			
4	24241-MV1-000	シャフト, ギヤーシフトフォークガイド	700	1	1	1	1	1	1	1	1			
5	24300-MV1-010	ドラムCOMP., ギヤーシフト	8,400	1	1	1	1	1	1	1	1			
6	24301-MM9-300	プレートCOMP., カム	1,220	1	1	1	1	1	1	1	1			
7	24430-MF5-000	ストッパーCOMP., ギヤーシフトドラム	710	1	1	1	1	1	1	1	1			
8	24432-413-000	カラー, ギヤーシフトドラムストッパー	310	1	1	1	1	1	1	1	1			
9	24435-MM9-000	スプリング, シフトドラムストッパー	165	1	1	1	1	1	1	1	1			
10	24610-MZ8-H00	アームCOMP., ギヤーシフト	3,210	1	1	1	1	1	1	1	1			
11	24641-216-000	スプリング, ギヤーシフトアーム	145	1	1	1	1	1	1	1	1			
12	24651-MB0-000	スプリング, ギヤーシフトリターン	360	1	1	1	1	–	–	–	–			
	24651-MB0-010		340	–	–	–	–	1	1	1	1			
13	24652-259-000	ピン, シフトリターンスプリング	260	1	1	1	1	1	1	1	1			
14	90488-MB0-000	ワッシャー 6X2.3	160	1	1	1	1	1	1	1	1			
15	91008-374-003	ベアリング, ボール 16005 (NTN)	700	1	1	1	1	1	1	1	1			
16	95701-06018-00	ボルト, フランジ 6X18	35	1	1	1	1	1	1	1	1			
17	95801-06028-00	ボルト, フランジ 6X28	40	1	1	1	1	1	1	1	1			
18	96220-40118	ローラー 4X11.8	15	5	5	5	5	5	5	5	5			

YUMBO-JP.COM

E-17 ウォーターパイプ

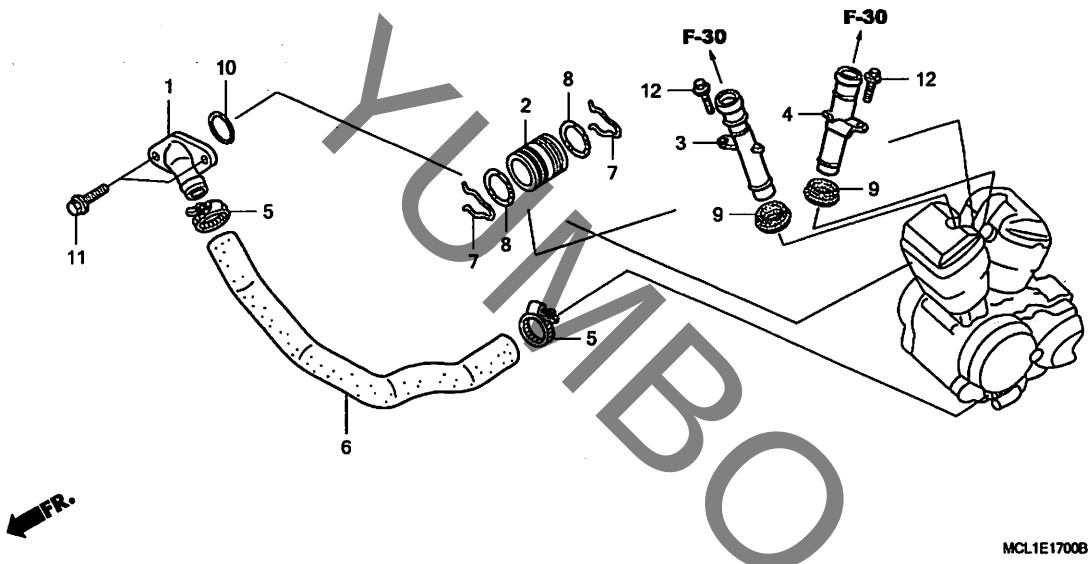

見出番号	LON	(関連見出番号) 整備項目	FRT
1	1111R8	ジョイント,ウォーターホース ・・・・・・・・・・・・・・	0.6
3		(9)	
	1141F4	パイプ,ウォーターアウトレット :フロント ・・・・・・	1.4
	1141H4	パイプ,ウォーターアウトレット :両側 ・・・・・・	1.5
4		(9)	
	1141F5	パイプ,ウォーターアウトレット :リヤー ・・・・・・・	1.4
	1141H4	パイプ,ウォーターアウトレット :両側 ・・・・・・	1.5
6	1141F6	ホース,メインウォーター ・・・・・・・・・・・・・・・・・	0.6
8	1141F7	Oリング,ウォータージョイント ・・・・・・・・・・・・	0.4
		・作業条件:2個でも同一時間	

見出番号	部品番号	部品名	希望小売価格	Y	1	2	4	5	6	7	8	適用号機 初号機	終号機	タイプ
				使用個数 NV400DC										
1	19503-MAV-750	ジョイント,ウオーターホース ・・・・・・・・	1,050	1	1	1	1	1	1	1	1			
2	19505-MAA-A00	ジョイント,ウオーター (FR-RR) ・・・	890	1	1	1	–	–	–	–	–			
	19505-MEG-000	・・・・・・・・・・・・・・・・・・・・・・・・	890	–	–	–	1	1	1	1	1			
3	19511-MN8-740	パイプ,フロントアウトレットウオーター ・・	720	1	1	1	1	1	1	1	1			
4	19512-MBA-000	パイプ COMP.,リヤーアウトレットウオーター	780	1	1	1	1	1	1	1	1			
5	19516-ML7-691	クランプ,ホース 24-32MM ・・・・・・	430	2	2	2	2	2	2	2	2			
6	19520-MBA-000	ホースCOMP.,メインウオーター ・・・・・・	760	1	1	1	1	1	1	1	1			
7	90601-MAA-A00	クリップ,リング 22MM ・・・・・・・・	165	2	2	2	–	–	–	–	–			
	90601-MEG-000	・・・・・・・・・・・・・・・・・・・・・・・・	165	–	–	–	2	2	2	2	2			
8	91310-MB0-003	Oリング 21.5X2 ・・・・・・・・・・・	165	2	2	2	2	2	2	2	2			
9	91315-MN8-000	シール,ウオーターパイプ 16MM ・・・・	145	2	2	2	2	2	2	2	2			
10	91356-169-003	Oリング ・・・・・・・・・・・・・・・・・・	150	1	1	1	1	1	1	1	1			
11	95701-06020-00	ボルト,フランジ 6X20 ・・・・・・・・	35	2	2	2	2	2	2	2	2			
12	96001-06012-00	ボルト,フランジ 6X12 ・・・・・・・・	40	2	2	2	2	2	2	2	2			

YUMBO-UP.COM

E-18 キャブレター ASSY. (DCY-DC2)

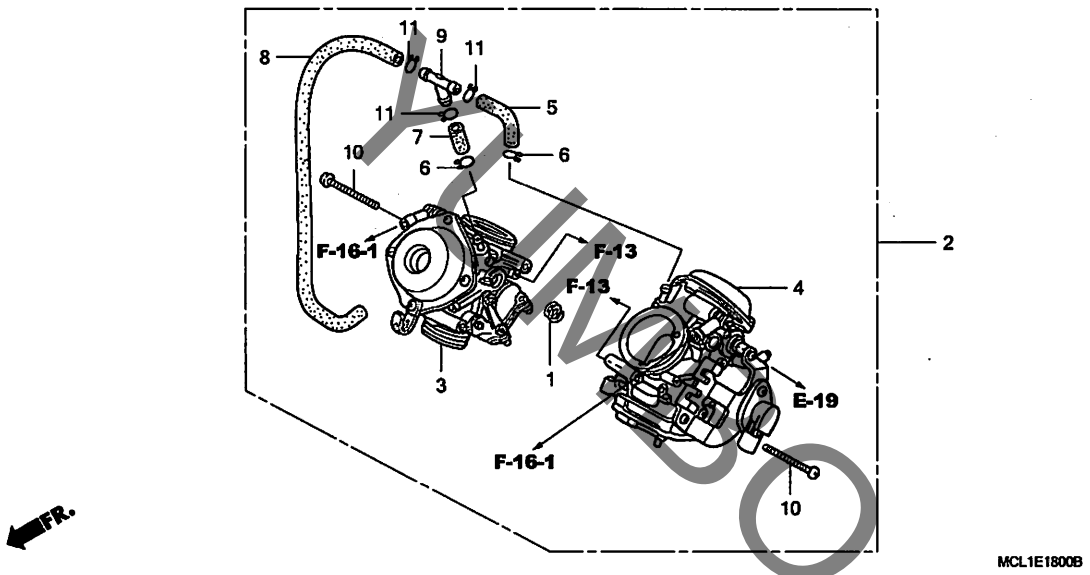

見出番号	LON	(関連見出番号) 整備項目	FRT
2	3111B5	キャブレターアッセンブリー	1.2
3	3111G1	キャブレター :フロント	1.5
	3111M7	キャブレター :両側	1.5
4	3111G2	キャブレター :リヤー	1.5
	3111M7	キャブレター :両側	1.5

見出番号	部品番号	部品名	希望小売価格	使用個数 Y	1	2	NV400DC 4	5	6	7	8	適用号機 初号機	終号機	タイプ
1	16053-MG7-601	スプリング	265	1	1	1	–	–	–	–	–			
2	16100-MCL-003	キャブレターASSY. (VDD1A A)	62,400	1	1	1	–	–	–	–	–			
3	16101-MCL-003	キャブレターASSY., フロント	32,100	1	1	1	–	–	–	–	–			
4	16102-MCL-003	キャブレターASSY., リヤー	32,100	1	1	1	–	–	–	–	–			
5	16143-MF5-671	チューブ	285	1	1	1	–	–	–	–	–			
6	16163-KM4-004	クリップ, チューブ	100	2	2	2	–	–	–	–	–			
7	16198-MF5-671	チューブ	285	1	1	1	–	–	–	–	–			
8	16199-MAV-000	チューブ	310	1	1	1	–	–	–	–	–			
9	17195-MN5-000	Tジョイント	430	1	1	1	–	–	–	–	–			
10	93500-05040-1H	スクリュー, パン 5X40	30	2	2	2	–	–	–	–	–			
11	95002-02109	クリップ, チューブ (B10)	35	3	3	3	–	–	–	–	–			

MINEBO-JP.COM

E-18-1 キャブレターASSY. (DC4-DC8)

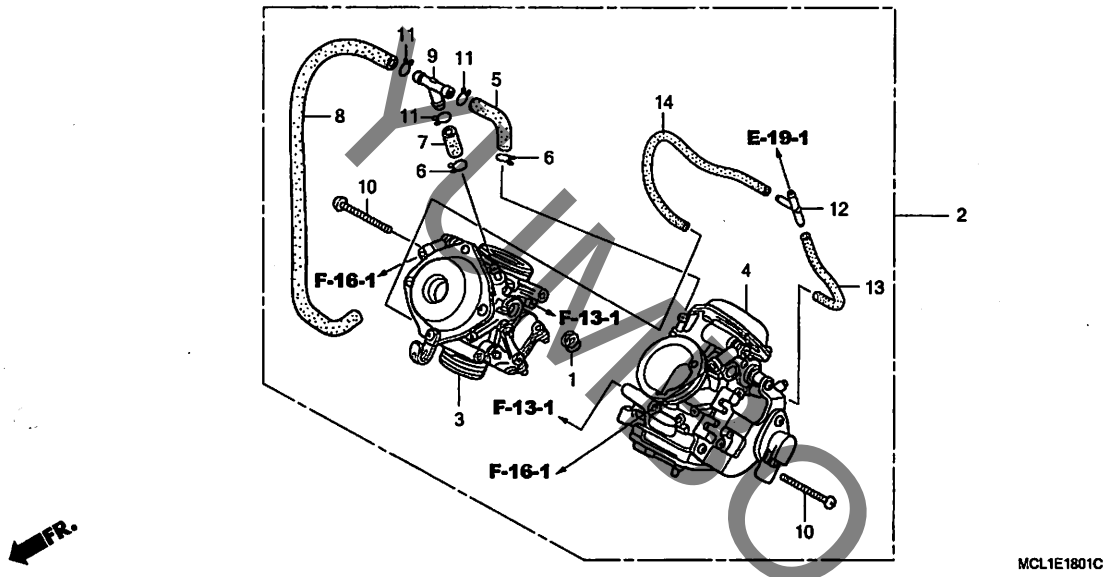

見出番号	LON	(関連見出番号) 整備項目	FRT
2	3111B5	ｷｬﾌﾞﾚﾀｰｱｯｾﾝﾌﾞﾘｰ ･････････････	1.2
3	3111G1	ｷｬﾌﾞﾚﾀｰ :ﾌﾛﾝﾄ ･････････････	1.5
	3111M7	ｷｬﾌﾞﾚﾀｰ :両側 ･････････････	1.5
4	3111G2	ｷｬﾌﾞﾚﾀｰ :ﾘﾔｰ ･････････････	1.5
	3111M7	ｷｬﾌﾞﾚﾀｰ :両側 ･････････････	1.5

見出番号	部品番号	部品名	希望小売価格	使用個数 Y	1	2	NV400DC 4	5	6	7	8	適用号機 初号機	終号機	タイプ
1	16053-MG7-601	ｽﾌﾟﾘﾝｸﾞ ･････････････	265	-	-	-	1	1	1	1	1			
2	16100-MCL-J01	ｷｬﾌﾞﾚﾀｰASSY. (VDD1B A) ･	62,400	-	-	-	1	1	1	1	1			
3	16101-MCL-J01	ｷｬﾌﾞﾚﾀｰASSY.,ﾌﾛﾝﾄ ･････	32,100	-	-	-	1	1	1	1	1			
4	16102-MCL-J01	ｷｬﾌﾞﾚﾀｰASSY.,ﾘﾔｰ ･････	32,100	-	-	-	1	1	1	1	1			
5	16143-MF5-671	ﾁｭｰﾌﾞ ･････････････	285	-	-	-	1	1	1	1	1			
6	16163-KM4-004	ｸﾘｯﾌﾟ,ﾁｭｰﾌﾞ ･････････	100	-	-	-	2	2	2	2	2			
7	16198-MF5-671	ﾁｭｰﾌﾞ ･････････････	285	-	-	-	1	1	1	1	1			
8	16199-MAV-000	ﾁｭｰﾌﾞ ･････････････	310	-	-	-	1	1	1	1	1			
9	17195-MN5-000	Tｼﾞｮｲﾝﾄ ･････････････	430	-	-	-	1	1	1	1	1			
10	93500-05040-1H	ｽｸﾘｭｰ,ﾊﾞﾝ 5X40 ･････････	30	-	-	-	2	2	2	2	2			
11	95002-02109	ｸﾘｯﾌﾟ,ﾁｭｰﾌﾞ (B10) ･････	35	-	-	-	3	3	3	3	3			
12	17201-MG9-000	ｼﾞｮｲﾝﾄA,ﾊﾞｷｭｰﾑﾁｭｰﾌﾞ ････	600	-	-	-	1	1	1	1	1			
13	95005-35130-20	ﾁｭｰﾌﾞ, 3.5X130 (95005-35001-20M)	60	-	-	-	1	1	1	1	1			
14	95005-35280-20	ﾁｭｰﾌﾞ, 3.5X280 (95005-35001-20M)	110	-	-	-	1	1	1	1	1			

YAMAHA-UP.COM

E-18-2 キャブレター構成部品

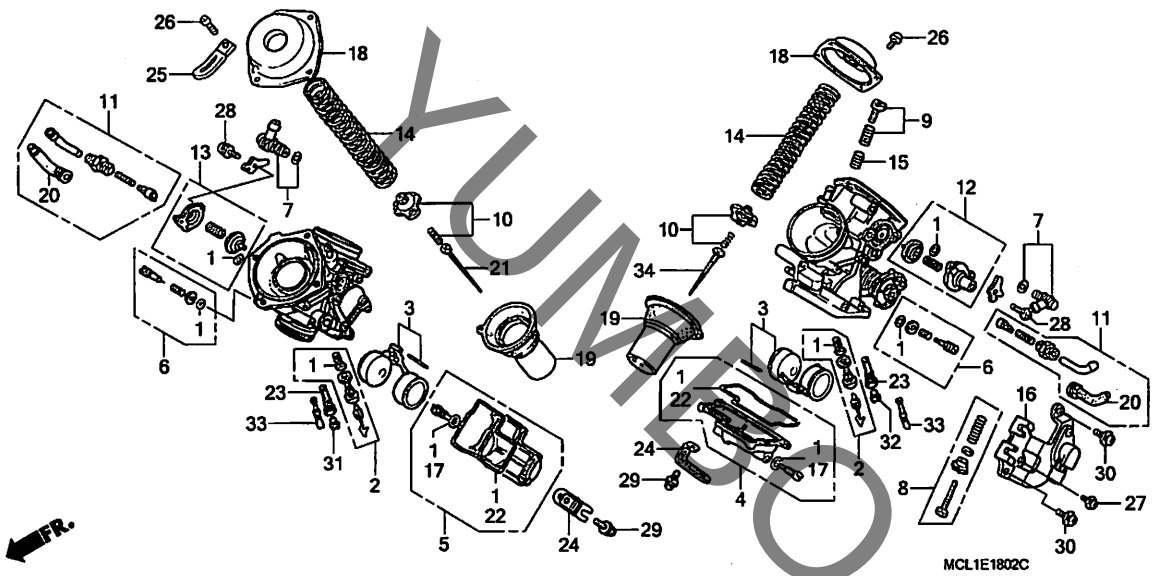

見出番号	LON	(関連見出番号) 整備項目	FRT
2		(3)	
	3111L5	フロート/フロートバルブ :フロント	1.4
	3111L6	フロート/フロートバルブ :リヤー	1.4
	3111L7	フロート/フロートバルブ :1台分	1.6
4	3111L3	チャンバー,フロート :リヤー	1.2
5	3111L2	チャンバー,フロート :フロント	1.2
	3111L4	チャンバー,フロート :1台分	1.3
11	3111G3	バルブ,スターター :フロント	0.4
	3111G4	バルブ,スターター :リヤー	0.3
	3111J7	バルブ,スターター :1台分	0.6
12	3111H8	バルブ,エアーカット :リヤー	0.3
13	3111H7	バルブ,エアーカット :フロント	0.9
	3111J8	バルブ,エアーカット :1台分	1.0
19	3111H0	ピストン,バキューム :フロント	1.1
	3111H1	ピストン,バキューム :リヤー	1.1
	3111J6	ピストン,バキューム :1台分	1.3
21	3111G6	ニードル,ジェット :フロント	1.1
	3111G7	ニードル,ジェット :リヤー	1.1
	3111J9	ニードル,ジェット :1台分	1.3
31		(23, 33)	
	3111L8	ジェット,メイン :フロント	1.4
32		(23, 33)	
	3111L9	ジェット,メイン :リヤー	1.4
	3111M0	ジェット,メイン :1台分	1.6

見出番号	部品番号	部品名	希望小売価格	使用個数 Y	1	2	4	5	6	7	8	適用号機 初号機	終号機	タイプ
				NV400DC										
1	16010-MZ8-B40	ガスケットセット	1,990	2	2	2	2	2	2	2	2			
2	16011-MZ8-B40	バルブセット,フロート	1,990	2	2	2	2	2	2	2	2			
3	16013-MAH-000	フロートセット	1,770	2	2	2	2	2	2	2	2			
4	16015-MAH-750	チャンバーセット,フロート	6,100	1	1	1	1	1	1	1	1			
5	16015-MZ8-B40	チャンバーセット,フロート	5,900	1	1	1	1	1	1	1	1			
6	16016-MZ8-A70	スクリューセット	890	2	2	2	2	2	2	2	2			
7	16026-MR1-004	ジョイントセット	1,390	2	2	2	2	2	2	2	2			
8	16028-MAH-000	スクリューセット	1,660	1	1	1	1	1	1	1	1			
9	16029-MN4-003	スクリューセット	730	1	1	1	1	1	1	1	1			
10	16037-ME5-671	プレートセット,バルブ	890	2	2	2	2	2	2	2	2			
11	16046-MAV-000	バルブセット,スターター	2,160	2	2	2	2	2	2	2	2			
12	16048-MCL-003	バルブセット,エアーカット	4,360	1	1	1	1	1	1	1	1			
13	16048-MR1-004	バルブセット,エアーカット	5,150	1	1	1	1	1	1	1	1			
14	16050-MCL-003	スプリング,コンプレッションコイル	580	2	2	2	–	–	–	–	–			
	16050-MBK-831		580	–	–	–	2	2	2	2	2			
15	16052-ME9-672	スプリング	195	1	1	1	1	1	1	1	1			
16	16060-MCL-003	センサーセット	8,300	1	1	1	1	1	1	1	1			
17	16076-ND5-004	Oリング 1.3X4.3	100	2	2	2	2	2	2	2	2			
18	16107-MM9-621	トップ	2,420	2	2	2	2	2	2	2	2			
19	16112-MCL-003	ピストンCOMP.,バキューム	6,200	2	2	2	–	–	–	–	–			
	16112-MCL-J01		6,200	–	–	–	2	2	2	2	2			
20	16118-GB4-003	キャップ,ケーブルシーリング	400	2	2	2	2	2	2	2	2			
21	16131-MCL-003	ニードルCOMP.,ジェット	1,110	1	1	1	–	–	–	–	–			
	16131-MBK-831		1,050	–	–	–	1	1	1	1	1			
22	16163-MAH-750	ガスケット,フロートチャンバー	1,090	2	2	2	2	2	2	2	2			

YUMBO-JP.COM

E-18-2 キャブレター構成部品

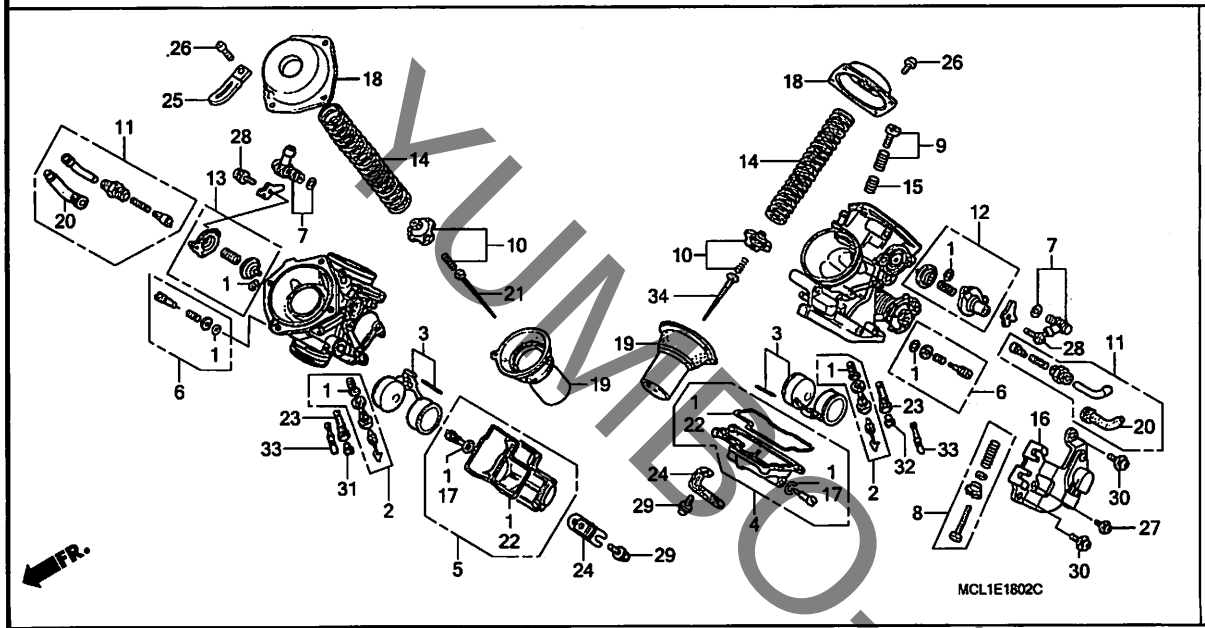

見出番号	部品番号	部品名	希望小売価格	Y	1	2	4	5	6	7	8	適用号機 初号機	適用号機 終号機	タイプ
				使用個数 NV400DC										
23	16165-MBA-600	ホルダー,ニードルジェット	1,220	2	2	2	–	–	–	–	–			
	16165-MBK-831		1,220	–	–	–	2	2	2	2	2			
24	16179-ME9-751	バインダー	370	2	2	2	2	2	2	2	2			
25	17191-MN5-740	クリップ,プレート	115	1	1	1	1	1	1	1	1			
26	93500-04010-1A	スクリュー,パン 4X10	25	8	8	8	8	8	8	8	8			
27	93892-04008-10	スクリューワッシャー 4X8	30	1	1	1	1	1	1	1	1			
28	93892-04012-10	スクリューワッシャー 4X12	30	4	4	4	4	4	4	4	4			
29	93892-04016-10	スクリューワッシャー 4X16	30	8	8	8	8	8	8	8	8			
30	93892-05012-10	スクリューワッシャー 5X12	30	2	2	2	2	2	2	2	2			
31	99101-393-0900	ジェット,メイン #90	300	1	1	1	–	–	–	–	–			
	99101-GHB-0920	ジェット,メイン #92	360	–	–	–	1	1	1	1	1			
32	99101-393-1000	ジェット,メイン #100	300	1	1	1	–	–	–	–	–			
	99101-GHB-0950	ジェット,メイン #95	360	–	–	–	1	1	1	1	1			
33	99103-MCL-0380	ジェット,スロー #38	580	2	2	2	2	2	2	2	2			
34	16131-MCL-003	ニードルCOMP.,ジェット	1,110	1	1	1	–	–	–	–	–			
	16131-MCL-J01		1,050	–	–	–	1	1	1	1	1			

KUMBO-UP.COM

E-19 エアーインジェクションコントロール バルブ (DCY-DC2)

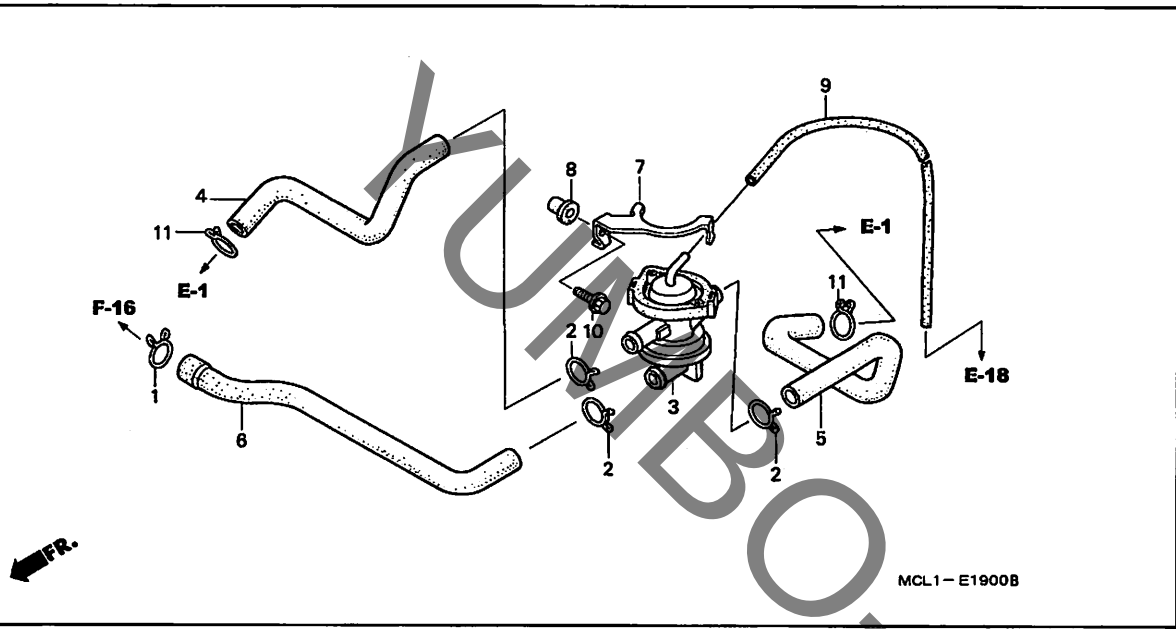

見出番号	LON	(関連見出番号) 整備項目	FRT
3	314130	ﾊﾞﾙﾌﾞ,ｾｶﾝﾀﾞﾘｰｴｱｰｺﾝﾄﾛｰﾙ ･･････	0.4

見出番号	部品番号	部品名	希望小売価格	使用個数 Y	1	2	NV400DC 4	5	6	7	8	適用号機 初号機	終号機	タイプ
1	17554-MB0-000	ｸﾘｯﾌﾟ,ﾌﾞﾘｰｻﾞｰﾁｭｰﾌﾞ ･････	145	1	1	1	–	–	–	–	–			
2	17724-102-700	ｸﾘｯﾌﾟ,ｻﾌﾞﾀﾝｸﾎｰｽ ････････	110	3	3	3	–	–	–	–	–			
3	18650-MCL-003	ﾊﾞﾙﾌﾞ ASSY.,ｴｱｰｲﾝｼﾞｪｸｼｮﾝ ｺﾝﾄﾛｰﾙ	4,970	1	1	1	–	–	–	–	–			
4	18651-MBA-000	ﾁｭｰﾌﾞ A,ｴｱｰｲﾝﾃｰｸ ････････	670	1	1	1	–	–	–	–	–			
5	18652-MBA-000	ﾁｭｰﾌﾞ B,ｴｱｰｲﾝﾃｰｸ ････････	610	1	1	1	–	–	–	–	–			
6	18653-MCL-000	ﾁｭｰﾌﾞ C,ｴｱｰｲﾝﾃｰｸ ････････	450	1	1	1	–	–	–	–	–			
7	18660-MBA-000	ｽﾃｰ,ｴｱｰｲﾝｼﾞｪｸｼｮﾝｺﾝﾄﾛｰﾙ ﾊﾞﾙﾌﾞ	280	1	1	1	–	–	–	–	–			
8	90114-KAS-900	ﾅｯﾄ,ｶｳﾝﾙｾｯﾃｲﾝｸﾞ 6MM ･････	145	1	1	1	–	–	–	–	–			
9	95005-35220-2A	ﾁｭｰﾌﾞ, 3.5X220 (95005-35001-20M)	90	1	1	1	–	–	–	–	–			
10	95701-06018-00	ﾎﾞﾙﾄ,ﾌﾗﾝｼﾞ 6X18 ････････	35	1	1	1	–	–	–	–	–			
11	17369-KB4-670	ｸﾘｯﾌﾟ,ﾌﾞﾘｰｻﾞｰﾁｭｰﾌﾞ ･････	120	2	2	2	–	–	–	–	–			

YUMBOUP.COM

E-19-1 エアーインジェクションコントロール バルブ (DC4-DC8)

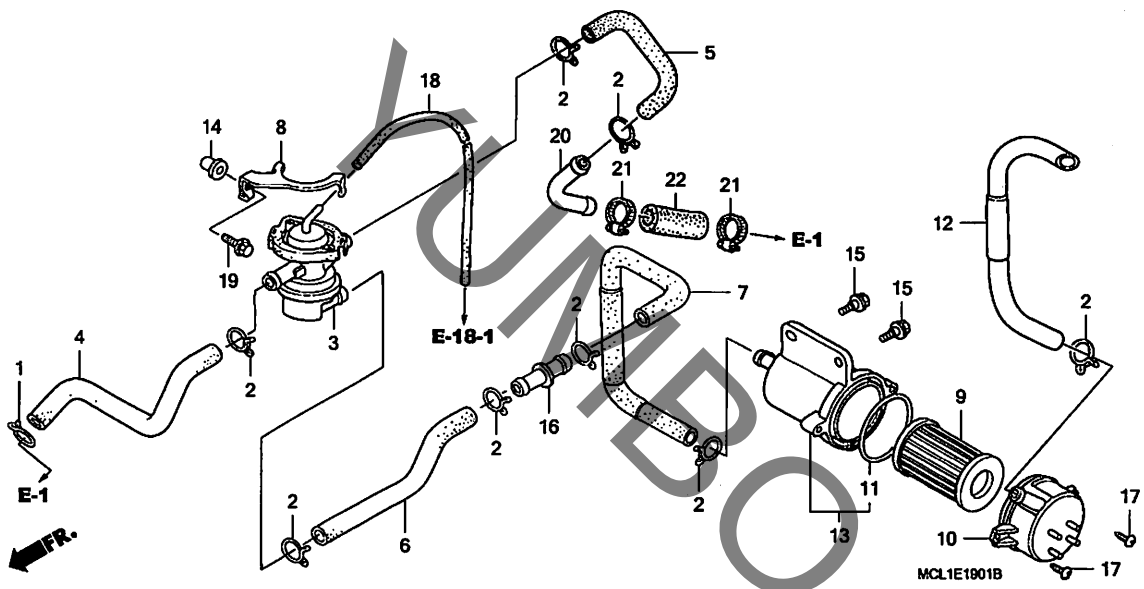

見出番号	LON	(関連見出番号) 整備項目	FRT
3	314130	ﾊﾞﾙﾌﾞ, ｾｶﾝﾀﾞﾘｰｴｱｰｺﾝﾄﾛｰﾙ ·····	0.4
9	3111C9	ﾌｨﾙﾀｰ, ｴｱｰ(AI) ·····	0.1
10	312102	ｶﾊﾞｰ, ｴｱｰｸﾘｰﾅｰｹｰｽ ·····	0.1
13	3121E8	ｹｰｽ, ｻﾌﾞｴｱｰｸﾘｰﾅｰ ·····	0.2

見出番号	部品番号	部品名	希望小売価格	使用個数 NV400DC Y	1	2	4	5	6	7	8	適用号機 初号機	終号機	タイプ
1	17369-KB4-670	ｸﾘｯﾌﾟ, ﾌﾞﾘｰｻﾞｰﾁｭｰﾌﾞ ·····	120	-	-	-	1	1	1	1	1			
2	17724-102-700	ｸﾘｯﾌﾟ, ｻﾌﾞﾀﾝｸﾎｰｽ ·····	110	-	-	-	8	8	8	8	8			
3	18650-MBK-831	ﾊﾞﾙﾌﾞ ASSY., ｴｱｰｲﾝｼﾞｪｸｼｮﾝ ｺﾝﾄﾛｰﾙ	4,970	-	-	-	1	-	-	-	-			
				-	-	-	-	1	-	-	-	-------	---------	3J
				-	-	-	-	1	-	-	-	-------	7220179	3J/A
				-	-	-	-	-	1	-	-	-------	---------	3J/A
				-	-	-	-	-	1	-	-	-------	7220179	3J
	18650-MBK-832	·····	4,970	-	-	-	-	1	-	-	-	7220180	---------	3J/A
				-	-	-	-	-	1	-	-	-------	---------	3J/B
				-	-	-	-	-	1	-	-	7220180	---------	3J
				-	-	-	-	-	-	1	1			
4	18651-MBA-000	ﾁｭｰﾌﾞA, ｴｱｰｲﾝﾃｰｸ ·····	670	-	-	-	1	1	1	1	1			
5	18652-MCL-J00	ﾁｭｰﾌﾞB (AI) ·····	610	-	-	-	1	1	1	1	1			
6	18654-MBK-830	ﾁｭｰﾌﾞA (AI) ·····	710	-	-	-	1	1	1	1	1			
7	18655-MBK-830	ﾁｭｰﾌﾞB (AI) ·····	1,270	-	-	-	1	1	1	1	1			
8	18660-MBA-000	ｽﾃｰ, ｴｱｰｲﾝｼﾞｪｸｼｮﾝｺﾝﾄﾛｰﾙ ﾊﾞﾙﾌﾞ	280	-	-	-	1	1	1	1	1			
9	18805-141-J20	ｴﾚﾒﾝﾄ, ｴｱｰｸﾘｰﾅｰ (AI) ····	720	-	-	-	1	1	1	1	1			
10	18807-141-J20	ｶﾊﾞｰ, ｴｱｰｸﾘｰﾅｰ (AI) ·····	490	-	-	-	1	1	1	1	1			
11	18812-141-J20	ｼｰﾙ, ｴｱｰｸﾘｰﾅｰｶﾊﾞｰ (AI) ··	190	-	-	-	1	1	1	1	1			
12	18814-MCL-J00	ﾀﾞｸﾄ, ｴｱｰｸﾘｰﾅｰ (AI) ·····	1,020	-	-	-	1	1	1	1	1			
13	18825-MBK-830	ｹｰｽｻﾌﾞ ASSY., ｴｱｰｸﾘｰﾅｰ (AI)	1,390	-	-	-	1	1	1	1	1			
14	90114-KAS-900	ﾅｯﾄ, ｶｳﾙｾｯﾃｲﾝｸﾞ 6MM ·····	145	-	-	-	1	1	1	1	1			
15	90118-MCJ-000	ﾎﾞﾙﾄ, ﾌﾗﾝｼﾞ 6MM ·····	155	-	-	-	2	2	2	2	2			
16	91463-MAL-600	ｼﾞｮｲﾝﾄ, ﾁｭｰﾌﾞ (14.5) ····	195	-	-	-	1	1	1	1	1			

YUMBO-UP.COM

E-19-1 エアーインジェクションコントロール バルブ (DC4-DC8)

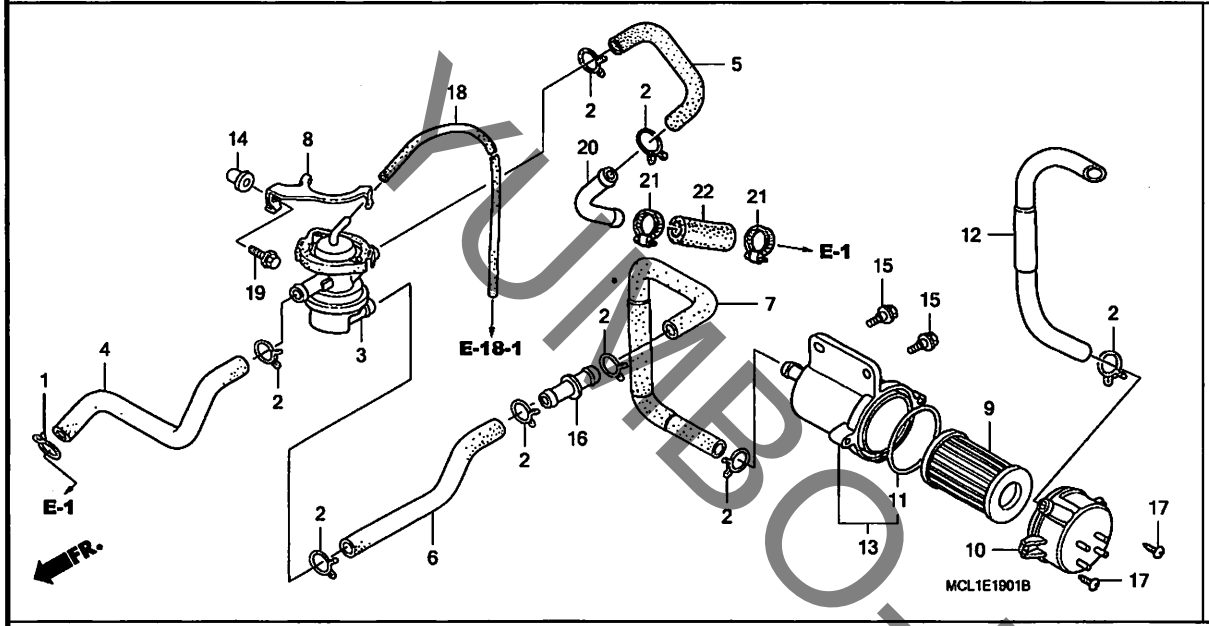

見出番号	部品番号	部品名	希望小売価格	Y	1	2	4	5	6	7	8	適用号機 初号機	終号機	タイプ
				使用個数 NV400DC										
17	93903-25420	ｽｸﾘｭｰ,ﾀｯﾋﾟﾝｸﾞ 5X20 ·····	25	-	-	-	2	2	2	2	2			
18	95005-35085-2A	ﾁｭｰﾌﾞ, 3.5X85 (95005-35001-20M)	50	-	-	-	1	1	1	1	1			
19	95701-06018-00	ﾎﾞﾙﾄ,ﾌﾗﾝｼﾞ 6X18 ·····	35	-	-	-	1	1	1	1	1			
20	18655-MCL-J00	ﾊﾟｲﾌﾟ (AI) ·····	610	-	-	-	1	1	1	1	1			
21	19505-KS6-700	ｸﾗﾝﾌﾟA,ｳｵｰﾀｰﾎｰｽ ·····	380	-	-	-	2	2	2	2	2			
22	95005-12050-10	ﾁｭｰﾌﾞ, 12X50 (95005-12001-10M)	160	-	-	-	1	1	1	1	1			

KUMBO-JP.COM

EOP-1 ガスケットキットA

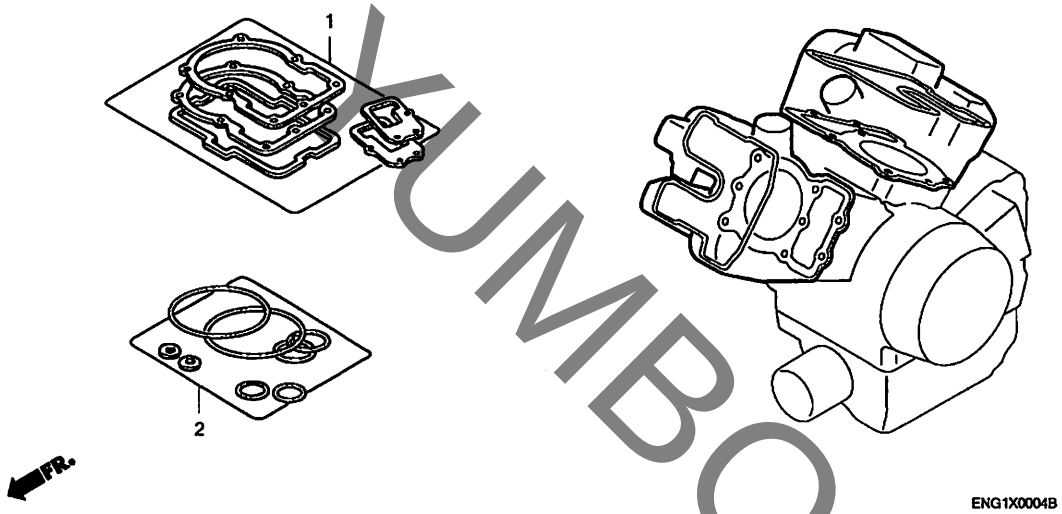

見出番号	LON	(関連見出番号) 整備項目	FRT
		未案内 ・・・・・・・・・・・・・・・・・・・・・・・・	

見出番号	部品番号	部品名	希望小売価格	Y	1	2	4	5	6	7	8	適用号機 初号機	終号機	タイプ
				使用個数 NV400DC										
1	06113-MCL-000	ガスケットシートキットA ・・・・・・・・・・ (コウセイブヒン)	8,100	1	1	1	1	1	1	1	1			
	12191-MBA-003	ガスケット, シリンダー (テイコク) ・・・	550	2	2	2	2	2	–	–	–			
				–	–	–	–	–	2	–	–	--------	--------	3J
				–	–	–	–	–	2	–	–	--------	7310166	3J/A
	12191-MEG-A21	・・・・・・・・・・・・・・・・・・・・・・・・	510	–	–	–	–	–	2	–	–	--------	--------	3J/B
				–	–	–	–	–	2	–	–	7310167	--------	3J/A
				–	–	–	–	–	–	2	2			
	12251-KW0-721	ガスケット, シリンダーヘッド (ニッポンリークレス)	1,390	2	2	2	2	2	2	2	2			
	12332-MBA-000	ガスケット, ブリーザーカバー ・・・・・	280	1	1	1	1	1	1	1	1			
	12391-MZ8-650	ガスケット, ヘッドカバー ・・・・・・・・	820	2	2	2	2	2	2	2	2			
	12395-MAT-750	ガスケットB, シリンダーヘッドカバー ・	170	2	2	2	2	2	2	2	2			
	18291-MM5-860	ガスケット, エキゾーストパイプ ・・・・	265	2	2	2	2	2	2	2	2			
	19639-KEE-630	ラバー, マウンテイング ・・・・・・・・・・	65	8	8	8	8	8	8	8	8			
	90542-MB0-000	・・・・・・・・・・・・・・・・・・・・・・・・	145	4	4	4	4	4	4	4	4			
	90543-MBA-000	・・・・・・・・・・・・・・・・・・・・・・・・	110	12	12	12	12	12	12	12	12			
2	06114-MCL-000	ワッシャーOリングキットA ・・・・・・・・・ (コウセイブヒン)	1,270	1	1	1	1	1	1	1	1			
	90441-MR1-770	ワッシャー, シーリング ・・・・・・・・・・・	95	5	5	5	5	5	5	5	5			
	90452-323-000	ワッシャー, シーリング 5MM ・・・・・・・	105	2	2	2	2	2	2	2	2			
	91310-MB0-003	Oリング 21.5X2 ・・・・・・・・・・・	165	2	2	2	2	2	2	2	2			
	91315-MN8-000	シール, ウオーターパイプ 16MM ・・・・	145	2	2	2	2	2	2	2	2			
	91356-169-003	Oリング ・・・・・・・・・・・・・・・・・・	150	1	1	1	1	1	1	1	1			

YUMBOJP.COM

EOP-2 ガスケットキットB

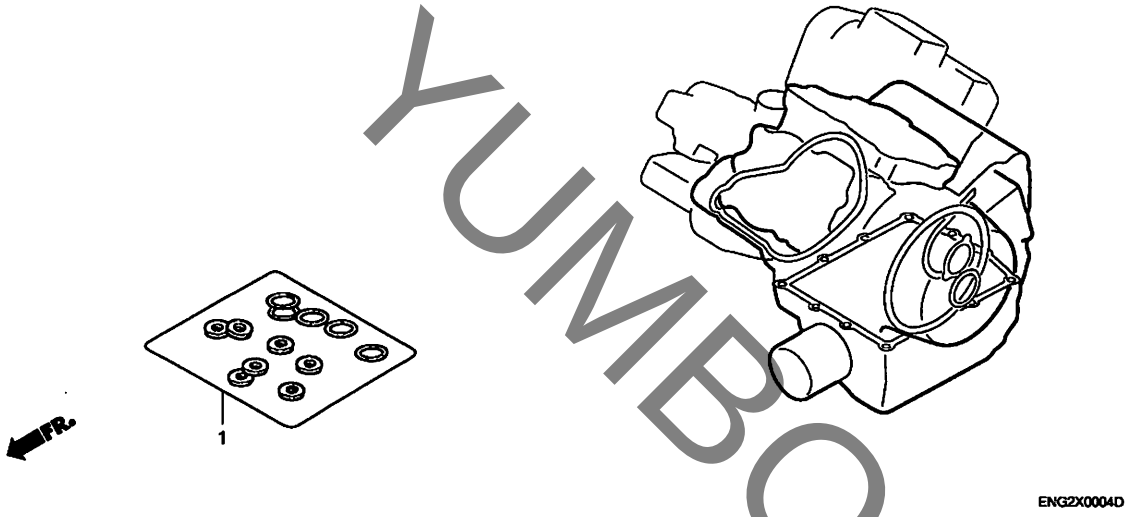

見出番号	LON	(関連見出番号) 整備項目	FRT
		未案内 ・・・・・・・・・・・・・・・・・・・・・・・・	

見出番号	部品番号	部品名	希望小売価格	Y	1	2	4	5	6	7	8	適用号機 初号機	適用号機 終号機	タイプ
				使用個数 NV400DG										
1	06116-MCL-000	ワッシャーOリング キットB (コウセイブヒン) ・・・・・・・・・	2,160	1	1	1	1	1	1	1	1			
	15154-425-000	ガスケット,オイルストレイナー ・・・・・・・	220	1	1	1	1	1	1	1	1			
	90442-MR1-770	ワッシャー,シーリング 8MM ・・・・・・・	105	1	1	1	1	1	1	1	1			
	90443-KR0-000	ワッシャー,ニュートラルスイッチ ・・・・・・・	80	1	1	1	1	1	1	1	1			
	90463-ML7-000	ワッシャー,シーリング 6.5MM ・・・・・	100	2	2	2	2	2	2	2	2			
	91301-250-000	Oリング 21.5MM ・・・・・・・・・・・	120	1	1	1	1	1	1	1	1			
	91302-MB0-013	Oリング 32.95X2.62(アライ) ・・	140	1	1	1	1	1	1	1	1			
	91303-KF0-003	Oリング 14.8X2.4(アライ) ・・・・	140	2	2	2	2	2	2	2	2			
	91305-MG7-003	Oリング 5X1.7(アライ) ・・・・・・・	115	2	2	2	2	2	2	2	2			
	91309-425-003	Oリング 24.4X3.1(アライ) ・・・・	190	1	1	1	1	1	1	1	1			
	91310-KE8-003	Oリング 21.5X2(アライ) ・・・・・・	115	1	1	1	1	1	1	1	1			
	91313-MB0-003	Oリング 14.7X2.2(アライ) ・・・・	115	1	1	1	1	1	1	1	1			
	91318-ME5-003	Oリング 5.6X1.9(アライ) ・・・・・	150	1	1	1	1	1	1	1	1			
	91319-300-000	Oリング 13X2.5 ・・・・・・・・・・・	270	1	1	1	1	1	1	1	1			
	91356-425-003	Oリング 30MM ・・・・・・・・・・・・・	190	1	1	1	1	1	1	1	1			
	94109-14000	ワッシャー,ドレンプラグ 14MM ・・・	35	1	1	1	1	1	1	1	1			

YUMBO-JP.COM

F-1 ヘッドライト

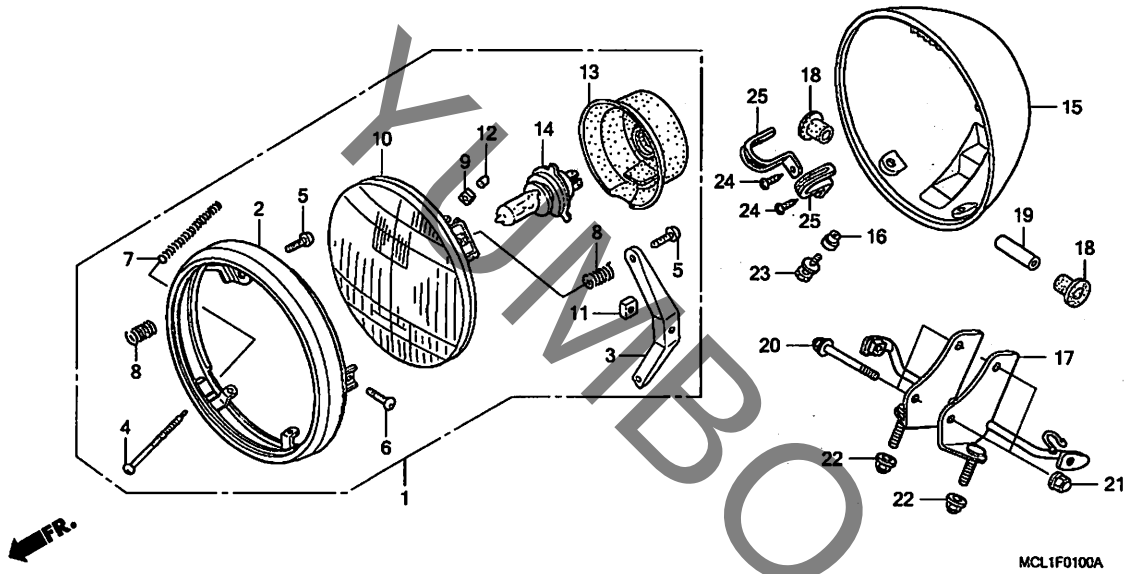

見出番号	LON	(関連見出番号) 整備項目	FRT
1	616115	ヘッドライトアッセンブリー	0.1
10		(2)	
	6161A7	ヘッドライトユニット	0.2
14	616118	バルブ, ヘッドライト	0.1
15	616103	ケース, ヘッドライト	0.2
17	6161G7	ステー, ヘッドライト	0.3

見出番号	部品番号	部品名	希望小売価格	使用個数 Y	1	2	NV400DC 4	5	6	7	8	適用号機 初号機	終号機	タイプ
1	33100-MK7-671	ヘッドライトASSY. (12V 60/55W) (スタンレー)	15,300	1	1	1	1	1	1	1	1			
2	33101-MK7-671	リム, ヘッドライト	3,310	1	1	1	1	1	1	1	1			
3	33102-MK7-671	ステー	340	1	1	1	1	1	1	1	1			
4	33103-MK7-671	スクリュー, ビームアジャスティング	130	2	2	2	2	2	2	2	2			
5	33104-MK7-671	スクリュー, スペシャル	100	2	2	2	2	2	2	2	2			
6	33106-MK7-671	スクリュー, スペシャル	100	1	1	1	1	1	1	1	1			
7	33107-MK7-671	スプリング, ビームアジャスティング	145	2	2	2	2	2	2	2	2			
8	33108-MK7-671	スプリング, セッティング	100	2	2	2	2	2	2	2	2			
9	33117-415-003	ナット, ビームアジャスティング (スタンレー)	130	2	2	2	2	2	2	2	2			
10	33120-MK7-671	ヘッドライトユニット	5,350	1	1	1	1	1	1	1	1			
11	33128-471-003	ナット, ユニットホルダー	115	1	1	1	1	1	1	1	1			
12	33136-111-671	カバー, アジャスティングスクリュー	100	2	2	2	2	2	2	2	2			
13	33180-MJ0-010	カバー, ラバー	590	1	1	1	1	1	1	1	1			
14	34901-MC7-601	バルブ, ヘッドライト (12V 60/55W) (スタンレー)	2,500	1	1	–	–	–	–	–	–			
	34901-MC7-602		2,500	–	–	1	1	1	1	1	1			
15	61301-MN0-003	ケース, ヘッドライト	5,200	1	1	1	1	1	1	1	1			
16	61304-KR3-980	カラー, ヘッドライトセッティング	195	2	2	2	2	2	2	2	2			
17	61313-MCL-000	ステー, ヘッドライト	2,320	1	1	1	1	1	1	1	1			
18	61315-MZ5-000	ラバー, ヘッドライトマウンティング	130	4	4	4	4	4	4	4	4			
19	61316-MK7-000	カラー, ヘッドライトステー	130	2	2	2	2	2	2	2	2			
20	90132-MK7-000	ボルト, キャップ 6MM	130	2	2	2	2	2	2	2	2			
21	90201-425-700	ナット, キャップ 6MM	160	2	2	2	2	2	2	2	2			

YUMBO-JP.COM

F-1 ヘッドライト

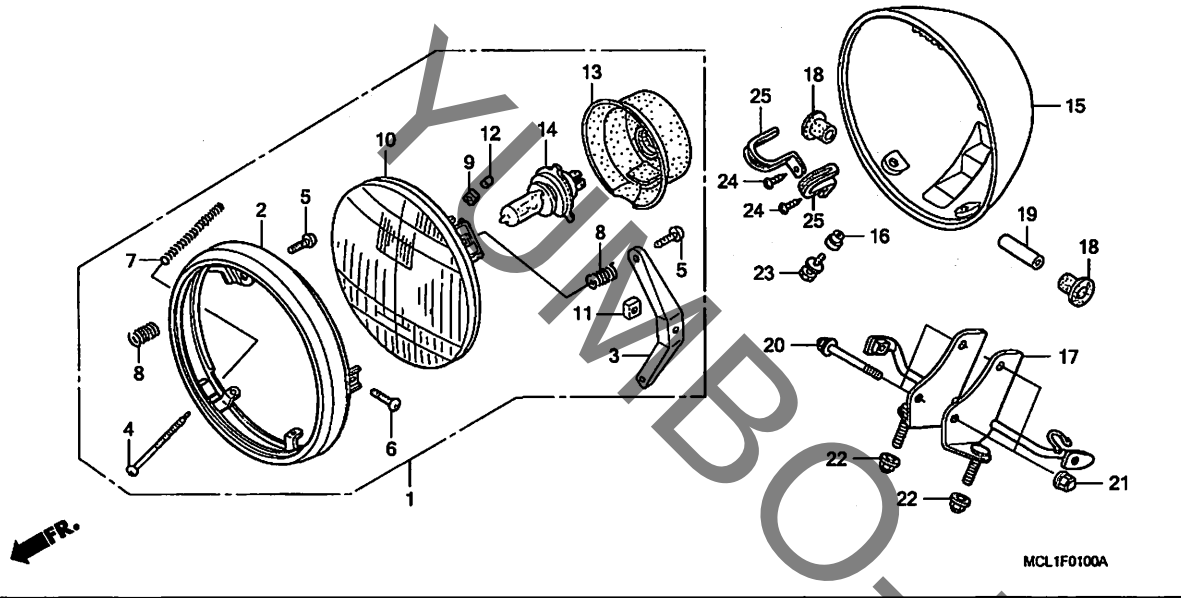

見出番号	部品番号	部品名	希望小売価格	使用個数 Y	1	2	4	5	6	7	8	適用号機 初号機	終号機	タイプ
				NV400DC										
22	90301-473-003	ナット, U 6MM	235	2	2	2	2	2	2	2	2			
23	93402-05020-00	ボルトワッシャー 5X20	35	2	2	2	2	2	2	2	2			
24	93901-34210	スクリュー, タッピング 4X10	25	2	2	2	2	2	2	2	2			
25	94591-49000	クリップ 4X90	100	2	2	2	2	2	2	2	2			

YUMBO-JP.COM

F-2 メーター

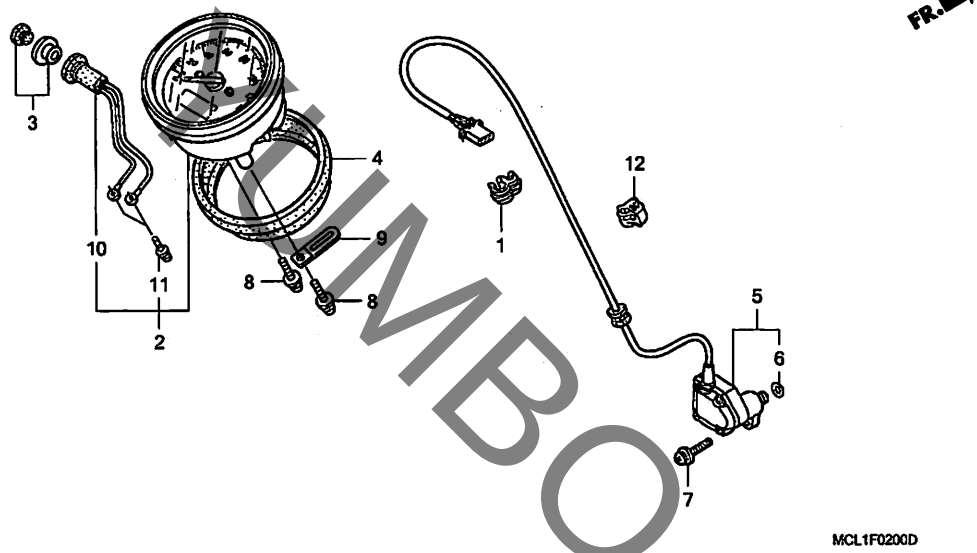

見出番号	LON	(関連見出番号) 整備項目	FRT
2		(4)	
	8121A3	ｽﾋﾟｰﾄﾞﾒｰﾀｰｱｯｾﾝﾌﾞﾘｰ ・・・・・・・・・・・	0.2
5	617198	ｾﾝｻｰ,ｽﾋﾟｰﾄﾞﾒｰﾀｰ ・・・・・・・・・・・・・・	0.2
10	8121G4	ｽｲｯﾁ/ﾉﾌﾞ,ﾄﾘｯﾌﾟﾒｰﾀｰﾘｾｯﾄ ・・・・・・・	0.2

見出番号	部品番号	部品名	希望小売価格	使用個数 Y	1	2	NV400DC 4	5	6	7	8	適用号機 初号機	終号機	タイプ
1	17368-KV7-671	ｸﾗﾝﾌﾟ,ﾊﾟｲﾌﾟ ・・・・・・・・・・・・	100	1	1	1	1	1	1	1	1			
2	37200-MCL-003	ｽﾋﾟｰﾄﾞﾒｰﾀｰASSY. (KPH) ・・	21,000	1	1	–	–	–	–	–	–			
				–	–	1	–	–	–	–	–	--------	1301003	
	37200-MCL-013	・・・・・・・・・・・・・・・・・・・・・・	22,100	–	–	1	–	–	–	–	–	1301004		
	37200-MCL-J01	・・・・・・・・・・・・・・・・・・・・・・	21,000	–	–	–	1	1	1	1	1			
3	37215-MBA-611	ｷｬｯﾌﾟ,ﾘｾｯﾄｽｲｯﾁ ・・・・・・・・・	450	1	1	1	1	1	1	1	1			
4	37235-MCL-000	ｸｯｼｮﾝ,ﾗﾊﾞｰ ・・・・・・・・・・・・・	510	1	1	1	1	1	1	1	1			
5	37700-MBA-611	ｾﾝｻｰASSY.,ｽﾋﾟｰﾄﾞ ・・・・・・・	6,750	1	1	1	1	1	1	–	–			
	37700-MCL-J51	・・・・・・・・・・・・・・・・・・・・・・	7,100	–	–	–	–	–	–	1	1			
6	91301-027-000	Oﾘﾝｸﾞ 6.8X1.9 ・・・・・・・・・・	105	1	1	1	1	1	1	1	1			
7	93891-05020-07	ｽｸﾘｭｰﾜｯｼｬｰ 5X20 ・・・・・・・・	30	1	1	1	1	1	1	1	1			
8	93893-04010-10	ｽｸﾘｭｰﾜｯｼｬｰ 4X10 ・・・・・・・・	35	2	2	2	2	2	2	2	2			
9	94591-44000	ｸﾘｯﾌﾟ 4X40 ・・・・・・・・・・・・・	70	1	1	1	1	1	1	1	1			
10	37205-MCL-003	ｿｹｯﾄCOMP. ・・・・・・・・・・・・・・	740	–	–	1	–	–	–	–	–	1301004		
				–	–	–	1	1	1	1	1			
11	90133-SL9-003	ｽｸﾘｭｰﾜｯｼｬｰ 3X18 ・・・・・・・・	105	2	2	2	2	2	2	2	2			
12	91501-SH4-003	ｸﾘｯﾌﾟ,ｹｰﾌﾞﾙｽﾀｯﾄﾞ ・・・・・・・	95	1	–	–	–	–	–	1	1			
				–	1	–	–	–	1	–	–	--------	--------	J, J/A, J/B, 2J, 2J/A, 2J/B, 3J, 4J, 4J/A, 4J/B
				–	1	–	–	–	–	–	–	--------	--------	3J/A, 3J/B

KIMBO-JP.COM

スイッチ / ケーブル (DCY-DC6)

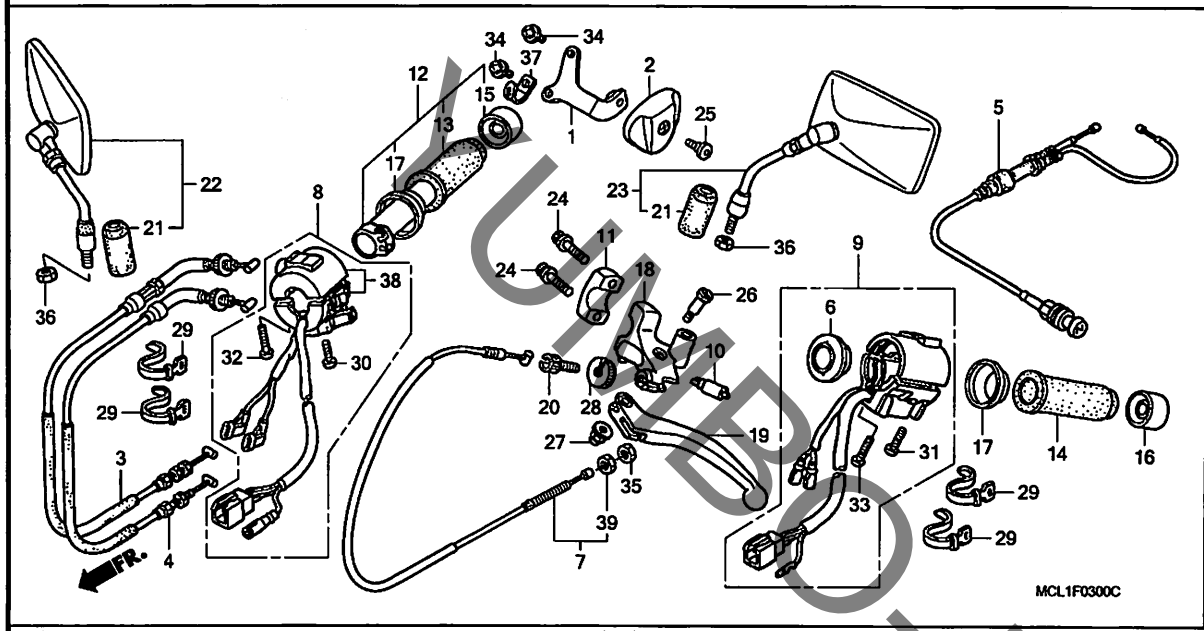

見出番号	LON	(関連見出番号) 整備項目	FRT
3		(4)	
	811100	ケーブル, スロットル	0.4
		・作業条件:2個でも同一時間	
5	811120	ケーブル, チョーク	0.6
7	811115	ケーブル, クラッチ	0.2
8		(38)	
	615120	スイッチ, スターターキル	0.6
9	615118	スイッチ, ウインカー	0.5
10	6151A9	スイッチ, クラッチ	0.2
12	810150	グリップ, スロットル	0.3
13	8101C1	グリップ, ハンドル :ライト	0.2
14	8101C0	グリップ, ハンドル :レフト	0.2
18	8101C8	ブラケット, ハンドルレバー :レフト	0.2
19	8101C6	レバー, ハンドル :レフト	0.1
	8101F5	レバー, ハンドル :両側	0.2

見出番号	部品番号	部品名	希望小売価格	使用個数 NV400DC Y	1	2	4	5	6	7	8	適用号機 初号機	終号機	タイプ
1	16111-MCL-000	ステー, スロットルリンクカバー	220	1	1	1	1	1	1	–	–			
2	16112-MR1-000	カバー, スロットルリンク	730	1	1	1	1	1	1	–	–			
3	17910-MCL-000	ケーブルCOMP. A, スロットル	1,530	1	–	–	–	–	–	–	–			
				–	1	–	–	–	–	–	–	———	———	J, J/A, J/B, J/C, 2J, 2J/A, 2J/B, 2J/C
	17910-MCL-710		1,530	–	1	–	–	–	–	–	–	———	———	3J, 3J/A, 3J/B, 3J/C, 4J, 4J/A, 4J/B, 4J/C
				–	–	1	1	1	1	–	–			
4	17920-MCL-000	ケーブルCOMP. B, スロットル	1,530	1	–	–	–	–	–	–	–			
				–	1	–	–	–	–	–	–	———	———	J, J/A, J/B, J/C, 2J, 2J/A, 2J/B, 2J/C
	17920-MCL-710		1,530	–	1	–	–	–	–	–	–	———	———	3J, 3J/A, 3J/B, 3J/C, 4J, 4J/A, 4J/B, 4J/C
				–	–	1	1	1	1	–	–			
5	17950-MBA-000	ケーブルCOMP., チョーク	2,770	1	1	1	1	1	1	–	–			
6	17962-MR1-000	アダプター	710	1	1	1	1	1	1	–	–			
7	22870-MCL-000	ケーブルCOMP., クラッチ	1,220	1	–	–	–	–	–	–	–			
				–	1	–	–	–	–	–	–	———	———	J, J/A, J/B, J/C, 2J, 2J/A, 2J/B, 2J/C
	22870-MCL-710		1,220	–	1	–	–	–	–	–	–	———	———	3J, 3J/A, 3J/B, 3J/C, 4J, 4J/A, 4J/B, 4J/C
				–	–	1	1	1	1	–	–			
8	35013-MCL-000	スイッチセット, スターターキル	4,800	1	1	1	1	–	–	–	–			
9	35020-MCL-000	スイッチセット, ウインカー	5,550	1	–	–	–	–	–	–	–			
				–	1	–	–	–	–	–	–	———	———	J, J/A, J/B, J/C, 2J, 2J/A, 2J/B, 2J/C
	35020-MBA-610		5,550	–	1	–	–	–	–	–	–	———	———	3J, 3J/A, 3J/B, 3J/C, 4J, 4J/A, 4J/B, 4J/C
				–	–	1	1	1	1	–	–			
10	35330-MCK-A01	スイッチCOMP., フロントレバー	910	1	–	–	–	–	–	–	–	———	———	J, J/A
				1	–	–	–	–	–	–	–	———	1100220	J/B
	35330-413-003		810	1	–	–	–	–	–	–	–	1100221	———	J/B
				–	1	1	1	1	1	–	–			
11	45517-MR1-671	ホルダー, マスターシリンダー (ニッシン)	740	1	1	1	1	1	1	–	–			
12	53145-MCL-000	グリップCOMP., R. ハンドル	2,870	1	1	1	1	1	1	–	–			

KUHBO.JP.COM

F-3 スイッチ / ケーブル (DCY-DC6)

見出番号	部品番号	部品名	希望小売価格	使用個数 NV400DC Y	1	2	4	5	6	7	8	適用号機 初号機	終号機	タイプ
13	53165-MCL-300	ｸﾞﾘｯﾌﾟ, R. ﾊﾝﾄﾞﾙ ･････････	1,550	1	1	1	1	1	1	–	–			
14	53166-MCL-300	ｸﾞﾘｯﾌﾟ, L. ﾊﾝﾄﾞﾙ ･････････	1,550	1	1	1	1	1	1	–	–			
15	53167-MCL-000	ｷｬｯﾌﾟ, R. ｸﾞﾘｯﾌﾟｴﾝﾄﾞ ･････	430	1	1	1	1	1	1	–	–			
16	53168-MCL-300	ｷｬｯﾌﾟ, L. ｸﾞﾘｯﾌﾟｴﾝﾄﾞ ･････	430	1	1	1	1	1	1	–	–			
17	53170-MCL-300	ﾘﾝｸﾞ, ｸﾞﾘｯﾌﾟ ･････････････	340	2	2	2	2	2	2	–	–			
18	53172-MR1-000	ﾌﾞﾗｹｯﾄ, ﾊﾝﾄﾞﾙﾚﾊﾞｰ ････････	1,780	1	1	1	1	1	1	–	–			
19	53178-MAH-000	ﾚﾊﾞｰCOMP., L. ﾊﾝﾄﾞﾙ ･･････	1,000	1	1	1	1	1	1	–	–			
20	53192-268-000	ﾎﾞﾙﾄ, ﾜｲﾔｰｱｼﾞｬｽﾃｲﾝｸﾞ ････	290	1	1	1	1	1	1	–	–			
21	88113-KN8-000	ｶﾊﾞｰ, ﾛｯｸﾅｯﾄ ･････････････	250	2	2	2	2	2	2	–	–			
22	88210-MZ8-A20	ﾐﾗｰCOMP., R. ﾊﾞｯｸ ････････	2,650	1	1	1	1	1	1	–	–			
23	88220-MZ8-A20	ﾐﾗｰCOMP., L. ﾊﾞｯｸ ････････	2,650	1	1	1	1	1	1	–	–			
24	90101-MCL-000	ﾎﾞﾙﾄ, ｿｹｯﾄ 6X22 ･････････	85	2	2	2	2	2	2	–	–			
25	90105-MJ6-841	ｽｸﾘｭｰA, ﾛｱｰｶｳﾙｾｯﾃｲﾝｸﾞ ･･･	115	1	1	1	1	1	1	–	–			
26	90113-438-000	ﾎﾞﾙﾄ, L. ｽﾃｱﾘﾝｸﾞﾊﾝﾄﾞﾙﾚﾊﾞｰﾋﾟﾎﾞｯﾄ	295	1	1	1	1	1	1	–	–			
27	90201-415-000	ﾅｯﾄ, ｷｬｯﾌﾟ 6MM ･････････	150	1	1	1	1	1	1	–	–			
28	90321-MA6-750	ﾅｯﾄ, ﾌｲｷｼﾝｸﾞ ･････････････	390	1	1	1	1	1	1	–	–			
29	90652-MB0-000	ﾊﾞﾝﾄﾞ, ﾜｲﾔｰﾊｰﾈｽ ･････････	155	4	4	4	4	4	4	–	–			
30	93500-05020-0A	ｽｸﾘｭｰ, ﾊﾞﾝ 5X20 ･････････	25	1	1	1	1	1	1	–	–			
31	93500-05022-0A	ｽｸﾘｭｰ, ﾊﾞﾝ 5X22 ･････････	30	1	1	1	1	1	1	–	–			
32	93500-05025-0A	ｽｸﾘｭｰ, ﾊﾞﾝ 5X25 ･････････	30	1	1	1	1	1	1	–	–			
33	93500-05032-0A	ｽｸﾘｭｰ, ﾊﾞﾝ 5X32 ･････････	30	1	1	1	1	1	1	–	–			
34	93892-04006-00	ｽｸﾘｭｰﾜｯｼｬｰ 4X6 ･････････	30	2	2	2	2	2	2	–	–			
35	94002-08070-0S	ﾅｯﾄ, 6ｶｸ 8MM ･････････････	30	1	1	1	1	1	1	–	–			
36	94031-10020	ﾅｯﾄ, 6ｶｸ 10MM ･････････････	40	2	2	2	2	2	2	–	–			
37	94591-44000	ｸﾘｯﾌﾟ 4X40 ･････････････	70	1	1	1	1	1	1	–	–			
38	35130-MCL-J20	ｽｲｯﾁASSY., ｽﾀｰﾀｰｷﾙ ･･････	4,750	–	–	–	–	1	1	–	–			
39	94030-08070	ﾅｯﾄ, 6ｶｸ 8MM ･････････････	30	1	1	1	1	1	1	–	–			

KUMBO-JP.COM

F-3-1 スイッチ / ケーブル (DC7-DC8)

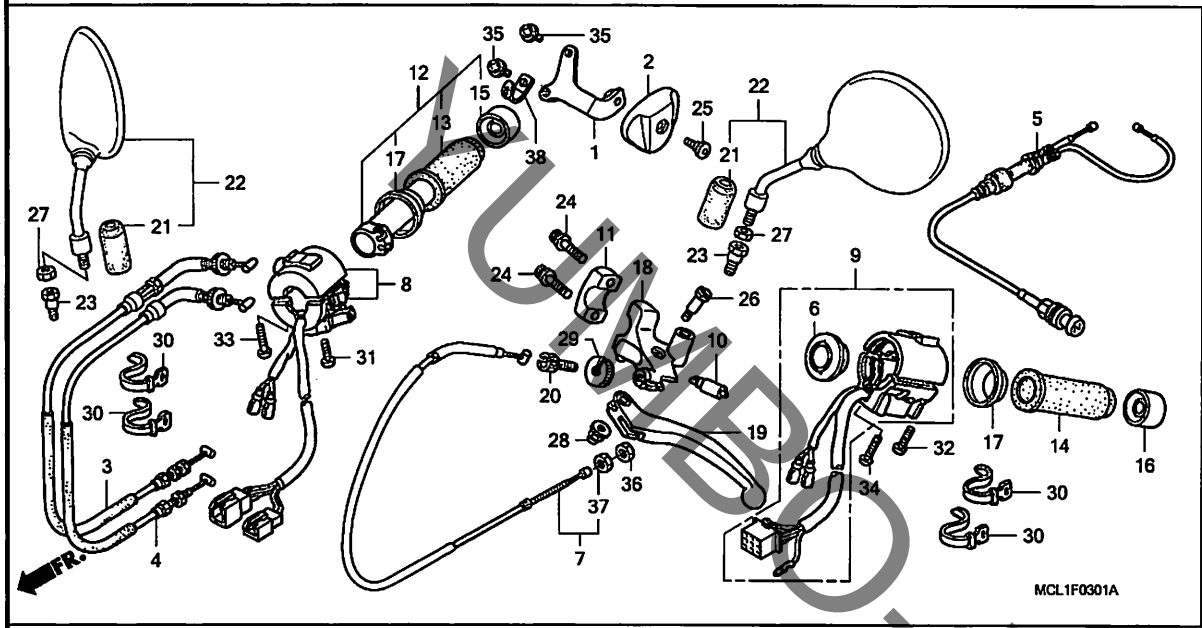

見出番号	LON	(関連見出番号) 整備項目	FRT
3		(4)	
	811100	ケーブル, スロットル	0.4
		・作業条件:2個でも同一時間	
5	811120	ケーブル, チョーク	0.6
7	811115	ケーブル, クラッチ	0.2
8	615120	スイッチ, スターターキル	0.6
9	615118	スイッチ, ウインカー	0.5
10	6151A9	スイッチ, クラッチ	0.2
12	810150	グリップ, スロットル	0.3
13	8101C1	グリップ, ハンドル :ライト	0.2
14	8101C0	グリップ, ハンドル :レフト	0.2
18	8101C8	ブラケット, ハンドルレバー :レフト	0.2
19	8101C6	レバー, ハンドル :レフト	0.1
	8101F5	レバー, ハンドル :両側	0.2

見出番号	部品番号	部品名	希望小売価格	Y	1	2	4	5	6	7	8	適用号機 初号機	終号機	タイプ
				使用個数 NV400DC										
1	16111-MCL-000	ステー, スロットルリンクカバー	220	-	-	-	-	-	-	1	1			
2	16112-MR1-000	カバー, スロットルリンク	730	-	-	-	-	-	-	1	1			
3	17910-MCL-710	ケーブルCOMP. A, スロットル	1,530	-	-	-	-	-	-	1	1			
4	17920-MCL-710	ケーブルCOMP. B, スロットル	1,530	-	-	-	-	-	-	1	1			
5	17950-MBA-000	ケーブルCOMP., チヨーク	2,770	-	-	-	-	-	-	1	1			
6	17962-MR1-000	アダプター	710	-	-	-	-	-	-	1	1			
7	22870-MCL-710	ケーブルCOMP., クラッチ	1,220	-	-	-	-	-	-	1	1			
8	35130-MCL-J51	スイツチASSY., スターターキル	4,750	-	-	-	-	-	-	1	1			
9	35200-MCL-J51	スイツチASSY., ウインカー	5,400	-	-	-	-	-	-	1	1			
10	35330-413-003	スイツチCOMP., フロントレバー	810	-	-	-	-	-	-	1	1			
11	45517-MR1-671	ホルダー, マスターシリンダー (ニツシン)	740	-	-	-	-	-	-	1	1			
12	53145-MCL-000	グリップ COMP., R. ハンドル	2,870	-	-	-	-	-	-	1	1			
13	53165-MCL-300	グリップ, R. ハンドル	1,550	-	-	-	-	-	-	1	1			
14	53166-MCL-300	グリップ, L. ハンドル	1,550	-	-	-	-	-	-	1	1			
15	53167-MCL-000	キヤツプ, R. グリップエンド	430	-	-	-	-	-	-	1	1			
16	53168-MCL-300	キヤツプ, L. グリップエンド	430	-	-	-	-	-	-	1	1			
17	53170-MCL-300	リング, グリップ	340	-	-	-	-	-	-	2	2			
18	53172-MR1-000	ブラケツト, ハンドルレバー	1,780	-	-	-	-	-	-	1	1			
19	53178-MAH-000	レバーCOMP., L. ハンドル	1,000	-	-	-	-	-	-	1	1			
20	53192-268-000	ボルト, ワイヤーアジヤステイング	290	-	-	-	-	-	-	1	1			
21	88113-ML4-620	カバー, ロツクナツト	280	-	-	-	-	-	-	2	2			
22	88210-MBA-D21	ミラーCOMP.	2,900	-	-	-	-	-	-	2	2			
23	90003-MW3-620	ボルト, アダプター 10MM	510	-	-	-	-	-	-	2	2			
24	90101-MCL-000	ボルト, ソケツト 6X22	85	-	-	-	-	-	-	2	2			
25	90105-MJ6-841	スクリユーA, ロアーカウルセツテイング	115	-	-	-	-	-	-	1	1			

YUMBO.JP.COM

F-3-1 スイッチ / ケーブル (DC7-DC8)

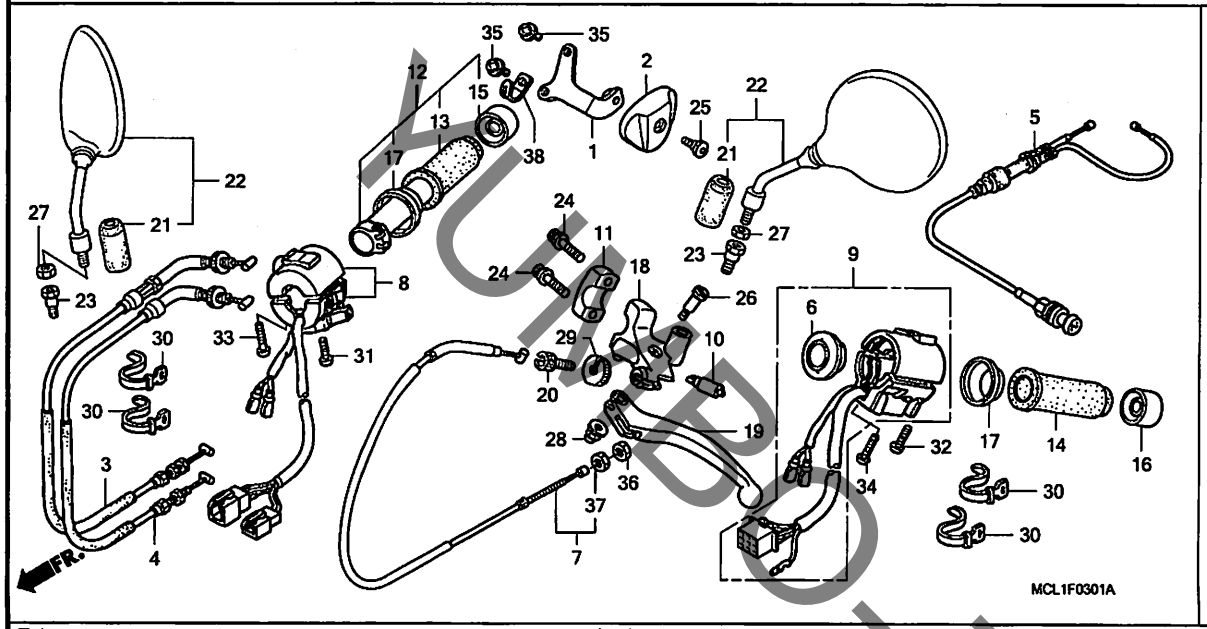

見出番号	部品番号	部品名	希望小売価格	Y	1	2	4	5	6	7	8	適用号機 初号機	終号機	タイプ
				使用個数 NV400DC										
26	90113-438-000	ボルト, L. ステアリングハンドルレバーピボット	295	–	–	–	–	–	–	1	1			
27	90201-MW3-620	ナット, 6カク 10MM(ヒダリネジ)	290	–	–	–	–	–	–	2	2			
28	90201-415-000	ナット, キャップ 6MM	150	–	–	–	–	–	–	1	1			
29	90321-MA6-750	ナット, フイキシング	390	–	–	–	–	–	–	1	1			
30	90652-MB0-000	バンド, ワイヤーハーネス	155	–	–	–	–	–	–	4	4			
31	93500-05020-0A	スクリュー, パン 5X20	25	–	–	–	–	–	–	1	1			
32	93500-05022-0A	スクリュー, パン 5X22	30	–	–	–	–	–	–	1	1			
33	93500-05025-0A	スクリュー, パン 5X25	30	–	–	–	–	–	–	1	1			
34	93500-05032-0A	スクリュー, パン 5X32	30	–	–	–	–	–	–	1	1			
35	93892-04006-00	スクリューワッシャー 4X6	30	–	–	–	–	–	–	2	2			
36	94002-08070-0S	ナット, 6カク 8MM	30	–	–	–	–	–	–	1	1			
37	94030-08070	ナット, 6カク 8MM	30	–	–	–	–	–	–	1	1			
38	94591-44000	クリップ 4X40	70	–	–	–	–	–	–	1	1			

YUMBO-JP.COM

F-4 フロントブレーキマスターシリンダー

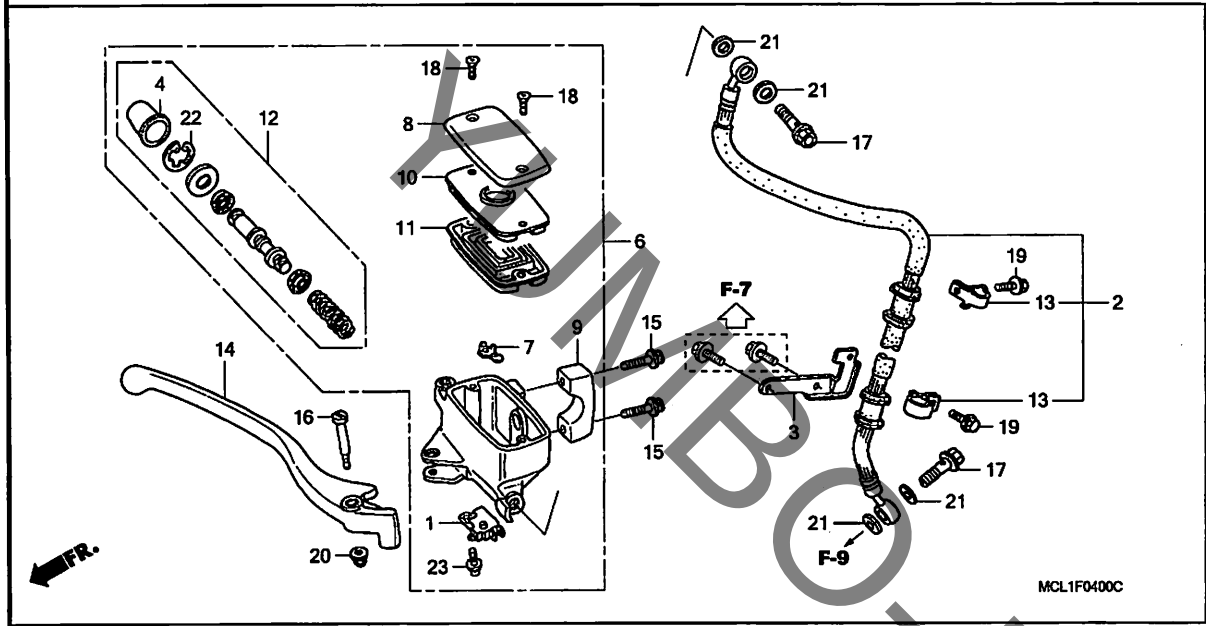

見出番号	LON	(関連見出番号) 整備項目	FRT
1	6151B2	スイッチ, フロントストップ ・・・・・・・・・・・・・・・・	0.1
2	7121A0	ホース, フロントブレーキ ・・・・・・・・・・・・・・・・・	0.4
		・含む:ブレーキエアー抜き	
6	712105	シリンダー, フロントブレーキマスター ・・・・・・・・・・	0.4
		・含む:ブレーキエアー抜き	
11	7121G6	ダイヤフラム, フロントブレーキマスターシリンダー ・・	0.1
12	7121G9	ピストンセット, フロントブレーキマスター ・・・・・・・	0.4
		・含む:ブレーキエアー抜き	
14	8101C7	レバー, ハンドル :ライト ・・・・・・・・・・・・・・	0.1
	8101F5	レバー, ハンドル :両側 ・・・・・・・・・・・・・	0.2

見出番号	部品番号	部品名	希望小売価格	Y	1	2	4	5	6	7	8	適用号機 初号機	終号機	タイプ
				使用個数 NV400DC										
1	35340-MM5-600	スイッチASSY., フロントストップ ・・・・	870	1	1	1	1	1	1	1	1			
2	45126-MCL-003	ホースCOMP., フロントブレーキ ・・・・・	3,530	1	–	–	–	–	–	–	–			
				–	1	–	–	–	–	–	–	―――	―――	J, J/A, J/B, J/C, 2J, 2J/A, 2J/B, 2J/C
	45126-MCL-711	・・・・・・・・・・・・・・・・・・・・・・	3,710	–	1	–	–	–	–	–	–	―――	―――	3J, 3J/A, 3J/B, 3J/C, 4J, 4J/A, 4J/B, 4J/C
				–	–	1	–	–	–	–	–			
	45126-MCL-J01	・・・・・・・・・・・・・・・・・・・・・・	3,710	–	–	–	1	1	1	1	1			
3	45138-MBA-000	ブラケット, L. フロントホースクリップ ・・	310	1	1	1	–	–	–	–	–			
	45138-MCL-J00	・・・・・・・・・・・・・・・・・・・・・・	310	–	–	–	1	1	1	1	1			
4	45504-410-003	ブーツCOMP. ・・・・・・・・・・・・・・	390	1	1	1	1	1	1	1	1			
6	45510-MCL-006	シリンダーサブASSY., フロントマスター (ニッシン)	9,950	1	1	1	1	1	1	1	1			
7	45512-MA6-006	プロテクター ・・・・・・・・・・・・・・・・	165	1	1	1	1	1	1	1	1			
8	45513-MR1-006	キャップ, マスターシリンダー (ニッシン)	1,200	1	–	–	–	–	–	–	–			
				–	1	–	–	–	–	–	–	―――	―――	J, 2J, 3J, 4J, 4J/A, 4J/B, 4J/C
	45513-MR1-016	・・・・・・・・・・・・・・・・・・・・・・	1,110	–	1	–	–	–	–	–	–	―――	―――	J/A, J/B, J/C, 2J/A, 2J/B, 2J/C, 3J/A, 3J/B 3J/C
				–	–	1	1	1	1	1	1			
9	45517-MR1-671	ホルダー, マスターシリンダー (ニッシン)	740	1	1	1	1	1	1	1	1			
10	45518-MM5-006	プレート, ダイヤフラム ・・・・・・・・・・	430	1	1	1	1	1	1	1	1			
11	45520-MM5-006	ダイヤフラム ・・・・・・・・・・・・・・・・	610	1	1	1	1	1	1	1	1			
12	45530-MN9-305	シリンダーセット, マスター ・・・・・・・・・	1,980	1	1	1	1	1	1	1	1			
13	52115-ML8-670	クランパー, ブレーキホース ・・・・・・・・	215	2	2	2	–	–	–	–	–			
	45159-MBZ-K00	・・・・・・・・・・・・・・・・・・・・・・	215	–	–	–	2	2	2	2	2			
14	53175-MR1-671	レバーCOMP., R. ハンドル ・・・・・・	1,060	1	1	1	1	1	1	1	1			
15	90101-MCL-000	ボルト, ソケット 6X22 ・・・・・・・・・	85	2	2	2	2	2	2	2	2			
16	90114-MA5-671	ボルト, ハンドルレバーピボット ・・・	310	1	1	1	1	1	1	1	1			
17	90145-MS9-612	ボルト, オイル 10X22 ・・・・・・・・・	340	2	2	2	2	2	2	2	2			

KUMBO-JP.COM

F-4 フロントブレーキマスターシリンダー

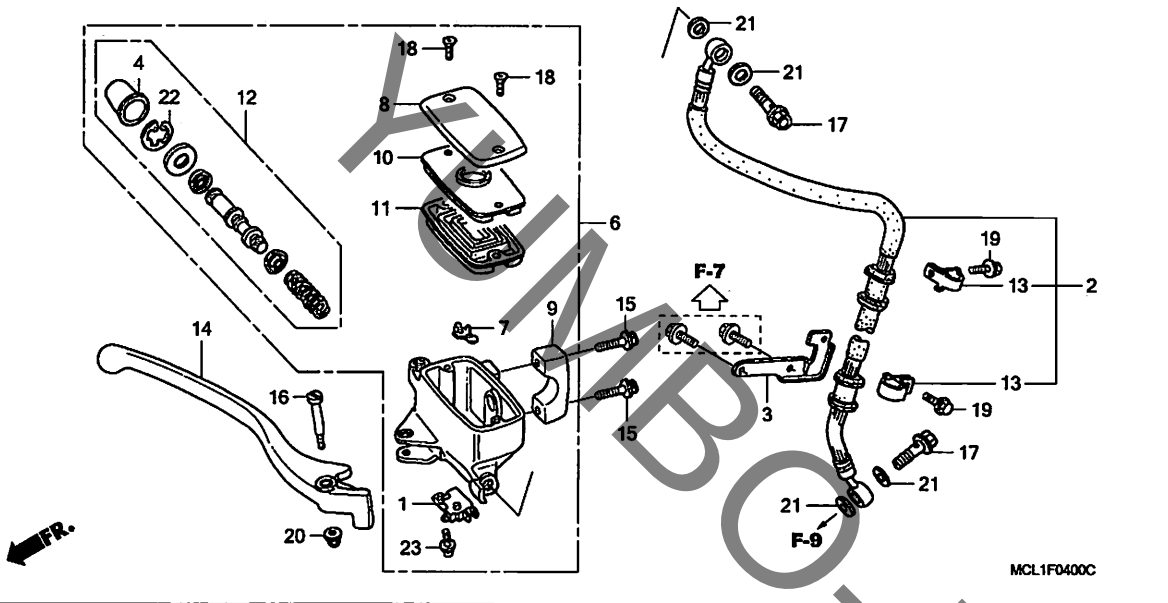

見出番号	部品番号	部品名	希望小売価格	使用個数 Y	1	2	4	5	6	7	8	適用号機 初号機	終号機	タイプ
				NV400DC										
18	90158-MT7-000	ｽｸﾘｭｰ, ﾌﾗｯﾄ 4X12 ·····	120	2	2	2	2	2	2	2	2			
19	90181-KV3-700	ﾎﾞﾙﾄ, ﾌﾗﾝｼﾞ 6X12 ·····	95	2	2	2	2	2	2	2	2			
20	90201-415-000	ﾅｯﾄ, ｷｬｯﾌﾟ 6MM ·····	150	1	1	1	1	1	1	1	1			
21	90545-300-000	ﾜｯｼｬｰ, ｵｲﾙﾎﾞﾙﾄ ·····	150	4	4	4	4	4	4	4	4			
22	90651-MA5-671	ｻｰｸﾘｯﾌﾟ ·····	140	1	1	1	1	1	1	1	1			
23	93893-04012-17	ｽｸﾘｭｰﾜｯｼｬｰ 4X12 ·····	35	1	1	1	1	1	1	1	1			

YUMBO-JP.COM

F-5 ハンドルパイプ / トップブリッジ (1)

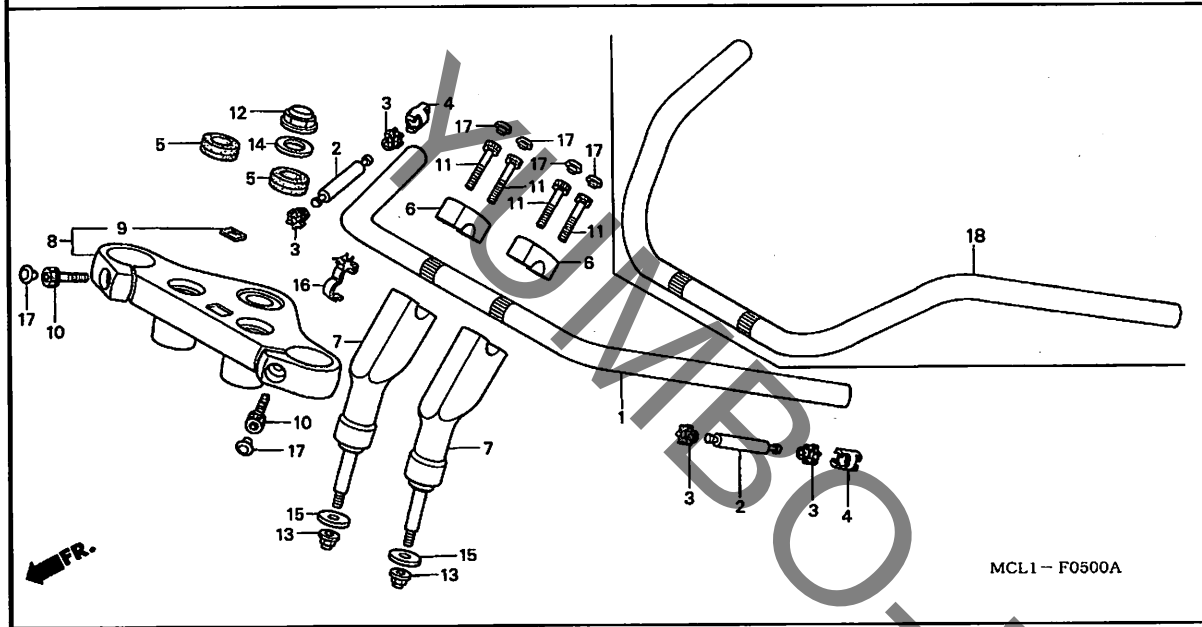

見出番号	LON	(関連見出番号) 整備項目	FRT
1		(18)	
	810100	パイプ, ステアリングハンドル ·····	0.6
2	8101D6	ウェイトB, ハンドル :レフト ·····	0.2
	8101D7	ウェイトB, ハンドル :ライト ·····	0.2
	8101D8	ウェイトB, ハンドル :両側 ·····	0.4
7	8101B9	ホルダー, ハンドル :ロアー ·····	0.3
	8101B9A	·1個追加 ·····	0.1
8	510110	ブリッジ, フォークトップ ·····	0.6

見出番号	部品番号	部品名	希望小売価格	使用個数 Y	1	2	4	5	6	7	8	適用号機 初号機	終号機	タイプ
				NV400DC										
1	53100-MCL-000	パイプ, ステアリングハンドル ·····	6,400	1	–	–	–	–	–	–	–			
				–	1	–	–	–	–	–	–	————	————	J, J/A, J/B, J/C, 2J, 2J/A, 2J/B, 2J/C
2	53106-MCL-000	ウエイト, ハンドル ·····	720	2	–	–	2	2	2	2	2			
				–	2	–	–	–	–	–	–	————	————	J, J/A, J/B, J/C, 2J, 2J/A, 2J/B, 2J/C
3	53107-MCL-000	ラバー, ハンドルウエイト ·····	170	4	–	–	4	4	4	4	4			
				–	4	–	–	–	–	–	–	————	————	J, J/A, J/B, J/C, 2J, 2J/A, 2J/B, 2J/C
4	53108-KW9-920	リング, ハンドルウエイトスナップ ····	220	2	–	–	2	2	2	2	2			
				–	2	–	–	–	–	–	–	————	————	J, J/A, J/B, J/C, 2J, 2J/A, 2J/B, 2J/C
5	53125-KW9-700	キャップ, ハンドルボトム ·····	155	2	–	–	2	2	2	2	2			
				–	2	–	–	–	–	–	–	————	————	J, J/A, J/B, J/C, 2J, 2J/A, 2J/B, 2J/C
6	53131-MM8-000	ホルダー, ハンドルアッパー ·····	660	2	–	–	2	2	2	2	2			
				–	2	–	–	–	–	–	–	————	————	J, J/A, J/B, J/C, 2J, 2J/A, 2J/B, 2J/C
7	53231-MCL-000	ホルダー, ハンドルロアー ·····	3,210	2	–	–	–	–	–	–	–			
				–	2	–	–	–	–	–	–	————	————	J, J/A, J/B, J/C, 2J, 2J/A, 2J/B, 2J/C
	53231-MZ8-A20	·····	1,610	–	–	–	2	2	2	2	2			
8	53300-MCL-000	ブリッジ ASSY., フォークトップ ···	10,800	1	–	–	–	–	–	–	–			
				–	1	–	–	–	–	–	–	————	————	J, J/A, J/B, J/C, 2J, 2J/A, 2J/B, 2J/C
	53300-MCL-J00	·····	10,600	–	–	–	1	1	1	1	1			
9	86150-MN8-300	エンブレム, ウイングマーク ·····	490	1	–	–	–	–	–	–	–			
				–	1	–	–	–	–	–	–	————	————	J, J/A, J/B, J/C, 2J, 2J/A, 2J/B, 2J/C
	86150-KPG-902	エンブレム, プロダクション (ウエハラ)	150	–	–	–	1	–	–	–	–			
	86150-KPG-901	エンブレム, プロダクション (マルイ) ·	150	–	–	–	–	1	1	1	1			
10	90112-MCL-000	ボルト, ソケット 8X30 ·····	160	2	–	–	2	2	2	2	2			
				–	2	–	–	–	–	–	–	————	————	J, J/A, J/B, J/C, 2J, 2J/A, 2J/B, 2J/C
11	90154-ME9-000	ボルト, ソケット 8X32 ·····	240	4	–	–	4	4	4	4	4			
				–	4	–	–	–	–	–	–	————	————	J, J/A, J/B, J/C, 2J, 2J/A, 2J/B, 2J/C

KUMBO-JP.COM

F-5 ハンドルパイプ / トップブリッジ (1)

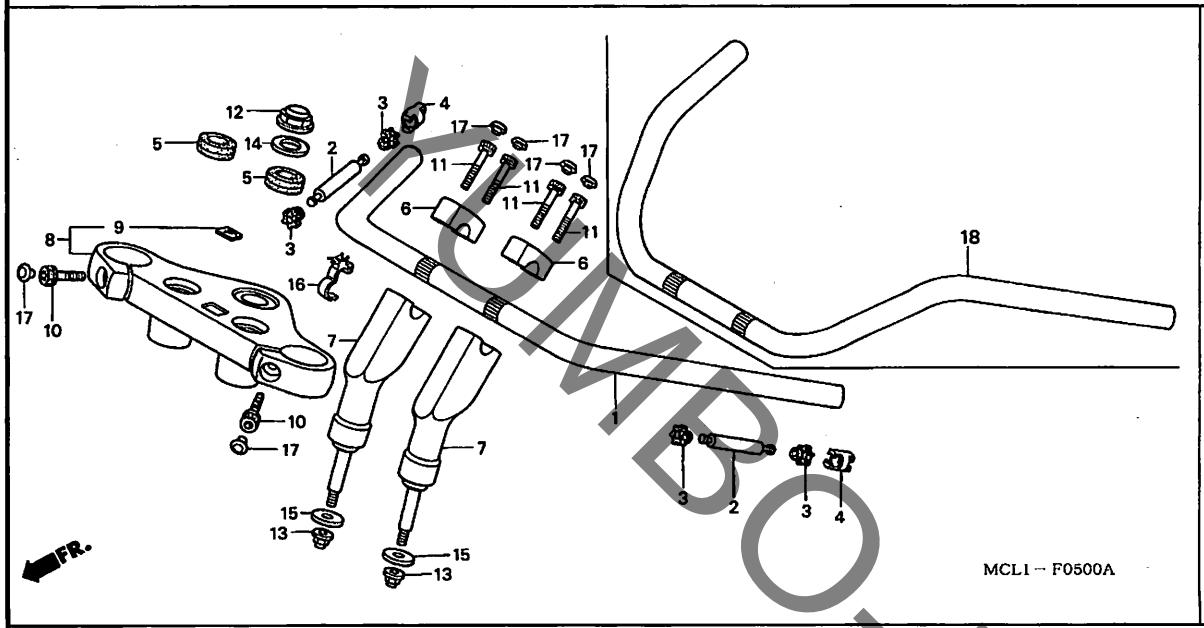

見出番号	部品番号	部品名	希望小売価格	Y	1	2	4	5	6	7	8	適用号機 初号機	適用号機 終号機	タイプ
12	90304-415-000	ナット, ステアリング ステム	620	1	–	–	1	1	1	1	1			
				–	1	–	–	–	–	–	–	————	————	J, J/A, J/B, J/C, 2J, 2J/A, 2J/B, 2J/C
13	90309-ML4-901	ナット, フランジ 8MM	165	2	–	–	2	2	2	2	2			
				–	2	–	–	–	–	–	–	————	————	J, J/A, J/B, J/C, 2J, 2J/A, 2J/B, 2J/C
14	90503-283-000	ワッシャー, ステアリング ステム	205	1	–	–	1	1	1	1	1			
				–	1	–	–	–	–	–	–	————	————	J, J/A, J/B, J/C, 2J, 2J/A, 2J/B, 2J/C
15	90535-MR1-770	ワッシャー, ハンドルアンダーホルダー	115	2	–	–	2	2	2	2	2			
				–	2	–	–	–	–	–	–	————	————	J, J/A, J/B, J/C, 2J, 2J/A, 2J/B, 2J/C
16	90690-GHB-641	クリップ, ケーブル 10MM	95	1	–	–	–	–	–	–	–			
				–	1	–	–	–	–	–	–	————	————	J, J/A, J/B, J/C, 2J, 2J/A, 2J/B, 2J/C
17	91455-MB0-010	キャップ, ソケットボルト 8MM	115	6	–	–	6	6	6	6	6			
				–	6	–	–	–	–	–	–	————	————	J, J/A, J/B, J/C, 2J, 2J/A, 2J/B, 2J/C
18	53100-MCL-J00	パイプ, ステアリング ハンドル	6,400	–	–	–	1	1	1	1	1			

KUMBO-JP.COM

F-5-1 ハンドルパイプ / トップブリッジ (2)

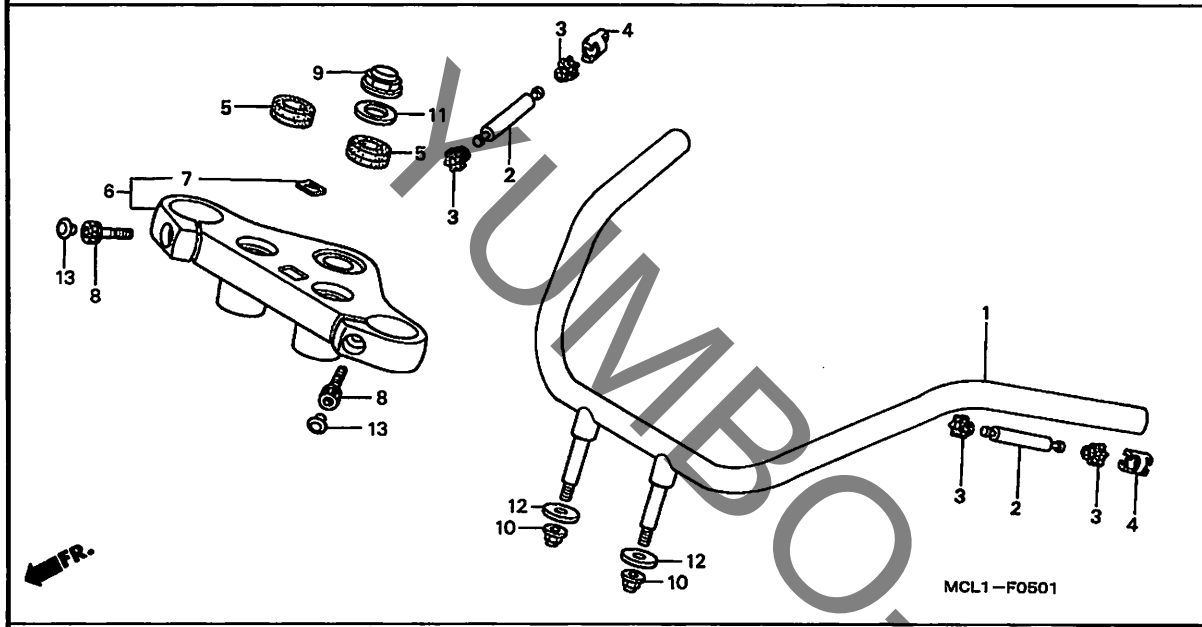

見出番号	LON	(関連見出番号) 整備項目	FRT
1	810100	パイプ, ステアリングハンドル ・・・・・・・・・・・	0.6
2	8101D6	ウェイトB, ハンドル :レフト ・・・・・・・・・・・・・	0.2
	8101D7	ウェイトB, ハンドル :ライト ・・・・・・・・・・・・・	0.2
	8101D8	ウェイトB, ハンドル :両側 ・・・・・・・・・・・・・	0.4
6	510110	ブリッジ, フォークトップ ・・・・・・・・・・・・・・	0.6

見出番号	部品番号	部品名	希望小売価格	使用個数 Y	1	2	NV400DC 4	5	6	7	8	適用号機 初号機	終号機	タイプ
1	53100-MCL-710	パイプ, ステアリングハンドル (プルバック)	6,750	-	1	-	-	-	-	-	-	————	————	3J, 3J/A, 3J/B, 3J/C, 4J, 4J/A, 4J/B, 4J/C
				-	-	1	-	-	-	-	-			
2	53106-MCL-000	ウエイト, ハンドル ・・・・・・・・・・・・・	720	-	2	-	-	-	-	-	-	————	————	3J, 3J/A, 3J/B, 3J/C, 4J, 4J/A, 4J/B, 4J/C
				-	-	2	-	-	-	-	-			
3	53107-MCL-000	ラバー, ハンドルウエイト ・・・・・・・・・	170	-	4	-	-	-	-	-	-	————	————	3J, 3J/A, 3J/B, 3J/C, 4J, 4J/A, 4J/B, 4J/C
				-	-	4	-	-	-	-	-			
4	53108-KW9-920	リング, ハンドルウエイトスナップ ・・・・	220	-	2	-	-	-	-	-	-	————	————	3J, 3J/A, 3J/B, 3J/C, 4J, 4J/A, 4J/B, 4J/C
				-	-	2	-	-	-	-	-			
5	53125-KW9-700	キャップ, ハンドルボトム ・・・・・・・・	155	-	2	-	-	-	-	-	-	————	————	3J, 3J/A, 3J/B, 3J/C, 4J, 4J/A, 4J/B, 4J/C
				-	-	2	-	-	-	-	-			
6	53300-MCL-000	ブリッジ ASSY., フォークトップ ・・・	10,800	-	1	-	-	-	-	-	-	————	————	3J, 3J/A, 3J/B, 3J/C, 4J, 4J/A, 4J/B, 4J/C
				-	-	1	-	-	-	-	-			
7	86150-MN8-300	エンブレム, ウイングマーク ・・・・・・・・	490	-	1	-	-	-	-	-	-	————	————	3J, 3J/A, 3J/B, 3J/C, 4J, 4J/A, 4J/B, 4J/C
				-	-	1	-	-	-	-	-			
8	90112-MCL-000	ボルト, ソケット 8X30 ・・・・・・・・・	160	-	2	-	-	-	-	-	-	————	————	3J, 3J/A, 3J/B, 3J/C, 4J, 4J/A, 4J/B, 4J/C
				-	-	2	-	-	-	-	-			
9	90304-415-000	ナット, ステアリングステム ・・・・・・・・・	620	-	1	-	-	-	-	-	-	————	————	3J, 3J/A, 3J/B, 3J/C, 4J, 4J/A, 4J/B, 4J/C
				-	-	1	-	-	-	-	-			
10	90309-ML4-901	ナット, フランジ 8MM ・・・・・・・・・・	165	-	2	-	-	-	-	-	-	————	————	3J, 3J/A, 3J/B, 3J/C, 4J, 4J/A, 4J/B, 4J/C
				-	-	2	-	-	-	-	-			
11	90503-283-000	ワッシャー, ステアリングステム ・・・・・・・	205	-	1	-	-	-	-	-	-	————	————	3J, 3J/A, 3J/B, 3J/C, 4J, 4J/A, 4J/B, 4J/C
				-	-	1	-	-	-	-	-			
12	90535-MR1-770	ワッシャー, ハンドルアンダーホルダー ・・	115	-	2	-	-	-	-	-	-	————	————	3J, 3J/A, 3J/B, 3J/C, 4J, 4J/A, 4J/B, 4J/C
				-	-	2	-	-	-	-	-			
13	91455-MB0-010	キャップ, ソケットボルト 8MM ・・・・・	115	-	2	-	-	-	-	-	-	————	————	3J, 3J/A, 3J/B, 3J/C, 4J, 4J/A, 4J/B, 4J/C
				-	-	2	-	-	-	-	-			

KUMBO-JP.COM

F-6 ステアリングステム

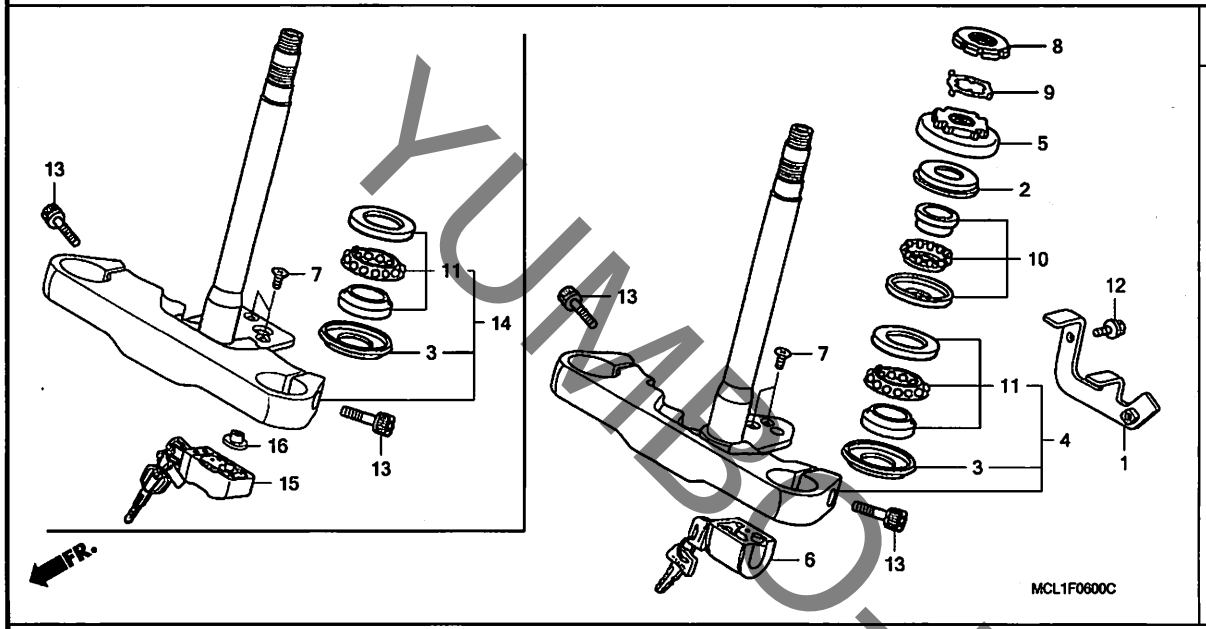

見出番号	LON	(関連見出番号) 整備項目	FRT
4		(14)	
	510100	ステム/シャフトASSY.,ステアリング ・・・・・・・・	1.2
5		(2)	
	5101B2	スレッド,ステアリングヘッドトップ ・・・・・・・・	0.5
6		(15)	
	615147	ロック,ステアリング ・・・・・・・・・・・・・・・・・・	1.1
10	5101B6	ベアリング,ヘッドパイプ :アッパー ・・・・・	1.2
	5101C7	ベアリング,ヘッドパイプ :両側 ・・・・・・	1.4
11		(3)	
	5101B7	ベアリング,ヘッドパイプ :ロアー ・・・・・・・	1.4
	5101C7	ベアリング,ヘッドパイプ :両側 ・・・・・・	1.4

見出番号	部品番号	部品名	希望小売価格	使用個数 NV400DC Y	1	2	4	5	6	7	8	適用号機 初号機	終号機	タイプ
1	45130-MCL-000	クランパーCOMP.,フロントブレーキホース	480	1	1	1	1	1	1	1	1			
2	53213-MB4-771	ダストシール,ステアリングヘッド (アライ)	430	1	1	1	1	1	1	1	1			
3	53214-371-010	ダストシール,ステアリングヘッド ・・・・	510	1	1	1	1	1	1	1	1			
4	53219-MCL-000	ステムサブASSY.,ステアリング ・・・・	17,700	1	1	–	–	–	–	–	–			
	53219-MCR-A20	・・・・・・・・・・・・・・・・・・・・・・	17,700	–	–	1	–	–	–	–	–			
5	53220-422-000	スレッドCOMP.,ステアリングヘッドトップ	1,110	1	1	1	1	1	1	1	1			
6	53600-GCN-003	ロック,ステアリングハンドル (ホンダロック)	1,270	1	1	1	–	–	–	–	–			
7	90164-028-000	スクリュー,Uロックフラット 6X12 ・・・・	100	2	2	2	–	–	–	–	–			
	90022-ME9-000	スクリュー,フラット 6X16 ・・・・・・・・	95	–	–	–	2	2	2	2	2			
8	90302-425-830	スレッドB,ステアリングヘッドトップ ・	820	1	1	1	1	1	1	1	1			
9	90506-425-830	ワッシャー,ロック ・・・・・・・・・・・・・・	235	1	1	1	1	1	1	1	1			
10	91015-KT8-005	ベアリング,ヘッドパイプアッパー (コウヨウ)	1,600	1	1	1	1	1	1	1	1			
11	91016-KT8-005	ベアリング,ヘッドパイプアンダー (コウヨウ)	1,600	1	1	1	1	1	1	1	1			
12	96001-06012-07	ボルト,フランジ 6X12 ・・・・・・・・	40	1	1	1	1	1	1	1	1			
13	96700-10025-10	ボルト,ソケット 10X25 ・・・・・・・・	60	2	2	2	2	2	2	2	2			
14	53219-MCL-J00	ステムサブASSY.,ステアリング ・・・・	18,800	–	–	–	1	1	1	1	1			
15	53600-MEG-003	ロック,ステアリングハンドル (ホンダロック)	6,300	–	–	–	1	1	1	1	1			
16	53610-MEG-000	カラー,ロックピンサポート ・・・・・・・・	340	–	–	–	1	1	1	1	1			

YUMBO.JP.COM

F-7 フロントフェンダー

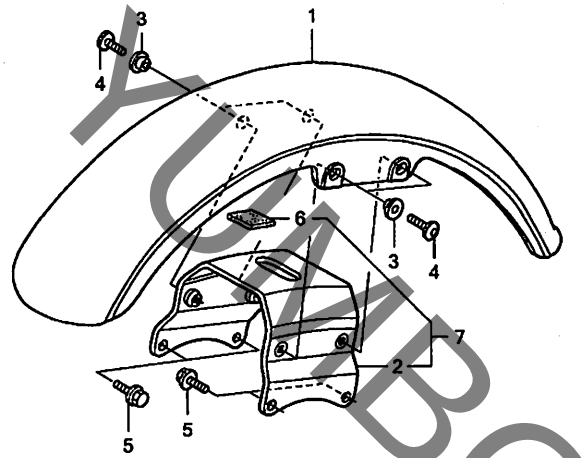

見出番号	LON	(関連見出番号) 整備項目	FRT
1	4131B7	ﾌｪﾝﾀﾞｰ, ﾌﾛﾝﾄ ･････････････････	0.1
2	(7)		
	4131C2	ｽﾃｰ, ﾌﾛﾝﾄﾌｪﾝﾀﾞｰ ･････････････････	0.2

見出番号	部品番号	部品名	希望小売価格	使用個数 Y	1	2	NV400DC 4	5	6	7	8	適用号機 初号機	終号機	タイプ
1	61100-MCL-000ZC	ﾌｪﾝﾀﾞｰ, ﾌﾛﾝﾄ *NH1*･････････････ﾌﾞﾗｯｸ	8,950	1	-	1	1	1	-	-	-			
				-	1	-	-	-	-	-	-	----------	----------	J, J/A, J/B, J/C, 3J, 3J/A, 3J/B, 3J/C
	61100-MCL-000ZD	*NH193P*･･･ﾊﾟｰﾙｸﾘｽﾀﾙﾎﾜｲﾄ	8,950	1	-	-	1	-	-	-	-			
	61100-MCL-000ZE	*P43M*･ｷｬﾊﾞﾚｰﾊﾞｰﾌﾞﾙﾒﾀﾘｯｸ	8,950	1	-	-	-	-	-	-	-			
				-	1	-	-	-	-	-	-	----------	----------	J, J/A, J/B, J/C, 3J, 3J/A, 3J/B, 3J/C
	61100-MCL-000ZH	*B148M*･ｸﾞﾚｰｽﾌﾙﾌﾞﾙｰﾒﾀﾘｯｸ	8,950	-	1	-	-	-	-	-	-	----------	----------	2J, 2J/A, 2J/B, 2J/C, 4J, 4J/A, 4J/B, 4J/C
	61100-MCL-000ZM	*NH388*･････････ｸﾗｼｶﾙﾎﾜｲﾄ	8,950	-	-	1	-	-	-	-	-			
	61100-MCL-000ZN	*R134*･･････ﾌｧｲﾃｨﾝｸﾞﾚｯﾄﾞ	8,950	-	-	1	-	-	-	-	-			
	61100-MCL-000ZT	*YR196C* ｷｬﾝﾃﾞｨﾌﾞﾚｲｽﾞｵﾚﾝｼﾞ	8,950	-	-	-	-	1	-	-	-			
	61100-MCL-000ZX	*NHB01*･････ｸﾞﾗﾌｧｲﾄﾌﾞﾗｯｸ	8,950	-	-	-	-	-	1	-	-			
				-	-	-	-	-	-	-	1	----------	----------	4J
	61100-MCL-000ZY	*NHA64P*･･ﾊﾟｰﾙｺｽﾐｯｸﾌﾞﾗｯｸ	8,950	-	-	-	-	-	-	1	-			
	61100-MCL-000YB	*NHA30M*ﾃﾞｼﾞﾀﾙｼﾙﾊﾞｰﾒﾀﾘｯｸ	8,500	-	-	-	-	-	-	-	1	----------	----------	3J
	61100-MCL-000ZL	*PB215C*･ｷｬﾝﾃﾞｨﾀﾋﾁｱﾝﾌﾞﾙｰ	8,950	-	-	-	-	-	-	-	1	----------	----------	3J
2	61101-MCL-000	ﾌﾞﾚｰｽ, ﾌﾛﾝﾄﾌｪﾝﾀﾞｰ ･･････	1,660	1	-	-	-	-	-	-	-	----------	1010250	J, J/A
3	61107-MR7-000	ｶﾗｰ (6.5) ･････････････	140	4	-	-	-	-	-	-	-	----------	1010250	J, J/A
	61107-MCR-D00	ｶﾗｰ, ﾌﾛﾝﾄﾌｪﾝﾀﾞｰ ･････････	120	4	-	-	-	-	-	-	-	----------	----------	J/B
				4	-	-	-	-	-	-	-	1010251	----------	J, J/A
				-	4	4	4	4	4	4	4			
4	90118-MR1-000	ｽｸﾘｭｰ, ﾊﾟﾝ 6X14 ･････････	95	4	4	4	4	4	4	4	4			
5	95701-06016-07	ﾎﾞﾙﾄ, ﾌﾗﾝｼﾞ 6X16 ････････	35	4	4	4	4	4	4	4	4			
6	50283-MR7-300	ﾗﾊﾞｰ, ｼｰﾄﾚｰﾙ ･････････････	95	1	-	-	-	-	-	-	-	----------	----------	J/B
				1	-	-	-	-	-	-	-	1010251	----------	J, J/A
				-	1	1	1	1	1	1	1			
7	61120-MCR-D00	ﾌﾞﾚｰｽASSY., ﾌﾛﾝﾄﾌｪﾝﾀﾞｰ ･･	1,720	1	-	-	-	-	-	-	-	----------	----------	J/B
				1	-	-	-	-	-	-	-	1010251	----------	J, J/A
				-	1	1	1	1	1	1	1			

YUMBO-JP.COM

F-8 フロントフォーク

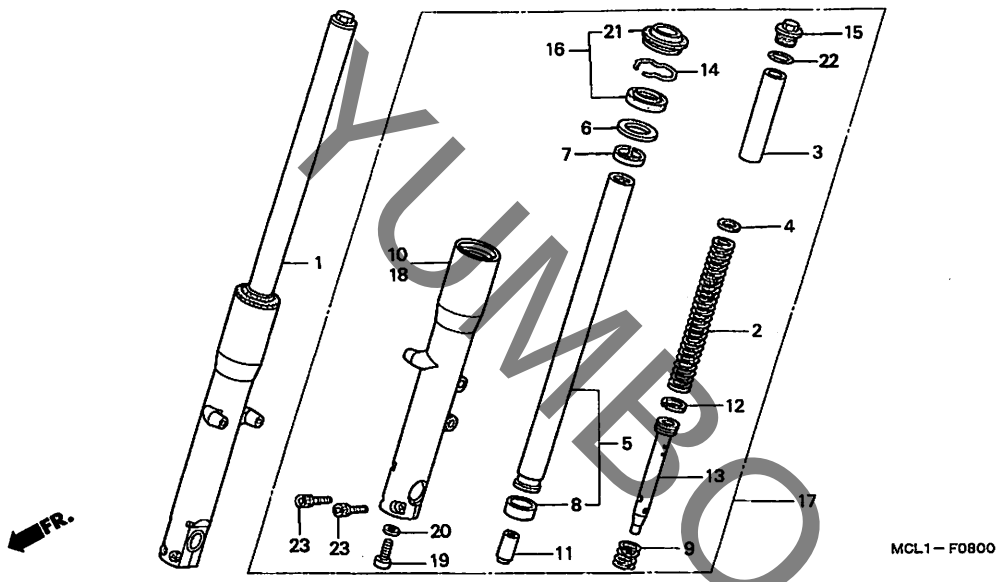

見出番号	LON	(関連見出番号) 整備項目	FRT
1	5111C3	フォークASSY.,フロント :ライト	0.6
	5111C4	フォークASSY.,フロント :両側	0.8
2	5111C5	スプリング,フロントフォーク :レフト	0.2
	5111C6	スプリング,フロントフォーク :ライト	0.2
	5111C7	スプリング,フロントフォーク :両側	0.4
5	5111G2	パイプ,フロントフォーク :レフト	1.0
	5111G3	パイプ,フロントフォーク :ライト	1.0
	5111G4	パイプ,フロントフォーク :両側	1.6
10	5111D2	ケース,ボトム :ライト	1.0
	5111D3	ケース,ボトム :両側	1.6
16		(6,7,8)	
	5111E7	シールセット,フロントフォーク :レフト	0.9
	5111E8	シールセット,フロントフォーク :ライト	0.9
	5111E9	シールセット,フロントフォーク :両側	1.4
17	5111C2	フォークASSY.,フロント :レフト	0.6
	5111C4	フォークASSY.,フロント :両側	0.8
18	5111D1	ケース,ボトム :レフト	1.0
	5111D3	ケース,ボトム :両側	1.6

見出番号	部品番号	部品名	希望小売価格	使用個数 NV400DC Y	1	2	4	5	6	7	8	適用号機 初号機	終号機	タイプ
1	51400-MCL-003	フォークASSY.,R.フロント (ショウワ)	37,800	1	1	1	–	–	–	–	–			
	51400-MCL-013		36,000	–	–	–	1	1	1	1	1			
2	51401-MCL-003	スプリング,フロントクッション	2,770	2	2	2	2	2	2	2	2			
3	51402-MM8-881	カラー,スプリング (ショウワ)	710	2	2	2	–	–	–	–	–			
	51402-MN0-003		580	–	–	–	2	2	2	2	2			
4	51404-MB4-003	プレート,スプリングジョイント	205	2	2	2	2	2	2	2	2			
5	51410-MCL-003	パイプCOMP.,フロントフォーク	15,500	2	2	2	2	2	2	2	2			
6	51412-MB4-003	リング,バックアップ	270	2	2	2	2	2	2	2	2			
7	51414-KCR-003	ブッシュ,ガイド (ショウワ)	460	2	2	2	2	2	2	2	2			
8	51415-KCR-003	ブッシュ,スライダー (ショウワ)	530	2	2	2	2	2	2	2	2			
9	51416-MM8-881	スプリング,フロントリバウンド (ショウワ)	205	2	2	2	2	2	2	2	2			
10	51420-MCL-003	ケースCOMP.,R.ボトム	16,200	1	1	1	1	1	1	1	1			
11	51432-MV9-003	ピース,オイルロック	980	2	2	2	2	2	2	2	2			
12	51437-MN5-003	リング,ピストン (ショウワ)	270	2	2	2	2	2	2	2	2			
13	51440-MCL-003	パイプ,シート	2,380	2	2	2	2	2	2	2	2			
14	51447-KA4-711	リング,オイルシールストッパー	155	2	2	2	2	2	2	2	2			
15	51455-MCL-003	ボルト,フロントフォーク	1,660	2	2	2	2	2	2	2	2			
16	51490-MN8-305	シールセット,フロントフォーク	1,330	2	2	2	2	2	2	2	2			
17	51500-MCL-003	フォークASSY.,L.フロント (ショウワ)	37,800	1	1	1	–	–	–	–	–			
	51500-MCL-013		36,000	–	–	–	1	1	1	1	1			
18	51520-MCL-003	ケースCOMP.,L.ボトム	16,200	1	1	1	1	1	1	1	1			
19	90116-KV3-701	ボルト,ソケット 8MM	120	2	2	2	2	2	2	2	2			
20	90544-283-000	ワッシャー,スペシャル 8MM	115	2	2	2	2	2	2	2	2			
21	91254-MM8-003	ダストシール	700	2	2	2	2	2	2	2	2			

YUMBO-JP.COM

F-8 フロントフォーク

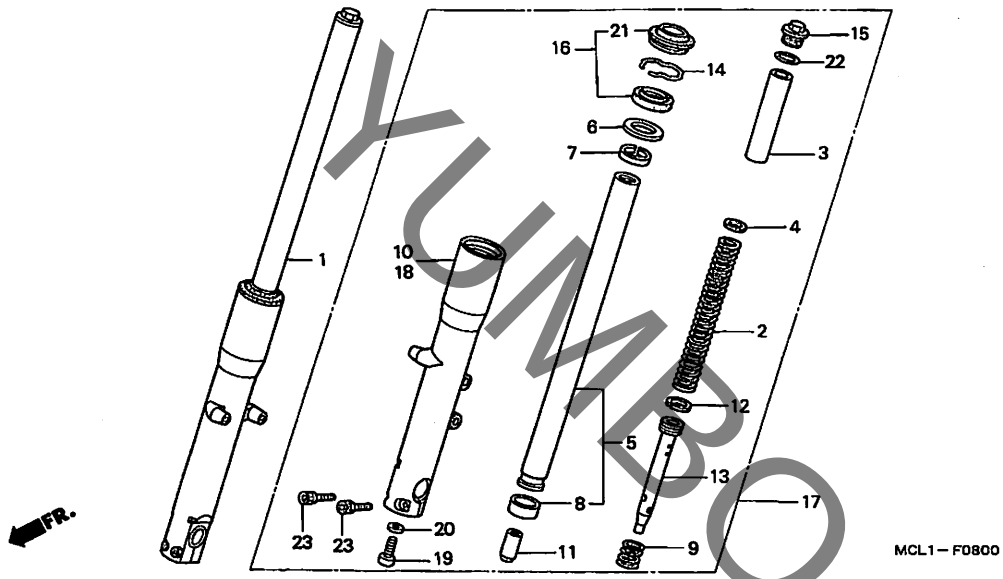

見出番号	部品番号	部品名	希望小売価格	Y	1	2	4	5	6	7	8	適用号機 初号機	適用号機 終号機	タイプ
				使用個数 NV400DC										
22	91356-MB4-003	Oﾘﾝｸﾞ	140	2	2	2	2	2	2	2	2			
23	96600-08035-10	ﾎﾞﾙﾄ, ｿｹｯﾄ 8X35	55	4	4	4	4	4	4	4	4			

YUMBO-JP.COM

F-9 フロントブレーキキャリパー

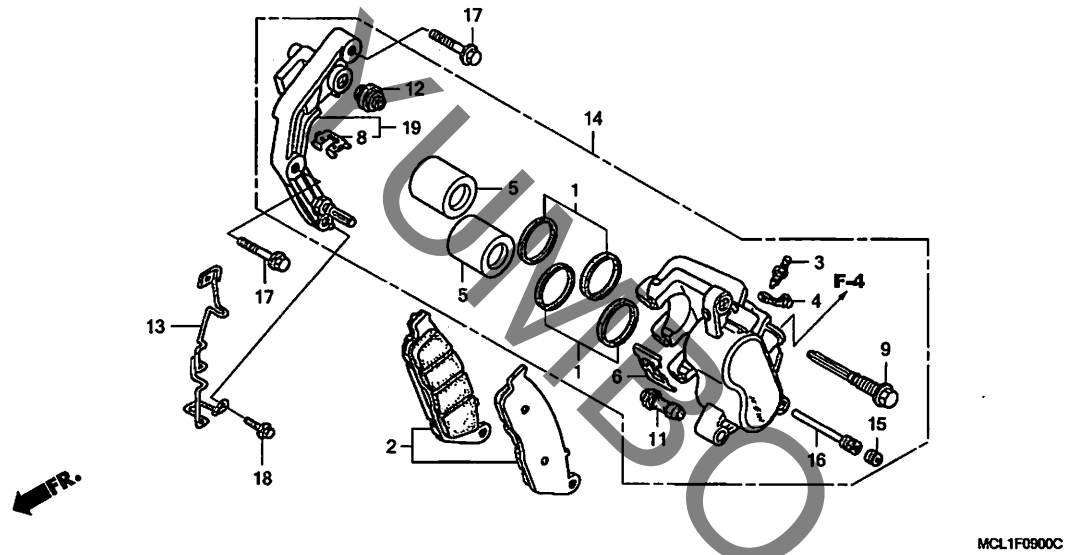

見出番号	LON	(関連見出番号) 整備項目	FRT
2	711115	シュー(パッド)セット,ブレーキ :フロント ・・・・	0.1
5		(1)	
	7111D1	ピストン,フロントブレーキキャリパー ・・・・・・・・	0.5
		・含む:ブレーキエアー抜き	
		・作業条件:2個でも同一時間	
14	711130	キャリパー,フロントブレーキ ・・・・・・・・・・・・・	0.4
		・含む:ブレーキエアー抜き	
19	7111G0	ブラケット,フロントキャリパー ・・・・・・・・・・・・	0.2

見出番号	部品番号	部品名	希望小売価格	使用個数 Y	1	2	NV400DC 4	5	6	7	8	適用号機 初号機	終号機	タイプ
1	06431-MA3-405	シールセット,ピストン ・・・・・・・・・・・	460	2	2	2	2	2	2	2	2			
2	06455-MBK-751	パッドセット,フロント ・・・・・・・・・・	4,600	1	1	1	1	1	1	–	–			
				–	–	–	–	–	–	1	–	――――	――――	3J
	06455-MBK-752	・・・・・・・・・・・・・・・・・・・・・・・	4,600	–	–	–	–	–	–	1	–	――――	――――	3J/A, 3J/B
				–	–	–	–	–	–	–	1			
3	43352-HC5-971	スクリュー,プリーダー (ニッシン) ・・・	205	1	1	1	1	1	1	1	1			
4	43353-461-771	キャップ,プリーダー ・・・・・・・・・・	170	1	1	1	1	1	1	1	1			
5	45107-ML4-006	ピストン ・・・・・・・・・・・・・・・・・・	1,110	2	2	2	2	2	2	2	2			
6	45108-ML7-922	スプリング,パッド (ニッシン) ・・・	310	1	1	1	1	1	1	1	1			
8	45112-MT4-006	リテーナー ・・・・・・・・・・・・・・・・・・	210	1	1	1	1	1	1	1	1			
9	45131-MA3-006	ボルト,ピン ・・・・・・・・・・・・・・・・	540	1	1	1	1	1	1	1	1			
11	45132-166-016	ブーツ,ピンブッシュ (ニッシン) ・・・	175	1	1	1	1	1	1	1	1			
12	45133-MA3-006	ブーツB ・・・・・・・・・・・・・・・・・・・	205	1	1	1	1	1	1	1	1			
13	45136-MCL-000	ガイドCOMP.,スピードセンサーコード	780	1	1	1	1	1	1	1	1			
14	45150-MAH-315	キャリパーサブASSY.,L.フロント ブレーキ (ニッシン)	16,000	1	1	1	–	–	–	–	–			
	45150-MCL-J01	キャリパーサブASSY.,L.フロント (ニッシン)	16,300	–	–	–	1	1	1	1	1			
15	45203-MG3-016	プラグ,ピン ・・・・・・・・・・・・・・	175	1	1	1	1	1	1	1	1			
16	45215-ML7-922	ピン,ハンガー ・・・・・・・・・・・・・・	350	1	1	1	1	1	1	1	1			
17	90101-MZ8-000	ボルト,スペシャルフランジ 8X32 ・・	195	2	2	2	2	2	2	2	2			
18	90130-MLO-730	ボルト,フランジ 6X12 ・・・・・・・・	100	1	1	1	1	1	1	1	1			
19	45190-MCK-A01	ブラケットサブASSY.,L.フロント キャリパー	5,200	–	–	–	1	1	1	1	1			

KUBOTA-UP.COM

F-10 フロントホイール

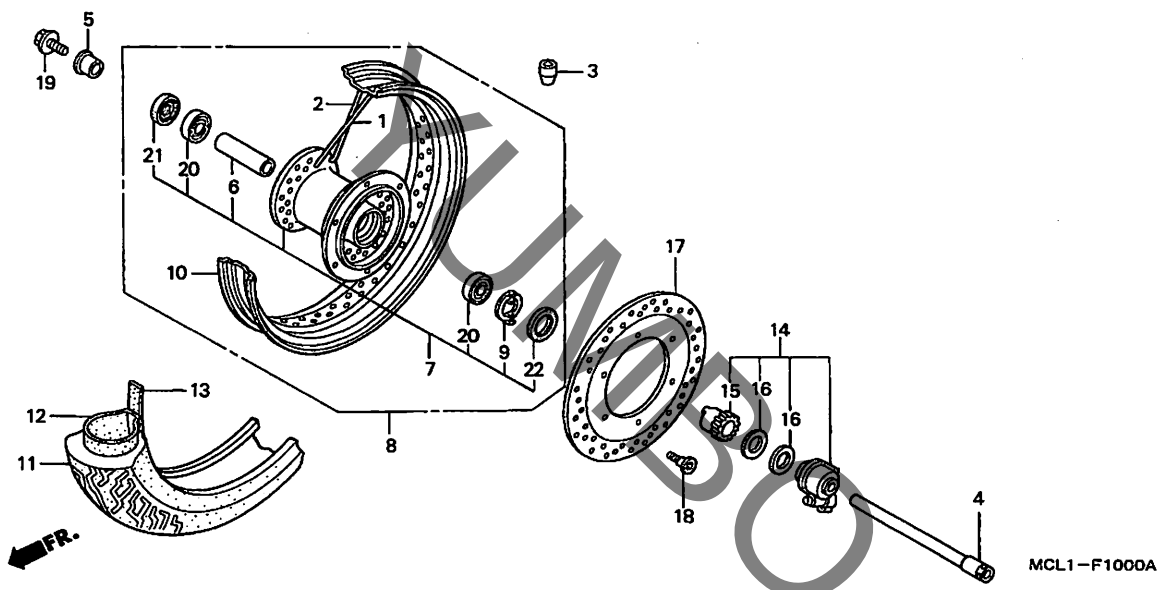

見出番号	LON	(関連見出番号) 整備項目	FRT
3	7101A6	ウェイト, バランス :フロント	0.6
4	710151	アクスル, フロントホイール	0.3
7	710103	ハブ, フロントホイール ・含む:バランス取り	2.5
8	7101D4	フロントホイール ・含む:バランス取り	1.1
10	710109	リム, ホイール :フロント ・含む:バランス取り	2.4
11		(13)	
	710139	フロントタイヤ ・含む:バランス取り	1.0
12		(13)	
	710140	チューブ, フロントタイヤ ・含む:バランス取り	1.0
14	710145	ギヤーボックスASSY., スピードメーター	0.3
17	711120	ディスク, フロントブレーキ	0.4
20		(6)	
	710115	ベアリング, フロントホイール(1個)	0.5
	710115G	・1個追加	0.1

見出番号	部品番号	部品名	希望小売価格	Y	1	2	4	5	6	7	8	適用号機 初号機	適用号機 終号機	タイプ
				NV400DC										
1	06440-MCL-000	スポークセットA, フロント (インサイド)	205	26	26	26	26	26	26	26	26			
2	06441-MCL-000	スポークセットB, フロント (アウトサイド)	205	26	26	26	26	26	26	26	26			
3	42707-MR6-670	ウエイト, バランサー (20G)	450	N	N	N	–	–	–	–	–			
	42708-MR1-670	ウエイト, バランサー (30G)	450	N	N	N	–	–	–	–	–			
	42704-MEG-003	ウエイト, バランス (15G)	320	–	–	–	N	N	N	N	N			
	42705-MEG-003	ウエイト, バランス (20G)	320	–	–	–	N	N	N	N	N			
4	44301-MAH-671	アクスル, フロントホイール	2,270	1	1	1	1	1	1	1	1			
5	44311-MM8-000	カラー, フロントホイールサイド	590	1	1	1	1	1	1	1	1			
6	44620-MBC-000	カラー, フロントアクスルディスタンス	630	1	1	1	1	1	1	1	1			
7	44635-MBA-000	ハブサブASSY., フロント	14,700	1	–	–	–	–	–	–	–			
				–	1	–	–	–	–	–	–	--------	--------	J, J/A, 2J, 2J/A, 3J, 3J/A, 4J, 4J/A
				–	–	1	–	–	–	–	–	--------	1300430	
	44635-MBA-010		13,300	–	1	–	–	–	–	–	–	--------	--------	J/B, J/C, 2J/B, 2J/C, 3J/B, 3J/C, 4J/B, 4J/C
				–	–	1	–	–	–	–	–	1300431		
				–	–	–	1	1	1	1	1			
8	44650-MCL-000	ホイールサブASSY., フロント	33,600	1	–	–	–	–	–	–	–			
				–	1	–	–	–	–	–	–	--------	--------	J, J/A, 2J, 2J/A, 3J, 3J/A, 4J, 4J/A
				–	–	1	–	–	–	–	–	--------	1300430	
	44650-MCL-020		30,400	–	1	–	–	–	–	–	–	--------	--------	J/B, J/C, 2J/B, 2J/C, 3J/B, 3J/C, 4J/B, 4J/C
				–	–	1	–	–	–	–	–	1300431		
				–	–	–	1	1	1	1	1			
9	44680-ML7-000	リテーナー, ギヤーボックス	215	1	1	1	1	1	1	1	1			
10	44701-MCL-003	リム, フロントホイール (ダイドー) (2.15X19)	7,500	1	1	1	1	1	–	–	–			
	44701-MCL-013		7,500	–	–	–	–	–	1	1	1			

KUMBO-JP.COM

F-10 フロントホイール

見出番号	部品番号	部品名	希望小売価格	使用個数 NV400DC Y	1	2	4	5	6	7	8	適用号機 初号機	終号機	タイプ
11	44711-MCL-003	タイヤ, フロント (ブリヂストン) (110/80-19 59S)	オープン	1	–	–	–	–	–	–	–			
	44711-MCL-004	タイヤ, フロント (ダンロップ) (110/80-19 59S)	オープン	1	–	–	–	–	–	–	–			
	44711-MCL-013	タイヤ, フロント (ブリヂストン) (110/80-19 M/C 59S)	オープン	–	1	1	–	–	–	–	–			
	44711-MCL-014	タイヤ, フロント (ダンロップ) (110/80-19 M/C 59S)	オープン	–	1	1	1	1	–	–	–			
	44711-MCL-024	・・・・・・・・・・・・・・・・・・・・・・・・	オープン	–	–	–	–	–	1	1	1			
12	42712-KZ3-601	チューブ, タイヤ (ブリヂストン) ・・・	オープン	1	1	1	–	–	–	–	–			
	44712-MR6-671	チューブ, タイヤ (ダンロップ) ・・・・	オープン	1	1	1	1	1	1	1	1			
13	44713-MR1-671	フラップ, タイヤ (ブリヂストン) ・・・	オープン	1	1	1	–	–	–	–	–			
	42713-KZ3-611	フラップ, タイヤ (ダンロップ) ・・・・	オープン	1	1	1	1	1	1	1	1			
14	44800-MR1-003	ボックスASSY., スピードメーターギヤー	4,040	1	1	1	1	1	1	1	1			
15	44806-MR1-003	ギヤー, スピードメーター ・・・・・・・・	1,060	1	1	1	1	1	1	1	1			
16	44809-ML7-003	ワッシャー, スピードメーターギヤー ・・・	130	2	2	2	2	2	2	2	2			
17	45351-MBA-000	ディスク, フロントブレーキ ・・・・・・・・	18,300	1	1	1	1	1	1	1	1			
18	90105-MBB-000	ボルト, ブレーキディスク, 8X24 ・・	220	6	6	6	6	6	6	6	6			
19	90305-ML7-000	ボルト, フロントアクスル ・・・・・・・・・・	340	1	1	1	1	1	1	1	1			
20	91052-MBC-004	ベアリング, ラジアルボール 6204 (UU)	780	2	2	2	2	2	2	2	2			
21	91252-MC4-003	オイルシール 28X47.2X7 (アライ) ・・	510	1	–	–	–	–	–	–	–			
				–	1	–	–	–	–	–	–	--------	--------	J, J/A, 2J, 2J/A, 3J, 3J/A, 4J, 4J/A
				–	–	1	–	–	–	–	–	--------	1300430	
	91252-MC4-013	・・・・・・・・・・・・・・・・・・・・・・・	450	–	1	–	–	–	–	–	–	--------	--------	J/B, J/C, 2J/B, 2J/C, 3J/B, 3J/C, 4J/B, 4J/C
				–	–	1	–	–	–	–	–	1300431		
				–	–	–	1	1	1	1	1			
22	91258-ML7-003	ダストシール 45X55X5 (アライ) ・・・	400	1	1	1	1	1	1	1	1			

YUMBO-JP.COM

F-11 リヤーブレーキパネル

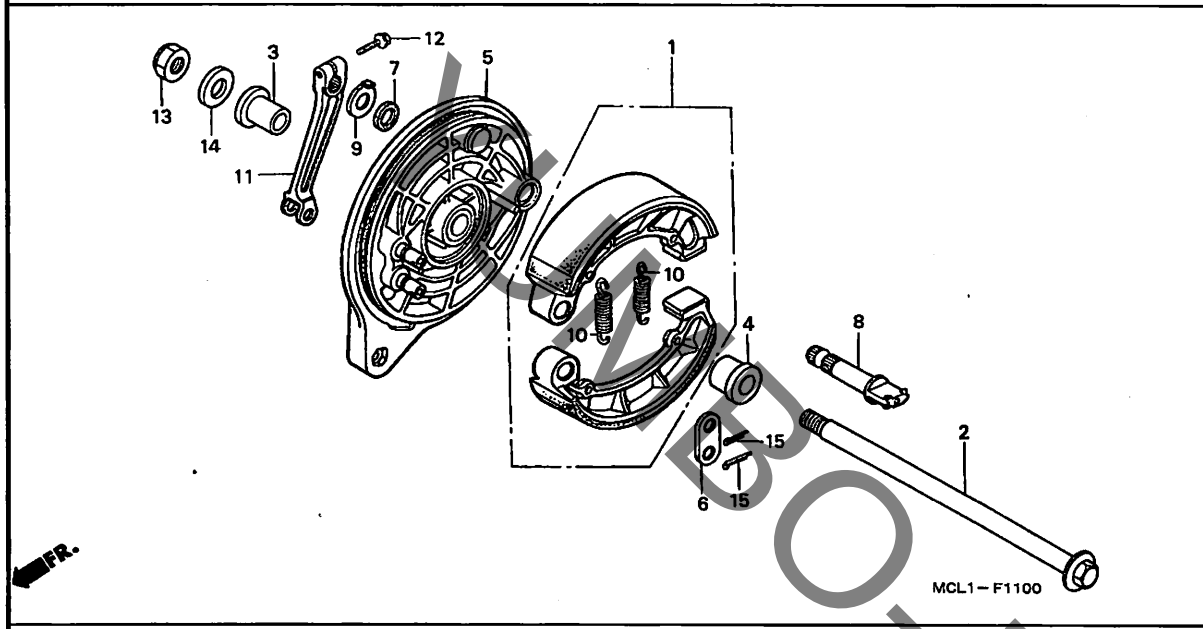

見出番号	LON	(関連見出番号) 整備項目	FRT
1	711140	シュー(パッド)セット,ブレーキ :リヤー ·····	0.6
2	710160	アクスル,リヤーホイール ·····	0.5
5		(8)	
	7111A9	パネル,リヤーブレーキ ·····	0.7
11		(9)	
	7111C4	アーム,ブレーキ :リヤー ·····	0.1

見出番号	部品番号	部品名	希望小売価格	使用個数 Y	1	2	NV400DC 4	5	6	7	8	適用号機 初号機	終号機	タイプ
1	06430-MCL-700	シューセット,ブレーキ (JB) ·····	3,050	1	1	1	1	1	1	1	1			
2	42301-MM5-000	アクスル,リヤーホイール ·····	3,480	1	1	1	1	1	1	1	1			
3	42311-MCL-000	カラー,リヤーホイールサイド ·····	620	1	1	1	1	1	1	1	1			
4	42312-MCL-000	カラー,L.リヤーホイールサイド ·····	670	1	1	1	1	1	1	1	1			
5	43100-MJ1-832	パネルCOMP.,リヤーブレーキ ·····	9,600	1	1	1	–	–	–	–	–			
	43100-MCL-J00	·····	9,600	–	–	–	1	1	1	1	1			
6	43102-319-000	ワッシャー,アンカーピン ·····	175	1	1	1	1	1	1	1	1			
7	43134-300-000	ダストシール,ブレーキカム ·····	115	1	1	1	1	1	1	1	1			
8	43141-MCL-000	カム,リヤーブレーキ ·····	1,220	1	1	1	–	–	–	–	–			
	43141-MCL-003	·····	1,220	–	–	–	1	1	1	1	1			
9	43145-ME5-000	インジケーター,リヤーブレーキ ·····	220	1	1	1	1	1	1	1	1			
10	43151-346-000	スプリング,リヤーブレーキシュー ····	265	2	2	2	2	2	2	2	2			
11	43410-MJ1-000	アーム,リヤーブレーキ ·····	1,770	1	1	1	1	1	1	1	1			
12	90107-MZ5-000	ボルト,フランジ 8X25 ·····	150	1	1	1	1	1	1	1	1			
13	90305-KZ4-891	ナット,U 18MM ·····	420	1	1	1	1	1	1	1	1			
14	90401-MBA-000	ワッシャー 18X32X2 ·····	165	1	1	1	1	1	1	1	1			
15	94201-25200	ピン,スプリット 2.5X20 ·····	25	2	2	2	2	2	2	2	2			

KUMBOJP.COM

F-12 リヤーホイール

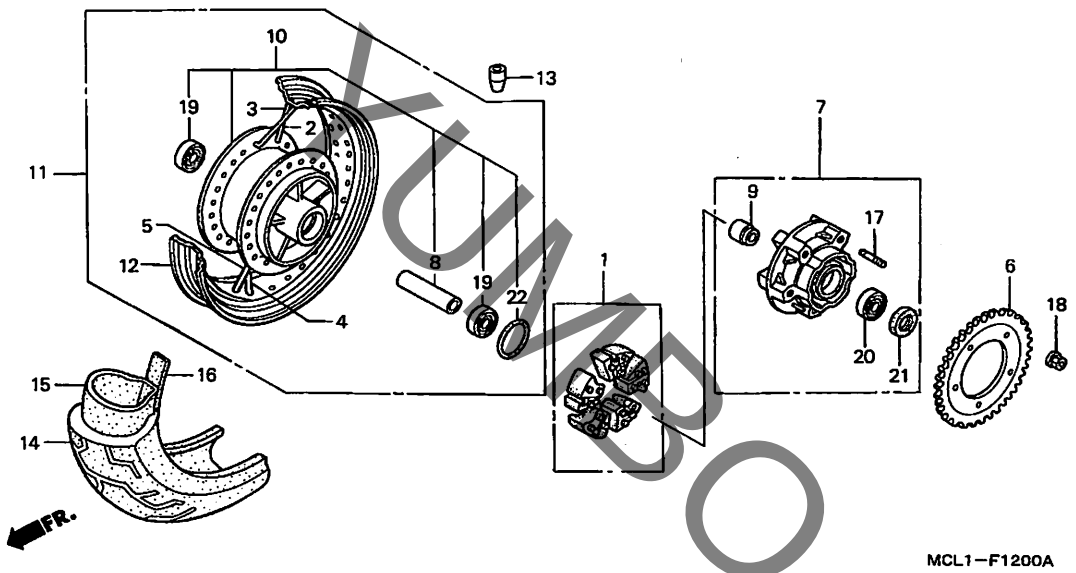

見出番号	LON	(関連見出番号) 整備項目	FRT
1	710157	ダンパー, リヤーホイール	0.5
6	7101A0	スプロケット, ファイナルドリブン	0.6
7	7101A5	フランジASSY., ファイナルドリブン	0.6
10	710121	ハブ, リヤーホイール ・含む:バランス取り	2.7
11	710118	リヤーホイール ・含む:バランス取り	1.2
12	710127	リム, ホイール :リヤー ・含む:バランス取り	2.6
13	7101E1	ウェイト, バランス :リヤー	0.8
14	710142	(16) リヤータイヤ ・含む:バランス取り	1.2
15	7101A7	(16) チューブ, リヤータイヤ ・含む:バランス取り	1.2
19	710133	(8) ベアリング, リヤーホイール(1個)	0.7
	710133G	・1個追加	0.1
20	7101D1	ベアリング, ファイナルドリブンフランジ	0.7

見出番号	部品番号	部品名	希望小売価格	使用個数 Y	1	2	NV400DC 4	5	6	7	8	適用号機 初号機	終号機	タイプ
1	06410-MBA-000	ダンパーセット, ホイール	1,550	1	1	1	1	1	1	1	1			
2	06420-MCL-000	スポークセットA, リヤー (R. インサイド)	205	13	13	13	13	13	13	13	13			
3	06421-MCL-000	スポークセットB, リヤー (R. アウトサイド)	205	13	13	13	13	13	13	13	13			
4	06422-MCL-000	スポークセットC, リヤー (L. インサイド)	205	13	13	13	13	13	13	13	13			
5	06423-MCL-000	スポークセットD, リヤー (L. アウトサイド)	205	13	13	13	13	13	13	13	13			
6	41201-MCL-000	スプロケット, ファイナルドリブン (44T)	4,600	1	1	1	1	1	1	1	1			
7	42615-MBA-000	フランジサブASSY., リヤードリブン	8,850	1	1	1	1	1	1	1	1			
8	42620-MW0-010	カラー, リヤーアクスルデイスタンス	670	1	1	1	1	1	1	1	1			
9	42625-MV4-000	カラーB, リヤーホイールデイスタンス	610	1	1	1	1	1	1	1	1			
10	42635-MBA-000	ハブサブASSY., リヤー	19,900	1	1	1	1	1	1	1	1			
11	42650-MCL-000	ホイールサブASSY., リヤー	36,500	1	1	1	1	1	–	–	–			
	42650-MCL-010		36,500	–	–	–	–	–	1	1	1			
12	42701-MBA-003	リム, リヤーホイール (ダイドー) (3.50X15)	7,200	1	1	1	1	1	–	–	–			
	42701-MBA-013		7,200	–	–	–	–	–	1	1	1			
13	42707-MR6-670	ウエイト, バランサー (20G)	450	N	N	N	–	–	–	–	–			
	42708-MR1-670	ウエイト, バランサー (30G)	450	N	N	N	–	–	–	–	–			
	42704-MEG-003	ウエイト, バランス (15G)	320	–	–	–	N	N	N	N	N			
	42705-MEG-003	ウエイト, バランス (20G)	320	–	–	–	N	N	N	N	N			
14	42711-MCL-003	タイヤ, リヤー (ブリヂストン) (160/80-15 M/C 74S)	オープン	1	–	–	–	–	–	–	–			
				–	1	–	–	–	–	–	–	————	————	J, J/A, 2J, 2J/A, 3J, 3J/A, 4J, 4J/A

KUMBO-JP.COM

F-12 リヤーホイール

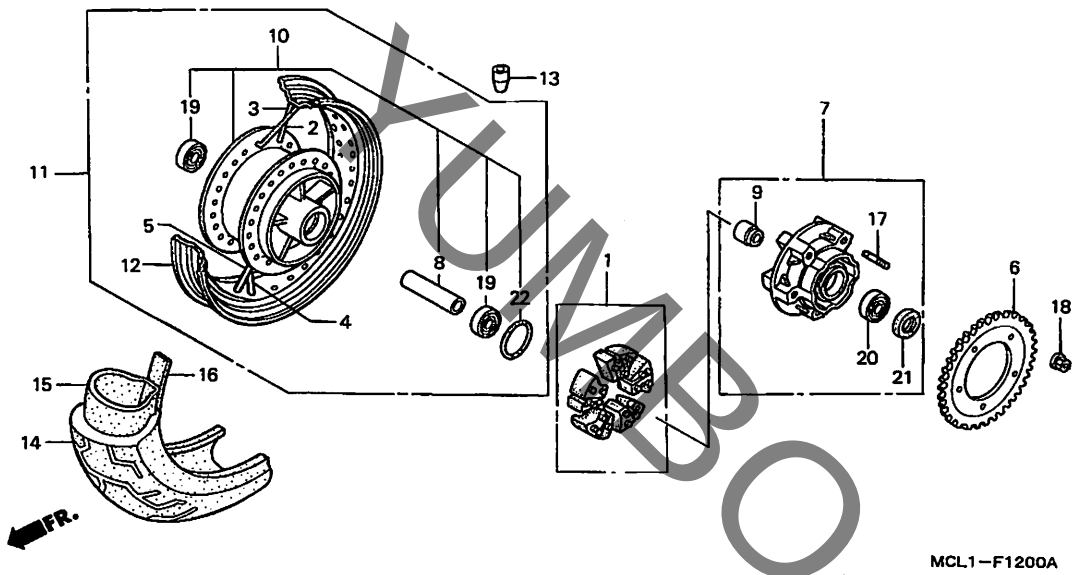

見出番号	部品番号	部品名	希望小売価格	Y	1	2	4	5	6	7	8	適用号機 初号機	終号機	タイプ
				使用個数 NV400DC										
14)	42711-MCL-004	ﾀｲﾔ, ﾘﾔｰ (ﾀﾞﾝﾛｯﾌﾟ) (160/80-15 M/C 74S)	ｵｰﾌﾟﾝ	1	–	–	–	–	–	–	–			
				–	1	–	–	–	–	–	–	----------	----------	J, J/A, 2J, 2J/A, 3J, 3J/A, 4J, 4J/A
	42711-MCL-013	ﾀｲﾔ, ﾘﾔｰ (ﾌﾞﾘﾁﾞｽﾄﾝ) (160/80-15 M/C 74S)	ｵｰﾌﾟﾝ	–	1	–	–	–	–	–	–	----------	----------	J/B, J/C, 2J/B, 2J/C, 3J/B, 3J/C, 4J/B, 4J/C
				–	–	1	–	–	–	–	–			
	42711-MCL-014	ﾀｲﾔ, ﾘﾔｰ (ﾀﾞﾝﾛｯﾌﾟ) (160/80-15 M/C 74S)	ｵｰﾌﾟﾝ	–	1	–	–	–	–	–	–	----------	----------	J/B, J/C, 2J/B, 2J/C, 3J/B, 3J/C, 4J/B, 4J/C
				–	–	1	–	–	–	–	–			
	42711-MEG-701	･････････････････････	ｵｰﾌﾟﾝ	–	–	–	1	1	–	–	–			
	42711-MEG-702	･････････････････････	ｵｰﾌﾟﾝ	–	–	–	–	–	1	1	1			
15	42712-MCL-003	ﾁｭｰﾌﾞ, ﾀｲﾔ (ﾌﾞﾘﾁﾞｽﾄﾝ) ･･･	ｵｰﾌﾟﾝ	1	1	1	–	–	–	–	–			
	42712-MR6-671	ﾁｭｰﾌﾞ, ﾀｲﾔ (ﾀﾞﾝﾛｯﾌﾟ) ････	ｵｰﾌﾟﾝ	1	1	1	1	1	1	1	1			
16	42713-MR1-671	ﾌﾗｯﾌﾟ, ﾀｲﾔ (ﾌﾞﾘﾁﾞｽﾄﾝ) ･･･	ｵｰﾌﾟﾝ	1	1	1	–	–	–	–	–			
	42713-MR1-672	ﾌﾗｯﾌﾟ, ﾀｲﾔ (ﾀﾞﾝﾛｯﾌﾟ) ････	ｵｰﾌﾟﾝ	1	1	1	1	1	1	1	1			
17	90102-MAS-000	ﾎﾞﾙﾄ, ｽﾀｯﾄﾞ 12X25 ･･････	120	5	5	5	5	5	5	5	5			
18	90306-KF0-003	ﾅｯﾄ, ﾌﾗﾝｼﾞ 12MM ････････	175	5	5	5	5	5	5	5	5			
19	91052-MZ2-A21	ﾍﾞｱﾘﾝｸﾞ, ﾗｼﾞｱﾙﾎﾞｰﾙ 6204UU (NSK)	780	2	2	2	2	2	2	2	2			
20	91073-MV4-782	ﾍﾞｱﾘﾝｸﾞ, ﾗｼﾞｱﾙﾎﾞｰﾙ 62/22	620	1	1	1	1	1	1	1	1			
21	91252-MAE-003	ﾀﾞｽﾄｼｰﾙ 30X50X7.5 ･････	480	1	1	1	1	1	1	1	1			
22	91302-MA6-003	Oﾘﾝｸﾞ 61X2 ･･････････････	215	1	1	1	1	1	1	1	1			

YUMBO-JP.COM

F-13 フューエルタンク / フューエルポンプ (DCY-DC2)

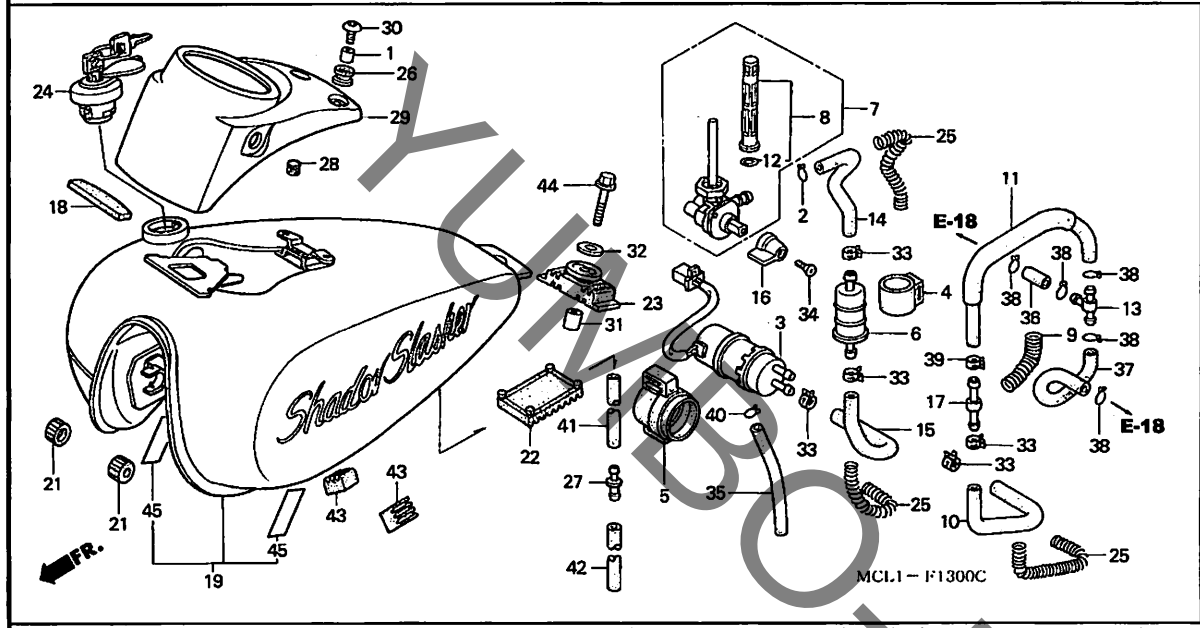

見出番号	LON	(関連見出番号) 整備項目	FRT
3	310120	ﾎﾟﾝﾌﾟ ASSY., ﾌｭｰｴﾙ	0.4
6	310160	ｽﾄﾚｰﾅｰ, ﾌｭｰｴﾙ	0.2
7	310110	ｺｯｸASSY., ﾌｭｰｴﾙ	0.3
8	310115	ｽｸﾘｰﾝ, ﾌｭｰｴﾙｽﾄﾚｰﾅｰ	0.3
19	310100	ﾀﾝｸ, ﾌｭｰｴﾙ	0.4
29	3101B6	ｶﾊﾞｰ, ﾌﾛﾝﾄﾄｯﾌﾟ	0.2

見出番号	部品番号	部品名	希望小売価格	使用個数 Y	1	2	NV400DC 4	5	6	7	8	適用号機 初号機	終号機	タイプ
1	11346-371-300	ｶﾗｰ, ｱｼﾞﾔｽﾃｲﾝｸﾞｶﾊﾞｰ	295	2	2	2	–	–	–	–	–			
2	15771-KV6-000	ｸﾘｯﾌﾟ, ｵｲﾙﾄﾞﾚﾝﾁｭｰﾌﾞ	115	1	1	1	–	–	–	–	–			
3	16710-MBA-611	ﾎﾟﾝﾌﾟ ASSY., ﾌｭｰｴﾙ (ﾐﾂﾋﾞｼ)	9,700	1	1	1	–	–	–	–	–			
4	16711-MF2-000	ﾎﾙﾀﾞｰ, ｽﾄﾚｲﾅｰ	530	1	1	1	–	–	–	–	–			
5	16711-MZ7-000	ﾗﾊﾞｰ, ﾌｭｰｴﾙﾎﾟﾝﾌﾟﾏｳﾝﾃｲﾝｸﾞ	600	1	1	1	–	–	–	–	–			
6	16900-MG8-003	ｽﾄﾚｰﾅｰCOMP., ﾌｭｰｴﾙ	1,170	1	1	1	–	–	–	–	–			
7	16950-MCL-013	ｺｯｸASSY., ﾌｭｰｴﾙ	4,190	1	–	–	–	–	–	–	–			
	16950-MCL-033		3,990	–	1	1	–	–	–	–	–			
8	16952-MCL-013	ｽｸﾘｰﾝｾｯﾄ, ﾌｭｰｴﾙｽﾄﾚｰﾅｰ	1,050	1	1	1	–	–	–	–	–			
9	16952-MF5-000	ﾜｲﾔｰB, ｶﾞｰﾄﾞ	370	1	1	1	–	–	–	–	–			
10	16953-MCL-000	ﾁｭｰﾌﾞC, ﾌｭｰｴﾙ	390	1	1	1	–	–	–	–	–			
11	16955-MBA-000	ﾁｭｰﾌﾞD, ﾌｭｰｴﾙ	390	1	1	1	–	–	–	–	–			
12	16958-KM9-005	Oﾘﾝｸﾞ	175	1	1	1	–	–	–	–	–			
13	16958-MB0-000	ｼﾞｮｲﾝﾄ, ﾌｭｰｴﾙﾁｭｰﾌﾞ	640	1	1	1	–	–	–	–	–			
14	16961-MCL-000	ﾁｭｰﾌﾞA, ﾌｭｰｴﾙ	250	1	1	1	–	–	–	–	–			
15	16962-MCL-000	ﾁｭｰﾌﾞB, ﾌｭｰｴﾙ	290	1	1	1	–	–	–	–	–			
16	16963-MY5-610	ﾚﾊﾞｰ, ﾌｭｰｴﾙｺｯｸ	360	1	1	1	–	–	–	–	–			
17	16966-MR1-000	ｼﾞｮｲﾝﾄ, ﾌｭｰｴﾙﾁｭｰﾌﾞ	280	1	1	1	–	–	–	–	–			
18	17511-KGB-610	ﾗﾊﾞｰ, ﾌｭｰｴﾙﾀﾝｸﾌﾛﾝﾄ	270	1	1	1	–	–	–	–	–			
19	17520-MCL-710ZA	ﾀﾝｸｾｯﾄ, ﾌｭｰｴﾙ *TYPE1*(WL)	64,900	1	–	–	–	–	–	–	–			
	17520-MCL-710ZB	ﾀﾝｸｾｯﾄ, ﾌｭｰｴﾙ *TYPE2*(WL)	64,900	1	–	–	–	–	–	–	–			
				–	1	–	–	–	–	–	–	――――	――――	J, J/A, J/B, J/C, 3J, 3J/A, 3J/B, 3J/C
	17520-MCL-000ZD	ﾀﾝｸｾｯﾄ, ﾌｭｰｴﾙ *TYPE1*(WL)	56,800	1	–	–	–	–	–	–	–			
				–	1	–	–	–	–	–	–	――――	――――	J, J/A, J/B, J/C, 3J, 3J/A, 3J/B, 3J/C
	17520-MCL-750ZA		63,300	–	1	–	–	–	–	–	–	――――	――――	2J, 2J/A, 2J/B, 2J/C, 4J, 4J/A, 4J/B, 4J/C
	17520-MCL-850ZA		58,800	–	–	1	–	–	–	–	–			

YUKBO-JP.COM

F-13 フューエルタンク / フューエルポンプ (DCY-DC2)

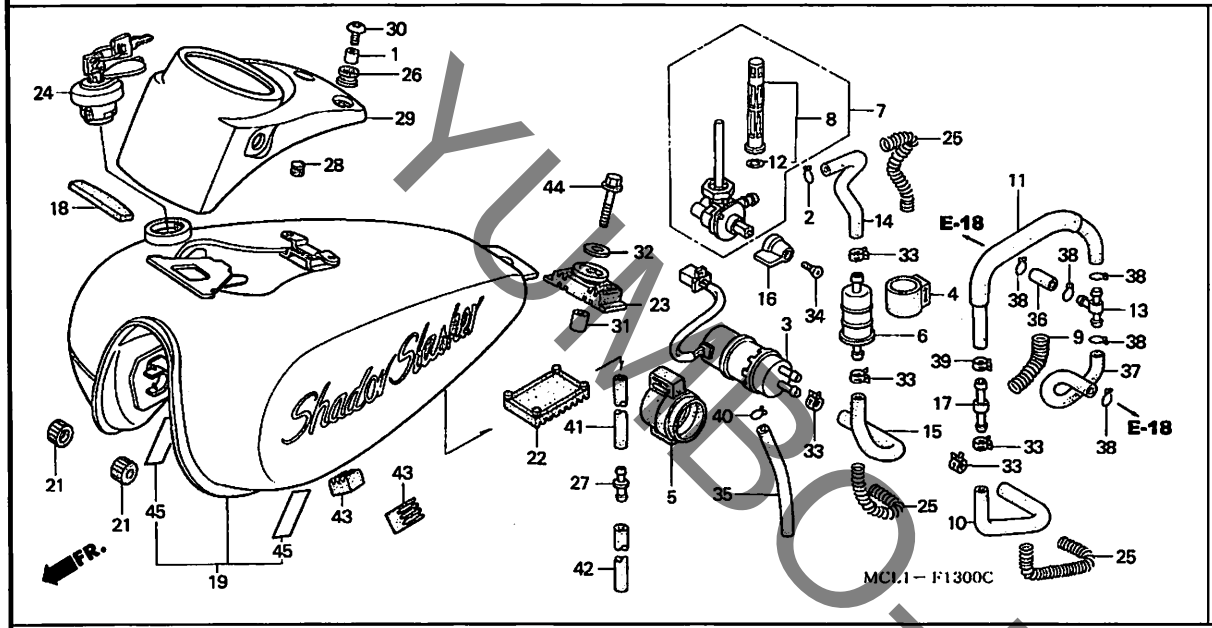

見出番号	部品番号	部品名	希望小売価格	Y	1	2	4	5	6	7	8	適用号機 初号機	適用号機 終号機	タイプ
				NV400DC										
19)	17520-MCL-850ZB	タンクセット, フューエル *TYPE2*(WL)	58,800	-	-	1	-	-	-	-	-			
	17520-MCL-850ZC	タンクセット, フューエル *TYPE3*(WL)	58,800	-	-	1	-	-	-	-	-			
21	17611-286-000	クッション, フューエルタンクフロント ·····	320	2	2	2	-	-	-	-	-			
22	17612-MCL-000	クッション, フューエルタンクリヤー ·····	450	1	1	1	-	-	-	-	-			
23	17613-KY1-000	クッション, フューエルタンクリヤー ·····	420	1	1	1	-	-	-	-	-			
24	17620-KR3-751	キャップ COMP., フューエルフィラー ···	3,210	1	1	1	-	-	-	-	-			
25	17672-MY1-000	ワイヤー, ガード ·····	340	3	3	3	-	-	-	-	-			
26	18293-GN2-000	ラバー, プロテクターパッキン ·····	110	2	2	2	-	-	-	-	-			
27	19103-ML7-000	ジョイント, チューブ ·····	205	1	1	1	-	-	-	-	-			
28	61110-388-000	プラグ, ユーズレスホール ·····	255	2	2	2	-	-	-	-	-			
29	83510-MCL-000	カバー, メーター ·····	4,530	1	1	-	-	-	-	-	-			
				-	-	1	-	-	-	-	-	--------	1301003	
	83510-MCL-010	·····	4,530	-	-	1	-	-	-	-	-	1301004		
30	90118-MCL-000	ボルト, スペシャル 6X14 ·····	130	2	2	2	-	-	-	-	-			
31	52486-074-000	カラー, クッションラバーブッシュ (ショウワ)	110	1	1	1	-	-	-	-	-			
32	90534-MV4-000	ワッシャー 8.5X28 ·····	105	1	1	1	-	-	-	-	-			
33	90682-SA0-671	クランプ, キャニスターホース ·····	150	5	5	5	-	-	-	-	-			
34	93700-05012-0G	スクリュー, オーバル 5X12 ·····	25	1	-	-	-	-	-	-	-			
				-	1	-	-	-	-	-	-	--------	--------	J, 2J, 3J, 4J
				-	1	-	-	-	-	-	-	--------	1210575	J/A, 2J/A, 3J/A, 4J/A
	90111-MZ5-000	·····	100	-	1	-	-	-	-	-	-	--------	--------	J/B, J/C, 2J/B, 2J/C, 3J/B, 3J/C, 4J/B, 4J/C
				-	1	-	-	-	-	-	-	1210576	--------	J/A, 2J/A, 3J/A, 4J/A
				-	-	1	-	-	-	-	-			
35	95001-45100-40	チューブ, フューエル 4.5X100 (95001-45001-60M)	60	1	1	1	-	-	-	-	-			

YUMBO-JP.COM

F-13 フューエルタンク / フューエルポンプ (DCY-DC2)

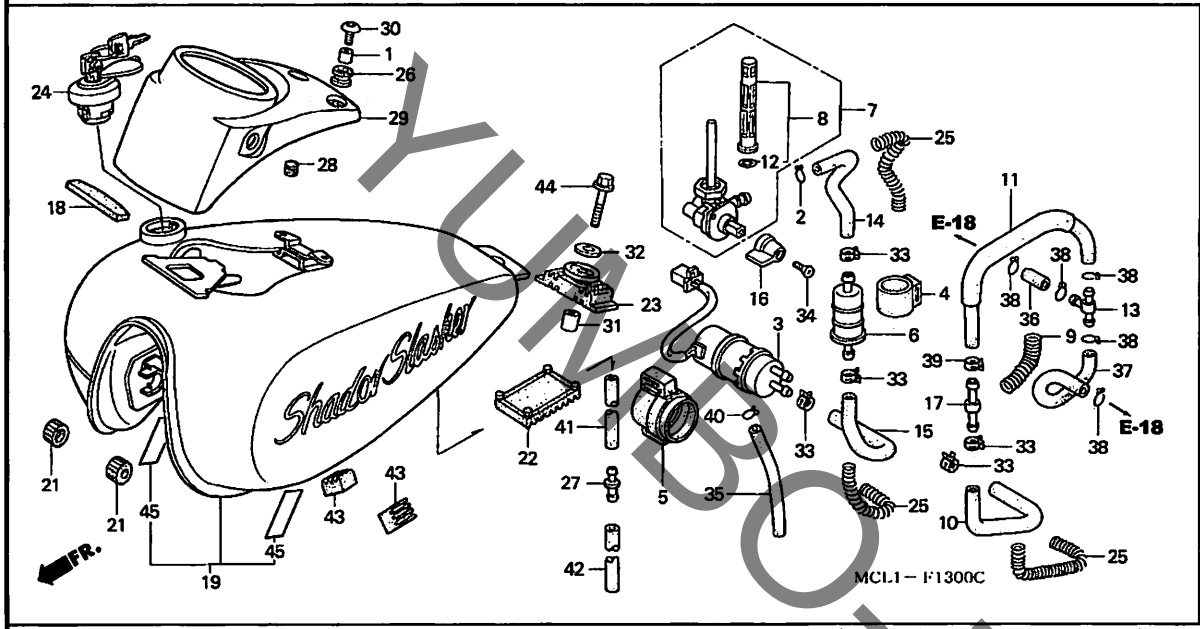

見出番号	部品番号	部品名	希望小売価格	Y	1	2	4	5	6	7	8	適用号機 初号機	終号機	タイプ
36	95001-75035-40	チューブ, フューエル 7.3X35 (95001-75001-60M)	80	1	1	1	-	-	-	-	-			
37	95001-75200-40	チューブ, フューエル 7.3X200 (95001-75001-60M)	190	1	1	1	-	-	-	-	-			
38	95002-02120	クリップ, チューブ (B12) ·····	35	5	5	5	-	-	-	-	-			
39	95002-50000	クリップ, チューブ (C9) ·····	25	1	1	1	-	-	-	-	-			
40	95002-41200-08	クランプ, チューブ (D12) ·····	50	1	1	1	-	-	-	-	-			
41	95005-45540-20	チューブ, 4.5X540 (95005-45001-20M)	280	1	1	1	-	-	-	-	-			
42	95005-75100-20	チューブ, 7.3X100 (95005-75001-20M)	110	1	1	1	-	-	-	-	-			
43	95011-61000	ラバー-A, スタンドストッパー ·····	50	2	2	2	-	-	-	-	-			
44	95701-08035-00	ボルト, フランジ 8X35 ·····	50	1	1	1	-	-	-	-	-			
45	17506-GCS-300	テープ, タンクガード ·····	200	2	2	2	-	-	-	-	-			

YUKBO-JP.COM

F-13-1 フューエルタンク / フューエルポンプ (DC4-DC8)

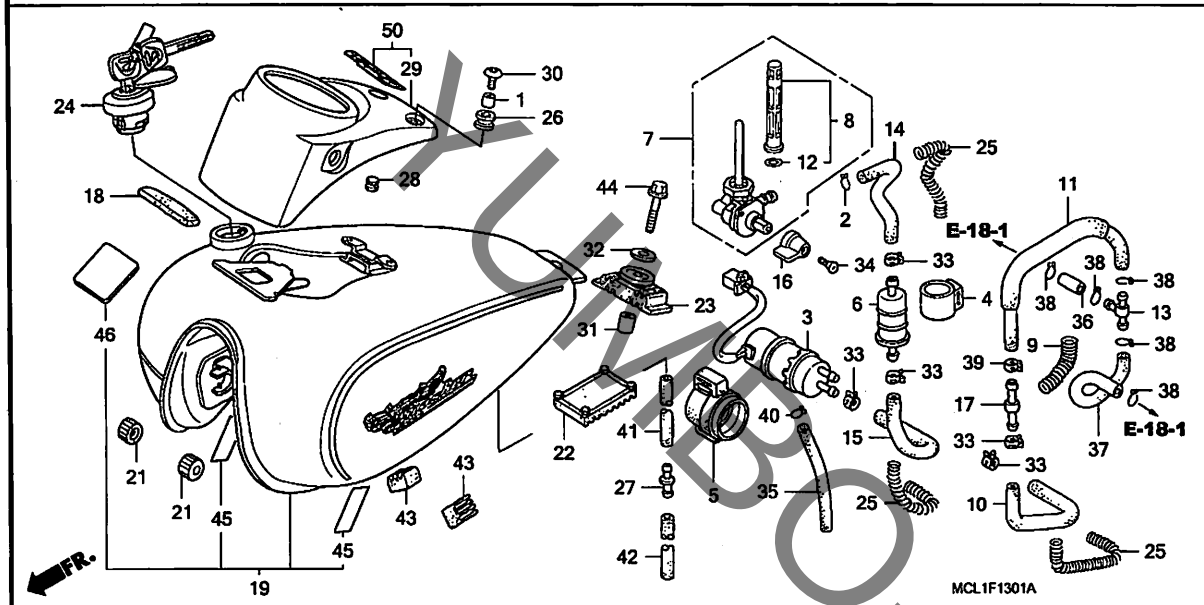

見出番号	LON	(関連見出番号) 整備項目	FRT
3	310120	ポンプASSY., フューエル	0.4
6	310160	ストレーナー, フューエル	0.2
7	310110	コックASSY., フューエル	0.3
8	310115	スクリーン, フューエルストレーナー	0.3
19	310100	タンク, フューエル	0.4
29	(50)		
	3101B6	カバー, フロントトップ	0.2

見出番号	部品番号	部品名	希望小売価格	Y	1	2	4	5	6	7	8	適用号機 初号機	終号機	タイプ
				NV400DC										
1	11346-371-300	カラー, アジヤステイングカバー	295	–	–	–	2	2	2	2	2			
2	15771-KV6-000	クリツプ, オイルドレンチユーブ	115	–	–	–	1	1	1	1	1			
3	16710-MBA-611	ポンプASSY., フューエル (ミツビシ)	9,700	–	–	–	1	–	–	–	–			
				–	–	–	–	1	–	–	–	--------	--------	3J
	16710-MBA-612		9,200	–	–	–	–	1	–	–	–	--------	--------	3J/A
				–	–	–	–	–	1	1	1			
4	16711-MF2-000	ホルダー, ストレイナー	530	–	–	–	1	1	1	1	1			
5	16711-MZ7-000	ラバー, フューエルポンプマウンテイング	600	–	–	–	1	1	1	1	1			
6	16900-MG8-003	ストレーナーCOMP., フューエル	1,170	–	–	–	1	1	1	1	1			
7	16950-MCL-033	コックASSY., フューエル	3,990	–	–	–	1	1	1	1	1			
8	16952-MCL-013	スクリーンセット, フューエルストレーナー	1,050	–	–	–	1	1	1	1	1			
9	16952-MF5-000	ワイヤーB, ガード	370	–	–	–	1	1	1	1	1			
10	16953-MCL-000	チューブC, フューエル	390	–	–	–	1	1	1	1	1			
11	16955-MBA-000	チューブD, フューエル	390	–	–	–	1	1	1	1	1			
12	16958-KM9-005	Oリング	175	–	–	–	1	1	1	1	1			
13	16958-MB0-000	ジヨイント, フューエルチューブ	640	–	–	–	1	1	1	1	1			
14	16961-MCL-000	チューブA, フューエル	250	–	–	–	1	1	1	1	1			
15	16962-MCL-000	チューブB, フューエル	290	–	–	–	1	1	1	1	1			
16	16963-MY5-610	レバー, フューエルコック	360	–	–	–	1	1	1	1	1			
17	16966-MR1-000	ジヨイント, フューエルチューブ	280	–	–	–	1	1	1	1	1			
18	17511-KGB-610	ラバー, フューエルタンクフロント	270	–	–	–	1	1	1	1	1			
19	17520-MCL-J00ZC	タンクセット, フューエル *TYPE1*(WL)	63,100	–	–	–	1	–	–	–	–			
	17520-MCL-J00ZD	タンクセット, フューエル *TYPE2*(WL)	63,100	–	–	–	1	–	–	–	–			
	17520-MCL-J20ZA	タンクセット, フューエル *TYPE1*(WL)	60,100	–	–	–	–	1	–	–	–			
	17520-MCL-J20ZB	タンクセット, フューエル *TYPE2*(WL)	60,100	–	–	–	–	1	–	–	–			
	17520-MCL-J40ZA	タンクセット, フューエル *TYPE1*(WL)	56,300	–	–	–	–	–	1	–	–			

YUMBO-JP.COM

F-13-1 フューエルタンク / フューエルポンプ (DC4-DC8)

見出番号	部品番号	部品名	希望小売価格	使用個数 NV400DC Y	1	2	4	5	6	7	8	適用号機 初号機	終号機	タイプ
19)	17520-MCL-J50ZA	タンクセット, フューエル *TYPE1*(WL)	54,100	-	-	-	-	-	-	1	-			
	17520-MCL-J60ZA	タンクセット, フューエル (WL) *NHA30M*デジタルシルバーメタリック	57,100	-	-	-	-	-	-	-	1	--------	--------	3J
	17520-MCL-J60ZC	*PB215C*, キャンディタヒチアンブルー	57,100	-	-	-	-	-	-	-	1	--------	--------	3J
	17520-MCL-J70ZA	タンクセット, フューエル *TYPE1*(WL)	77,500	-	-	-	-	-	-	-	1	--------	--------	4J
21	17611-286-000	クッション, フューエルタンクフロント ·····	320	-	-	-	2	2	2	2	2			
22	17612-MCL-000	クッション, フューエルタンクリヤー ·····	450	-	-	-	1	1	1	1	1			
23	17613-KY1-000	クッション, フューエルタンクリヤー ·····	420	-	-	-	1	1	1	1	1			
24	17620-MEG-003	キャップ COMP., フューエルフィラー ···	3,210	-	-	-	1	1	1	1	1			
25	17672-MY1-000	ワイヤー, ガード ·····	340	-	-	-	3	3	3	3	3			
26	18293-GN2-000	ラバー, プロテクターパッキン ·····	110	-	-	-	2	2	2	2	2			
27	19103-ML7-000	ジョイント, チューブ ·····	205	-	-	-	1	1	1	1	1			
28	61110-388-000	プラグ, ユーズレスホール ·····	255	-	-	-	2	2	2	2	2			
29	83510-MCL-010	カバー, メーター ·····	4,530	-	-	-	1	1	1	1	1			
30	90118-MCL-000	ボルト, スペシャル 6X14 ·····	130	-	-	-	2	2	2	2	2			
31	52486-074-000	カラー, クッションラバーブッシュ (ショウワ)	110	-	-	-	1	1	1	1	1			
32	90534-MV4-000	ワッシャー 8.5X28 ·····	105	-	-	-	1	1	1	1	1			
33	90682-SA0-671	クランプ, キャニスターホース ·····	150	-	-	-	5	5	5	5	5			
34	90111-MZ5-000	スクリュー, オーバル 5X12 ·····	100	-	-	-	1	1	1	1	1			
35	95001-45100-40	チューブ, フューエル 4.5X100 (95001-45001-60M)	60	-	-	-	1	1	1	1	1			
36	95001-75035-40	チューブ, フューエル 7.3X35 (95001-75001-60M)	80	-	-	-	1	1	1	1	1			
37	95001-75200-40	チューブ, フューエル 7.3X200 (95001-75001-60M)	190	-	-	-	1	1	1	1	1			
38	95002-02120	クリップ, チューブ (B12) ·····	35	-	-	-	5	5	5	5	5			
39	95002-41200-08	クランプ, チューブ (D12) ·····	50	-	-	-	1	1	1	1	1			
40	95002-50000	クリップ, チューブ (C9) ·····	25	-	-	-	1	1	1	1	1			
41	95005-45540-20	チューブ, 4.5X540 (95005-45001-20M)	280	-	-	-	1	1	1	1	1			
42	95005-75100-20	チューブ, 7.3X100 (95005-75001-20M)	110	-	-	-	1	1	1	1	1			
43	95011-61000	ラバーA, スタンドストッパー ·····	50	-	-	-	2	2	2	2	2			
44	95701-08035-00	ボルト, フランジ 8X35 ·····	50	-	-	-	1	1	1	1	1			
45	17506-GCS-300	テープ, タンクガード ·····	200	-	-	-	2	2	2	2	2			
46	17528-MR4-900	テープ, タンクガード ·····	115	-	-	-	1	1	1	1	1			
50	83530-MCL-J60ZA	カバーセット, メーター *TYPE1*(WL)	4,930	-	-	-	-	-	-	-	1			

YUMBO-JP.COM

F-14 シート

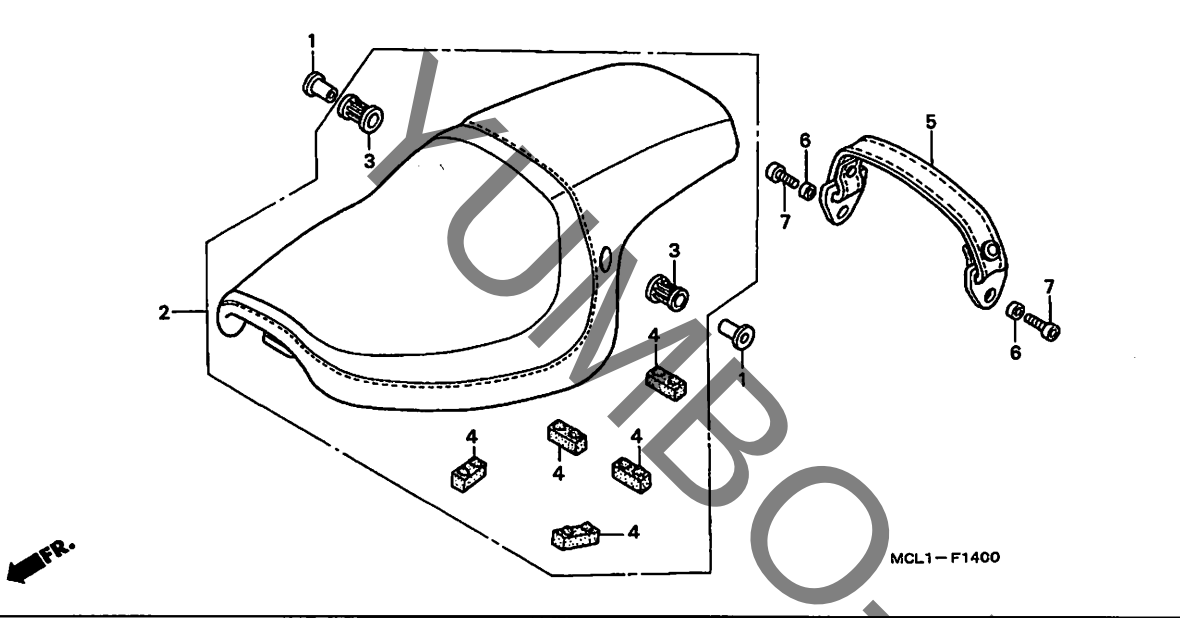

見出番号	LON	(関連見出番号) 整備項目	FRT
2	4131E4	(5) シート :ﾀﾞﾌﾞﾙ	0.1

見出番号	部品番号	部品名	希望小売価格	使用個数 NV400DC Y	1	2	4	5	6	7	8	適用号機 初号機	終号機	タイプ
1	18422-MAL-600	ｶﾗｰ, ﾏﾌﾗｰﾏｳﾝﾃｲﾝｸﾞ	210	2	2	2	2	2	2	2	2			
2	77200-MCL-000	ｼｰﾄASSY., ﾀﾞﾌﾞﾙ	23,800	1	1	1	1	1	1	1	1			
3	77202-MCL-000	ﾗﾊﾞｰ, ｼｰﾄﾏｳﾝﾃｲﾝｸﾞ	150	2	2	2	2	2	2	2	2			
4	77205-MG2-000	ﾗﾊﾞｰA, ｼｰﾄｾｯﾃｲﾝｸﾞ	215	5	5	5	5	5	5	5	5			
5	77310-MCL-000	ﾍﾞﾙﾄCOMP., ｼｰﾄ	1,770	1	1	1	1	1	1	1	1			
6	80126-GC5-000	ｶﾗｰA, ﾘﾔｰﾌｪﾝﾀﾞｰ	120	2	2	2	2	2	2	2	2			
7	90128-MCL-000	ﾎﾞﾙﾄ, ｿｹｯﾄ 8X50	270	2	2	2	2	2	2	2	2			

YUMBO-JP.COM

F-15 サイドカバー (DCY-DC2)

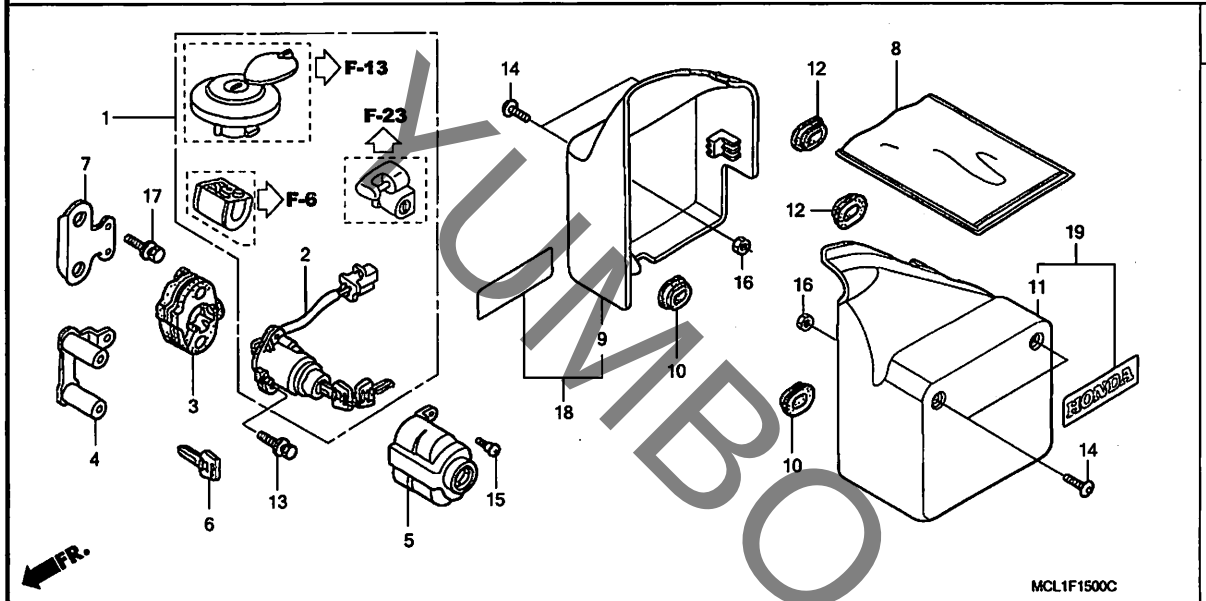

見出番号	LON	(関連見出番号) 整備項目	FRT
1	6151A1	キーセット	2.0
2		(3, 4)	
	615146	スイッチ, イグニッション	0.6
5	8121B8	カバー, コンビネーションスイッチ	0.1
18		(9)	
	4111H9	カバー, サイド :ライト	0.1
	4111J0	カバー, サイド :両側	0.1
19		(11)	
	4111H8	カバー, サイド :レフト	0.1
	4111J0	カバー, サイド :両側	0.1

見出番号	部品番号	部品名	希望小売価格	使用個数 Y	1	2	NV400DC 4	5	6	7	8	適用号機 初号機	終号機	タイプ
1	35010-MCL-000	キーセット	8,750	1	1	1	–	–	–	–	–			
2	35100-MCL-003	スイッチASSY., コンビネーション	3,310	1	1	1	–	–	–	–	–			
3	35102-MR1-000	ベース, コンビネーションスイッチ	410	1	1	1	–	–	–	–	–			
4	35103-MBA-000	カラー, コンビネーションスイッチ	560	1	1	1	–	–	–	–	–			
5	35110-MZ5-000	カバー, コンビネーションスイッチ	660	1	1	1	–	–	–	–	–			
6	35121-MCL-003	キー, ブランク (タイプ1) (キーナンバー AXX / BXX)	510	(1)	(1)	(1)	–	–	–	–	–			
	35122-MCL-003	キー, ブランク (タイプ2) (キーナンバー CXX / DXX)	510	(1)	(1)	(1)	–	–	–	–	–			
7	50177-MBA-000	ステー, イグニッションスイッチ	340	1	1	1	–	–	–	–	–			
8	77251-342-000	パッケ, サービスブック	220	1	1	1	–	–	–	–	–			
9	83500-MCL-000	カバー, R. サイド	5,300	1	–	–	–	–	–	–	–			
				–	1	–	–	–	–	–	–	---------	---------	J, J/A, J/B, J/C, 3J, 3J/A, 3J/B, 3J/C
10	83551-300-000	グロメット, エアークリーナーケース	160	2	2	2	–	–	–	–	–			
11	83600-MCL-000	カバー, L. サイド	5,300	1	–	–	–	–	–	–	–			
				–	1	–	–	–	–	–	–	---------	---------	J, J/A, J/B, J/C, 3J, 3J/A, 3J/B, 3J/C
12	83601-MB0-000	グロメットA, サイドカバー	215	2	2	2	–	–	–	–	–			
13	90107-KR3-630	ボルト, ブレークオフ 6MM	205	2	2	2	–	–	–	–	–			
14	90107-MN4-000	スクリュー, パン 5X14	130	4	4	4	–	–	–	–	–			
15	90114-GB6-920	スクリュー, リヤーカバー	100	1	1	1	–	–	–	–	–			
16	94050-05000	ナット, フランジ 5MM	30	4	4	4	–	–	–	–	–			
17	95701-06012-00	ボルト, フランジ 6X12	35	2	2	2	–	–	–	–	–			
18	83520-MCL-750ZA	カバーセット, R. サイド *TYPE1* (WL)	5,550	–	1	–	–	–	–	–	–	---------	---------	2J, 2J/A, 2J/B, 2J/C, 4J, 4J/A, 4J/B, 4J/C
				–	–	1	–	–	–	–	–			

YUMBO-JP.COM

サイドカバー (DCY-DC2)

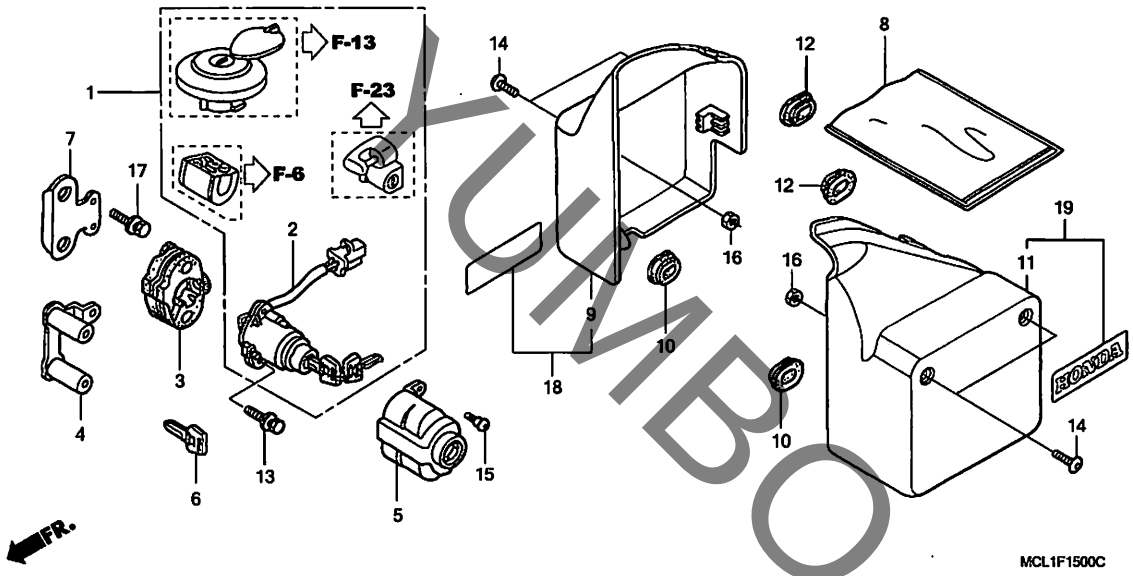

見出番号	部品番号	部品名	希望小売価格	Y	1	2	4	5	6	7	8	適用号機 初号機	適用号機 終号機	タイプ
19	83620-MCL-750ZA	カバーセット, L. サイド *TYPE1* (WL)	5,550	-	1	-	-	-	-	-	-	----------	----------	2J, 2J/A, 2J/B, 2J/C, 4J, 4J/A, 4J/B, 4J/C
				-	-	1	-	-	-	-	-			

YUMBO-JP.COM

F-15-1 サイドカバー (DC4-DC8)

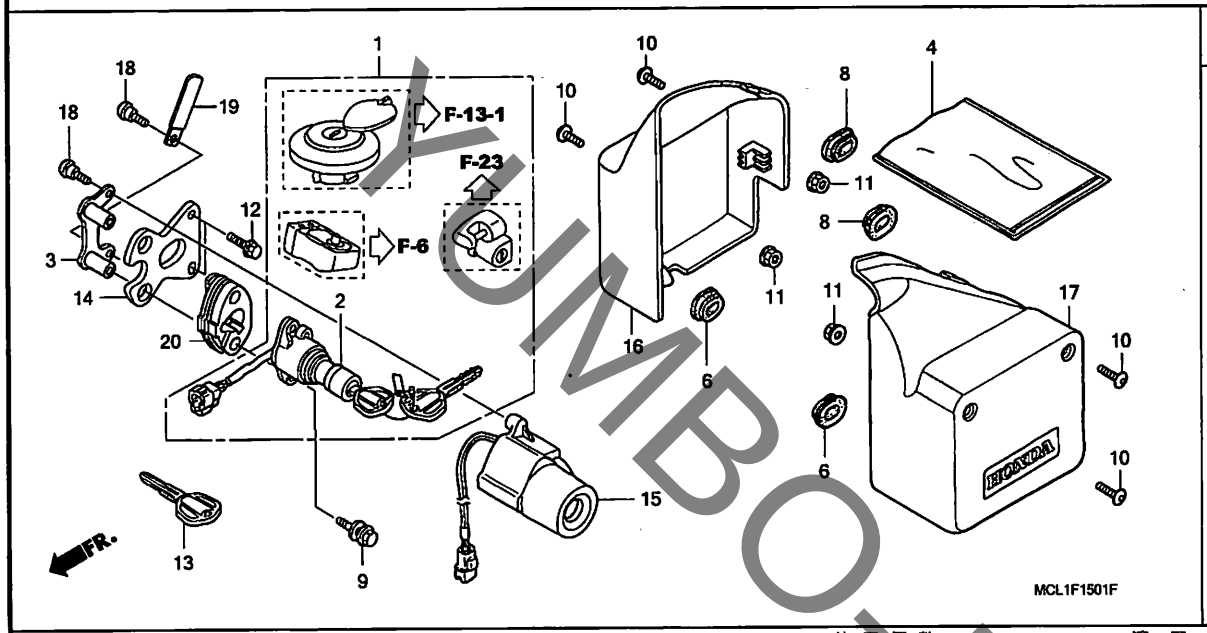

見出番号	LON	(関連見出番号) 整備項目	FRT
1	6151A1	キーセット	2.3
2		(3, 20)	
	615146	スイッチ, イグニッション	0.9
13	6151D9	キー, ブランク	0.4
		・適用条件:HISSタイプ	
		・キー溝加工含まず	
15	6141A2	レシーバーユニット, イモビライザー	0.5
16	4111H9	カバー, サイド :ライト	0.1
	4111J0	カバー, サイド :両側	0.1
17	4111H8	カバー, サイド :レフト	0.1
	4111J0	カバー, サイド :両側	0.1

見出番号	部品番号	部品名	希望小売価格	使用個数 NV400DC Y	1	2	4	5	6	7	8	適用号機 初号機	終号機	タイプ
1	35010-MCL-J00	キーセット	20,300	-	-	-	1	1	1	1	1			
2	35100-MCL-J01	スイッチASSY., コンビネーション	6,850	-	-	-	1	1	1	1	1			
3	35103-MEG-640	カラー, コンビネーションスイッチ	710	-	-	-	1	1	1	1	1			
4	77251-342-000	バッグ, サービスブック	220	-	-	-	1	1	1	1	1			
6	83551-300-000	グロメット, エアークリーナーケース	160	-	-	-	2	2	2	2	2			
8	83601-MB0-000	グロメットA, サイドカバー	215	-	-	-	2	2	2	2	2			
9	90107-KR3-630	ボルト, ブレークオフ 6MM	205	-	-	-	2	2	2	2	2			
10	90107-MN4-000	スクリュー, パン 5X14	130	-	-	-	4	4	4	4	4			
11	94050-05000	ナット, フランジ 5MM	30	-	-	-	4	4	4	4	4			
12	95701-06012-00	ボルト, フランジ 6X12	35	-	-	-	2	2	2	2	2			
13	35121-MEG-640	キー, ブランク	2,210	-	-	-	1	1	1	1	1			
14	50177-MCL-J00	ステー, イグニッションスイッチ	590	-	-	-	1	1	1	1	1			
15	30430-MCL-J01	レシーバーユニット	11,500	-	-	-	1	1	-	-	-			
	30430-MCL-J02	レシーバーユニット (カルソニックカンセイ)	11,500	-	-	-	-	-	1	1	1			
16	83520-MCL-750ZA	カバーセット, R. サイド *TYPE1* (WL)	5,550	-	-	-	1	1	-	-	-			
	83520-MCL-J40ZA		8,050	-	-	-	-	-	1	1	-			
	83520-MCL-J60ZA		5,550	-	-	-	-	-	-	-	1			
17	83620-MCL-750ZA	カバーセット, L. サイド *TYPE1* (WL)	5,550	-	-	-	1	1	-	-	-			
	83620-MCL-J40ZA		8,050	-	-	-	-	-	1	1	-			
	83620-MCL-J60ZA		5,550	-	-	-	-	-	-	-	1			
18	93500-05008-0H	スクリュー, パン 5X8	25	-	-	-	2	2	2	2	2			
19	91410-MN1-671	クリップ 2X70	100	-	-	-	-	1	1	1	1			
20	35102-MEG-640	ベース, コンビネーションスイッチ	500	-	-	-	1	1	1	1	1			

YUMBO-JP.COM

F-16 エアークリーナー

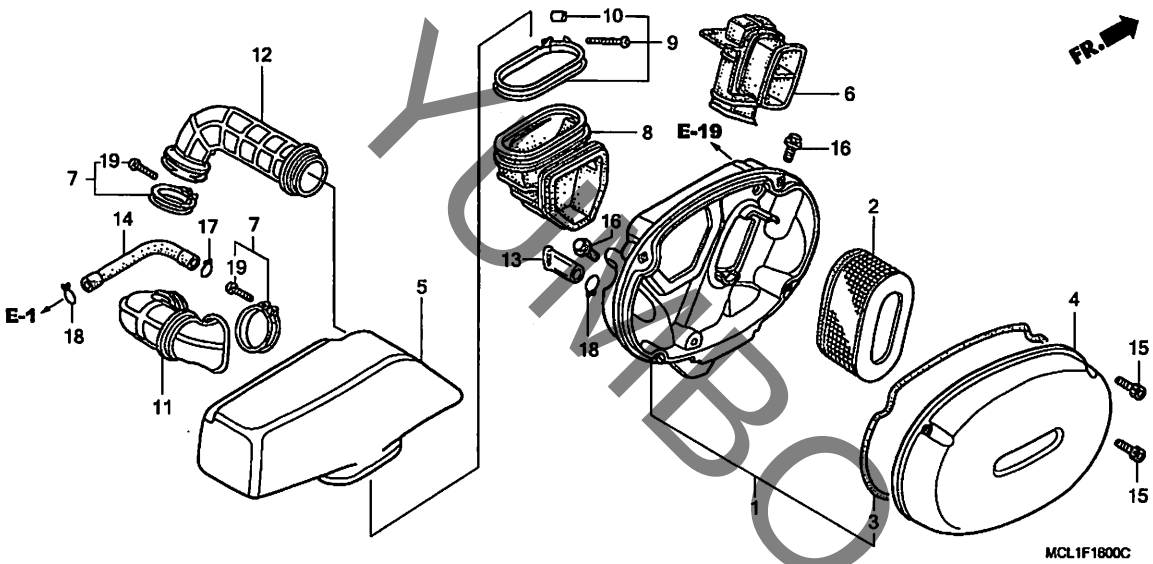

見出番号	LON	(関連見出番号) 整備項目	FRT
1	3121A5	ケース, エアークリーナー	0.5
2	312105	エレメント, エアークリーナー	0.1
4	312102	カバー, エアークリーナーケース	0.1
5	3121A4	チャンバー, エアークリーナー	0.8
6	312125	ダクト, エアークリーナー	0.4
8	3121F2	チューブ, コネクティングサブチャンバー	0.4
11	3121E4	チューブ, エアークリーナーコネクティング :ライト	0.7
	3121E7	チューブ, エアークリーナーコネクティング :両側	0.8
12	3121E3	チューブ, エアークリーナーコネクティング :レフト	0.7
	3121E7	チューブ, エアークリーナーコネクティング :両側	0.8

見出番号	部品番号	部品名	希望小売価格	使用個数 NV400DC Y	1	2	4	5	6	7	8	適用号機 初号機	終号機	タイプ
1	17210-MCL-000	ケース, エアークリーナー	3,210	1	1	1	–	–	–	–	–			
	17210-MCR-A00		3,210	–	–	–	1	1	1	1	1			
2	17213-MBA-000	エレメント, エアークリーナー	1,900	1	–	–	–	–	–	–	–	————	1001248	J
	17213-MBA-010		1,900	1	–	–	–	–	–	–	–	————	————	J/A, J/B
				1	–	–	–	–	–	–	–	1001249	————	J
				–	1	1	–	–	–	–	–			
	17213-MCL-J00		1,900	–	–	–	1	1	1	1	1			
3	17219-MCL-300	シール, エアークリーナー	340	1	1	1	1	1	1	1	1			
4	17231-MCL-000	カバー, エアークリーナー	4,970	1	1	1	1	1	1	1	1			
5	17251-MCL-300	チャンバー, エアークリーナー	2,210	1	1	1	1	1	1	1	1			
6	17253-MCL-300	ダクト, エアークリーナー	1,440	1	1	1	1	1	1	1	1			
7	17255-KC1-730	バンド, エアークリーナーコネクティング チューブ	330	2	2	2	2	2	2	2	2			
8	17255-MBA-300	チューブ, サブチャンバーコネクティング	1,660	1	1	1	1	1	1	1	1			
9	17256-MBA-000	バンド, チャンバーコネクティングチューブ	410	1	1	1	1	1	1	1	1			
10	17257-MBA-000	カラー 4X12.5	90	1	1	1	1	1	1	1	1			
11	17258-MBK-300	チューブ, R. コネクティング	1,550	1	1	1	1	1	1	1	1			
12	17259-MBK-300	チューブ, L. コネクティング	1,550	1	1	1	1	1	1	1	1			
13	17358-KR8-750	チューブASSY., ドレン	380	1	1	1	1	1	1	1	1			
14	17552-MBA-000	チューブ, ブリーザー	250	1	1	1	1	1	1	1	1			
15	90089-KR0-000	ボルト, ソケット 5X12	105	4	4	4	4	4	4	4	4			
16	90118-MCJ-000	ボルト, フランジ 6MM	155	2	2	2	2	2	2	2	2			
17	90643-MK3-781	クリップ, チューブ (B16)	90	1	1	1	1	1	1	1	1			
18	90661-GHB-610	クランプB, チューブ 12.5MM	60	2	2	2	2	2	2	2	2			
19	93500-04020-0G	スクリュー, パン 4X20	25	2	2	2	2	2	2	2	2			

YUMBO-JP.COM

F-16-1 サブエアークリーナー

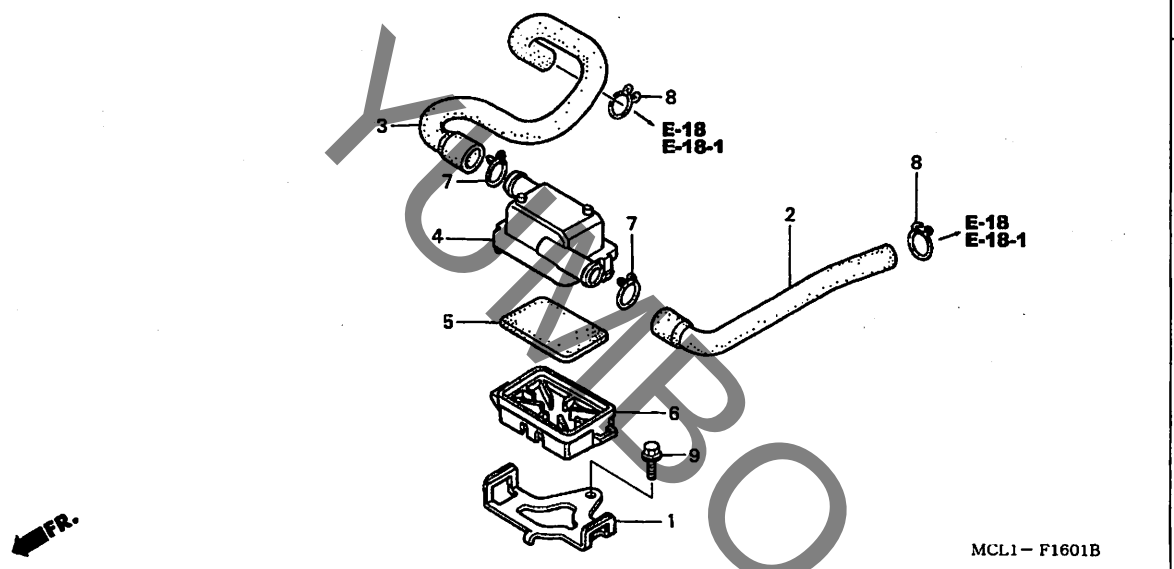

見出番号	LON	(関連見出番号) 整備項目	FRT
5	312120	(4, 6) エレメント, サブエアークリーナー ·····	0.3

見出番号	部品番号	部品名	希望小売価格	使用個数 Y	1	2	NV400DC 4	5	6	7	8	適用号機 初号機	終号機	タイプ
1	17243-MCL-000	ステー, サブエアークリーナー ·····	420	1	1	1	1	1	1	1	1			
2	17244-MCL-000	チューブ, フロントサブエアークリーナー ··	340	1	1	1	1	1	1	1	1			
3	17245-MCL-000	チューブ, リヤーサブエアークリーナー ···	510	1	1	1	1	1	1	1	1			
4	17256-MAH-610	ケース, サブエアークリーナー ·····	570	1	1	1	1	1	1	1	1			
5	17258-MAH-610	フィルター, サブエアークリーナー ·····	235	1	1	1	1	1	1	1	1			
6	17259-MAA-A00	カバー, サブエアークリーナー ·····	460	1	1	1	1	1	1	1	1			
7	17316-611-000	クリップ, ブリーザーチューブ ·····	165	2	2	2	2	2	2	2	2			
8	90643-MK3-781	クリップ, チューブ (B16) ·····	90	2	2	2	2	2	2	2	2			
9	95701-06012-00	ボルト, フランジ 6X12 ·····	35	1	1	1	1	1	1	1	1			

YUMBO-JP.COM

F-17 エキゾーストマフラー (DCY-DC2)

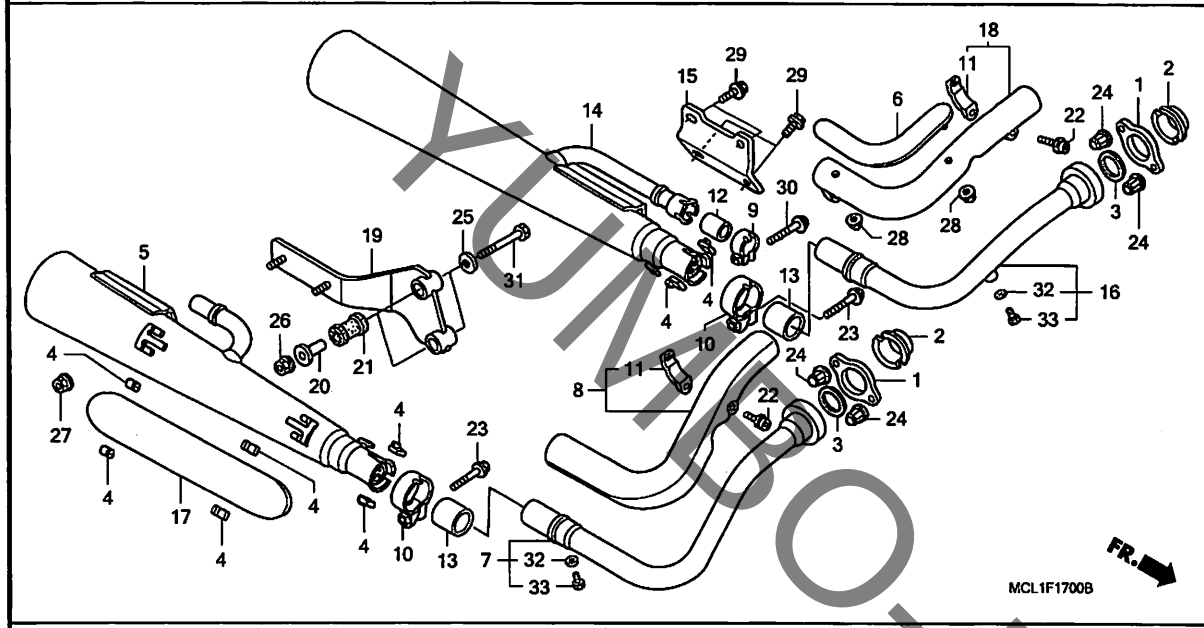

見出番号	LON	(関連見出番号) 整備項目	FRT
3		(1, 2)	
	3131J1	ガスケット, エキゾーストパイプ :フロント	0.3
	3131J2	ガスケット, エキゾーストパイプ :リヤー	0.3
	3131J3	ガスケット, エキゾーストパイプ :1台分	0.4
5	3131F1	マフラー :フロント	0.4
	3131D6	マフラー :両側	0.4
7	3131E2	パイプ, エキゾースト :フロント	0.3
	3131E3	パイプ, エキゾースト :両側	0.4
8	3131B0	カバー, エキゾーストパイプ :フロント	0.2
14	3131G2	マフラー :リヤー	0.4
	3131D6	マフラー :両側	0.4
16	3131D7	パイプ, エキゾースト :リヤー	0.3
	3131E3	パイプ, エキゾースト :両側	0.4
18	3131B1	カバー, エキゾーストパイプ :リヤー	0.2
19	3131B7	ブラケット, マフラー	0.2

見出番号	部品番号	部品名	希望小売価格	使用個数 Y	1	2	NV400DC 4	5	6	7	8	適用号機 初号機	終号機	タイプ
1	18231-MBA-003	ジョイント, エキゾーストパイプ	950	2	2	2	–	–	–	–	–			
2	18233-MBA-000	カラー, エキゾーストパイプジョイント	510	2	2	2	–	–	–	–	–			
3	18291-MM5-860	ガスケット, エキゾーストパイプ	265	2	2	2	–	–	–	–	–			
4	18293-MN0-000	ラバー, プロテクター	115	8	8	8	–	–	–	–	–			
5	18310-MCL-003	マフラーCOMP., フロント	40,700	1	1	1	–	–	–	–	–			
6	18315-MCL-003	プロテクター, リヤーエキゾーストパイプ	4,360	1	1	1	–	–	–	–	–			
7	18320-MCL-003	パイプ, フロントエキゾースト	10,500	1	1	1	–	–	–	–	–			
8	18325-MCL-003	カバー, フロントエキゾーストパイプ	9,400	1	1	1	–	–	–	–	–			
9	18371-KCR-000	バンド, マフラー	600	1	1	1	–	–	–	–	–			
10	18374-ML4-003	バンド, L. エキゾーストパイプ	890	2	2	2	–	–	–	–	–			
11	18376-MCL-003	バンド, エキゾーストパイプカバー	340	2	2	2	–	–	–	–	–			
12	18391-HB7-000	パッキン, マフラー	500	1	1	1	–	–	–	–	–			
13	18391-ML8-000	パッキン, マフラー	880	2	2	2	–	–	–	–	–			
14	18410-MCL-003	マフラーCOMP., リヤー	40,700	1	1	1	–	–	–	–	–			
15	18415-MCL-003	ブラケット, マフラー	890	1	1	1	–	–	–	–	–			
16	18420-MCL-003	パイプ, リヤーエキゾースト	10,500	1	1	1	–	–	–	–	–			
17	18423-MBH-003	プロテクター, フロントエキゾーストパイプ	2,380	1	1	1	–	–	–	–	–			
18	18425-MCL-003	カバー, リヤーエキゾーストパイプ	9,400	1	1	1	–	–	–	–	–			
19	18455-MCL-000	ブラケット, マフラー	3,310	1	1	1	–	–	–	–	–			
20	50607-KK6-000	カラー, マウンテイングラバー	255	2	2	2	–	–	–	–	–			
21	50608-KV0-000	ラバー, マフラーマウンテイング	205	2	2	2	–	–	–	–	–			
22	90102-MK4-000	ボルト, スペシャルフランジソケット 6X20	105	2	2	2	–	–	–	–	–			
23	90161-ML7-000	ボルト, フランジ 8X35	115	2	2	2	–	–	–	–	–			
24	90304-ME1-670	ナット, キャップ 8MM	215	4	4	4	–	–	–	–	–			
25	90534-011-000	ワッシャー 8.3MM	100	2	2	2	–	–	–	–	–			

YUMBO-JP.COM

F-17 エキゾーストマフラー (DCY-DC2)

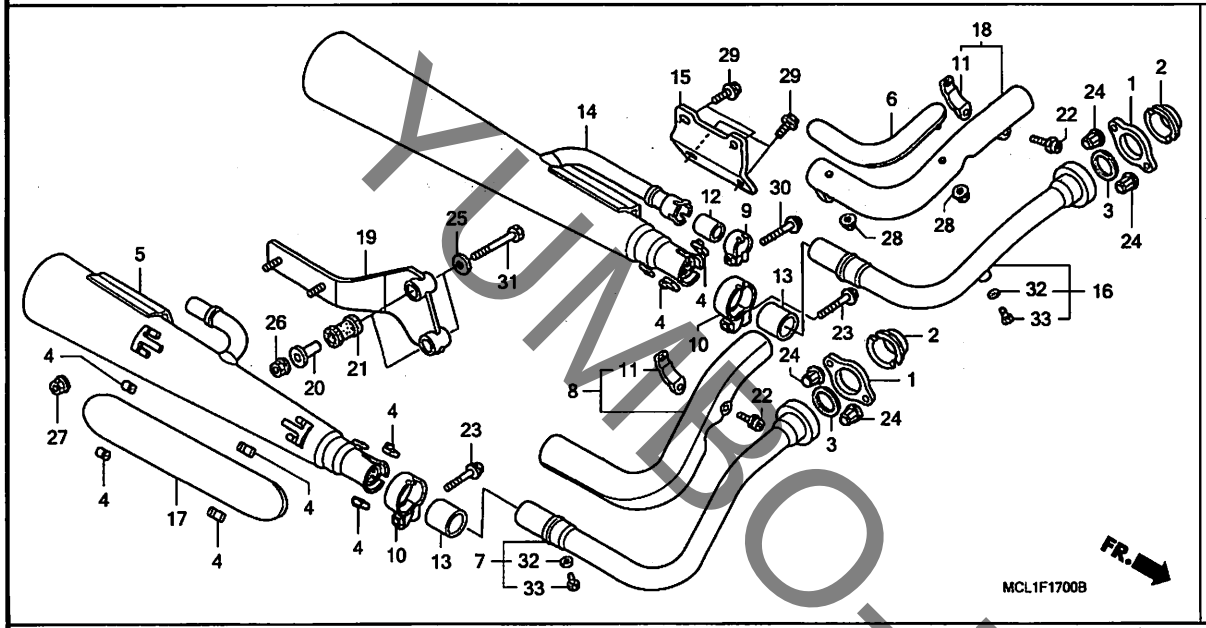

見出番号	部品番号	部品名	希望小売価格	使用個数 Y	1	2	NV400DC 4	5	6	7	8	適用号機 初号機	終号機	タイプ
26	94050-08000	ナット, フランジ 8MM	35	2	2	2	–	–	–	–	–			
27	94050-08070	ナット, フランジ 8MM	35	2	2	2	–	–	–	–	–			
28	94070-05080	ナットワッシャー 5MM	30	2	2	2	–	–	–	–	–			
29	95701-08016-07	ボルト, フランジ 8X16	40	4	4	4	–	–	–	–	–			
30	95701-08030-07	ボルト, フランジ 8X30	50	1	1	1	–	–	–	–	–			
31	95701-08060-07	ボルト, フランジ 8X60	55	2	2	2	–	–	–	–	–			
32	90543-273-000	バッキン, フロントフォークドレンコック	100	2	2	2	–	–	–	–	–			
33	92101-06008-0G	ボルト, 6カク 6X8	30	2	2	2	–	–	–	–	–			

YUMBO-JP.COM

F-17-1 エキゾーストマフラー (DC4-DC8)

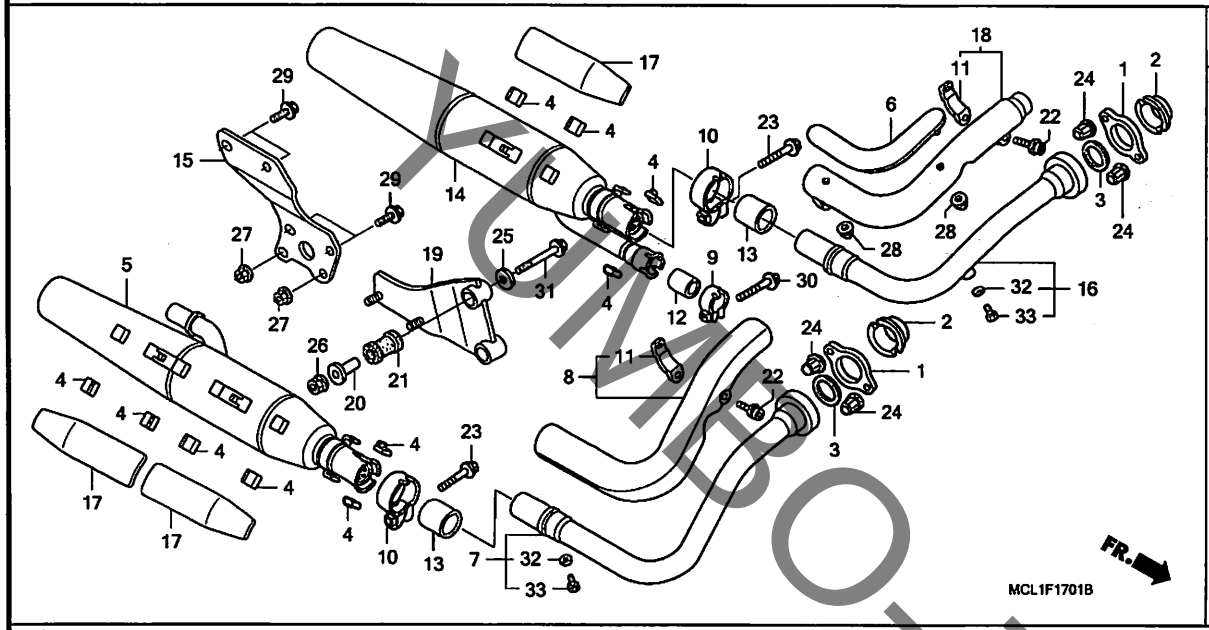

見出番号	LON	(関連見出番号) 整備項目	FRT
3		(1, 2)	
	3131J1	ガスケット, エキゾーストパイプ :フロント	0.3
	3131J2	ガスケット, エキゾーストパイプ :リヤー	0.3
	3131J3	ガスケット, エキゾーストパイプ :1台分	0.4
5	3131F1	マフラー :フロント	0.4
	3131D6	マフラー :両側	0.4
7	3131E2	パイプ, エキゾースト :フロント	0.3
	3131E3	パイプ, エキゾースト :両側	0.4
8	3131B0	カバー, エキゾーストパイプ :フロント	0.2
14	3131G2	マフラー :リヤー	0.4
	3131D6	マフラー :両側	0.4
15		(19)	
	3131B7	ブラケット, マフラー	0.2
16	3131D7	パイプ, エキゾースト :リヤー	0.3
	3131E3	パイプ, エキゾースト :両側	0.4
18	3131B1	カバー, エキゾーストパイプ :リヤー	0.2

見出番号	部品番号	部品名	希望小売価格	使用個数 Y	1	2	NV400DC 4	5	6	7	8	適用号機 初号機	終号機	タイプ
1	18231-MBA-003	ジョイント, エキゾーストパイプ	950	-	-	-	2	2	2	2	2			
2	18233-MBA-000	カラー, エキゾーストパイプジョイント	510	-	-	-	2	2	2	2	2			
3	18291-MM5-860	ガスケット, エキゾーストパイプ	265	-	-	-	2	2	2	2	2			
4	18293-MN0-000	ラバー, プロテクター	115	-	-	-	10	10	10	10	10			
5	18310-MCL-J01	マフラーCOMP., フロント	27,600	-	-	-	1	1	1	1	1			
6	18315-MCL-003	プロテクター, リヤーエキゾーストパイプ	4,360	-	-	-	1	1	1	1	1			
7	18320-MCL-J01	パイプ, フロントエキゾースト	9,950	-	-	-	1	1	1	1	1			
8	18325-MCL-003	カバー, フロントエキゾーストパイプ	9,400	-	-	-	1	1	1	1	1			
9	18374-MN1-670	バンド, L. エキゾーストパイプ	530	-	-	-	1	1	1	1	1			
10	18374-ML4-003	バンド, L. エキゾーストパイプ	890	-	-	-	2	2	2	2	2			
11	18376-MCL-003	バンド, エキゾーストパイプカバー	340	-	-	-	2	2	2	2	2			
12	18391-MB0-891	パッキン, エキゾースト	800	-	-	-	1	1	1	1	1			
13	18391-ML8-000	パッキン, マフラー	880	-	-	-	2	2	2	2	2			
14	18410-MCL-J01	マフラーCOMP., リヤー	27,600	-	-	-	1	1	1	1	1			
15	18415-MCR-A01	ブラケット, マフラー	1,220	-	-	-	1	1	1	1	1			
16	18420-MCL-J01	パイプ, リヤーエキゾースト	9,950	-	-	-	1	1	1	1	1			
17	18315-MR1-000	カバー, マフラー	1,330	-	-	-	3	3	3	3	3			
18	18425-MCL-003	カバー, リヤーエキゾーストパイプ	9,400	-	-	-	1	1	1	1	1			
19	18455-MCR-A00	ブラケット, マフラー	1,830	-	-	-	1	1	1	1	1			
20	50607-KK6-000	カラー, マウンテイングラバー	255	-	-	-	2	2	2	2	2			
21	50608-KV0-000	ラバー, マフラーマウンテイング	205	-	-	-	2	2	2	2	2			
22	90102-MK4-000	ボルト, スペシャルフランジソケット 6X20	105	-	-	-	2	2	2	2	2			
23	90161-ML7-000	ボルト, フランジ 8X35	115	-	-	-	2	2	2	2	2			
24	90304-ME1-670	ナット, キャップ 8MM	215	-	-	-	4	4	4	4	4			
25	90534-011-000	ワッシャー 8.3MM	100	-	-	-	2	2	2	2	2			

YUMBO-JP.COM

F-17-1 エキゾーストマフラー (DC4-DC8)

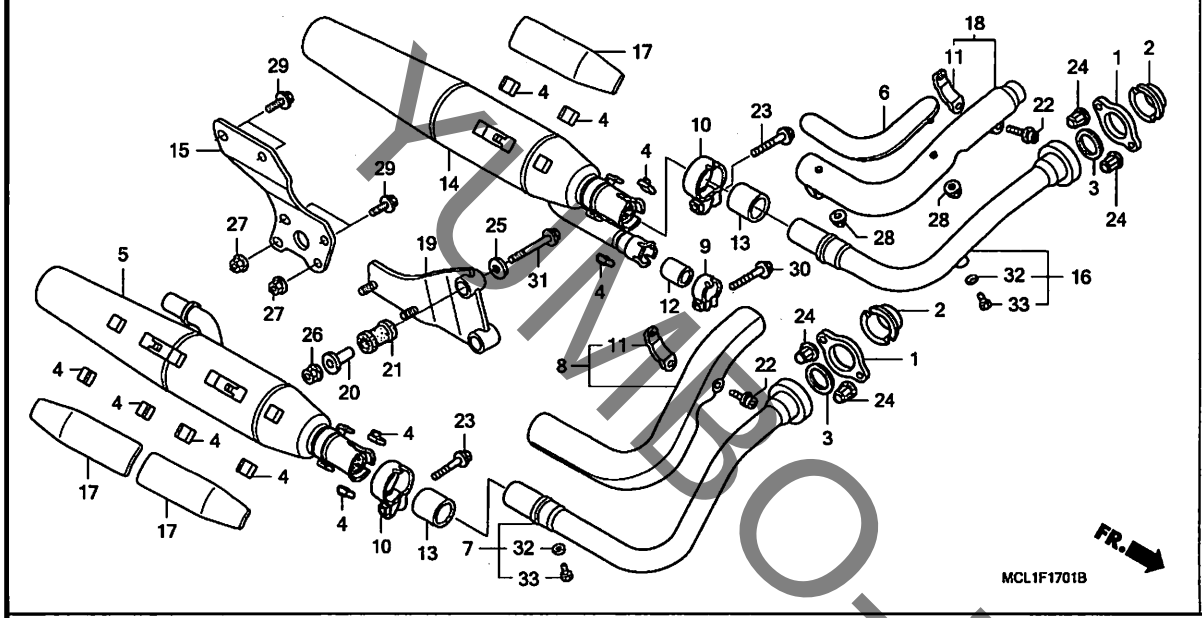

見出番号	部品番号	部品名	希望小売価格	Y	1	2	4	5	6	7	8	適用号機 初号機	適用号機 終号機	タイプ
				使用個数 NV400DC										
26	94050-08070	ナット, フランジ 8MM	35	–	–	–	2	2	2	2	2			
27	94050-08070	ナット, フランジ 8MM	35	–	–	–	2	2	2	2	2			
28	94070-05080	ナットワッシャー 5MM	30	–	–	–	2	2	2	2	2			
29	95701-08016-07	ボルト, フランジ 8X16	40	–	–	–	4	4	4	4	4			
30	95701-08030-07	ボルト, フランジ 8X30	50	–	–	–	1	–	–	–	–			
	90161-ML7-000	ボルト, フランジ 8X35	115	–	–	–	–	1	1	1	1			
31	95701-08060-07	ボルト, フランジ 8X60	55	–	–	–	2	2	2	2	2			
32	90543-273-000	パッキン, フロントフォークトドレンコック	100	–	–	–	2	2	2	2	2			
33	92101-06008-0G	ボルト, 6カク 6X8	30	–	–	–	2	2	2	2	2			

YUMBO-JP.COM

F-18 ペダル

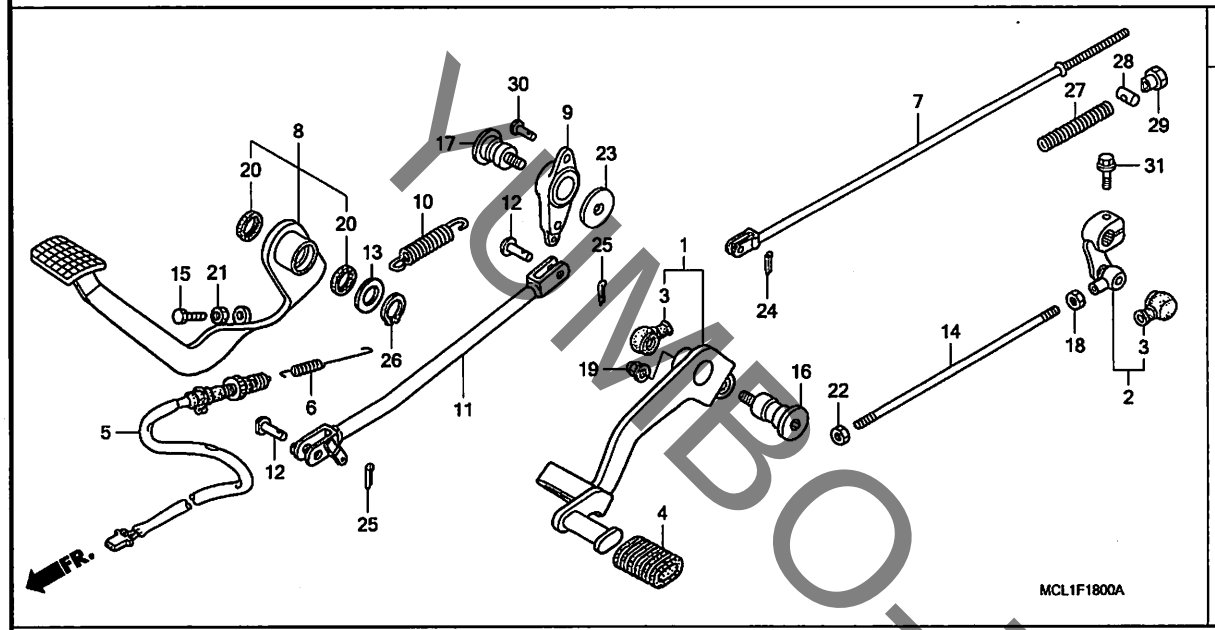

見出番号	LON	(関連見出番号) 整備項目	FRT
1	4101A1	ペダル, ギヤーチェンジ	0.2
2	4101A2	アーム, ギヤーチェンジ	0.2
5	6151B5	スイッチ, リヤーストップ :ペダル側	0.3
7	811135	ロッド, リヤーブレーキ	0.5
8	810160	ペダル, リヤーブレーキ	0.3
9	7111H8	アーム, ブレーキミドル :リヤー	0.5
11	8111B7	ロッド, リヤーブレーキミドル	0.5
14	5101B5	ロッド, チェンジ	0.2

見出番号	部品番号	部品名	希望小売価格	使用個数 Y	1	2	NV400DC 4	5	6	7	8	適用号機 初号機	終号機	タイプ
1	24705-MCL-000	ペダルCOMP., チェンジ	2,930	1	1	1	–	–	–	–	–			
	24705-MCL-J00		2,930	–	–	–	1	1	1	1	1			
2	24710-MCL-000	アームCOMP., ギヤーチェンジ	2,160	1	1	1	–	–	–	–	–			
	24710-MCL-J00		2,160	–	–	–	1	1	1	1	1			
3	24724-422-000	カバー, ダスト	310	2	2	2	2	2	2	2	2			
4	24781-371-000	ラバー, チェンジペダル	270	1	1	1	1	1	1	1	1			
5	35350-MCL-003	スイッチASSY., リヤーストップ	890	1	1	1	1	1	1	1	1			
6	35357-KW7-900	スプリング, ストップスイッチ	185	1	1	1	1	1	1	1	1			
7	43451-MBK-000	ロッドCOMP., リヤーブレーキ	780	1	1	1	1	1	1	1	1			
8	46500-MCL-000	ペダルASSY., リヤーブレーキ	5,250	1	1	1	–	–	–	–	–			
	46500-MCL-J00		5,250	–	–	–	1	1	1	1	1			
9	46510-MBA-300	アームCOMP., リヤーブレーキミドル	2,210	1	1	1	1	1	1	1	1			
10	46511-KR6-000	スプリング, ブレーキペダル	165	1	1	1	1	1	1	1	1			
11	46540-MCL-000	ロッド, リヤーブレーキミドル	2,600	1	1	1	1	1	1	1	1			
12	46545-MBA-000	ピン, ミドルロッドジョイント	220	2	2	2	2	2	2	2	2			
13	53312-657-000	ワッシャー, ブッシュ	190	1	1	1	1	1	1	1	1			
14	90065-MCL-000	ボルト, タイロッド	360	1	1	1	1	1	1	1	1			
15	90101-KW3-660	ボルト, 6カク 6X25	80	1	1	1	1	1	1	1	1			
16	90116-MCL-000	ボルト, ペダルピボット	610	1	1	1	1	1	1	1	1			
17	90116-MBA-000	ボルト, ペダルピボット (B)	610	1	1	1	1	1	1	1	1			
18	90201-MR1-000	ナット, 6カク 8MM	95	1	1	1	1	1	1	1	1			
19	90210-438-000	ナット, フランジキャップ 10MM	160	1	1	1	1	1	1	1	1			
20	91206-968-003	ダストシール 17X23X3 (NOK)	190	2	2	2	2	2	2	2	2			
21	94002-06000-0S	ナット, 6カク 6MM	30	1	1	1	1	1	1	1	1			
22	94002-08020-0S	ナット, 6カク 8MM	35	1	1	1	1	1	1	1	1			

YUMBO-JP.COM

F-18 ペダル

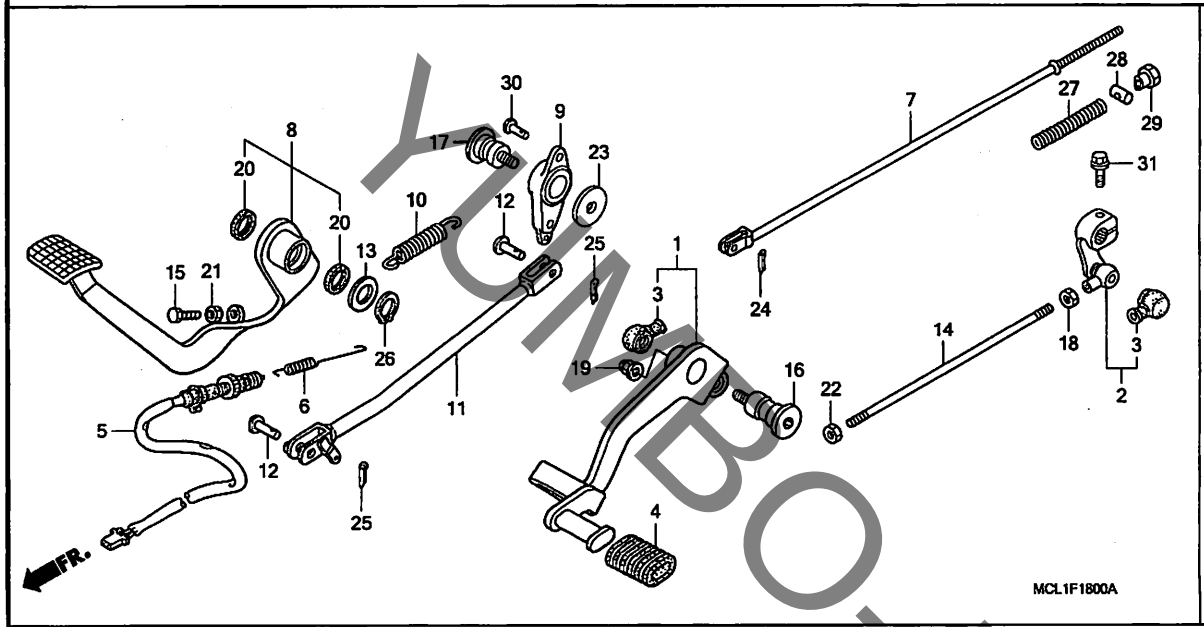

見出番号	部品番号	部品名	希望小売価格	Y	1	2	4	5	6	7	8	適用号機 初号機	終号機	タイプ
				使用個数 NV400DC										
23	94103-10700	ワッシャー, プレイン 10MM ·····	35	1	1	1	1	1	1	1	1			
24	94201-20120	ピン, スプリット 2.0X12 ·····	25	1	1	1	1	1	1	1	1			
25	94201-20150	ピン, スプリット 2.0X15 ·····	25	2	2	2	2	2	2	2	2			
26	94511-15000	サークリップ, エキスターナル 15MM ···	30	1	1	1	1	1	1	1	1			
27	95014-73100	スプリング A, ブレーキロッド ·····	50	1	1	1	1	1	1	1	1			
28	95015-32001	ジョイントB, ブレーキアーム ·····	50	1	1	1	1	1	1	1	1			
29	95015-42000	ナットB, ブレーキロッドアジャスティング	100	1	1	1	1	1	1	1	1			
30	95015-53000	ピンC, ジョイント ·····	100	1	1	1	1	1	1	1	1			
31	95701-06020-00	ボルト, フランジ 6X20 ·····	35	1	1	1	1	1	1	1	1			

YUMBO-UP.COM

F-19 ステップ

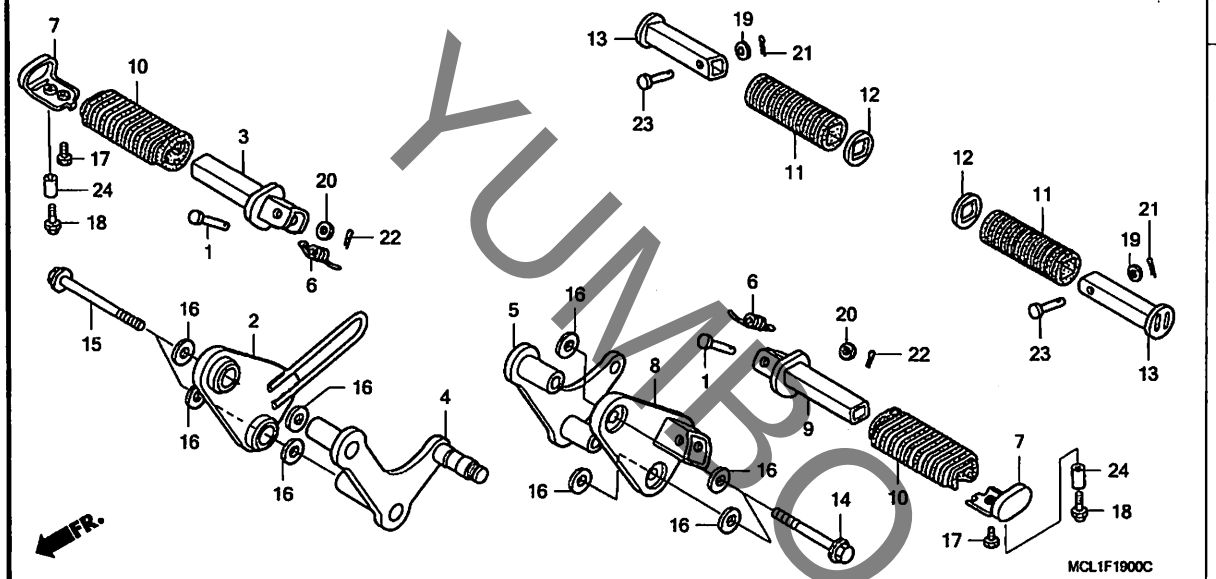

見出番号	LON	(関連見出番号) 整備項目	FRT
2	4101C4	ﾌﾞﾗｹｯﾄ, ｽﾃｯﾌﾟ :ﾗｲﾄ	0.2
	4101N7	ﾌﾞﾗｹｯﾄ, ｽﾃｯﾌﾟ :両側	0.3
3	4101C6	ﾊﾞｰ, ﾒｲﾝｽﾃｯﾌﾟ :ﾗｲﾄ	0.2
	4101J1	ﾊﾞｰ, ﾒｲﾝｽﾃｯﾌﾟ :両側	0.4
4	4101Q5	ﾌﾞﾗｹｯﾄ, ﾒｲﾝｽﾃｯﾌﾟｻﾌﾞ :ﾗｲﾄ	0.3
5	4101Q6	ﾌﾞﾗｹｯﾄ, ﾒｲﾝｽﾃｯﾌﾟｻﾌﾞ :ﾚﾌﾄ	0.2
8	4101C3	ﾌﾞﾗｹｯﾄ, ｽﾃｯﾌﾟ :ﾚﾌﾄ	0.1
	4101N7	ﾌﾞﾗｹｯﾄ, ｽﾃｯﾌﾟ :両側	0.3
9	4101C5	ﾊﾞｰ, ﾒｲﾝｽﾃｯﾌﾟ :ﾚﾌﾄ	0.2
	4101J1	ﾊﾞｰ, ﾒｲﾝｽﾃｯﾌﾟ :両側	0.4
13	(11)		
	4101C7	ﾊﾞｰ, ﾋﾟﾘｵﾝｽﾃｯﾌﾟ :ﾚﾌﾄ	0.1
	4101C8	ﾊﾞｰ, ﾋﾟﾘｵﾝｽﾃｯﾌﾟ :ﾗｲﾄ	0.1
	4101P4	ﾊﾞｰ, ﾋﾟﾘｵﾝｽﾃｯﾌﾟ :両側	0.2

見出番号	部品番号	部品名	希望小売価格	使用個数 Y	1	2	NV400DC 4	5	6	7	8	適用号機 初号機	終号機	タイプ
1	50603-033-010	ﾋﾟﾝ, ｽﾃｯﾌﾟﾊﾞｰｼﾞｮｲﾝﾄ	170	2	2	2	2	2	2	2	2			
2	50610-MCL-000	ﾌﾞﾗｹｯﾄCOMP., R. ﾒｲﾝｽﾃｯﾌﾟ	4,970	1	1	1	1	1	1	1	1			
3	50612-MR1-000	ﾊﾞｰCOMP., R. ｽﾃｯﾌﾟ	1,220	1	1	1	1	1	1	1	1			
4	50615-MCL-000	ﾌﾞﾗｹｯﾄ, R. ｽﾃｯﾌﾟ	2,870	1	1	1	1	1	1	1	1			
5	50616-MCL-000	ﾌﾞﾗｹｯﾄ, L. ｽﾃｯﾌﾟ	2,870	1	1	1	1	1	1	1	1			
6	50617-MB1-700	ｽﾌﾟﾘﾝｸﾞ, ｽﾃｯﾌﾟﾘﾀｰﾝ	205	2	2	2	2	2	2	2	2			
7	50619-MN0-000	ｽﾄｯﾊﾟｰ, ｽﾃｯﾌﾟﾗﾊﾞｰ	620	2	2	2	2	2	2	2	2			
8	50620-MCL-000	ﾌﾞﾗｹｯﾄCOMP., L. ﾒｲﾝｽﾃｯﾌﾟ	4,970	1	1	1	1	1	1	1	1			
9	50642-MR1-000	ﾊﾞｰCOMP., L. ｽﾃｯﾌﾟ	1,220	1	1	1	1	1	1	1	1			
10	50661-MN0-000	ﾗﾊﾞｰ, ﾒｲﾝｽﾃｯﾌﾟ	540	2	2	2	2	2	2	2	2			
11	50710-377-000	ﾗﾊﾞｰ, ﾋﾟﾘｵﾝｽﾃｯﾌﾟ	960	2	2	2	2	2	2	2	2			
12	50712-413-000	ﾜｯｼｬｰ, ﾋﾟﾘｵﾝｽﾃｯﾌﾟ	200	2	2	2	2	2	2	2	2			
13	50715-KC2-770	ﾊﾞｰ, ﾋﾟﾘｵﾝｽﾃｯﾌﾟ	980	2	2	2	2	2	2	2	2			
14	90101-KL8-730	ﾎﾞﾙﾄ, ﾌﾗﾝｼﾞ 10X85	260	2	2	2	2	2	2	2	2			
15	90124-MCL-000	ﾎﾞﾙﾄ, ｽﾍﾟｼｬﾙﾌﾗﾝｼﾞ 10X110	380	2	2	2	2	2	2	2	2			
16	90527-230-000	ﾜｯｼｬｰ, ﾌﾟﾚｲﾝ 10.3MM	150	8	8	8	8	8	8	8	8			
17	92101-06012-0A	ﾎﾞﾙﾄ, 6ｶｸ 6X12	30	2	2	2	2	2	2	2	2			
18	92501-06016-0A	ﾎﾞﾙﾄ, ｷｬｯﾌﾟ 6X16	70	2	2	2	2	2	2	2	2			
19	94101-06000	ﾜｯｼｬｰ, ﾌﾟﾚｲﾝ 6MM	25	2	2	2	2	2	2	2	2			
20	94101-08000	ﾜｯｼｬｰ, ﾌﾟﾚｲﾝ 8MM	25	2	2	2	2	2	2	2	2			
21	94201-16120	ﾋﾟﾝ, ｽﾌﾟﾘｯﾄ 1.6X12	25	2	2	2	2	2	2	2	2			
22	94201-20150	ﾋﾟﾝ, ｽﾌﾟﾘｯﾄ 2.0X15	25	2	2	2	2	2	2	2	2			
23	95015-81000	ﾋﾟﾝA, ﾋﾟﾘｵﾝｽﾃｯﾌﾟ	100	2	2	2	2	2	2	2	2			
24	90311-GF0-810	ｶﾗｰ 6MM	150	2	2	2	2	2	2	2	2			

YUMBO.JP.COM

F-20 サイドスタンド

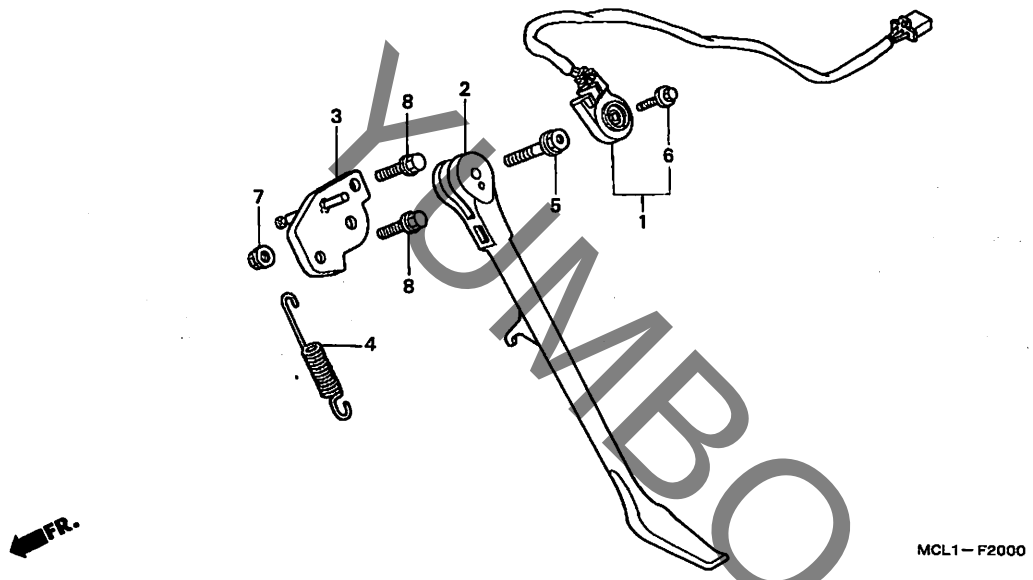

見出番号	LON	(関連見出番号) 整備項目	FRT
1	615195	ｽｲｯﾁ, ｻｲﾄﾞｽﾀﾝﾄﾞ	0.4
2	410180	ﾊﾞｰ, ｻｲﾄﾞｽﾀﾝﾄﾞ	0.2
3	410181	ﾌﾞﾗｹｯﾄ, ｻｲﾄﾞｽﾀﾝﾄﾞ	0.2
4	410182	ｽﾌﾟﾘﾝｸﾞ, ｻｲﾄﾞｽﾀﾝﾄﾞ	0.1

見出番号	部品番号	部品名	希望小売価格	使用個数 NV400DC Y	1	2	4	5	6	7	8	適用号機 初号機	終号機	タイプ
1	35700-MCL-305	ｽｲｯﾁｾｯﾄ, ｻｲﾄﾞｽﾀﾝﾄﾞ	2,870	1	1	1	–	–	–	–	–			
	35070-MCL-305		2,870	–	–	–	1	1	1	1	1			
2	50530-MCL-000	ﾊﾞｰ, ｻｲﾄﾞｽﾀﾝﾄﾞ	5,250	1	1	1	–	–	–	–	–			
	50530-MCL-J00		4,970	–	–	–	1	1	1	1	1			
3	50535-MBA-000	ﾌﾞﾗｹｯﾄ, ｻｲﾄﾞｽﾀﾝﾄﾞ	890	1	1	1	1	1	1	1	1			
4	50541-KV3-830	ｽﾌﾟﾘﾝｸﾞ, ｻｲﾄﾞｽﾀﾝﾄﾞ	255	1	1	1	1	1	1	1	1			
5	90108-MR5-000	ﾎﾞﾙﾄ, ｻｲﾄﾞｽﾀﾝﾄﾞﾋﾟﾎﾞｯﾄ	290	1	1	1	1	1	1	1	1			
6	90147-MK6-671	ﾎﾞﾙﾄ, ｽﾍﾟｼｬﾙ 6X16	170	1	–	–	–	–	–	–	–			
	90147-MCE-950		150	–	1	1	1	1	1	1	1			
7	90203-MF9-710	ﾅｯﾄ, ｻｲﾄﾞｽﾀﾝﾄﾞ	155	1	1	1	1	1	1	1	1			
8	95701-10025-07	ﾎﾞﾙﾄ, ﾌﾗﾝｼﾞ 10X25	55	2	2	2	2	2	2	2	2			

YUMBO.JP.COM

F-21 スウィングアーム

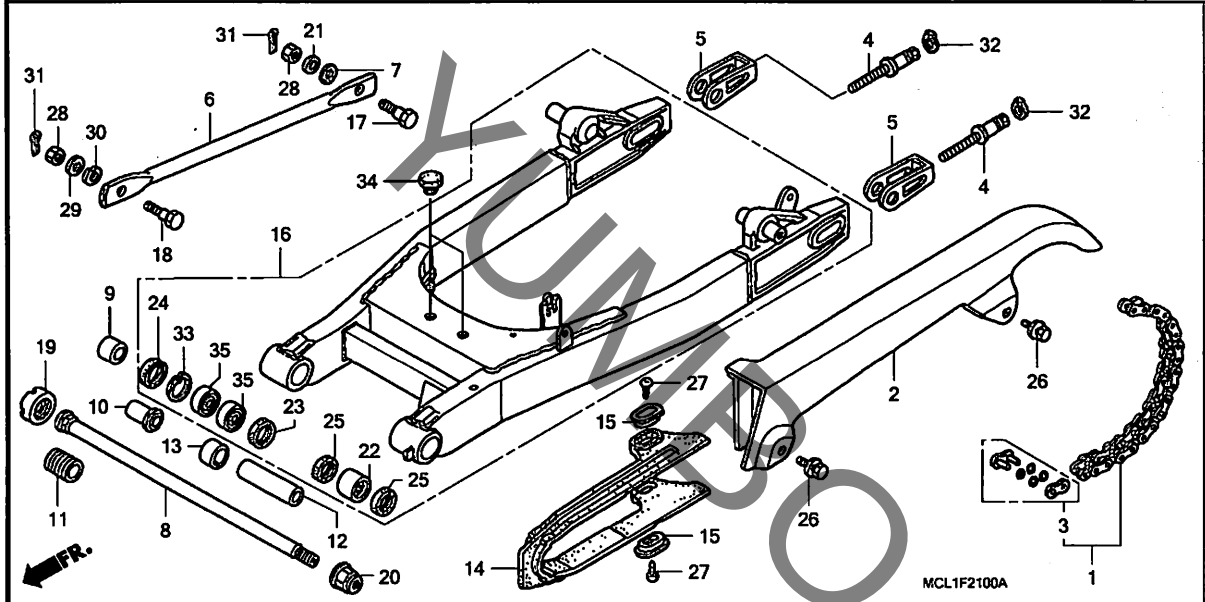

見出番号	LON	(関連見出番号) 整備項目	FRT
1	213165	チェーン, ドライブ	0.5
2	410195	ケース, ドライブチェーン	0.1
6	7111H2	アーム, リヤーブレーキストッパー	0.3
9		(10)	
	5121B2	カラー, スイングアームピボット :ライト ・作業条件:2個でも同一時間	1.1
	5121G8	カラー, スイングアームピボット :両側	1.1
12	5121B1	カラー, スイングアームピボット :レフト	1.1
	5121G8	カラー, スイングアームピボット :両側	1.1
14	4101E5	スライダー, チェーン	0.6
16	5121B0	スイングアームアッセンブリー	1.2
22	5121C8	ベアリング, スイングアームピボット :レフト	1.6
	5121D0	ベアリング, スイングアームピボット :両側	1.6
35	5121C9	ベアリング, スイングアームピボット :ライト ・作業条件:2個でも同一時間	1.4
	5121D0	ベアリング, スイングアームピボット :両側	1.6

見出番号	部品番号	部品名	希望小売価格	Y	1	2	4	5	6	7	8	適用号機 初号機	終号機	タイプ
				使用個数 NV400DC										
1	06405-MCL-P00	チエンセット, ドライブ (ダイイト-) (D1D520V8-112L-130L) (ヒョウジュンリンク124L)	10,500	1	1	1	1	1	1	1	1			
	06405-MCL-P10	チエンセット, ドライブ (RKエキセル) (RK520SMOZ1-112L-130L) (ヒョウジュンリンク124L)	10,500	1	1	1	1	1	1	1	1			
2	40510-MBA-610	ケース, ドライブチエン	4,410	1	1	1	1	1	1	1	1			
3	40535-MCL-005	ジヨイントセット, ドライブチエン (ダイイト-)	480	1	1	1	1	1	1	1	1			
	40535-KEA-005	ジヨイントセット, ドライブチエン (RKエキセル)	480	1	1	1	1	1	1	1	1			
4	40542-KV3-700	ボルト, チエンアジヤステイング	255	2	2	2	2	2	2	2	2			
5	40543-MAS-000	アジヤスター, チエン	920	2	2	2	2	2	2	2	2			
6	43431-MBA-J10	アーム, リヤーブレーキストツパー	890	1	1	1	1	1	1	1	1			
7	43434-ME1-670	ラバー, ストツパーアーム	145	1	1	1	1	1	1	1	1			
8	52101-MN8-000	ボルト, スウイングアームピボツト	1,770	1	1	1	1	1	1	1	1			
9	52106-MBA-000	カラー, R. スイングアームピボツト	340	1	1	1	1	1	1	1	1			
10	52106-MR1-000	カラー, R. スウイングアーム	560	1	1	1	1	1	1	1	1			
11	52109-MBA-000	ボルト, ピボツトアジヤステイング	950	1	1	1	1	1	1	1	1			
12	52143-MBA-000	カラー, L. ピボツトデイスタンス	810	1	1	1	1	1	1	1	1			
13	52144-MBA-000	ブツシユ, デイスタンスカラー	180	1	1	1	1	1	1	1	1			
14	52170-MBA-000	スライダー, チエン	1,660	1	1	1	1	1	1	1	1			
15	52171-KR6-000	ワツシヤー, チエンスライダー	110	2	2	2	2	2	2	2	2			
16	52200-MCL-000	スウイングアームサブASSY., リヤー	34,800	1	1	1	–	–	–	–	–			
	52200-MBA-000		34,800	–	–	–	1	1	1	1	1			
17	90127-393-000	ボルト, リヤーブレーキストツパー	205	1	1	1	1	1	1	1	1			

YUMBOJP.COM

F-21 スウィングアーム

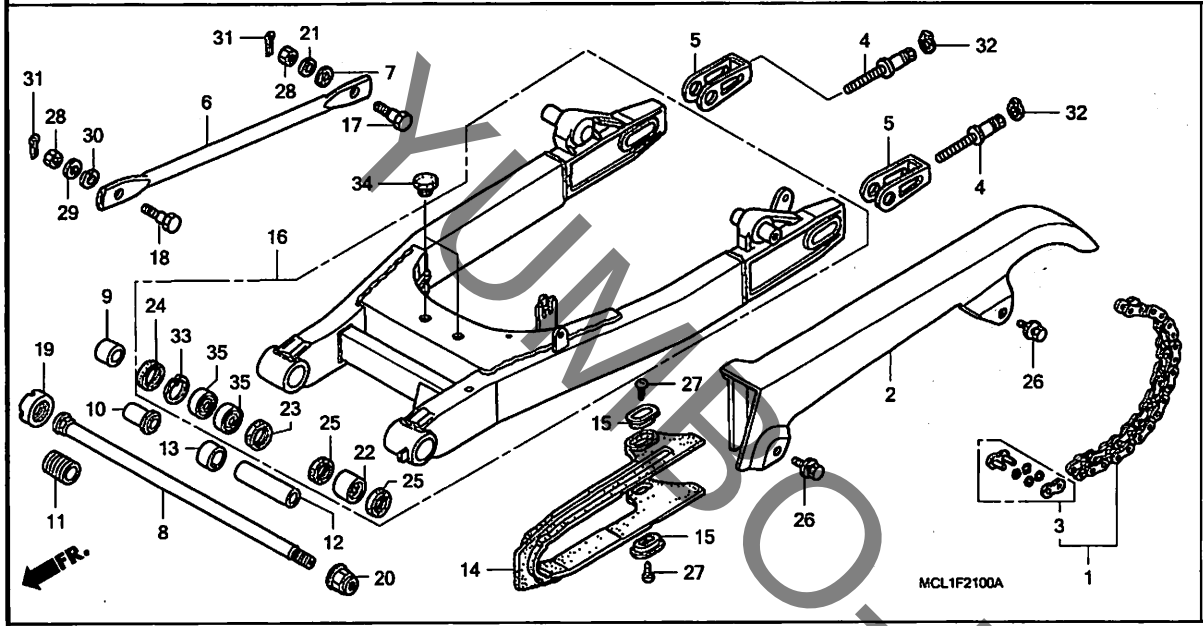

見出番号	部品番号	部品名	希望小売価格	Y	1	2	4	5	6	7	8	適用号機 初号機	終号機	タイプ
				使用個数 NV400DC										
18	90133-286-000	ボルト, リヤーブレーキストツパーアーム	205	1	1	1	1	1	1	1	1			
19	90301-KT7-000	ナット, ロック 26X1.5	370	1	1	1	1	1	1	1	1			
20	90305-GE8-003	ナット, U 14MM	205	1	1	1	1	1	1	1	1			
21	90524-KFT-620	ワッシャー, プレイン 8MM	95	1	1	1	1	1	1	1	1			
22	91071-MJ0-003	ベアリング, ニードル 22X29X30 (NTN)	810	1	1	1	1	1	1	1	1			
	91071-MJ0-004	ベアリング, ニードル (ニホントムソン)	810	1	1	1	1	1	1	1	1			
23	91202-402-005	オイルシール 22X31X5 (NOK)	600	1	1	1	1	1	–	–	–			
	91205-965-003	オイルシール 22X31X5 (アライ)	260	1	1	1	1	1	1	1	1			
24	91213-MB2-006	ダストシール 22X35X7 (NOK)	400	1	1	1	–	–	–	–	–			
	91213-MB2-003	ダストシール 22X35X7 (アライ)	280	1	1	1	1	1	1	1	1			
25	91283-ML7-003	ダストシール 22X29X4 (アライ)	340	2	2	2	2	2	2	2	2			
26	93404-06010-00	ボルトワッシャー 6X10	35	2	2	2	2	2	2	2	2			
27	93901-25280	スクリュー, タッピング 5X12	25	2	2	2	2	2	2	2	2			
28	94001-08070-0S	ナット, 6カク 8MM	30	2	2	2	2	2	2	2	2			
29	94101-08000	ワッシャー, プレイン 8MM	25	1	1	1	1	1	1	1	1			
30	94111-10000	ワッシャー, スプリング 10MM	30	1	1	1	1	1	1	1	1			
31	94201-20180	ピン, スプリット 2.0X18	25	2	2	2	2	2	2	2	2			
32	94511-10000	サークリップ, エキスターナル 10MM	30	2	2	2	2	2	2	2	2			
33	94520-35000	サークリップ, インターナル 35MM	55	1	1	1	1	1	1	1	1			
34	95011-63000	ラバーC, スタンドストツパー	105	4	4	4	4	4	4	4	4			
35	96100-62020-10	ベアリング, ラジアルボール 6202	330	2	2	2	2	2	2	2	2			

YUMPO.JP.COM

リヤークッション

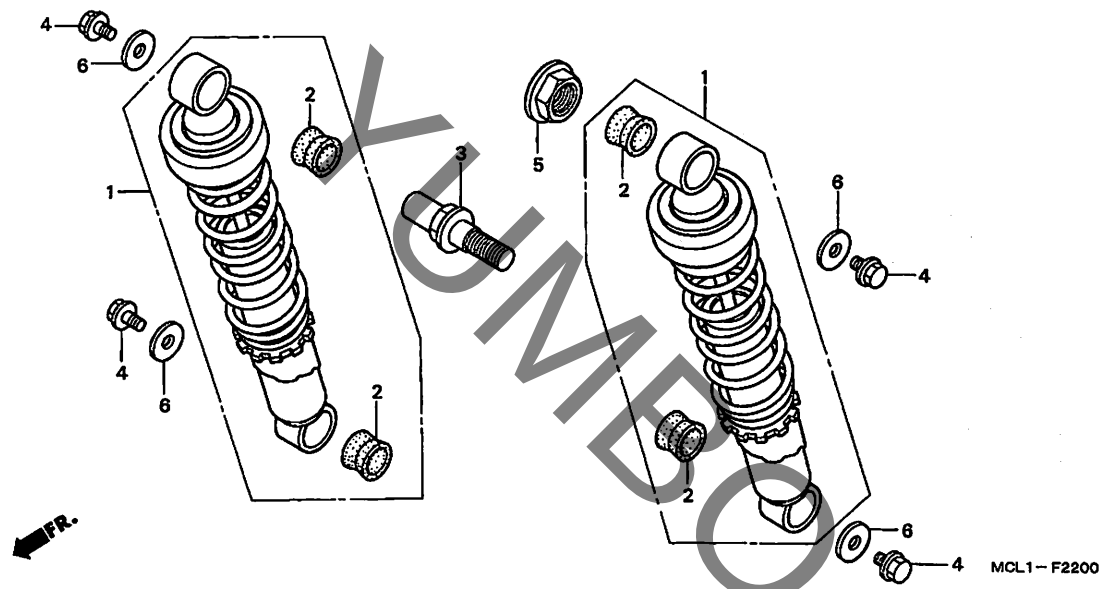

見出番号	LON	(関連見出番号) 整備項目	FRT
1	5121B6	ｸｯｼｮﾝASSY.,ﾘﾔｰ :ﾚﾌﾄ ･････････	0.1
	5121B7	ｸｯｼｮﾝASSY.,ﾘﾔｰ :ﾗｲﾄ ･････････	0.1
	5121B8	ｸｯｼｮﾝASSY.,ﾘﾔｰ :両側 ･････････	0.2

見出番号	部品番号	部品名	希望小売価格	使用個数 NV400DC Y	1	2	4	5	6	7	8	適用号機 初号機	終号機	タイプ
1	52400-MCL-003	ｸｯｼｮﾝASSY.,ﾘﾔｰ (ｼｮｳﾜ) ･･	16,100	2	2	2	2	2	2	2	2			
2	52489-GS3-003	ﾌﾞｯｼｭ,ｱｯﾊﾟｰﾗﾊﾞｰ (ｼｮｳﾜ) ･	185	4	4	4	4	4	4	4	4			
3	90107-MBA-003	ﾎﾞﾙﾄ,ﾘﾔｰｸｯｼｮﾝ ･････････	670	1	1	1	1	1	1	1	1			
4	90125-KR3-000	ﾎﾞﾙﾄ,ｽﾍﾟｼｬﾙﾌﾗﾝｼﾞ 8X12 ･･	150	4	4	4	4	4	4	4	4			
5	90304-MK3-000	ﾅｯﾄ,ｽﾃｱﾘﾝｸﾞｽﾃﾑ ･････････	530	1	1	1	1	1	1	1	1			
6	90504-ME4-000	ﾜｯｼｬｰ 8.5X26 ･････････	120	4	4	4	4	4	4	4	4			

YUMBO.JP.COM

F-23 リヤーフェンダー

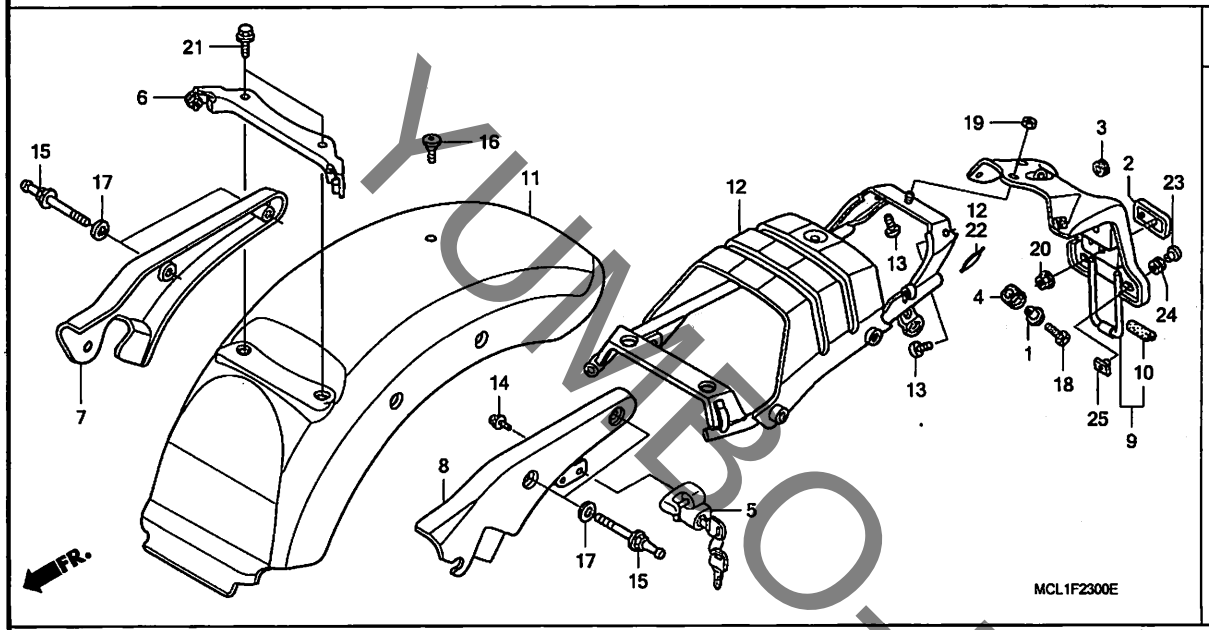

見出番号	LON	(関連見出番号) 整備項目	FRT
5	410197	ﾛｯｸ, ﾍﾙﾒｯﾄ	0.4
7	4131F4	ﾚｰﾙ, ｸﾞﾗﾌﾞ :ﾗｲﾄ	0.3
	4131F5	ﾚｰﾙ, ｸﾞﾗﾌﾞ :両側	0.5
8	4131F3	ﾚｰﾙ, ｸﾞﾗﾌﾞ :ﾚﾌﾄ	0.4
	4131F5	ﾚｰﾙ, ｸﾞﾗﾌﾞ :両側	0.5
9	413105	ﾌｪﾝﾀﾞｰA, ﾘﾔｰ	0.5
11	413102	ﾌｪﾝﾀﾞｰ, ﾘﾔｰ	0.4
12	412110	ｽﾃｰ, ﾘﾔｰｶﾊﾞｰ	0.6

見出番号	部品番号	部品名	希望小売価格	使用個数 NV400DC Y	1	2	4	5	6	7	8	適用号機 初号機	終号機	タイプ
1	33718-GE3-760	ｶﾗｰ, ﾃｰﾙﾗｲﾄﾏｳﾝﾃｲﾝｸﾞ	185	1	1	1	1	1	1	1	1			
2	33741-MS6-921	ﾘﾌﾚｸﾀｰ, ﾘﾌﾚｯｸｽ (ｽﾀﾝﾚｰ)	890	1	1	1	1	1	1	1	1			
3	36038-657-000	ｸﾞﾛﾒｯﾄB, ﾁｭｰﾌﾞ	135	1	1	1	1	1	1	1	1			
4	50451-GB6-920	ﾗﾊﾞｰ, ﾃｰﾙﾗｲﾄｾｯﾃｲﾝｸﾞ	120	1	1	1	1	1	1	1	1			
5	50710-GCN-003	ﾎﾙﾀﾞｰASSY., ﾍﾙﾒｯﾄ (ﾎﾝﾀﾞﾛｯｸ)	1,830	1	1	1	–	–	–	–	–			
	50710-KPM-003		1,830	–	–	–	1	1	1	1	1			
6	77201-MCL-000	ｽﾃｰ, ｼｰﾄ	1,220	1	1	1	1	1	1	1	1			
7	77330-MCL-000	ﾚｰﾙCOMP., R. ｸﾞﾗﾌﾞ	7,500	1	1	1	1	1	1	1	1			
8	77340-MCL-000	ﾚｰﾙCOMP., L. ｸﾞﾗﾌﾞ	7,500	1	1	1	1	1	1	1	1			
9	80105-MCL-000	ﾌｪﾝﾀﾞｰA, ﾘﾔｰ	3,600	1	1	1	1	1	1	1	1			
10	80106-MCL-000	ﾁｭｰﾌﾞ, ﾌﾟﾛﾃｸﾀｰ	60	1	1	1	1	1	1	1	1			
11	80110-MCL-000ZF	ﾌｪﾝﾀﾞｰｾｯﾄ, ﾘﾔｰ *TYPE2*(WL)	12,700	1	–	–	–	–	–	–	–			
	80110-MCL-000ZE	ﾌｪﾝﾀﾞｰｾｯﾄ, ﾘﾔｰ *TYPE1*(WL)	12,700	1	–	–	–	–	–	–	–			
				–	1	–	–	–	–	–	–	--------	--------	J, J/A, J/B, J/C, 3J, 3J/A, 3J/B, 3J/C
	80110-MCL-000ZG	ﾌｪﾝﾀﾞｰｾｯﾄ, ﾘﾔｰ *TYPE3*(WL)	12,700	1	–	–	–	–	–	–	–			
				–	1	–	–	–	–	–	–	--------	--------	J, J/A, J/B, J/C, 3J, 3J/A, 3J/B, 3J/C
	80110-MCL-750ZA	ﾌｪﾝﾀﾞｰｾｯﾄ, ﾘﾔｰ *TYPE5*(WL)	13,400	–	1	–	–	–	–	–	–	--------	--------	2J, 2J/A, 2J/B, 2J/C, 4J, 4J/A, 4J/B, 4J/C
	80110-MCR-A20ZB	ﾌｪﾝﾀﾞｰｾｯﾄ, ﾘﾔｰ (WL) *NH388*.....ｸﾗｼｶﾙﾎﾜｲﾄ	12,700	–	–	1	–	–	–	–	–			
	80110-MCR-A20ZC	*R134*.....ﾌｧｲﾃｨﾝｸﾞﾚｯﾄﾞ	12,700	–	–	1	–	–	–	–	–			
	80110-MCR-A20ZA	*NH1*.....ﾌﾞﾗｯｸ	12,700	–	–	1	1	1	–	–	–			
	80110-MCR-A00ZB	ﾌｪﾝﾀﾞｰｾｯﾄ, ﾘﾔｰ *TYPE2*(WL)	13,400	–	–	–	1	–	–	–	–			
	80110-MCR-A20ZK		12,700	–	–	–	–	1	–	–	–			
	80110-MCR-A20ZM	ﾌｪﾝﾀﾞｰｾｯﾄ, ﾘﾔｰ (WL) *NHB01*.....ｸﾞﾗﾌｧｲﾄﾌﾞﾗｯｸ	12,700	–	–	–	–	–	1	–	–			
	80110-MCL-J50ZA	ﾌｪﾝﾀﾞｰｾｯﾄ, ﾘﾔｰ *TYPE1*(WL)	12,700	–	–	–	–	–	–	1	–			

YUMBO-JP.COM

F-23 リヤーフェンダー

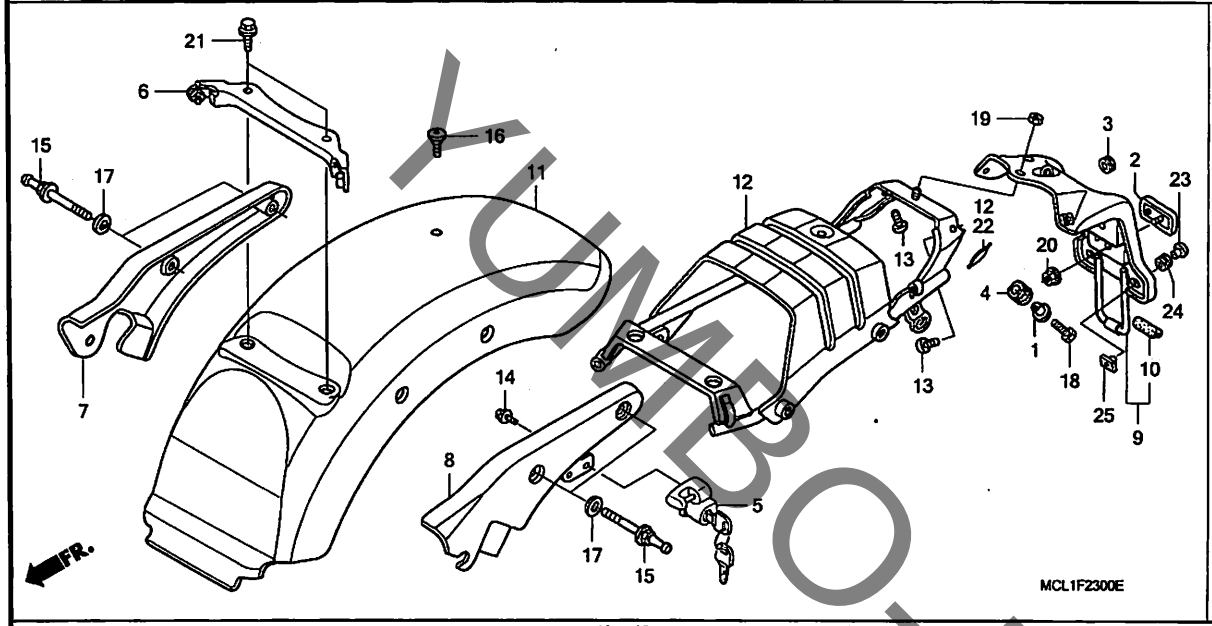

見出番号	部品番号	部品名	希望小売価格	Y	1	2	4	5	6	7	8	適用号機 初号機	終号機	タイプ
				NV400DC										
11)	80110-MCL-J60ZA	フエンダーセット, リヤー (WL) *NHA30M*デジタルシルバーメタリック	12,700	-	-	-	-	-	-	-	1	--------	--------	3J
	80110-MCL-J60ZB	*NHB01*.....グラファイトブラック	12,700	-	-	-	-	-	-	-	1	--------	--------	4J
	80110-MCL-J60ZC	*PB215C*.キャンディタヒチアンブルー	12,700	-	-	-	-	-	-	-	1	--------	--------	3J
12	80125-MCL-000	フレームCOMP., リヤー	7,200	1	1	1	1	1	1	1	1			
13	90106-GBB-710	スクリュー, パン 6X10	75	2	2	2	2	2	2	2	2			
14	90107-MJ1-000	ボルト, ヘルメットホルダーセッテイング .	140	1	1	1	1	1	1	1	1			
15	90130-MCL-000	ボルト, スペシャルフランジ 10X44 .	500	4	4	4	4	4	4	4	4			
16	90190-MCL-000	ボルト, シートセッテイング	160	1	1	1	1	1	1	1	1			
17	90502-MM8-610	ワッシャー, プレイン 10MM	115	4	4	4	4	4	4	4	4			
18	92101-05020-0H	ボルト, 6カク 5X20	25	1	-	-	-	-	-	-	-			
	93500-05018-0H	スクリュー, パン 5X18	25	-	1	1	1	1	1	1	1			
19	94001-06000-0S	ナット, 6カク 6MM	30	1	1	1	1	1	1	1	1			
20	94050-05080	ナット, フランジ 5MM	30	1	1	1	1	1	1	1	1			
21	95701-08016-08	ボルト, フランジ 8X16	40	2	2	2	2	2	2	2	2			
22	19105-MR8-300	クッション	90	1	1	1	1	1	1	1	1			
23	90563-KC5-000	ワッシャー, チエンケースセッテイング	105	2	2	2	2	2	2	2	2			
24	90852-898-000	ラバー, コントロールボックス	160	2	2	2	2	2	2	2	2			
25	90303-HA0-680	ナット, スペシャル 6X7	120	2	2	2	2	2	2	2	2			

YUMBO-JP.COM

F-24 ウインカー

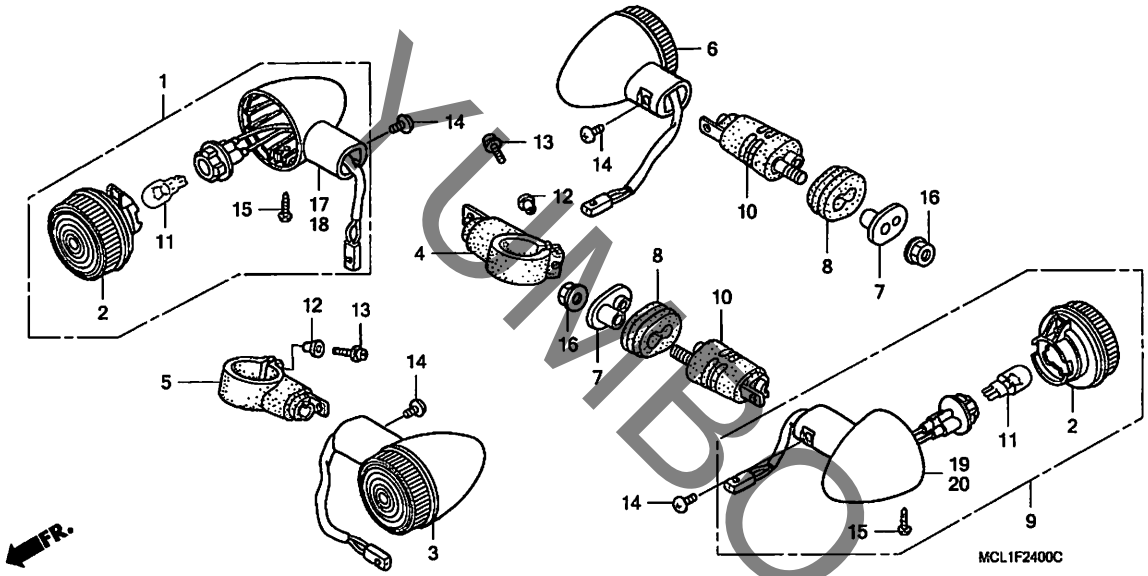

見出番号	LON	(関連見出番号) 整備項目	FRT
1	6161C4	ウインカー :ライトフロント	0.3
	6161C5	ウインカー :フロント両側	0.4
3	6161C3	ウインカー :レフトフロント	0.3
	6161C5	ウインカー :フロント両側	0.4
6	6161C7	ウインカー :ライトリヤー	0.2
	6161C8	ウインカー :リヤー両側	0.3
9	6161C6	ウインカー :レフトリヤー	0.2
	6161C8	ウインカー :リヤー両側	0.3
11	(2)		
	616133	バルブ,ウインカー :フロント ・作業条件:2個でも同一時間	0.1
	616139	バルブ,ウインカー :リヤー ・作業条件:2個でも同一時間	0.1
	6161G0	バルブ,ウインカー :1台分	0.2
17	6161D0	ベース,ウインカー :ライトフロント	0.3
	6161D1	ベース,ウインカー :フロント両側	0.4
18	6161C9	ベース,ウインカー :レフトフロント	0.3
	6161D1	ベース,ウインカー :フロント両側	0.4
19	6161D3	ベース,ウインカー :ライトリヤー	0.2
	6161D4	ベース,ウインカー :リヤー両側	0.3
20	6161D2	ベース,ウインカー :レフトリヤー	0.2
	6161D4	ベース,ウインカー :リヤー両側	0.3

見出番号	部品番号	部品名	希望小売価格	使用個数 NV400DC Y	1	2	4	5	6	7	8	適用号機 初号機	終号機	タイプ
1	33400-MCL-003	ウインカーASSY.,R.フロント (12V 15W)(スタンレー)	3,480	1	1	1	1	1	1	-	-			
2	33406-MBS-003	レンズCOMP.,ウインカー	730	4	4	4	4	4	4	4	4			
3	33450-MCL-003	ウインカーASSY.,L.フロント (12V 15W)(スタンレー)	3,480	1	1	1	1	1	1	-	-			
4	33490-MCL-003	ステー,R.フロントウインカー	1,550	1	1	1	1	1	1	1	1			
5	33491-MCL-003	ステー,L.フロントウインカー	1,550	1	1	1	1	1	1	1	1			
6	33600-MCL-003	ウインカーASSY.,R.リヤー (12V 15W)(スタンレー)	3,480	1	1	1	1	1	1	-	-			
7	33602-MM8-000	ワッシャー,ウインカーマウンテイング	340	2	2	2	2	2	2	2	2			
8	33603-MBS-000	ラバー,リヤーウインカーマウンテイング	430	2	2	2	2	2	2	2	2			
9	33650-MCL-003	ウインカーASSY.,L.リヤー (12V 15W)(スタンレー)	3,480	1	1	1	1	1	1	-	-			
10	33690-MCL-003	ステーCOMP.,ウインカー	1,330	2	2	2	2	2	2	2	2			
11	34905-KY6-003	バルブ,ウインカー (12V 15W)	100	4	4	4	4	4	4	4	4			
12	84702-KV0-670	カラー,ナンバープレートブラケット	160	2	2	2	2	2	2	2	2			
13	90098-KF0-000	ボルト,フランジソケット 6X28	115	2	2	2	2	2	2	2	2			
14	90102-GS3-003	スクリュー,スペシャル	130	4	4	4	4	4	4	4	4			
15	93902-34310	スクリュー,タッピング 4X12	25	4	4	4	4	4	4	4	4			
16	94050-08000	ナット,フランジ 8MM	35	2	2	2	2	2	2	2	2			
17	33410-MCL-J50	ベースCOMP.,R.フロントウインカー	2,090	-	-	-	-	-	-	1	1			
18	33460-MCL-J50	ベースCOMP.,L.フロントウインカー	2,090	-	-	-	-	-	-	1	1			
19	33610-MCL-J50	ベースCOMP.,R.リヤーウインカー	1,940	-	-	-	-	-	-	1	1			
20	33660-MCL-J50	ベースCOMP.,L.リヤーウインカー	1,940	-	-	-	-	-	-	1	1			

YUMBO-JP.COM

F-25 テールライト

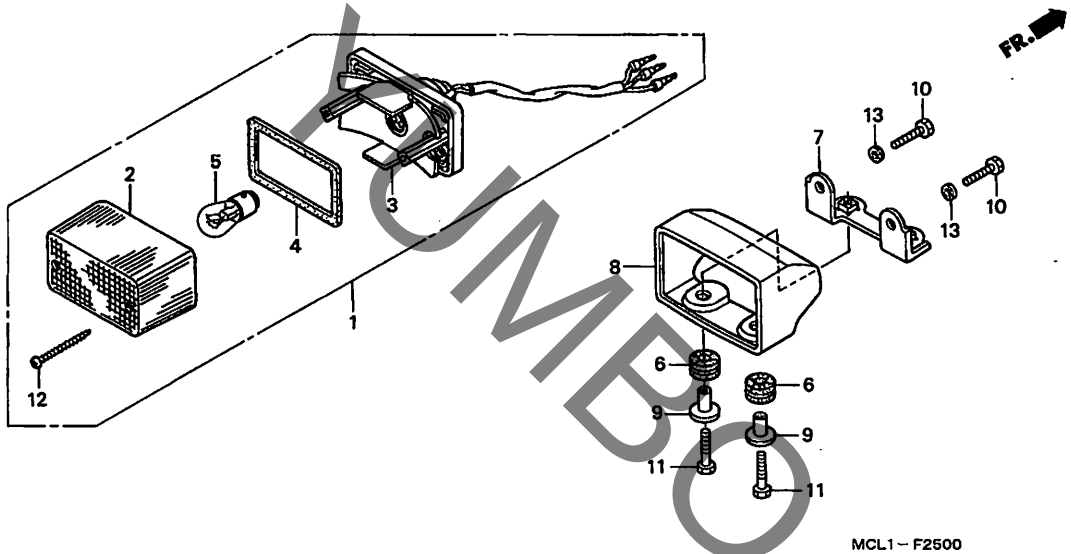

見出番号	LON	(関連見出番号) 整備項目	FRT
1		(8)	
	6161D5	テールライトユニット ·····	0.5
3	6161E7	ソケット,テールライト ·····	0.5
5		(2)	
	6161G1	バルブ,テールライト ·····	0.1

見出番号	部品番号	部品名	希望小売価格	使用個数 Y	1	2	NV400DC 4	5	6	7	8	適用号機 初号機	終号機	タイプ
1	33701-MCL-003	テールライトユニット (12V 21/5W) (スタンレー)	3,820	1	1	1	1	1	1	–	–			
2	33702-KF0-644	レンズ,テールライト ·····	970	1	1	1	1	1	1	1	1			
3	33703-MCL-003	ソケットCOMP.,テールライト ·····	2,820	1	1	1	1	1	1	–	–			
	33703-MCL-J50	·····	2,820	–	–	–	–	–	–	1	1			
4	33709-KF0-641	パッキン,テールライト ·····	175	1	1	1	1	1	1	1	1			
5	34906-447-711	バルブ,テールライト (12V 21/5W) (スタンレー)	530	1	1	1	1	1	1	1	1			
6	77206-KR3-000	ラバーB,シートセッテイング ·····	165	2	2	2	2	2	2	2	2			
7	80128-MCL-000	ステー,テールライト ·····	360	1	1	1	1	1	1	1	1			
8	80350-MCL-000	カバー,テールライト ·····	2,770	1	1	1	1	1	1	1	1			
9	90502-ML7-920	カラー,リヤーウインカーマウンテイング ···	120	2	2	2	2	2	2	2	2			
10	92101-05012-0B	ボルト,6カク 5X12 ·····	35	2	2	2	–	–	–	–	–			
	92101-05012-0A	·····	25	–	–	–	2	2	2	2	2			
11	92101-05025-0G	ボルト,6カク 5X25 ·····	30	2	2	2	2	2	2	2	2			
12	93901-34780	スクリュー,タッピング 4X30 ·····	25	2	2	2	2	2	2	2	2			
13	94111-05000	ワッシャー,スプリング 5MM ·····	25	2	2	2	2	2	2	2	2			

YUMBO-JP.COM

F-26 バッテリー

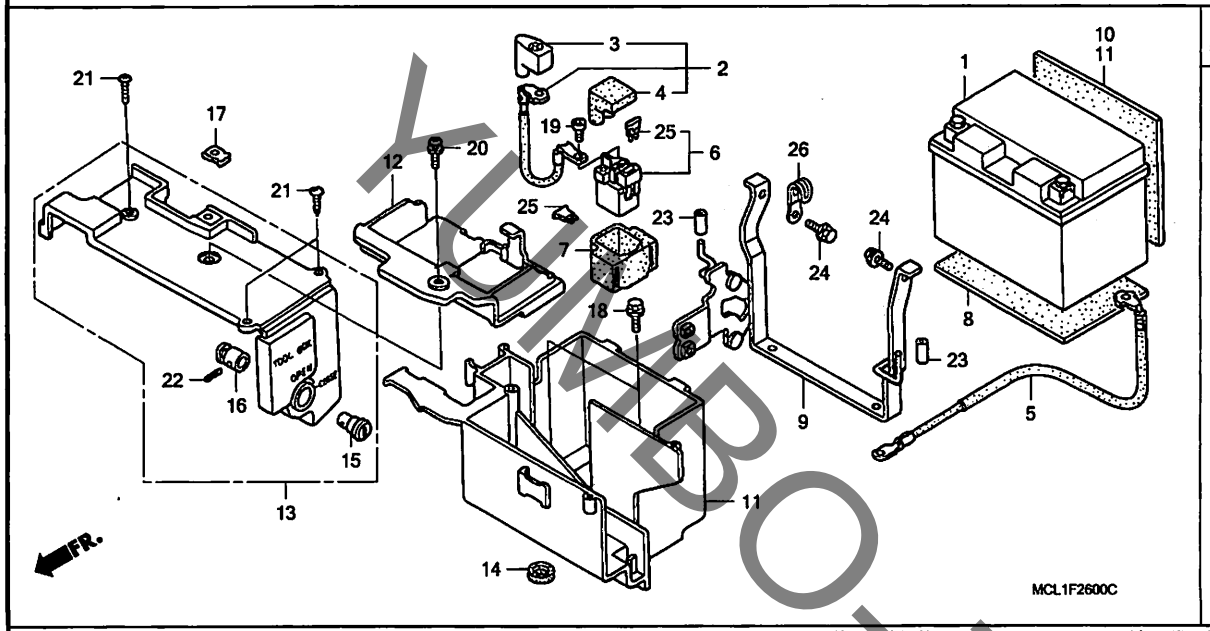

見出番号	LON	(関連見出番号) 整備項目	FRT
1	610100	バッテリー	0.2
2	610105	ケーブル,バッテリー	0.2
5	610110	ケーブル,バッテリーアース	0.3
6	615113	スイッチ,スターターマグネチック	0.3
11	410185	ボックス,バッテリー	1.2
13	4101B1	カバー,ツールボックス	0.3
15	4101N3	キー,ツールボックス/バッグ	0.1

見出番号	部品番号	部品名	希望小売価格	使用個数 Y	1	2	NV400DC 4	5	6	7	8	適用号機 初号機	終号機	タイプ
1	31500-MCL-013	バッテリー (YTZ10S) (GS ユアサ)	シカ	1	1	1	1	1	1	1	1			
2	32401-MCL-000	ケーブル,スターターバッテリー	890	1	1	1	1	1	1	1	1			
3	32414-MCF-000	カバー,バッテリーターミナル	235	1	1	1	1	1	1	1	1			
4	32406-KAZ-000	カバー,スターターマグネチツクターミナル	290	1	1	1	1	1	1	1	1			
5	32601-MCL-000	ケーブル,バッテリーアース	890	1	1	1	1	1	1	1	1			
6	35850-MR5-007	スイツチASSY.,スターターマグネチツク	4,040	1	1	1	1	1	1	1	1			
7	35856-KBG-007	ラバー,シヨツク	320	1	1	1	1	1	1	1	1			
8	50321-MCL-000	ベース,バッテリー	450	1	1	1	1	1	1	1	1			
9	50322-MCL-000	ホルダー,バッテリーボックス	2,380	1	–	–	–	–	–	–	–			
	50322-MCL-750		2,320	–	1	1	1	–	–	–	–			
	50322-MCR-A40		2,210	–	–	–	–	1	1	1	1			
10	50325-KM1-000	クツシヨン,バッテリー	175	1	1	1	1	1	1	1	1			
11	50325-MCL-000	ボックス,バッテリー	1,990	1	1	1	1	1	1	1	1			
12	50326-MCL-000	カバー,バッテリー	670	1	1	1	1	1	1	1	1			
13	50330-MCL-000	カバーASSY.,ツール	1,330	1	1	1	1	1	1	1	1			
14	61103-430-000	ラバー,フロントフエンダーマウンテイング	160	1	1	1	1	1	1	1	1			
15	83507-422-000	ボデイ,キー	195	1	1	1	1	1	1	1	1			
16	83508-438-000	ストツパー,キーボデイ	195	1	1	1	1	1	1	1	1			
17	84601-HA7-670	ナツト,フエンダーセツテイング	250	1	1	1	1	1	1	1	1			
18	90003-GAZ-000	ボルト,フランジ 6MM	100	2	2	2	2	2	2	2	2			
19	90111-MR5-000	ボルト,ソケツト 5X9	90	2	2	2	2	2	2	2	2			
20	93893-06020-07	スクリユーワツシヤー 6X20	40	1	1	1	1	1	1	1	1			
21	93903-24380	スクリユー,タツピング 4X12	25	3	3	3	3	3	3	3	3			
22	94305-20141	ピン,スプリング 2X14	50	1	1	1	1	1	1	1	1			

YUIBO-JP.COM

F-26 バッテリー

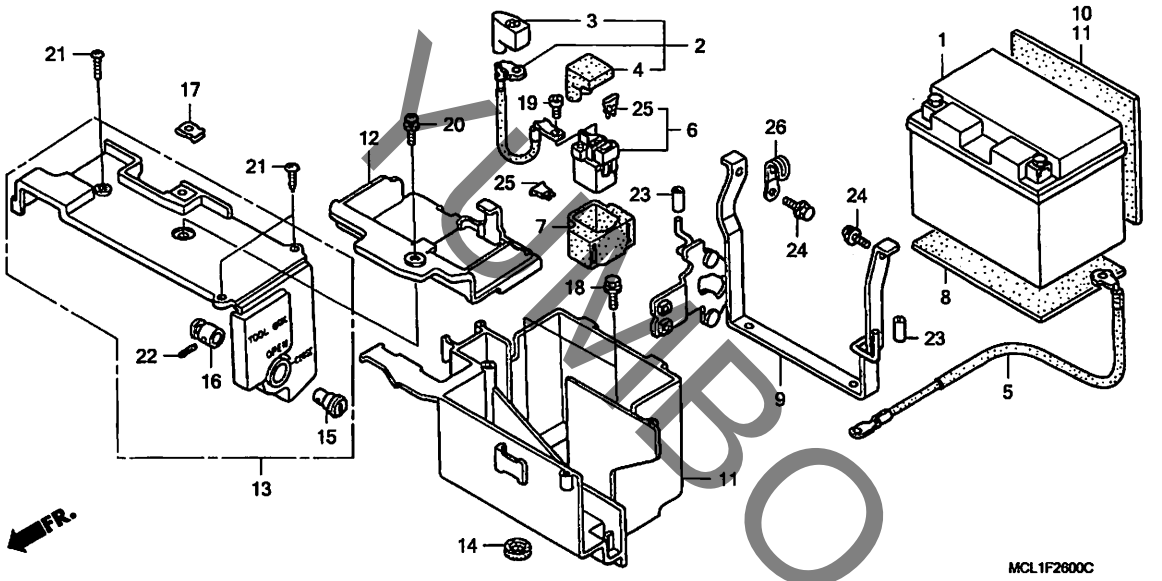

見出番号	部品番号	部品名	希望小売価格	Y	1	2	4	5	6	7	8	適用号機 初号機	終号機	タイプ
				使用個数 NV400DC										
23	95003-19003-10	ﾁｭｰﾌﾞ,ﾋﾞﾆｰﾙ 7X11X30 (95003-19001-10M)	30	2	2	2	2	2	2	2	2			
24	96001-06014-00	ﾎﾞﾙﾄ,ﾌﾗﾝｼﾞ 6X14 ･･････	40	2	2	2	2	2	2	2	2			
25	98200-33000	ﾋｭｰｽﾞ,ﾌﾟﾚｰﾄﾞ (30A) ････	50	2	2	2	2	2	2	2	2			
26	91410-679-000	ｸﾘｯﾌﾟ 2X60 ･･････････	195	-	-	-	-	1	1	1	1			

KUBO-JP.COM

F-27 ワイヤーハーネス / イグニッション コイル

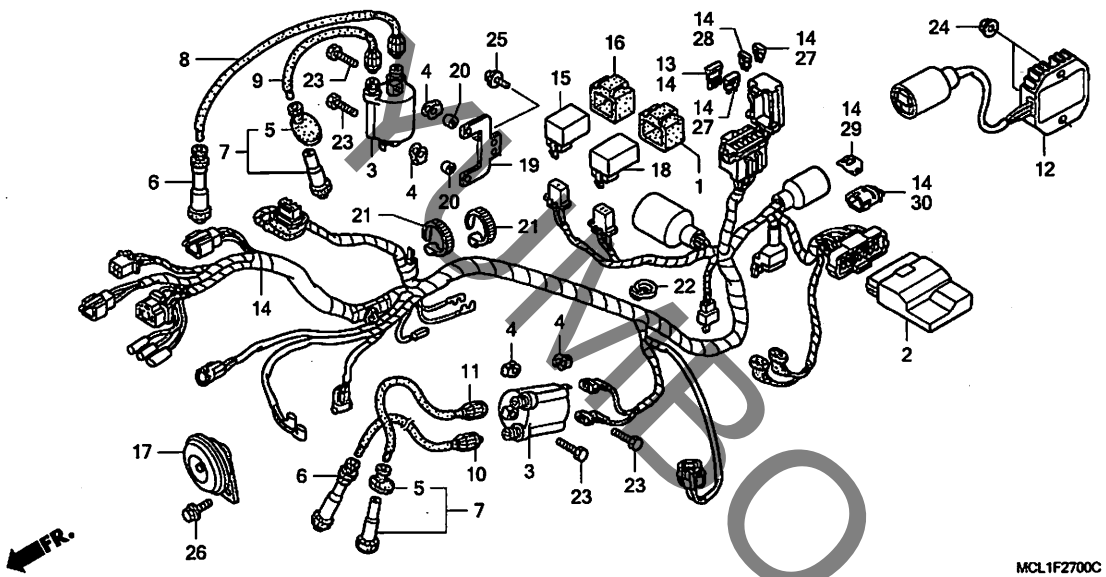

見出番号	LON	(関連見出番号) 整備項目	FRT
2	6141A1	ｲｸﾞﾆｯｼｮﾝｺﾝﾄﾛｰﾙﾓｼﾞｭｰﾙ	0.4
3	6141A3	ｺｲﾙ, ｲｸﾞﾆｯｼｮﾝ :ﾌﾛﾝﾄ	0.5
	6141A4	ｺｲﾙ, ｲｸﾞﾆｯｼｮﾝ :ﾘﾔｰ	0.3
	6141A5	ｺｲﾙ, ｲｸﾞﾆｯｼｮﾝ :1台分	0.7
12	6131B2	ﾚｸﾁﾌｧｲﾔｰ, ﾚｷﾞｭﾚｰﾄ	0.3
13	6131B4	ﾀﾞｲｵｰﾄﾞ, ｽﾘｰｳｪｲ	0.2
14	611100	ﾊｰﾈｽ, ﾜｲﾔｰ	1.1
15	6111E0	ﾘﾚｰ, ﾌｭｰｴﾙｶｯﾄｵﾌ	0.3
17	616169	ﾎｰﾝ	0.1
18	6111C3	ﾘﾚｰ, ｳｲﾝｶｰ	0.2

見出番号	部品番号	部品名	希望小売価格	使用個数 NV400DC Y	1	2	4	5	6	7	8	適用号機 初号機	終号機	タイプ
1	30401-KF0-000	ｸﾂｼｮﾝ, C.D.I.ﾕﾆｯﾄ	265	1	1	1	1	1	1	1	1			
2	30410-MCL-003	ｽﾊﾟｰｸﾕﾆｯﾄASSY.	28,500	1	1	1	–	–	–	–	–			
	30410-MCL-J01	ｽﾊﾟｰｸﾕﾆｯﾄCOMP.	27,100	–	–	–	1	1	–	–	–			
	30410-MCL-J02		27,100	–	–	–	–	–	1	1	1			
3	30510-MCC-003	ｺｲﾙCOMP., ｲｸﾞﾆｯｼｮﾝ	5,350	2	2	2	2	2	2	2	2			
4	30520-ML7-000	ｽﾍﾟｰｻｰ, ｲｸﾞﾆｯｼｮﾝｺｲﾙ	155	4	4	4	4	4	4	4	4			
5	30605-MF5-000	ｼｰﾙ, ﾌﾟﾗｸﾞｷｬｯﾌﾟ	520	2	2	2	2	2	2	2	2			
6	30700-MW3-000	ｷｬｯﾌﾟASSY., ﾉｲｽﾞｻﾌﾟﾚｯｻｰ	800	2	2	2	2	2	2	2	2			
7	30701-MF5-000	ｷｬｯﾌﾟASSY., ﾉｲｽﾞｻﾌﾟﾚｯｻｰ	1,030	2	2	2	2	2	2	2	2			
8	30753-MCL-003	ｺｰﾄﾞ, ﾊｲﾃﾝｼｮﾝﾘﾔｰL. (L=600MM)	830	1	1	1	1	1	1	1	1			
9	30754-MCL-003	ｺｰﾄﾞ, ﾊｲﾃﾝｼｮﾝﾘﾔｰR. (L=380MM)	730	1	1	1	1	1	1	1	1			
10	30751-MCL-003	ｺｰﾄﾞ, ﾊｲﾃﾝｼｮﾝﾌﾛﾝﾄR. (L=670MM)	95	1	1	1	1	–	–	–	–			
				–	–	–	–	1	–	–	–	————	1500204	3J
	30751-MCR-A61		890	–	–	–	–	1	–	–	–	————	————	3J/A
				–	–	–	–	1	–	–	–	1500205	————	3J
				–	–	–	–	–	1	1	1			
11	30752-MCL-003	ｺｰﾄﾞ, ﾊｲﾃﾝｼｮﾝﾌﾛﾝﾄL. (L=430MM)	780	1	1	1	1	1	1	1	1			
12	31600-MCL-003	ﾚｸﾁﾌｱｲﾔｰASSY., ﾚｷﾞｭﾚｰﾄ	10,600	1	–	–	–	–	–	–	–			
	31600-MCR-A01	ﾚｸﾁﾌｱｲﾔｰASSY., ﾚｷﾞｭﾚｰﾀｰ	10,500	–	1	1	1	1	1	1	1			
13	31730-MAS-601	ﾀﾞｲｵｰﾄﾞASSY., ｽﾘｰｳｴｲ (ｽﾐﾄﾓ)	560	1	1	1	1	1	1	1	1			
14	32100-MCL-000	ﾊｰﾈｽ, ﾜｲﾔｰ	16,700	1	–	–	–	–	–	–	–			
	32100-MCL-010		16,300	–	1	1	–	–	–	–	–			

MUMBO-JP.COM

F-27 ワイヤーハーネス / イグニッション コイル

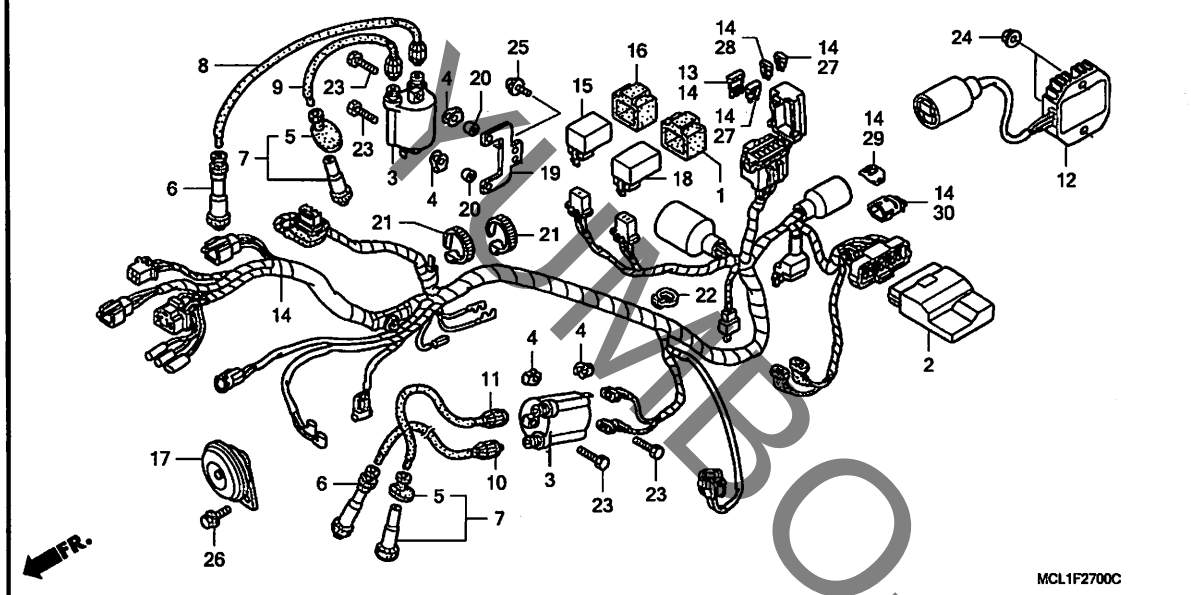

見出番号	部品番号	部品名	希望小売価格	Y	1	2	4	5	6	7	8	適用号機 初号機	適用号機 終号機	タイプ
				使用個数 NV400DC										
14)	32100-MCL-J00	ハーネス, ワイヤー	15,500	–	–	–	1	1	1	–	–			
	32100-MCL-J50		15,500	–	–	–	–	–	–	1	1			
15	36100-MN4-008	リレー, フューエルカット (シンデンゲン)	3,210	1	1	1	1	1	1	1	1			
16	36101-MB1-000	サスペンション, フューエルカットリレー	240	1	1	1	1	1	1	1	1			
17	38110-MR5-671	ホーンCOMP. (ハイ)	2,810	1	1	1	1	1	1	1	1			
18	38301-KCZ-003	リレーCOMP., ウインカー	4,630	1	1	1	1	1	1	–	–			
	38301-MBV-841	リレーCOMP., ウインカーポジション	4,630	–	–	–	–	–	–	1	1			
19	50172-MCL-000	ステー, イグニッションコイル	510	1	1	1	1	1	1	1	1			
20	50618-KE8-000	カラー 6.5X11X3	130	2	2	2	2	2	2	2	2			
21	90651-KV6-003	バンド, ワイヤー	145	2	2	2	2	2	2	2	2			
22	90683-KJ2-003	クリップ, ワイヤーハーネス	175	1	1	1	1	1	1	1	1			
23	92101-06020-4J	ボルト, 6カク 6X20	60	4	4	4	4	4	4	4	4			
24	94050-06070	ナット, フランジ 6MM	35	2	2	2	2	2	2	2	2			
25	95701-06012-00	ボルト, フランジ 6X12	35	2	2	2	2	2	2	2	2			
26	95701-08012-07	ボルト, フランジ 8X12	40	1	1	1	1	1	1	1	1			
27	98200-40500	ヒューズ, ミニ (5A)	35	3	3	3	3	3	3	3	3			
28	98200-41000	ヒューズ, ミニ (10A)	35	5	5	5	5	5	5	5	5			
29	32150-KCR-J11	カプラー, ジョイント (WPC 2P 090 M) (ナチュラル)	275	–	–	–	–	–	–	1	1			
30	32605-GEV-761	キャップ, ダミー (WPC 4P 090 M) (ナチュラル)	235	–	–	–	–	–	–	1	1			

YUMBO-JP.COM

フレームボディ

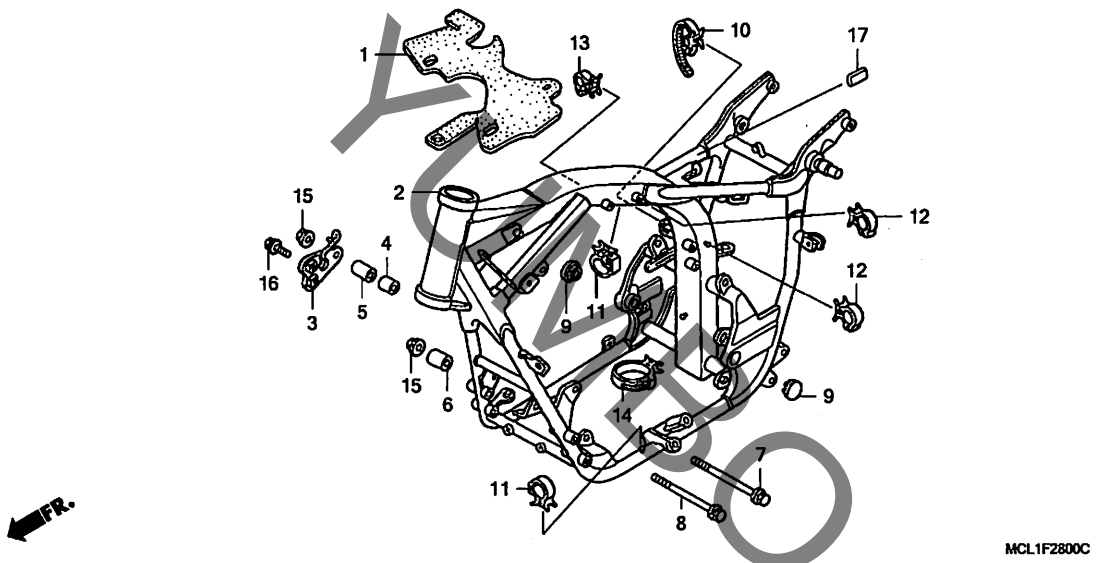

見出番号	LON	(関連見出番号) 整備項目	FRT
2	410100	ボディ,フレーム ・含む:エンジン脱着	8.4

見出番号	部品番号	部品名	希望小売価格	Y	1	2	4	5	6	7	8	適用号機 初号機	終号機	タイプ
				NV400DC										
1	19126-MCL-000	ラバー,ヒートガード	1,390	1	1	1	1	1	1	1	1			
2	50100-MCL-000ZA	ボディCOMP.,フレーム												
		NH1.....ブラック	150,600	1	1	1	–	–	–	–	–			
	50100-MCL-J00ZA	*NH1*.....ブラック	143,400	–	–	–	1	1	1	1	1			
3	50176-MCL-000	プレート,フロントエンジンハンガーアッパー	610	1	1	1	1	1	1	1	1			
4	50197-KR1-760	カラー,フロントエンジンハンガー (B)	410	1	1	1	1	1	1	1	1			
5	50197-MCL-000	カラー,フロントエンジンハンガー	450	1	1	1	1	1	1	1	1			
6	50363-KT7-000	カラー,エンジンハンガー	420	1	1	1	1	1	1	1	1			
7	90102-KBV-000	ボルト,フランジ 10X205	630	1	1	1	1	1	1	1	1			
8	90103-MBB-000	ボルト,フランジ 10X190	480	1	1	1	1	1	1	1	1			
9	90302-ME5-000	キャップ,ロックナット	520	2	2	2	2	2	2	2	2			
10	90690-GHB-611	クリップ,ハーネスバンド 25MM	95	1	1	1	1	1	1	1	1			
11	90690-GHB-631	クリップ,ケーブル 8MM	95	2	2	2	2	2	2	2	2			
12	90690-GHB-651	クリップ,ケーブル 15MM	95	2	2	2	2	2	2	2	2			
13	90690-GHB-661	クリップ,ケーブル 20MM	95	1	1	1	1	1	1	1	1			
14	90690-GHB-681	クリップ,ケーブル 30MM	95	1	1	1	1	1	1	1	1			
15	94050-10070	ナット,フランジ 10MM	50	2	2	2	2	2	2	2	2			
16	95701-08016-07	ボルト,フランジ 8X16	40	2	2	2	2	2	2	2	2			
17	17503-KCM-620	フィルム,プロテクター	140	–	–	–	–	1	1	1	1			

YUMBO-JP.COM

F-29 ツール

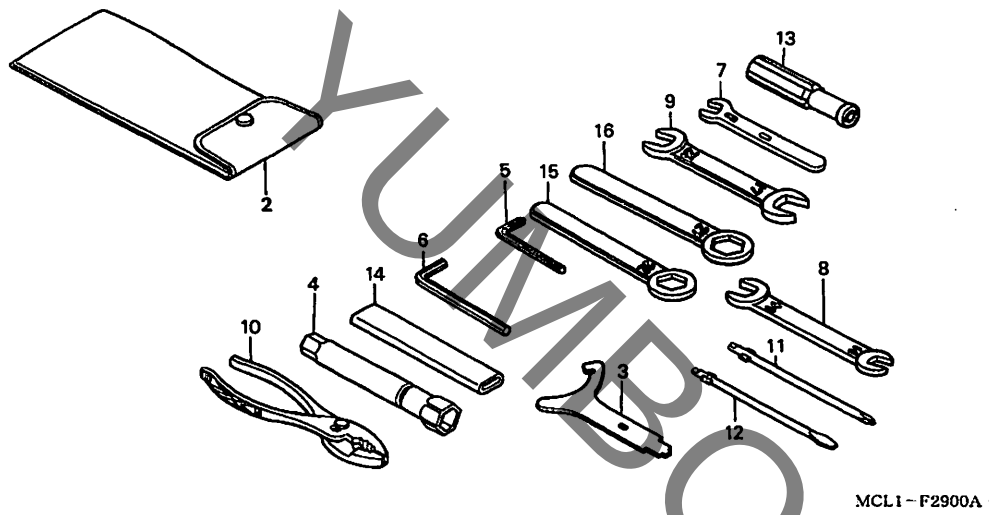

見出番号	LON	(関連見出番号) 整備項目	FRT
		未案内 ・・・・・・・・・・・・・・・・・・・・・・・・	

見出番号	部品番号	部品名	希望小売価格	Y	1	2	4	5	6	7	8	適用号機 初号機	適用号機 終号機	タイプ
				使用個数 NV400DC										
2	89101-MC7-000	ﾊﾞｯｸﾞ, ﾂｰﾙ ・・・・・・・・・・・・・	380	1	1	1	1	1	1	1	1			
3	89230-MB1-000	ｽﾊﾟﾅ, ﾋﾟﾝ ・・・・・・・・・・・・・・	630	1	1	1	1	1	1	1	1			
4	89216-MBA-000	ﾚﾝﾁ, ﾌﾟﾗｸﾞ 16.5 ・・・・・・・・・	620	1	1	1	1	1	1	1	1			
5	89221-429-000	ﾚﾝﾁ, 6ｶｸ 5MM ・・・・・・・・・・・・	310	1	1	1	1	1	1	1	1			
6	89221-371-000	ﾚﾝﾁ, 6ｶｸ 6MM ・・・・・・・・・・・・	360	1	1	1	1	1	1	1	1			
7	99001-08000	ｽﾊﾟﾅ 8 ・・・・・・・・・・・・・・・・	210	1	1	1	1	1	1	1	1			
8	99001-10140	ｽﾊﾟﾅ 10X14 ・・・・・・・・・・・・・	240	1	1	1	1	1	1	1	1			
9	99001-12170	ｽﾊﾟﾅ 12X17 ・・・・・・・・・・・・・	290	1	1	1	1	1	1	1	1			
10	89210-GBJ-J00	ﾌﾟﾗｲﾔｰ 135(ﾘｹﾝ) ・・・・・・・・	500	1	1	1	1	1	1	1	1			
	89210-GBJ-J10	ﾌﾟﾗｲﾔｰ 135(ｺｳﾜ) ・・・・・・・・	500	1	1	1	1	1	1	1	1			
	99002-13500	ﾌﾟﾗｲﾔｰ 135 ・・・・・・・・・・・・・	440	1	1	1	1	1	1	1	1			
11	99003-10000	ﾄﾞﾗｲﾊﾞｰ-1, ﾌﾟﾗｽｽｸﾘｭｰ (NO. 2)	95	1	1	1	1	1	1	1	1			
12	99003-30000	ﾄﾞﾗｲﾊﾞｰ-3, ﾏｲﾅｽｽｸﾘｭｰ (NO. 2)	95	1	1	1	1	1	1	1	1			
13	99003-50000	ｸﾞﾘｯﾌﾟ, ｽｸﾘｭｰﾄﾞﾗｲﾊﾞｰ ・・・・	115	1	1	1	1	1	1	1	1			
14	99006-12000	ﾊﾝﾄﾞﾙ, ｱｲﾚﾝﾁ 12MM ・・・・・・・	290	1	1	1	1	1	1	1	1			
15	99006-22000	ﾚﾝﾁ, ｱｲ 22MM ・・・・・・・・・・・・	350	1	1	1	1	1	1	1	1			
16	99006-27000	ﾚﾝﾁ, ｱｲ 27MM ・・・・・・・・・・・・	390	1	1	1	1	1	1	1	1			

YUMBO-JP.COM

F-30 ラジエター

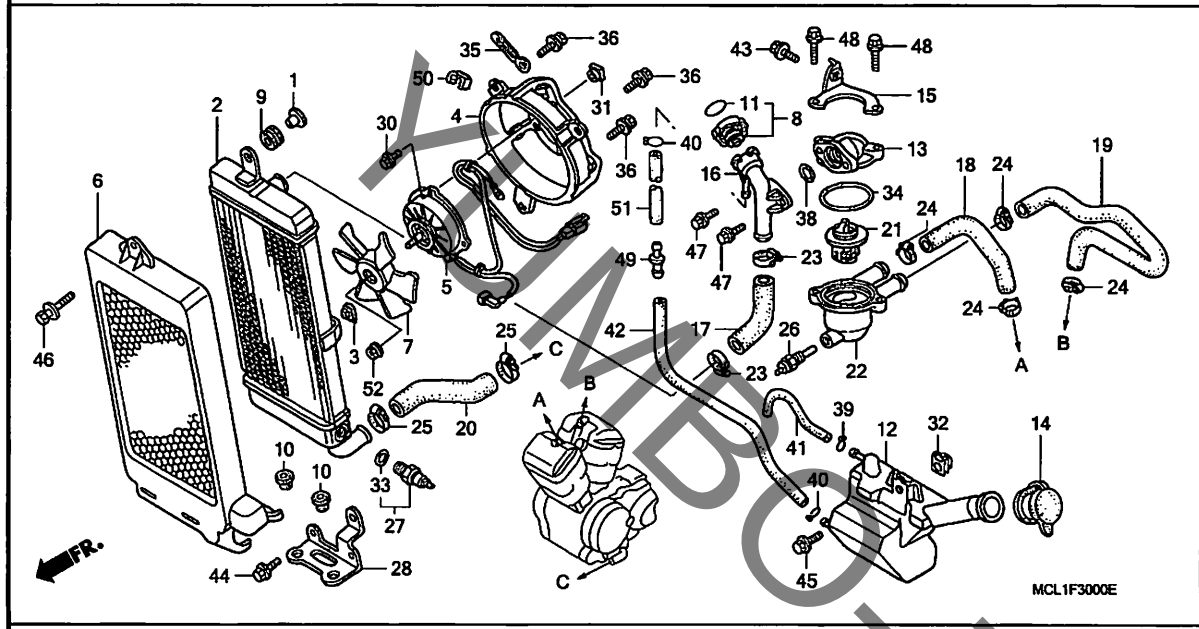

見出番号	LON	(関連見出番号) 整備項目	FRT
2	1151C3	ﾗｼﾞｴﾀｰ	0.7
4	115125	ｼｭﾗｳﾄﾞ, ﾗｼﾞｴﾀｰ	0.6
5	1151A7	ﾓｰﾀｰ, ﾌｧﾝ	0.7
6	1151B1	ｸﾞﾘﾙ, ﾗｼﾞｴﾀｰ	0.4
7	1151A6	ﾌｧﾝ, ｸｰﾘﾝｸﾞ	0.5
8	1151B8	ｷｬｯﾌﾟ, ﾗｼﾞｴﾀｰ	0.2
12	115110	ﾀﾝｸ, ﾗｼﾞｴﾀｰﾘｻﾞｰﾌﾞ	0.5
13	1141B3	ｶﾊﾞｰ, ｻｰﾓｽﾀｯﾄ	0.6
16	1151D4	ﾈｯｸ, ﾌｨﾗｰ	0.5
17	115103	ﾎｰｽ, ﾗｼﾞｴﾀｰ :ｱｯﾊﾟｰ	0.5
18	1141C1	ﾎｰｽ, ｱｳﾄﾚｯﾄｳｫｰﾀｰ :ﾌﾛﾝﾄ	0.7
	1141H5	ﾎｰｽ, ｱｳﾄﾚｯﾄｳｫｰﾀｰ :両側	0.8
19	1141C2	ﾎｰｽ, ｱｳﾄﾚｯﾄｳｫｰﾀｰ :ﾘﾔｰ	0.7
	1141H5	ﾎｰｽ, ｱｳﾄﾚｯﾄｳｫｰﾀｰ :両側	0.8
20	115104	ﾎｰｽ, ﾗｼﾞｴﾀｰ :ﾛｱｰ	0.5
21	114116	ｻｰﾓｽﾀｯﾄ	0.6
22	114117	ｹｰｽ, ｻｰﾓｽﾀｯﾄ	0.6
26	615185	ｽｲｯﾁ, ｻｰﾓｽﾀｯﾄ	0.4
27	1151F4	ｽｲｯﾁ, ﾌｧﾝﾓｰﾀｰ	0.5

見出番号	部品番号	部品名	希望小売価格	使用個数 Y	1	2	NV400DC 4	5	6	7	8	適用号機 初号機	終号機	タイプ
1	17216-HA7-670	ｶﾗｰ, ｴｱｰｸﾘｰﾅｰｾｯﾃｲﾝｸﾞ	210	1	1	1	1	1	1	1	1			
2	19010-MCL-003	ﾗｼﾞｴﾀｰCOMP.	32,500	1	1	1	1	1	1	1	1			
3	19014-KEA-003	ﾅｯﾄ, ｾｯﾃｲﾝｸﾞ	110	2	2	2	2	2	2	2	2			
4	19015-MBA-003	ｼｭﾗｳﾄﾞ COMP.	3,310	1	1	1	1	1	1	1	1			
5	19030-MCL-003	ﾓｰﾀｰASSY., ﾌｧﾝ	14,100	1	1	1	1	1	1	1	1			
6	19032-MBA-000	ｸﾞﾘﾙ, ﾗｼﾞｴﾀｰ	3,210	1	1	1	1	1	1	1	1			
7	19040-MF5-751	ﾌｧﾝ, ｸｰﾘﾝｸﾞ (ﾄｳﾖｳ)	2,490	1	1	1	1	1	1	1	1			
8	19045-MY3-621	ｷｬｯﾌﾟ COMP., ﾗｼﾞｴﾀｰ	1,550	1	1	1	1	1	1	1	1			
9	19051-KA3-710	ﾗﾊﾞｰ, ﾗｼﾞｴﾀｰﾏｳﾝﾃｲﾝｸﾞ	155	1	1	1	1	1	1	1	1			
10	19051-MB2-000	ﾗﾊﾞｰ, ﾗｼﾞｴﾀｰﾏｳﾝﾃｲﾝｸﾞ	160	2	2	2	2	2	2	2	2			
11	19055-MV9-881	ｼｰﾙ, ﾗｼﾞｴﾀｰｷｬｯﾌﾟ (ｴｲｺﾞ/ﾌﾗﾝｽｺﾞ/ﾆﾎﾝｺﾞ)	235	1	1	1	1	1	1	1	1			
12	19101-MBA-000	ﾀﾝｸ, ﾘｻﾞｰﾌﾞ	1,880	1	1	1	1	1	1	1	1			
13	19103-MBA-000	ｷｬｯﾌﾟ, ｻｰﾓｽﾀｯﾄ	1,660	1	1	1	1	1	1	1	1			
14	19104-MB0-700	ｷｬｯﾌﾟ, ﾘｻﾞｰﾌﾞﾀﾝｸ	400	1	1	1	1	1	1	1	1			
15	19105-MCL-000	ｽﾃｰ, ｻｰﾓｽﾀｯﾄｹｰｽ	280	1	1	1	1	1	1	1	1			
16	19106-MCL-003	ﾈｯｸ, ﾌｲﾗｰ	1,770	1	1	1	1	1	1	1	1			
17	19107-MCL-000	ﾎｰｽ, ﾗｼﾞｴﾀｰｱｯﾊﾟｰ	420	1	1	1	1	1	1	1	1			
18	19108-MCL-000	ﾎｰｽ, ﾌﾛﾝﾄｱｳﾄﾚｯﾄｳｫｰﾀｰ	420	1	1	1	1	1	1	1	1			
19	19109-MBA-000	ﾎｰｽ, ﾘﾔｰｱｳﾄﾚｯﾄｳｫｰﾀｰ	950	1	1	1	1	1	1	1	1			
20	19115-MBA-000	ﾎｰｽ, ﾗｼﾞｴﾀｰﾛｱｰ	830	1	1	1	1	1	1	1	1			
21	19300-KE8-000	ｻｰﾓｽﾀｯﾄASSY.	2,820	1	1	1	1	1	1	1	1			
22	19311-MBA-000	ｹｰｽ, ｻｰﾓｽﾀｯﾄ	1,990	1	1	1	1	1	1	1	1			
23	19505-ML3-770	ｸﾗﾝﾊﾟｰ, ｳｵｰﾀｰﾎｰｽ	380	2	2	2	2	2	2	2	2			
24	19506-KS6-700	ｸﾗﾝﾌﾟB, ｳｵｰﾀｰﾎｰｽ	380	4	4	4	4	4	4	4	4			

KUMBOJP.COM

F-30 ラジエター

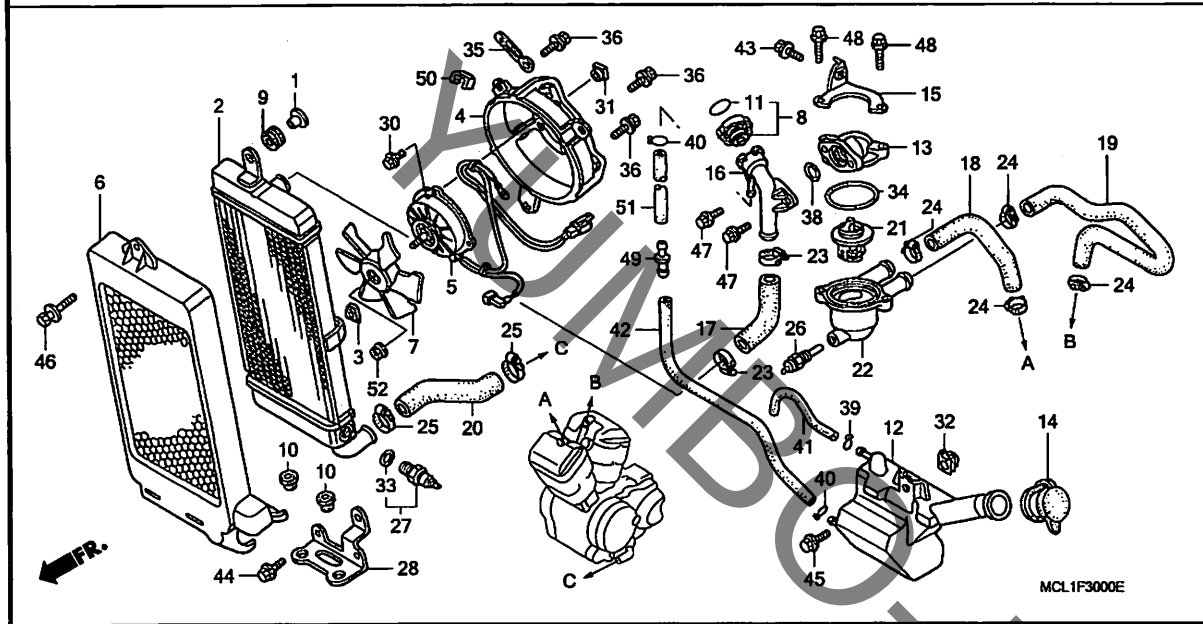

見出番号	部品番号	部品名	希望小売価格	Y	1	2	4	5	6	7	8	適用号機 初号機	終号機	タイプ
				使用個数 NV400DC										
25	19509-MM5-003	ｸﾗﾝﾊﾟｰ, ﾗｼﾞｴﾀｰﾎｰｽ ·····	510	2	2	2	2	2	2	2	2			
26	37760-MAV-003	ｽｲｯﾁASSY., ｻｰﾓ ·····	2,820	1	1	1	1	1	1	1	1			
27	37760-MT2-003	ｽｲｯﾁASSY., ｻｰﾓ ·····	3,150	1	1	1	1	1	1	1	1			
28	50175-MBA-000	ｽﾃｰ, ﾗｼﾞｴﾀｰ ·····	560	1	1	1	1	1	1	1	1			
30	90196-MN5-000	ﾎﾞﾙﾄ, ﾌﾗﾝｼﾞ 5X10 ·····	90	3	3	3	3	3	3	3	3			
31	90303-MBB-003	ﾅｯﾄ, ｽﾍﾟｼｬﾙ 5MM ·····	120	3	3	3	3	3	3	3	3			
32	90305-GK8-000	ﾅｯﾄ, ｸﾘｯﾌﾟ 6MM ·····	100	1	1	1	1	1	1	1	1			
33	91307-611-000	Oﾘﾝｸﾞ 13.5X1.4 ·····	85	1	1	1	1	1	1	1	1			
34	91311-KE8-000	Oﾘﾝｸﾞ 47.5X2 ·····	115	1	1	1	1	1	1	1	1			
35	91413-679-000	ｸﾘｯﾌﾟ 2X70 ·····	175	1	1	1	1	1	1	1	1			
36	90120-KCR-003	ﾎﾞﾙﾄﾜｯｼｬｰ 6X16 ·····	150	3	3	3	3	3	3	3	3			
38	94608-30000	Oﾘﾝｸﾞ 23X2.4 ·····	60	1	1	1	1	1	1	1	1			
39	95002-50000	ｸﾘｯﾌﾟ, ﾁｭｰﾌﾞ (C9) ·····	25	1	1	1	1	1	1	1	1			
40	95002-70000	ｸﾘｯﾌﾟ, ﾁｭｰﾌﾞ (C11) ·····	30	2	2	2	2	2	2	2	2			
41	95005-50170-30	ﾁｭｰﾌﾞ, 5X170 (95005-50001-30M)	90	1	1	1	1	1	1	1	1			
42	95005-70420-30	ﾁｭｰﾌﾞ, 7X420 (95005-70001-30M)	230	1	1	1	1	1	1	1	1			
43	95701-06012-00	ﾎﾞﾙﾄ, ﾌﾗﾝｼﾞ 6X12 ·····	35	1	1	1	1	1	1	1	1			
44	95701-06014-07	ﾎﾞﾙﾄ, ﾌﾗﾝｼﾞ 6X14 ·····	35	2	2	2	2	2	2	2	2			
45	95701-06016-00	ﾎﾞﾙﾄ, ﾌﾗﾝｼﾞ 6X16 ·····	35	1	1	1	1	1	1	1	1			
46	93401-06040-07	ﾎﾞﾙﾄﾜｯｼｬｰ 6X40 ·····	40	1	1	1	1	1	1	1	1			
47	96001-06012-00	ﾎﾞﾙﾄ, ﾌﾗﾝｼﾞ 6X12 ·····	40	2	2	2	2	2	2	2	2			
48	96001-06022-00	ﾎﾞﾙﾄ, ﾌﾗﾝｼﾞ 6X22 ·····	50	2	2	2	2	2	2	2	2			

KUMBO-JP.COM

F-30 ラジエター

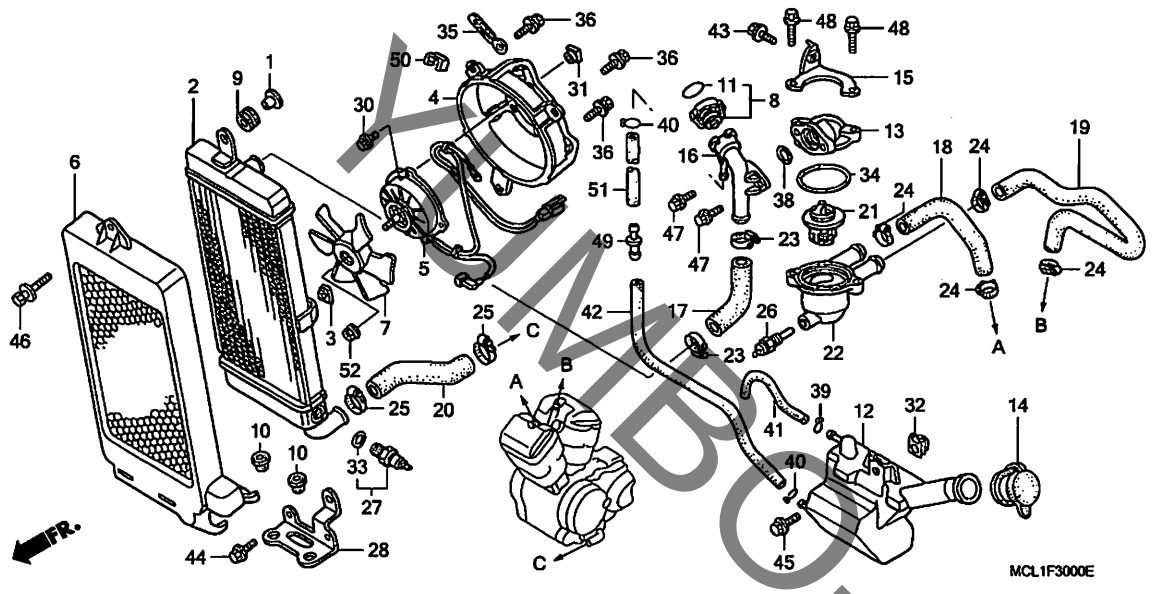

見出番号	部品番号	部品名	希望小売価格	Y	1	2	4	5	6	7	8	適用号機 初号機	終号機	タイプ
				使用個数 NV400DC										
49	17359-419-670	ジョイント,ブリーザーチューブ ・・・・	120	1	1	1	1	1	1	1	1			
50	19017-PK1-004	クリップ,ハーネス (トウヨウ) ・・・・・・	145	2	2	2	2	2	2	2	2			
51	95005-70200-30	チューブ, 7X200 (95005-70001-30M)	100	1	1	1	1	1	1	1	1			
52	90315-MK3-003	ナット,セレイト 5MM ・・・・・・・・・・・	100	1	1	1	1	1	1	1	1			

YUMBO-UP.COM

F-31 コーションラベル

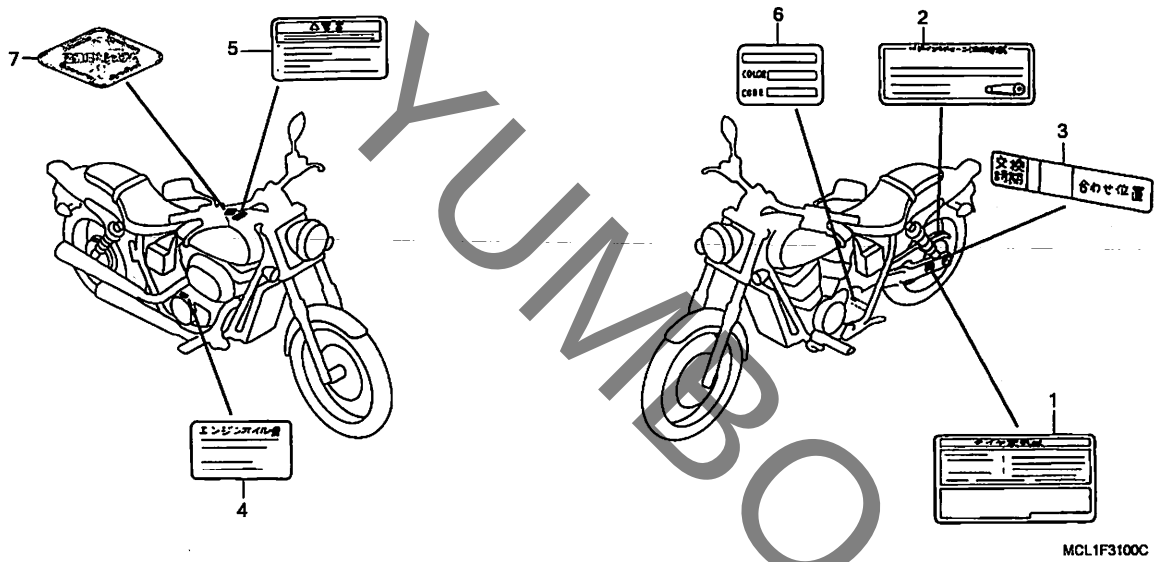

見出番号	LON	(関連見出番号) 整備項目	FRT
	未案内		

見出番号	部品番号	部品名	希望小売価格	Y	1	2	4	5	6	7	8	適用号機 初号機	終号機	タイプ
				NV400DC										
1	87505-MCL-000	ﾗﾍﾞﾙ,ﾀｲﾔ	235	1	1	1	–	–	–	–	–			
	87505-MCL-J00		220	–	–	–	1	1	1	1	1			
2	87507-MCL-000	ﾏｰｸ,ﾄﾞﾗｲﾌﾞﾁｪﾝｺｰｼｮﾝ	220	1	1	1	1	1	1	1	1			
3	87508-KN8-300	ﾗﾍﾞﾙ,ﾁｪﾝｱｼﾞﾔｽﾀｰ	110	1	1	1	1	1	1	1	1			
4	87541-MBA-710	ﾗﾍﾞﾙ,ｵｲﾙｷｬﾊﾟｼﾃｲｰ	115	1	1	1	1	–	–	–	–			
	87541-MBK-J20		110	–	–	–	–	1	1	1	1			
5	87560-MY1-701	ﾏｰｸ,ﾄﾞﾗｲﾌﾞｺｰｼｮﾝ	215	1	1	1	1	1	1	1	1			
6	87565-MCL-000ZA	ﾗﾍﾞﾙ,ｶﾗｰ *TYPE1*(NH1)	100	1	–	–	–	–	–	–	–			
	87565-MCL-000ZB	ﾗﾍﾞﾙ,ｶﾗｰ *TYPE2*(NH193)	100	1	–	–	–	–	–	–	–			
	87565-MCL-000ZC	ﾗﾍﾞﾙ,ｶﾗｰ *TYPE3*(P43)	100	1	–	–	–	–	–	–	–			
	87565-MCL-750ZA	ﾗﾍﾞﾙ,ｶﾗｰ *TYPE1*(NH1)	95	–	1	–	–	–	–	–	–	--------	--------	J, J/A, J/B, J/C, 3J, 3J/A, 3J/B, 3J/C
	87565-MCL-750ZB	ﾗﾍﾞﾙ,ｶﾗｰ *TYPE3*(P43)	95	–	1	–	–	–	–	–	–	--------	--------	J, J/A, J/B, J/C, 3J, 3J/A, 3J/B, 3J/C
	87565-MCL-750ZC	ﾗﾍﾞﾙ,ｶﾗｰ *TYPE4*(B148)	95	–	1	–	–	–	–	–	–	--------	--------	2J, 2J/A, 2J/B, 2J/C, 4J, 4J/A, 4J/B, 4J/C
	87565-MCL-850ZA	ﾗﾍﾞﾙ,ｶﾗｰ *TYPE1*(NH1)	90	–	–	1	–	–	–	–	–			
	87565-MCL-850ZB	ﾗﾍﾞﾙ,ｶﾗｰ *TYPE2*(NH388)	90	–	–	1	–	–	–	–	–			
	87565-MCL-850ZC	ﾗﾍﾞﾙ,ｶﾗｰ *TYPE3*(R134)	90	–	–	1	–	–	–	–	–			
	87565-MCL-J00ZA	ﾗﾍﾞﾙ,ｶﾗｰ *TYPE1*(NH1)	95	–	–	–	1	–	–	–	–			
	87565-MCL-J00ZB	ﾗﾍﾞﾙ,ｶﾗｰ *TYPE2*(NH193)	95	–	–	–	1	–	–	–	–			
	87565-MCL-J20ZA	ﾗﾍﾞﾙ,ｶﾗｰ *TYPE1*(NH1)	90	–	–	–	–	1	–	–	–			
	87565-MCL-J20ZB	ﾗﾍﾞﾙ,ｶﾗｰ *TYPE2*(YR196)	90	–	–	–	–	1	–	–	–			
7	17528-MAT-J10	ﾏｰｸ,HISS (ﾆﾎﾝｺﾞ)	200	–	–	–	1	1	1	1	1			

YUMBO-JP.COM

F-32 マーク (DCY-DC2)

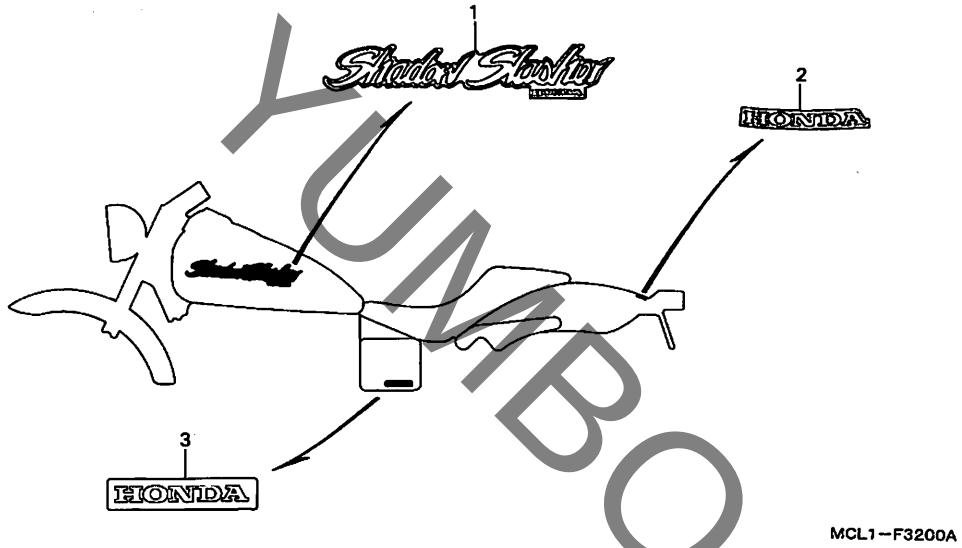

見出番号	LON	(関連見出番号) 整備項目	FRT
		未案内 ·····	

見出番号	部品番号	部品名	希望小売価格	Y	1	2	4	5	6	7	8	適用号機 初号機	適用号機 終号機	タイプ
				NV400DC										
1	17531-MCL-000ZA	マーク, フューエルタンク *TYPE1* ···	1,040	2	–	–	–	–	–	–	–			
				–	2	–	–	–	–	–	–	————	————	J, J/A, J/B, J/C, 3J, 3J/A, 3J/B, 3J/C
2	80111-MCL-000ZA	マーク, リヤーフエンダー *TYPE1* ··	300	1	–	–	–	–	–	–	–			
				–	1	–	–	–	–	–	–	————	————	J, J/A, J/B, J/C, 3J, 3J/A, 3J/B, 3J/C
	80111-MCL-000ZB	マーク, リヤーフエンダー *TYPE2* ··	300	1	–	–	–	–	–	–	–			
	80111-MCL-000ZC	マーク, リヤーフエンダー *TYPE3* ··	300	1	–	–	–	–	–	–	–			
				–	1	–	–	–	–	–	–	————	————	J, J/A, J/B, J/C, 3J, 3J/A, 3J/B, 3J/C
	80111-MCL-750ZA	マーク, リヤーフエンダー *TYPE5* ··	320	–	1	–	–	–	–	–	–	————	————	2J, 2J/A, 2J/B, 2J/C, 4J, 4J/A, 4J/B, 4J/C
	80111-MCR-A20ZA	マーク, リヤーフエンダー *TYPE1* ··	300	–	–	1	–	–	–	–	–			
3	83611-KCR-970ZA	マーク, サイドカバー *TYPE1* ···	390	–	2	–	–	–	–	–	–	————	————	2J, 2J/A, 2J/B, 2J/C, 4J, 4J/A, 4J/B, 4J/C
				–	–	2	–	–	–	–	–			

YUMBO-JP.COM

F-32-1 マーク / ストライプ (DC4)

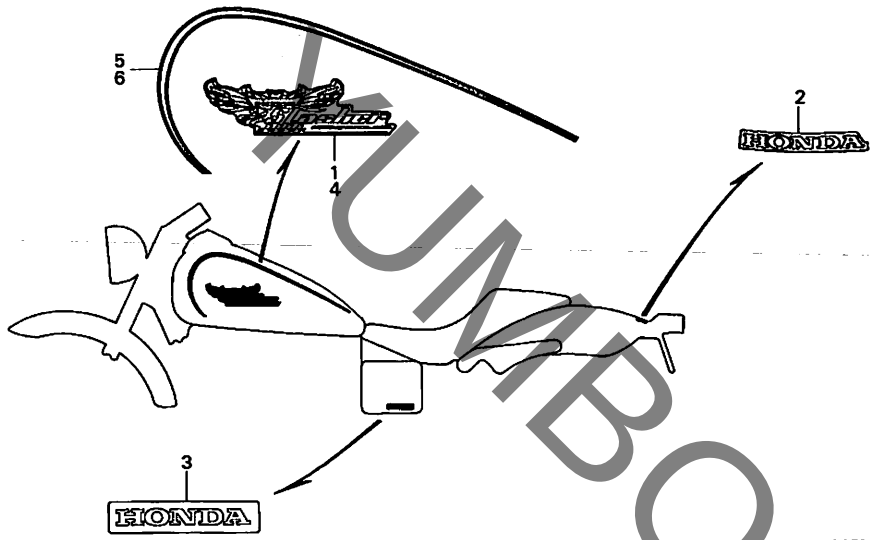

MCL1−F3201

見出番号	LON	(関連見出番号) 整備項目	FRT
		未案内	

見出番号	部品番号	部品名	希望小売価格	Y	1	2	4	5	6	7	8	適用号機 初号機	終号機	タイプ
				使用個数 NV400DC										
1	17531-MCL-J00ZA	マーク, R. フューエルタンク *TYPE1* ・	1,550	−	−	−	1	−	−	−	−			
	17531-MCL-J00ZC	マーク, R. フューエルタンク *TYPE2* ・	1,550	−	−	−	1	−	−	−	−			
2	80111-MCR-A00ZB	マーク, リヤーフエンダー *TYPE2* ・・	300	−	−	−	1	−	−	−	−			
	80111-MCR-A20ZA	マーク, リヤーフエンダー *TYPE1* ・・	300	−	−	−	1	−	−	−	−			
3	83611-KCR-970ZA	マーク, サイドカバー *TYPE1* ・・・	390	−	−	−	2	−	−	−	−			
4	17532-MCL-J00ZA	マーク, L. フューエルタンク *TYPE1* ・	1,550	−	−	−	1	−	−	−	−			
	17532-MCL-J00ZC	マーク, L. フューエルタンク *TYPE2* ・	1,550	−	−	−	1	−	−	−	−			
5	17533-MCL-J00ZA	ストライプ, R. フューエルタンク *TYPE1*	3,310	−	−	−	1	−	−	−	−			
	17533-MCL-J00ZC	ストライプ, R. フューエルタンク *TYPE2*	3,310	−	−	−	1	−	−	−	−			
6	17534-MCL-J00ZA	ストライプ, L. フューエルタンク *TYPE1*	3,310	−	−	−	1	−	−	−	−			
	17534-MCL-J00ZC	ストライプ, L. フューエルタンク *TYPE2*	3,310	−	−	−	1	−	−	−	−			

YUMBO-JP.COM

F-32-2 マーク (DC5-DC7)

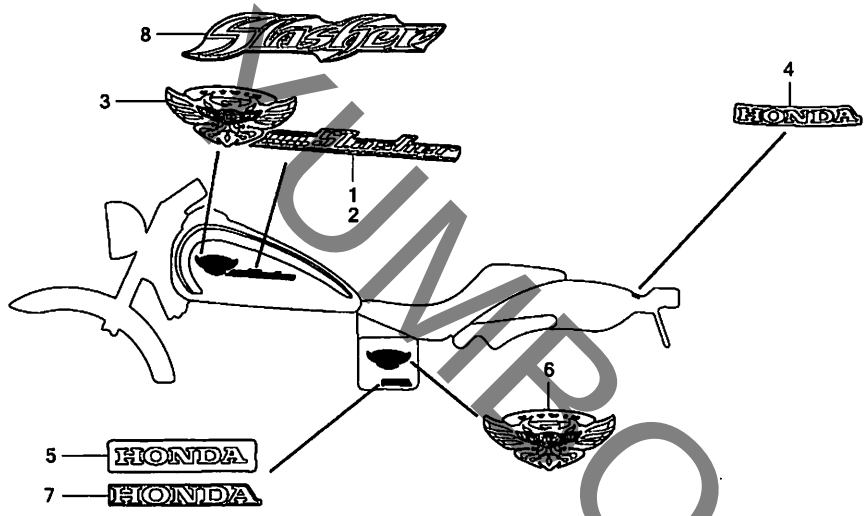

見出番号	LON	(関連見出番号) 整備項目	FRT
		未案内 ・・・・・・・・・・・・・・・・・・・・・・	

見出番号	部品番号	部品名	希望小売価格	使用個数 Y	1	2	4	5	6	7	8	適用号機 初号機	終号機	タイプ
				NV400DC										
1	17531-MCL-J20ZA	マーク, R. フューエルタンク *TYPE1* ・	1,470	-	-	-	-	1	-	-	-			
	17531-MCL-J20ZB	マーク, R. フューエルタンク *TYPE2* ・	1,470	-	-	-	-	1	-	-	-			
2	17532-MCL-J20ZA	マーク, L. フューエルタンク *TYPE1* ・	1,470	-	-	-	-	1	-	-	-			
	17532-MCL-J20ZB	マーク, L. フューエルタンク *TYPE2* ・	1,470	-	-	-	-	1	-	-	-			
3	17533-KCR-J10ZA	エンブレム, フエニツクス *TYPE1* ・・	3,260	-	-	-	-	2	-	-	-			
4	80111-MCR-A20ZA	マーク, リヤーフエンダー *TYPE1* ・・	300	-	-	-	-	1	1	-	-			
	80111-MCR-A20ZB	マーク, リヤーフエンダー *TYPE2* ・・	300	-	-	-	-	1	-	-	-			
	80111-MCL-J50ZA	マーク, リヤーフエンダー *TYPE1* ・・	300	-	-	-	-	-	-	1	-			
5	83611-KCR-970ZA	マーク, サイドカバー *TYPE1* ・・・	390	-	-	-	-	2	-	-	-			
6	17533-KCR-J10ZA	エンブレム, フエニツクス *TYPE1* ・・	3,260	-	-	-	-	-	2	2	-			
7	83611-MCL-J40ZA	マーク, サイドカバー *TYPE1* ・・・	310	-	-	-	-	-	2	2	-			
8	17533-MCL-J50ZA	マーク, フューエルタンク *TYPE1* ・・・	820	-	-	-	-	-	-	2	-			

KUMBO-JP.COM

F-32-3 マーク / ストライプ (DC8)

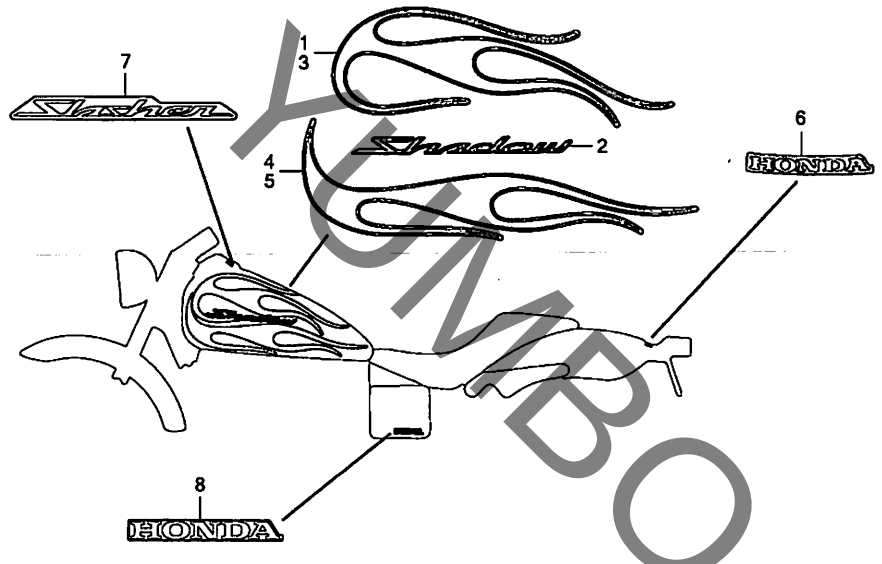

見出番号	LON	(関連見出番号) 整備項目	FRT
		未案内 ・・・・・・・・・・・・・・・・・・・・・・	

見出番号	部品番号	部品名	希望小売価格	Y	1	2	4	5	6	7	8	適用号機 初号機	終号機	タイプ
				使用個数 NV400DC										
1	17532-MCL-J70ZA	ｽﾄﾗｲﾌﾟ A, R. ﾌｭｰｴﾙﾀﾝｸ *TYPE1*	6,500	-	-	-	-	-	-	-	1	--------	--------	4J
2	17533-MBK-J60ZA	ｴﾝﾌﾞﾚﾑ, ｼｬﾄﾞｰ *TYPE1* ・・・	2,500	-	-	-	-	-	-	-	2			
3	17533-MCL-J70ZA	ｽﾄﾗｲﾌﾟ A, L. ﾌｭｰｴﾙﾀﾝｸ *TYPE1*	6,500	-	-	-	-	-	-	-	1	--------	--------	4J
4	17534-MCL-J70ZA	ｽﾄﾗｲﾌﾟ B, R. ﾌｭｰｴﾙﾀﾝｸ *TYPE1*	4,800	-	-	-	-	-	-	-	1	--------	--------	4J
5	17535-MCL-J70ZA	ｽﾄﾗｲﾌﾟ B, L. ﾌｭｰｴﾙﾀﾝｸ *TYPE1*	4,800	-	-	-	-	-	-	-	1	--------	--------	4J
6	80111-MCL-J60ZA	ﾏｰｸ, ﾘﾔｰﾌｪﾝﾀﾞｰ *TYPE1* ・・	300	-	-	-	-	-	-	-	1	--------	--------	3J
	80111-MCL-J60ZB	ﾏｰｸ, ﾘﾔｰﾌｪﾝﾀﾞｰ *TYPE2* ・・	300	-	-	-	-	-	-	-	1	--------	--------	3J
	80111-MCL-J60ZC	ﾏｰｸ, ﾘﾔｰﾌｪﾝﾀﾞｰ *TYPE3* ・・	300	-	-	-	-	-	-	-	1	--------	--------	4J
7	83531-MCL-J60ZA	ﾏｰｸ, ﾒｰﾀｰｶﾊﾞｰ *TYPE1* ・・・	440	-	-	-	-	-	-	-	1			
8	83611-MCL-J40ZA	ﾏｰｸ, ｻｲﾄﾞｶﾊﾞｰ *TYPE1* ・・・	310	-	-	-	-	-	-	-	2			

YUMBO-JP.COM

部品番号索引

部品番号	頁	見出
04000		
04911-MBK-000	51	1
04911-MBS-840	51	1
06000		
06113-MCL-000	65	1
06114-MCL-000	65	2
06116-MCL-000	66	1
06405-MCL-P00	108	1
06405-MCL-P10	108	1
06410-MBA-000	87	1
06420-MCL-000	87	2
06421-MCL-000	87	3
06422-MCL-000	87	4
06423-MCL-000	87	5
06430-MCL-700	86	1
06431-MA3-405	83	1
06440-MCL-000	84	1
06441-MCL-000	84	2
06455-MBK-751	83	2
06455-MBK-752	83	2
11000		
11105-MM9-000	51	2
11146-KW0-000	51	3
11200-MBK-000	51	4
11200-MZ8-H00	51	4
11330-MBA-710	43	1
11330-MBA-711	43	1
11341-MCL-000	46	1
11346-371-300	89	1
	92	1
11350-MBA-710	47	1
11355-MBA-000	47	2
11355-MBK-000	47	2
11356-MAH-000	47	3
12000		
12110-MBK-000	42	1
12110-MCL-J00	42	1
12120-MBK-000	42	2
12120-MCL-J00	42	2
12191-MBA-003	42	3
	65	1
12191-MEG-A21	42	3
	65	1
12208-413-003	38	1
12210-MCL-000	34	1
12210-MCL-J00	34	1
12220-MCL-000	36	1
12220-MCL-J00	36	1
12223-MV1-000	34	2
	36	2
12225-MF5-000	34	3
	36	3
12226-MF5-000	34	4
	36	4
12231-MF5-305	34	5
	36	5
12241-KW0-305	34	6
	36	6
12251-KW0-721	34	7
	36	7
	65	1
12260-MBA-711	34	8
12260-MCL-J00	34	8
12262-MBA-300	34	9
	36	8
12265-MBA-000	34	10
12270-MBA-710	34	11
	36	9
12270-MCL-J00	34	11
	36	9
12272-MBA-300	34	12
	36	10
12285-MBA-000	36	11
12290-MBA-710	36	12
12290-MCL-J00	36	12
12292-MBA-300	36	13
12295-MBA-000	36	14
12310-MCL-000	33	1
12320-MCL-000	33	2
12331-MBA-000	33	3
12332-MBA-000	33	4
	65	1
12360-MCL-000	33	5
12370-MCL-000	33	6
12372-KGB-610	33	7
12390-MCL-000	33	8
12391-MZ8-650	33	9
	65	1
12395-MAT-750	35	38
	37	38
	65	1
13000		
13011-MCL-305	53	1
13101-KW0-721	53	2
13101-MBK-830	53	2
13111-122-000	45	1
13111-422-000	53	3
13210-KW0-000	53	4
13213-ML7-020	53	5
13214-MM4-000	53	6
13215-ML7-000	53	7
13215-MM4-000	53	6
13216-MM4-000	53	6
13217-MM4-000	53	6
13218-MM4-000	53	6
13300-MCL-000	53	8
14000		
14110-KW0-000	38	2
14120-KW0-000	38	3
14311-MCB-610	53	9
14322-MCB-610	41	1
14401-MAN-621	41	2
14421-MR1-000	38	4
14422-MR1-000	38	5
14431-MR1-000	38	6
14441-MF5-000	38	7
14451-MF5-000	38	8
14510-MR1-000	41	3
14516-MG8-003	41	4
14522-MV1-000	41	5
14531-MN8-000	41	6
14532-MN8-000	41	7
14623-MBA-000	41	8
14624-MN8-910	41	9
14711-KW0-000	38	9
14721-KW0-000	38	10
14761-MF5-004	38	11
14762-MR1-003	38	12
14771-KW0-000	38	13
14771-MF5-000	38	14
14775-ME9-000	38	15
14775-MF5-000	38	16
14781-HA0-770	38	17
14781-MB4-000	38	17
15000		
15010-MCE-H51	49	1
15010-MW0-000	49	1
15100-MZ8-000	49	2
15100-MZ8-010	49	2
15131-MR1-003	44	1
15134-MR1-000	49	3
15136-MR1-003	49	4
15153-MY1-000	49	5
15154-425-000	49	6
	66	1
15155-300-000	49	7
15220-MB0-010	49	8
15240-MM9-000	49	9
15410-MFJ-D01	49	10
15410-MM9-013	49	10
15510-MY1-000	49	11
15520-MS6-000	54	1
15650-MBA-000	43	3
15771-KV6-000	89	2
	92	2
16000		
16010-MZ8-B40	60	1
16011-MZ8-B40	60	2
16013-MAH-000	60	3
16015-MAH-750	60	4
16015-MZ8-B40	60	5
16016-MZ8-A70	60	6
16026-MR1-004	60	7
16028-MAH-000	60	8
16029-MN4-003	60	9
16037-ME5-671	60	10
16046-MAV-000	60	11
16048-MCL-003	60	12
16048-MR1-004	60	13
16050-MBK-831	60	14
16050-MCL-003	60	14
16052-ME9-672	60	15
16053-MG7-601	58	1
	59	1
16060-MCL-003	60	16
16076-ND5-004	60	17
16100-MCL-003	58	2
16100-MCL-J01	59	2
16101-MCL-003	58	3
16101-MCL-J01	59	3
16102-MCL-003	58	4
16102-MCL-J01	59	4
16107-MM9-621	60	18
16111-MCL-000	70	1
	72	1
16112-MCL-003	60	19
16112-MCL-J01	60	19
16112-MR1-000	70	2
	72	2
16118-GB4-003	60	20
16131-MBK-831	60	21
16131-MCL-003	60	21
	61	34
16131-MCL-J01	61	34
16143-MF5-671	58	5
	59	5
16163-KM4-004	58	6
	59	6
16163-MAH-750	60	22
16165-MBA-600	61	23
16165-MBK-831	61	23
16179-ME9-751	61	24
16198-MF5-671	58	7
	59	7
16199-MAV-000	58	8
	59	8
16211-MAW-600	34	13
	36	15
16218-MN8-750	34	14
	36	16
16710-MBA-611	89	3
	92	3
16710-MBA-612	92	3
16711-MF2-000	89	4
	92	4
16711-MZ7-000	89	5
	92	5
16900-MG8-003	89	6
	92	6
16950-MCL-013	89	7
16950-MCL-033	89	7
	92	7
16952-MCL-013	89	8
	92	8
16952-MF5-000	89	9
	92	9
16953-MCL-000	89	10
	92	10
16955-MBA-000	89	11
	92	11
16958-KM9-005	89	12
	92	12
16958-MB0-000	89	13
	92	13
16961-MCL-000	89	14
	92	14
16962-MCL-000	89	15
	92	15
16963-MY5-610	89	16
	92	16
16966-MR1-000	89	17
	92	17
17000		
17191-MN5-740	61	25
17195-MN5-000	58	9
	59	9
17201-MG9-000	59	12
17210-MCL-000	98	1
17210-MCR-A00	98	1
17213-MBA-000	98	2
17213-MBA-010	98	2
17213-MCL-J00	98	2
17216-HA7-670	121	1
17219-MCL-300	98	3
17231-MCL-000	98	4
17243-MCL-000	99	1
17244-MCL-000	99	2
17245-MCL-000	99	3
17251-MCL-300	98	5
17253-MCL-300	98	6
17255-KC1-730	98	7
17255-MBA-300	98	8
17256-MAH-610	99	4
17256-MBA-000	98	9
17257-MBA-000	98	10
17258-MAH-610	99	5
17258-MBK-300	98	11
17259-MAA-A00	99	6
17259-MBK-300	98	12
17316-611-000	99	7
17358-KR8-750	98	13
17359-419-670	123	49
17368-KV7-671	69	1
17369-KB4-670	62	11
	63	1
17503-KCM-620	119	17
17506-GCS-300	91	45
	93	45
17511-KGB-610	89	18
	92	18
17520-MCL-000ZD	89	19
17520-MCL-710ZA	89	19
17520-MCL-710ZB	89	19
17520-MCL-750ZA	89	19
17520-MCL-850ZA	89	19
17520-MCL-850ZB	90	19
17520-MCL-850ZC	90	19
17520-MCL-J00ZC	92	19
17520-MCL-J00ZD	92	19
17520-MCL-J20ZA	92	19
17520-MCL-J20ZB	92	19
17520-MCL-J40ZA	92	19
17520-MCL-J50ZA	93	19
17520-MCL-J60ZA	93	19
17520-MCL-J60ZC	93	19
17520-MCL-J70ZA	93	19
17528-MAT-J10	124	7
17528-MR4-900	93	46
17531-MCL-000ZA	125	1
17531-MCL-J00ZA	126	1
17531-MCL-J00ZC	126	1
17531-MCL-J20ZA	127	1
17531-MCL-J20ZB	127	1
17532-MCL-J00ZA	126	4
17532-MCL-J00ZC	126	4
17532-MCL-J20ZA	127	2
17532-MCL-J20ZB	127	2
17532-MCL-J70ZA	128	1
17533-KCR-J10ZA	127	3
		6
17533-MBK-J60ZA	128	2
17533-MCL-J00ZA	126	5
17533-MCL-J00ZC	126	5
17533-MCL-J50ZA	127	8
17533-MCL-J70ZA	128	3
17534-MCL-J00ZA	126	6
17534-MCL-J00ZC	126	6
17534-MCL-J70ZA	128	4
17535-MCL-J70ZA	128	5
17552-MBA-000	98	14
17554-MB0-000	62	1
17611-286-000	90	21
	93	21
17612-MCL-000	90	22
	93	22
17613-KY1-000	90	23
	93	23
17620-KR3-751	90	24
17620-MEG-003	93	24
17622-GB7-900	47	4
17672-MY1-000	90	25
	93	25
17724-102-700	62	2
	63	2
17910-MCL-000	70	3

YUMBOIR.COM

部品番号索引

部品番号	頁	見出
17910-MCL-710	70	3
	72	3
17920-MCL-000	70	4
17920-MCL-710	70	4
	72	4
17950-MBA-000	70	5
	72	5
17962-MR1-000	70	6
	72	6
18000		
18231-MBA-003	100	1
	102	1
18233-MBA-000	100	2
	102	2
18291-MM5-860	65	1
	100	3
	102	3
18293-GN2-000	90	26
	93	26
18293-MN0-000	100	4
	102	4
18310-MCL-003	100	5
18310-MCL-J01	102	5
18315-MCL-003	100	6
	102	6
18315-MR1-000	102	17
18320-MCL-003	100	7
18320-MCL-J01	102	7
18325-MCL-003	100	8
	102	8
18371-KCR-000	100	9
18374-ML4-003	100	10
	102	10
18374-MN1-670	102	9
18376-MCL-003	100	11
	102	11
18391-HB7-000	100	12
18391-MB0-891	102	12
18391-ML8-000	100	13
	102	13
18410-MCL-003	100	14
18410-MCL-J01	102	14
18415-MCL-003	100	15
18415-MCR-A01	102	15
18420-MCL-003	100	16
18420-MCL-J01	102	16
18422-MAL-600	94	1
18423-MBH-003	100	17
18425-MCL-003	100	18
	102	18
18455-MCL-000	100	19
18455-MCR-A00	102	19
18601-MCF-003	33	11
18612-MBA-600	33	12
18650-MBK-831	63	3
18650-MBK-832	63	3
18650-MCL-003	62	3

部品番号	頁	見出
18651-MBA-000	62	4
	63	4
18652-MBA-000	62	5
18652-MCL-J00	63	5
18653-MCL-000	62	6
18654-MBK-830	63	6
18655-MBK-830	63	7
18655-MCL-J00	64	20
18660-MBA-000	62	7
	63	8
18805-141-J20	63	9
18807-141-J20	63	10
18812-141-J20	63	11
18814-MCL-J00	63	12
18825-MBK-830	63	13
19000		
19010-MCL-003	121	2
19014-KEA-003	121	3
19015-MBA-003	121	4
19017-PK1-004	123	50
19030-MCL-003	121	5
19032-MBA-000	121	6
19040-MF5-751	121	7
19045-MY3-621	121	8
19051-KA3-710	121	9
19051-MB2-000	121	10
19055-MV9-881	121	11
19101-MBA-000	121	12
19103-MBA-000	121	13
19103-ML7-000	90	27
	93	27
19104-MB0-700	121	14
19105-MCL-000	121	15
19105-MR8-300	112	22
19106-MCL-003	121	16
19107-MCL-000	121	17
19108-MCL-000	121	18
19109-MBA-000	121	19
19115-MBA-000	121	20
19126-MCL-000	119	1
19200-MBA-710	47	5
19220-MBA-710	47	6
19226-MM9-000	47	7
19300-KE8-000	121	21
19311-MBA-000	121	22
19503-MAV-750	57	1
19505-KS6-700	64	21
19505-MAA-A00	57	2
19505-MEG-000	57	2
19505-ML3-770	121	23
19506-KS6-700	121	24
19509-MM5-003	122	25
19511-MN8-740	57	3
19512-MBA-000	57	4
19516-ML7-691	57	5
19520-MBA-000	57	6
19639-KEE-630	33	13

部品番号	頁	見出
	65	1
22000		
22100-KW0-000	44	2
22116-MF5-000	44	3
22120-MAV-000	44	4
22125-MN8-000	44	5
22201-MAV-000	44	6
22202-MAE-000	44	7
22321-MM9-000	44	8
22350-KW0-000	44	9
22361-MR1-000	44	10
22401-MM9-000	44	11
22402-435-000	44	12
22810-MBS-000	43	4
22815-413-000	43	5
22825-MEW-920	43	6
22825-MZ8-B40	43	6
22847-MZ8-H00	44	13
22870-MCL-000	70	7
22870-MCL-710	70	7
	72	7
23000		
23103-KW0-720	44	14
23210-MBK-000	54	2
23212-MS6-920	54	3
23220-MBK-000	54	4
23421-MBK-000	54	5
23422-MV1-000	54	6
23431-MBA-000	54	7
23441-MBA-000	54	8
23442-MR5-670	54	9
23451-MBK-000	54	10
23455-MS9-750	54	11
23461-MBK-000	54	12
23471-MBA-000	54	13
23481-MBA-000	54	14
23482-MR7-000	54	15
23491-MBK-000	54	16
23501-MBK-000	54	17
23512-MR7-000	54	18
23531-MV1-000	51	5
23801-MCL-000	54	19
23801-MCL-J00	54	19
23811-MN8-000	54	20
24000		
24211-MBA-000	56	1
24212-MBA-000	56	2
24213-MBA-000	56	3
24241-MV1-000	56	4
24300-MV1-010	56	5
24301-MM9-300	56	6
24430-MF5-000	56	7
24432-413-000	56	8

部品番号	頁	見出
24435-MM9-000	56	9
24610-MZ8-H00	56	10
24641-216-000	56	11
24651-MB0-000	56	12
24651-MB0-010	56	12
24652-259-000	56	13
24705-MCL-000	104	1
24705-MCL-J00	104	1
24710-MCL-000	104	2
24710-MCL-J00	104	2
24724-422-000	104	3
24781-371-000	104	4
28000		
28101-MS8-000	45	2
28102-ME9-000	45	3
28106-ME9-010	45	4
28110-MM9-000	45	5
28125-MBA-003	45	6
28126-MAA-A01	45	7
30000		
30211-MBK-000	44	15
30300-MBA-610	45	8
30401-KF0-000	117	1
30410-MCL-003	117	2
30410-MCL-J01	117	2
30410-MCL-J02	117	2
30430-MCL-J01	97	15
30430-MCL-J02	97	15
30510-MCC-003	117	3
30520-ML7-000	117	4
30605-MF5-000	117	5
30700-MW3-000	117	6
30701-MF5-000	117	7
30751-MCL-003	117	10
30751-MCR-A61	117	10
30752-MCL-003	117	11
30753-MCL-003	117	8
30754-MCL-003	117	9
31000		
31110-MBK-004	46	3
31120-MBK-014	46	4
31200-MBA-711	48	1
31200-MCL-J02	48	1
31201-MR6-008	48	2
31205-MF5-008	48	3
31205-MR1-008	48	3
31206-MR6-008	48	4
31207-KS5-901	48	5
31500-MCL-013	115	1
31600-MCL-003	117	12
31600-MCR-A01	117	12
31730-MAS-601	117	13

部品番号	頁	見出
32000		
32100-MCL-000	117	14
32100-MCL-010	117	14
32100-MCL-J00	118	14
32100-MCL-J50	118	14
32101-MCL-000	51	6
32105-MBA-000	46	5
32150-KCR-J11	118	29
32401-MCL-000	115	2
32406-KAZ-000	115	4
32410-MCL-000	48	6
32410-MCL-J00	48	6
32411-253-000	48	7
32414-MCF-000	115	3
32601-MCL-000	115	5
32605-GEV-761	118	30
32961-MBK-000	46	6
32972-MS8-000	47	8
33000		
33100-MK7-671	67	1
33101-MK7-671	67	2
33102-MK7-671	67	3
33103-MK7-671	67	4
33104-MK7-671	67	5
33106-MK7-671	67	6
33107-MK7-671	67	7
33108-MK7-671	67	8
33117-415-003	67	9
33120-MK7-671	67	10
33128-471-003	67	11
33136-111-671	67	12
33180-MJ0-010	67	13
33400-MCL-003	113	1
33406-MBS-003	113	2
33410-MCL-J50	113	17
33450-MCL-003	113	3
33460-MCL-J50	113	18
33490-MCL-003	113	4
33491-MCL-003	113	5
33600-MCL-003	113	6
33602-MM8-000	113	7
33603-MBS-000	113	8
33610-MCL-J50	113	19
33650-MCL-003	113	9
33660-MCL-J50	113	20
33690-MCL-003	113	10
33701-MCL-003	114	1
33702-KF0-644	114	2
33703-MCL-003	114	3
33703-MCL-J50	114	3
33709-KF0-641	114	4
33718-GE3-760	111	1
33741-MS6-921	111	2

部品番号	頁	見出
34000		
34901-MC7-601	67	14
34901-MC7-602	67	14
34905-KY6-003	113	11
34906-447-711	114	5
35000		
35010-MCL-000	95	1
35010-MCL-J00	97	1
35013-MCL-000	70	8
35020-MBA-610	70	9
35020-MCL-000	70	9
35070-MCL-305	107	1
35100-MCL-003	95	2
35100-MCL-J01	97	2
35102-MEG-640	97	20
35102-MR1-000	95	3
35103-MBA-000	95	4
35103-MEG-640	97	3
35110-MZ5-000	95	5
35121-MCL-003	95	6
35121-MEG-640	97	13
35122-MCL-003	95	6
35130-MCL-J20	71	38
35130-MCL-J51	72	8
35200-MCL-J51	72	9
35330-413-003	70	10
	72	10
35330-MCK-A01	70	10
35340-MM5-600	74	1
35350-MCL-003	104	5
35357-KW7-900	104	6
35500-MJ4-024	51	7
35600-MAW-601	51	8
35700-MCL-305	107	1
35850-MR5-007	115	6
35856-KBG-007	115	7
36000		
36038-657-000	111	3
36100-MN4-008	118	15
36101-MB1-000	118	16
37000		
37200-MCL-003	69	2
37200-MCL-013	69	2
37200-MCL-J01	69	2
37205-MCL-003	69	10
37215-MBA-611	69	3
37235-MCL-000	69	4
37700-MBA-611	69	5
37700-MCL-J51	69	5
37760-MAV-003	122	26
37760-MT2-003	122	27

kubota.com

部品番号索引

部品番号	頁	見出
38000		
38110-MR5-671	118	17
38301-KCZ-003	118	18
38301-MBV-841	118	18
40000		
40510-MBA-610	108	2
40535-KEA-005	108	3
40535-MCL-005	108	3
40542-KV3-700	108	4
40543-MAS-000	108	5
41000		
41201-MCL-000	87	6
42000		
42301-MM5-000	86	2
42311-MCL-000	86	3
42312-MCL-000	86	4
42615-MBA-000	87	7
42620-MW0-010	87	8
42625-MV4-000	87	9
42635-MBA-000	87	10
42650-MCL-000	87	11
42650-MCL-010	87	11
42701-MBA-003	87	12
42701-MBA-013	87	12
42704-MEG-003	84	3
	87	13
42705-MEG-003	84	3
	87	13
42707-MR6-670	84	3
	87	13
42708-MR1-670	84	3
	87	13
42711-MCL-003	87	14
42711-MCL-004	88	14
42711-MCL-013	88	14
42711-MCL-014	88	14
42711-MEG-701	88	14
42711-MEG-702	88	14
42712-KZ3-601	85	12
42712-MCL-003	88	15
42712-MR6-671	88	15
42713-KZ3-611	85	13
42713-MR1-671	88	16
42713-MR1-672	88	16
43000		
43100-MCL-J00	86	5
43100-MJ1-832	86	5
43102-319-000	86	6
43134-300-000	86	7
43141-MCL-000	86	8

部品番号	頁	見出
43141-MCL-003	86	8
43145-ME5-000	86	9
43151-346-000	86	10
43352-HC5-971	83	3
43353-461-771	83	4
43410-MJ1-000	86	11
43431-MBA-J10	108	6
43434-ME1-670	108	7
43451-MBK-000	104	7
44000		
44301-MAH-671	84	4
44311-MM8-000	84	5
44620-MBC-000	84	6
44635-MBA-000	84	7
44635-MBA-010	84	7
44650-MCL-000	84	8
44650-MCL-020	84	8
44680-ML7-000	84	9
44701-MCL-003	84	10
44701-MCL-013	84	10
44711-MCL-003	85	11
44711-MCL-004	85	11
44711-MCL-013	85	11
44711-MCL-014	85	11
44711-MCL-024	85	11
44712-MR6-671	85	12
44713-MR1-671	85	13
44800-MR1-003	85	14
44806-MR1-003	85	15
44809-ML7-003	85	16
45000		
45107-ML4-006	83	5
45108-ML7-922	83	6
45112-MT4-006	83	8
45126-MCL-003	74	2
45126-MCL-711	74	2
45126-MCL-J01	74	2
45130-MCL-000	79	1
45131-MA3-006	83	9
45132-166-016	83	11
45133-MA3-006	83	12
45136-MCL-000	83	13
45138-MBA-000	74	3
45138-MCL-J00	74	3
45150-MAH-315	83	14
45150-MCL-J01	83	14
45159-MBZ-K00	74	13
45190-MCK-A01	83	19
45203-MG3-016	83	15
45215-ML7-922	83	16
45351-MBA-000	85	17
45504-410-003	74	4
45510-MCL-006	74	6
45512-MA6-006	74	7
45513-MR1-006	74	8

部品番号	頁	見出
45513-MR1-016	74	8
45517-MR1-671	70	11
	72	11
	74	9
45518-MM5-006	74	10
45520-MM5-006	74	11
45530-MN9-305	74	12
46000		
46500-MCL-000	104	8
46500-MCL-J00	104	8
46510-MBA-300	104	9
46511-KR6-000	104	10
46540-MCL-000	104	11
46545-MBA-000	104	12
50000		
50100-MCL-000ZA	119	2
50100-MCL-J00ZA	119	2
50172-MCL-000	118	19
50175-MBA-000	122	28
50176-MCL-000	119	3
50177-MBA-000	95	7
50177-MCL-J00	97	14
50197-KR1-760	119	4
50197-MCL-000	119	5
50283-MR7-300	80	6
50321-MCL-000	115	8
50322-MCL-000	115	9
50322-MCL-750	115	9
50322-MCR-A40	115	9
50325-KM1-000	115	10
50325-MCL-000	115	11
50326-MCL-000	115	12
50330-MCL-000	115	13
50363-KT7-000	119	6
50451-GB6-920	111	4
50530-MCL-000	107	2
50530-MCL-J00	107	2
50535-MBA-000	107	3
50541-KV3-830	107	4
50603-033-010	106	1
50607-KK6-000	100	20
	102	20
50608-KV0-000	100	21
	102	21
50610-MCL-000	106	2
50612-MR1-000	106	3
50615-MCL-000	106	4
50616-MCL-000	106	5
50617-MB1-700	106	6
50618-KE8-000	118	20
50619-MN0-000	106	7
50620-MCL-000	106	8
50642-MR1-000	106	9
50661-MN0-000	106	10
50710-377-000	106	11

部品番号	頁	見出
50710-GCN-003	111	5
50710-KPM-003	111	5
50712-413-000	106	12
50715-KC2-770	106	13
51000		
51400-MCL-003	81	1
51400-MCL-013	81	1
51401-MCL-003	81	2
51402-MM8-881	81	3
51402-MN0-003	81	3
51404-MB4-003	81	4
51410-MCL-003	81	5
51412-MB4-003	81	6
51414-KCR-003	81	7
51415-KCR-003	81	8
51416-MM8-881	81	9
51420-MCL-003	81	10
51432-MV9-003	81	11
51437-MN5-003	81	12
51440-MCL-003	81	13
51447-KA4-711	81	14
51455-MCL-003	81	15
51490-MN8-305	81	16
51500-MCL-003	81	17
51500-MCL-013	81	17
51520-MCL-003	81	18
52000		
52101-MN8-000	108	8
52106-MBA-000	108	9
52106-MR1-000	108	10
52109-MBA-000	108	11
52115-ML8-670	74	13
52143-MBA-000	108	12
52144-MBA-000	108	13
52159-KB7-000	47	9
52170-MBA-000	108	14
52171-KR6-000	108	15
52200-MBA-000	108	16
52200-MCL-000	108	16
52400-MCL-003	110	1
52486-074-000	90	31
	93	31
52489-GS3-003	110	2
53000		
53100-MCL-000	76	1
53100-MCL-710	78	1
53100-MCL-J00	77	18
53106-MCL-000	76	2
	78	2
53107-MCL-000	76	3
	78	3
53108-KW9-920	76	4
	78	4

部品番号	頁	見出
53125-KW9-700	76	5
	78	5
53131-MM8-000	76	6
53145-MCL-000	70	12
	72	12
53165-MCL-300	71	13
	72	13
53166-MCL-300	71	14
	72	14
53167-MCL-000	71	15
	72	15
53168-MCL-300	71	16
	72	16
53170-MCL-300	71	17
	72	17
53172-MR1-000	71	18
	72	18
53175-MR1-671	74	14
53178-MAH-000	71	19
	72	19
53192-268-000	71	20
	72	20
53213-MB4-771	79	2
53214-371-010	79	3
53219-MCL-000	79	4
53219-MCL-J00	79	14
53219-MCR-A20	79	4
53220-422-000	79	5
53231-MCL-000	76	7
53231-MZ8-A20	76	7
53300-MCL-000	76	8
	78	6
53300-MCL-J00	76	8
53312-657-000	104	13
53600-GCN-003	79	6
53600-MEG-003	79	15
53610-MEG-000	79	16
61000		
61100-MCL-000YB	80	1
61100-MCL-000ZC	80	1
61100-MCL-000ZD	80	1
61100-MCL-000ZE	80	1
61100-MCL-000ZH	80	1
61100-MCL-000ZL	80	1
61100-MCL-000ZM	80	1
61100-MCL-000ZN	80	1
61100-MCL-000ZT	80	1
61100-MCL-000ZX	80	1
61100-MCL-000ZY	80	1
61101-MCL-000	80	2
61103-430-000	115	14
61107-MCR-D00	80	3
61107-MR7-000	80	3
61110-388-000	90	28
	93	28
61120-MCR-D00	80	7
61301-MN0-003	67	15

部品番号	頁	見出
61304-KR3-980	67	16
61313-MCL-000	67	17
61315-MZ5-000	67	18
61316-MK7-000	67	19
77000		
77200-MCL-000	94	2
77201-MCL-000	111	6
77202-MCL-000	94	3
77205-MG2-000	94	4
77206-KR3-000	114	6
77251-342-000	95	8
	97	4
77310-MCL-000	94	5
77330-MCL-000	111	7
77340-MCL-000	111	8
80000		
80105-MCL-000	111	9
80105-MG9-000	47	10
80106-MCL-000	111	10
80110-MCL-000ZE	111	11
80110-MCL-000ZF	111	11
80110-MCL-000ZG	111	11
80110-MCL-750ZA	111	11
80110-MCL-J50ZA	111	11
80110-MCL-J60ZA	112	11
80110-MCL-J60ZB	112	11
80110-MCL-J60ZC	112	11
80110-MCR-A00ZB	111	11
80110-MCR-A20ZA	111	11
80110-MCR-A20ZB	111	11
80110-MCR-A20ZC	111	11
80110-MCR-A20ZK	111	11
80110-MCR-A20ZM	111	11
80111-MCL-000ZA	125	2
80111-MCL-000ZB	125	2
80111-MCL-000ZC	125	2
80111-MCL-750ZA	125	2
80111-MCL-J50ZA	127	4
80111-MCL-J60ZA	128	6
80111-MCL-J60ZB	128	6
80111-MCL-J60ZC	128	6
80111-MCR-A00ZB	126	2
80111-MCR-A20ZA	125	2
	126	2
	127	4
80111-MCR-A20ZB	127	4
80125-MCL-000	112	12
80126-GC5-000	94	6
80128-MCL-000	114	7
80350-MCL-000	114	8
83000		
83500-MCL-000	95	9
83507-422-000	115	15

4

部品番号索引

部品番号	頁	見出
83508-438-000	115	16
83510-MCL-000	90	29
83510-MCL-010	90	29
	93	29
83520-MCL-750ZA	95	18
	97	16
83520-MCL-J40ZA	97	16
83520-MCL-J60ZA	97	16
83530-MCL-J60ZA	93	50
83531-MCL-J60ZA	128	7
83551-300-000	47	22
	95	10
	97	6
83551-MA6-000	34	15
83600-MCL-000	95	11
83601-MB0-000	95	12
	97	8
83611-KCR-970ZA	125	3
	126	3
	127	5
83611-MCL-J40ZA	127	7
	128	8
83620-MCL-750ZA	96	19
	97	17
83620-MCL-J40ZA	97	17
83620-MCL-J60ZA	97	17
84000		
84601-HA7-670	115	17
84702-KV0-670	113	12
86000		
86150-KPG-901	76	9
86150-KPG-902	76	9
86150-MN8-300	76	9
	78	7
87000		
87505-MCL-000	124	1
87505-MCL-J00	124	1
87507-MCL-000	124	2
87508-KN8-300	124	3
87541-MBA-710	124	4
87541-MBK-J20	124	4
87560-MY1-701	124	5
87565-MCL-000ZA	124	6
87565-MCL-000ZB	124	6
87565-MCL-000ZC	124	6
87565-MCL-750ZA	124	6
87565-MCL-750ZB	124	6
87565-MCL-750ZC	124	6
87565-MCL-850ZA	124	6
87565-MCL-850ZB	124	6
87565-MCL-850ZC	124	6
87565-MCL-J00ZA	124	6
87565-MCL-J00ZB	124	6
87565-MCL-J20ZA	124	6
87565-MCL-J20ZB	124	6
88000		
88113-KN8-000	71	21
88113-ML4-620	72	21
88210-MBA-D21	72	22
88210-MZ8-A20	71	22
88220-MZ8-A20	71	23
89000		
89101-MC7-000	120	2
89210-GBJ-J00	120	10
89210-GBJ-J10	120	10
89216-MBA-000	120	4
89221-371-000	120	6
89221-429-000	120	5
89230-MB1-000	120	3
90000		
90001-MZ8-U40	41	10
90002-MR1-700	51	9
90003-GAZ-000	115	18
90003-MW3-620	72	23
90004-GHB-710	33	14
90004-GHB-770	34	16
	36	17
90006-GHB-670	47	11
90006-GHB-700	43	7
	46	7
90006-GHB-720	46	8
90007-MR1-000	44	16
90008-KE9-000	51	10
90009-MZ8-H00	49	12
90010-MAY-000	46	20
90011-MBA-000	33	15
90011-MZ8-B40	51	11
90012-896-750	33	16
90012-MZ8-B40	51	12
90013-415-000	44	17
90013-883-000	47	12
90013-MF5-000	34	17
	36	18
90013-MZ8-B40	51	13
90014-952-000	34	18
90014-MF5-000	38	18
90016-MBA-000	35	19
	36	19
90019-MB0-000	49	13
90020-MCL-000	35	37
	37	37
90021-MR1-770	41	10
90022-888-010	47	13
90022-ME9-000	79	7
90025-MN8-000	46	9
90030-MBA-000	37	21
90065-MCL-000	104	14
90066-MC7-000	35	21
	37	22
90071-MB0-000	48	8
90081-MZ8-H01	35	22
	37	23
90084-MR1-700	46	10
90086-MZ8-H00	41	11
90087-MR1-700	46	11
90089-KR0-000	98	15
90098-KF0-000	113	13
90101-KL8-730	106	14
90101-KW3-660	104	15
90101-MCL-000	71	24
	72	24
	74	15
90101-MZ8-000	83	17
90102-GS3-003	113	14
90102-KBV-000	119	7
90102-MAS-000	88	17
90102-MK4-000	100	22
	102	22
90103-MBB-000	119	8
90105-MBB-000	85	18
90105-MJ6-841	71	25
	72	25
90106-GBB-710	112	13
90107-KR3-630	95	13
	97	9
90107-MBA-003	110	3
90107-MJ1-000	112	14
90107-MN4-000	95	14
	97	10
90107-MZ5-000	86	12
90108-MR5-000	107	5
90111-MR5-000	115	19
90111-MZ5-000	90	34
	93	34
90112-MBB-000	33	17
90112-MCL-000	76	10
	78	8
90113-438-000	71	26
	73	26
90114-GB6-920	95	15
90114-KAS-900	62	8
	63	14
90114-MA5-671	74	16
90116-KV3-701	81	19
90116-MBA-000	104	17
90116-MCL-000	104	16
90118-958-003	54	21
90118-MCJ-000	63	15
	98	16
90118-MCL-000	90	30
	93	30
90118-MR1-000	80	4
90120-KCR-003	122	36
90121-MV9-670	47	14
90124-MCL-000	106	15
90125-KR3-000	110	4
90127-393-000	108	17
90128-MCL-000	94	7
90130-MCL-000	112	15
90130-ML0-730	83	18
90132-MK7-000	67	20
90133-286-000	109	18
90133-SL9-003	69	11
90145-MS9-612	74	17
90147-MCE-950	107	6
90147-MK6-671	107	6
90154-ME9-000	76	11
90158-MT7-000	75	18
90161-ML7-000	100	23
	102	23
	103	30
90164-028-000	79	7
90181-KV3-700	75	19
90190-MCL-000	112	16
90196-MN5-000	122	30
90201-415-000	71	27
	73	28
	75	20
90201-425-700	67	21
90201-MR1-000	104	18
90201-MW3-620	73	27
90203-MF9-710	107	7
90204-634-000	35	23
	37	24
90206-590-000	38	19
90210-438-000	104	19
90236-HA0-000	44	18
90301-473-003	68	22
90301-KT7-000	109	19
90302-425-830	79	8
90302-ME5-000	119	9
90303-HA0-680	112	25
90303-MBB-003	122	31
90304-415-000	77	12
	78	9
90304-ME1-670	100	24
	102	24
90304-MK3-000	110	5
90305-GE8-003	109	20
90305-GK8-000	122	32
90305-KZ4-891	86	13
90305-ML7-000	85	19
90306-KF0-003	88	18
90309-ML4-901	77	13
	78	10
90311-GF0-810	106	24
90315-MK3-003	123	52
90321-MA6-750	71	28
	73	29
90401-MBA-000	86	14
90401-MZ8-B40	44	19
90401-MZ8-H00	35	24
	37	25
90402-428-000	38	20
90402-MCL-000	44	20
	46	12
90404-KK0-000	54	22
90410-HC4-000	35	25
	37	26
90432-428-000	44	21
90441-MR1-770	41	12
	42	4
	65	2
90442-MR1-770	51	14
	66	1
90443-KR0-000	51	15
	66	1
90451-KY2-000	54	23
90452-323-000	35	26
	37	27
	65	2
90452-471-000	44	22
90452-MR7-000	54	24
90456-MA6-000	55	25
90463-ML7-000	47	15
	66	1
90463-MR7-000	55	26
90464-MR7-000	55	27
90488-MB0-000	49	14
	56	14
90501-KGB-610	33	18
90502-ML7-920	114	9
90502-MM8-610	112	17
90503-283-000	77	14
	78	11
90503-SA0-000	47	16
90504-MAH-000	47	17
90504-ME4-000	110	6
90506-425-830	79	9
90524-KFT-620	109	21
90527-230-000	106	16
90534-011-000	100	25
	102	25
90534-MV4-000	90	32
	93	32
90535-MR1-770	77	15
	78	12
90541-MAW-600	33	19
90542-MB0-000	33	20
	65	1
90543-273-000	101	32
	103	32
90543-MBA-000	35	27
	37	28
	65	1
90544-283-000	81	20
90545-300-000	75	21
90563-KC5-000	112	23
90601-107-000	55	28
90601-KJ9-000	46	13
90601-MAA-A00	57	7
90601-MEG-000	57	7
90603-MN4-000	55	29
90643-MK3-781	98	17
	99	8
90651-KV6-003	118	21
90651-MA5-671	75	22
90652-MB0-000	71	29
	73	30
90659-734-K51	46	14
90661-GHB-610	98	18
90682-SA0-671	90	33
	93	33
90683-KJ2-003	118	22
90690-GHB-611	119	10
90690-GHB-631	119	11
90690-GHB-641	77	16
90690-GHB-651	119	12
90690-GHB-661	119	13
90690-GHB-681	119	14
90741-413-000	53	10
90852-898-000	112	24
91000		
91001-MN8-911	55	30
91003-MG2-792	55	31
91008-374-003	56	15
91014-969-003	55	32
91015-KT8-005	79	10
91016-KT8-005	79	11
91021-MAV-003	45	10
91052-MBC-004	85	20
91052-MZ2-A21	88	19
91053-719-003	43	8
91053-719-004	43	8
91053-719-005	43	8
91071-MJ0-003	109	22
91071-MJ0-004	109	22
91073-MV4-782	88	20
91202-402-005	109	23
91204-425-003	51	17
91204-KK0-003	43	9
91204-MG3-003	51	16
91205-965-003	109	23
91206-968-003	104	20
91213-MB2-003	109	24
91213-MB2-006	109	24
91252-MAE-003	88	21
91252-MC4-003	85	21
91252-MC4-013	85	21
91254-MM8-003	81	21
91258-ML7-003	85	22
91283-ML7-003	109	25
91301-027-000	69	6
91301-250-000	43	10
	66	1
91302-MA6-003	88	22
91302-MB0-013	47	19
	66	1
91303-KF0-003	49	15
	66	1

YUMBOSHOP.COM

部品番号索引

部品番号	頁	見出
91305-MG7-003	51	18
	66	1
91307-611-000	122	33
91309-425-003	48	9
	66	1
91310-KE8-003	46	15
	66	1
91310-MB0-003	57	8
	65	2
91311-KE8-000	122	34
91313-MB0-003	50	16
	66	1
91315-MF5-003	50	17
91315-MN8-000	57	9
	65	2
91318-ME5-003	55	33
	66	1
91319-300-000	50	18
	66	1
91320-MB0-000	48	10
91356-169-003	57	10
	65	2
91356-425-003	46	16
	66	1
91356-MB4-003	82	22
91410-679-000	116	26
91410-MN1-671	97	19
91413-679-000	122	35
91455-MB0-010	77	17
	78	13
91463-MAL-600	63	16
91501-SH4-003	69	12
92000		
92101-05012-0A	114	10
92101-05012-0B	114	10
92101-05020-0H	112	18
92101-05025-0G	114	11
92101-06008-0G	101	33
	103	33
92101-06012-0A	106	17
92101-06020-4J	118	23
92501-06016-0A	106	18
92800-14000	51	19
93000		
93401-06040-07	122	46
93402-05020-00	68	23
93404-06010-00	109	26
93500-04010-1A	61	26
93500-04020-0G	98	19
93500-05008-0A	35	28
	37	29
93500-05008-0H	97	18
93500-05018-0H	112	18
93500-05020-0A	71	30
	73	31
93500-05022-0A	71	31
	73	32
93500-05025-0A	71	32
	73	33
93500-05032-0A	71	33
	73	34
93500-05040-1H	58	10
	59	10
93700-05012-0G	90	34
93891-05020-07	69	7
93892-04006-00	71	34
	73	35
93892-04008-10	61	27
93892-04012-10	61	28
93892-04016-10	61	29
93892-05012-10	61	30
93893-04010-10	69	8
93893-04012-17	75	23
93893-06020-07	115	20
93901-25280	109	27
93901-34210	68	24
93901-34780	114	12
93902-34310	113	15
93903-24380	115	21
93903-25420	64	17
94000		
94001-06000-0S	112	19
94001-08070-0S	109	28
94002-06000-0S	104	21
94002-08020-0S	104	22
94002-08070-0S	71	35
	73	36
94030-08070	71	39
	73	37
94031-10020	71	36
94050-05000	95	16
	97	11
94050-05080	112	20
94050-06070	118	24
94050-08000	101	26
	113	16
94050-08070	101	27
	103	26
		27
94050-08080	35	30
	37	31
94050-10070	119	15
94070-05080	101	28
	103	28
94101-06000	106	19
94101-08000	106	20
	109	29
94103-10700	105	23
94109-14000	51	20
	66	1
94111-05000	114	13
94111-10000	109	30
94201-16120	106	21
94201-20120	105	24
94201-20150	105	25
	106	22
94201-20180	109	31
94201-25200	86	15
94301-08140	35	31
	37	32
	43	11
	46	17
	50	19
94301-10120	35	39
	37	39
94301-10160	35	32
	37	33
94301-14200	42	5
	51	21
94305-20141	115	22
94510-10000	43	12
94511-10000	109	32
94511-15000	105	26
94520-35000	109	33
94591-44000	69	9
	71	37
	73	38
94591-49000	68	25
94601-15000	53	11
94608-30000	122	38
95000		
95001-45100-40	90	35
	93	35
95001-75035-40	91	36
	93	36
95001-75200-40	91	37
	93	37
95002-02109	58	11
	59	11
95002-02120	91	38
	93	38
95002-41200-08	91	40
	93	39
95002-50000	91	39
	93	40
	122	39
95002-70000	122	40
95003-19003-10	116	23
95005-12050-10	64	22
95005-35085-2A	64	18
95005-35130-20	59	13
95005-35220-2A	62	9
95005-35280-20	59	14
95005-45540-20	91	41
	93	41
95005-50170-30	122	41
95005-70200-30	123	51
95005-70420-30	122	42
95005-75100-20	91	42
	93	42
95011-61000	91	43
	93	43
95011-63000	109	34
95014-73100	105	27
95015-32001	105	28
95015-42000	105	29
95015-53000	105	30
95015-81000	106	23
95701-06010-00	42	6
95701-06012-00	95	17
	97	12
	99	9
	118	25
	122	43
95701-06014-07	122	44
95701-06016-00	41	13
	55	34
	122	45
95701-06016-07	80	5
95701-06018-00	56	16
	62	10
	64	19
95701-06020-00	45	11
	47	20
	57	11
	105	31
95701-06028-00	50	20
95701-06045-00	47	21
	50	21
95701-08012-07	118	26
95701-08016-07	101	29
	103	29
	119	16
95701-08016-08	112	21
95701-08030-07	101	30
	103	30
95701-08035-00	91	44
	93	44
95701-08060-07	101	31
	103	31
95701-08065-00	51	22
95701-08080-00	52	23
95701-08125-00	52	24
95701-10025-07	107	8
95801-06028-00	56	17
95801-06032-00	48	11
96000		
96001-06012-00	57	12
	122	47
96001-06012-07	79	12
96001-06014-00	52	25
	116	24
96001-06022-00	122	48
96001-06040-00	35	34
	37	35
	52	26
96001-06050-00	52	27
96001-06080-00	52	28
96100-60010-00	44	23
96100-62020-10	109	35
96220-40118	56	18
96600-06012-00	46	18
96600-06020-07	35	35
96600-08035-10	82	23
96700-06012-00	46	18
96700-06032-00	46	19
96700-10025-10	79	13
98000		
98069-57916	35	36
	37	36
98069-57926	35	36
	37	36
98069-58916	35	36
	37	36
98069-58926	35	36
	37	36
98200-33000	116	25
98200-40500	118	27
98200-41000	118	28
99000		
99001-08000	120	7
99001-10140	120	8
99001-12170	120	9
99002-13500	120	10
99003-10000	120	11
99003-30000	120	12
99003-50000	120	13
99006-12000	120	14
99006-22000	120	15
99006-27000	120	16
99101-393-0900	61	31
99101-393-1000	61	32
99101-GHB-0920	61	31
99101-GHB-0950	61	32
99103-MCL-0380	61	33

YUMBOUR.COM

部品名索引

部品名	頁	見出
〔ア〕		
アーム, エキゾーストバルブロッカー	38	6
アーム, リヤーブレーキ	86	11
アーム, リヤーブレーキストッパー	108	6
アームA, インテークロッカー	38	4
アームB, インテークロッカー	38	5
アームCOMP., ギヤーシフト	56	10
アームCOMP., ギヤーチエンジ	104	2
アームCOMP., リヤーブレーキミドル	104	9
アウターASSY., スターテイングクラッチ	45	6
アウターCOMP., クラッチ	44	2
アクスル, フロントホイール	84	4
アクスル, リヤーホイール	86	2
アジヤスター, チエン	108	5
アダプター	70	6
	72	6
〔イ〕		
インジケーター, リヤーブレーキ	86	9
インシュレーター, キヤブレター	34	13
	36	15
〔ウ〕		
ウインカーASSY., L. フロント	113	3
ウインカーASSY., L. リヤー	113	9
ウインカーASSY., R. フロント	113	1
ウインカーASSY., R. リヤー	113	6
ウエイト, バランサー	84	3
	87	13
ウエイト, バランス	84	3
	87	13
ウエイト, ハンドル	76	2
	78	2
〔エ〕		
エレメント, エアークリーナー	63	9
	98	2
エンブレム, ウイングマーク	76	9
	78	7
エンブレム, シヤドー	128	2
エンブレム, フエニツクス	127	3
		6
エンブレム, プロダクシヨン	76	9
〔オ〕		
オイルシール 12.5X25X8	51	17
オイルシール 12X18X5	43	9
オイルシール 22X31X5	109	23
オイルシール 25X45X7	51	16
オイルシール 28X47.2X7	85	21
〔カ〕		
カートリツジ, オイルフイルター	49	10
ガイド, インレットバルブ	34	5
	36	5
ガイド, エキゾーストバルブ	34	6
	36	6
ガイド, カムチエン	41	5
ガイドCOMP., スピードセンサーコード	83	13
カウンターシヤフトCOMP.	54	4
ガスケット, ウオーターポンプカバー	47	7
ガスケット, エキゾーストパイプ	65	1
	100	3
	102	3
ガスケット, オイルストレイナー	49	6
	66	1
ガスケット, シリンダー	42	3
	65	1
ガスケット, シリンダーヘツド	34	7
	36	7
	65	1
ガスケット, プリーザーカバー	33	4
	65	1
ガスケット, フロートチヤンバー	60	22
ガスケット, ヘツドカバー	33	9
	65	1
ガスケットシートキツトA	65	1
ガスケットセット	60	1
ガスケットB, シリンダーヘツドカバー	35	38
	37	38
	65	1
カバー, アジヤステイングスクリユー	67	12
カバー, エアークリーナー	63	10
	98	4
カバー, コンビネーシヨンスイツチ	95	5
カバー, サブエアークリーナー	99	6
カバー, スターターマグネチツクターミナル	115	4
カバー, スターターモーターターミナル	48	7
カバー, スロツトルリンク	70	2
	72	2
カバー, ダスト	104	3
カバー, テールライト	114	8
カバー, バツテリー	115	12
カバー, バツテリーターミナル	115	3
カバー, プリーザー	33	3
カバー, フロントエキゾーストパイプ	100	8
	102	8
カバー, マフラー	102	17
カバー, メーター	90	29
	93	29
カバー, ラバー	67	13
カバー, リードバルブ	33	12
カバー, リヤーエキゾーストパイプ	100	18
	102	18
カバー, ロツクナツト	71	21
	72	21
カバー, L. クランクケース	46	1
カバー, L. サイド	95	11
カバー, R. サイド	95	9
カバーセツト, メーター	93	50
カバーセツト, L. サイド	96	19
	97	17
カバーセツト, R. サイド	95	18
	97	16
カバーASSY., ウオーターポンプ	47	6
カバーASSY., ツール	115	13
カバーCOMP., フロントシリンダーヘツド	33	1
カバーCOMP., リヤーシリンダーヘツド	33	2
カバーCOMP., L. フロント/R. リヤーオーバーヘツド	33	6
カバーCOMP., L. リヤー	47	1
カバーCOMP., L. リヤーオーバーヘツド	33	8
カバーCOMP., R. クランクケース	43	1
カバーCOMP., R. フロントオーバーヘツド	33	5
カプラー, ジヨイント	118	29
カム, リヤーブレーキ	86	8
カムシヤフトCOMP., フロント	38	2
カムシヤフトCOMP., リヤー	38	3
カラー	80	3
カラー 23X20	51	2
カラー 4X12.5	98	10
カラー 6.5X11X3	118	20
カラー 6MM	106	24
カラー, アジヤステイングカバー	89	1
	92	1
カラー, エアークリーナーセツテイング	121	1
カラー, エキゾーストパイプジヨイント	100	2
	102	2
カラー, エンジンハンガー	119	6
カラー, ギヤーシフトドラムストツパー	56	8
カラー, クツシヨンラバーブツシュ	90	31
	93	31
カラー, コンビネーシヨンスイツチ	95	4
	97	3
カラー, スプライン 25X16	54	18
カラー, スプライン 28X10	54	6
カラー, スプライン 28X13.5	54	15
カラー, スプリング	81	3
カラー, チエンガード	47	9
カラー, テールライトマウンテイング	111	1
カラー, ナンバープレートブラケツト	113	12
カラー, プライマリードリブン	44	3
カラー, フロントアクスルデイスタンス	84	6
カラー, フロントエンジンハンガー	119	4
		5
カラー, フロントフエンダー	80	3
カラー, フロントホイールサイド	84	5
カラー, ヘツドライトステー	67	19
カラー, ヘツドライトセツテイング	67	16
カラー, マウンテイングラバー	100	20
	102	20
カラー, マフラーマウンテイング	94	1
カラー, リヤーアクスルデイスタンス	87	8
カラー, リヤーウインカーマウンテイング	114	9
カラー, リヤーホイールサイド	86	3
カラー, ロツクピンサポート	79	16
カラー, L. ピボツトデイスタンス	108	12
カラー, L. リヤーホイールサイド	86	4
カラー, Oリング	49	7
カラー, R. スイングアームピボツト	108	9
カラー, R. スウイングアーム	108	10
カラー, R. フロントカバー	33	18
カラーA, リヤーフエンダー	94	6
カラーB, リヤーホイールデイスタンス	87	9
〔キ〕		
キー, ウツドラフ 25X14	53	10
キー, プランク	95	6
	97	13
キーセツト	95	1
	97	1
ギヤー, カウンターシヤフトサード	54	12
ギヤー, カウンターシヤフトセカンド	54	8
ギヤー, カウンターシヤフトフイフス	54	17
ギヤー, カウンターシヤフトフオース	54	14
ギヤー, カウンターシヤフトロー	54	5
ギヤー, スターター	45	4
ギヤー, スターターリダクシヨン	45	2
ギヤー, スピードメーター	85	15
ギヤー, プライマリードライブ	44	14
ギヤー, メインシヤフトサード	54	10
ギヤー, メインシヤフトセカンド	54	7
ギヤー, メインシヤフトフイフス	54	16
ギヤー, メインシヤフトフオース	54	13
ギヤーCOMP., スタータードリブン	45	5
キヤツプ 22MM	46	10
キヤツプ 30MM	46	11
キヤツプ, ケーブルシーリング	60	20
キヤツプ, サーモスタツト	121	13
キヤツプ, ソケツトボルト 8MM	77	17
	78	13
キヤツプ, ダミー	118	30
キヤツプ, ハンドルホトム	76	5
	78	5
キヤツプ, プリーダー	83	4
キヤツプ, マスターシリンダー	74	8
キヤツプ, リザーブタンク	121	14
キヤツプ, リセツトスイツチ	69	3
キヤツプ, ロツクナツト	119	9
キヤツプ, L. グリツプエンド	71	16
	72	16
キヤツプ, R. グリツプエンド	71	15
	72	15
キヤツプASSY., ノイズサプレツサー	117	6
		7
キヤツプCOMP., フユーエルフイラー	90	24
	93	24
キヤツプCOMP., ラジエター	121	8
キヤブレターASSY.	58	2
	59	2
キヤブレターASSY., フロント	58	3
	59	3
キヤブレターASSY., リヤー	58	4
	59	4
キヤリバーサブASSY., L. フロント	83	14
キヤリバーサブASSY., L. フロントブレーキ	83	14

KUMBOUP.COM

部品名索引

部品名	頁	見出
〔ク〕		
クッション	112	22
クッション, エアークリーナー	47	10
クッション, バッテリー	115	10
クッション, フューエルタンクフロント	90	21
	93	21
クッション, フューエルタンクリヤー	90	22
		23
	93	22
		23
クッション, ラバー	69	4
クッション, C. D. I. ユニット	117	1
クッションASSY., リヤー	110	1
クラッチ, ワンウエイ	45	7
クランクケースセット	51	1
クランクケースCOMP., L.	51	4
クランクケースCOMP., R.	51	1
クランクシャフトCOMP.	53	8
クランパー, ウオーターホース	121	23
クランパー, オイルブレッシャーコード	47	8
クランパー, ブレーキホース	74	13
クランパー, ラジエターホース	122	25
クランパー, A. C. ジエネレーターコード	46	6
クランパーCOMP., フロントブレーキホース	79	1
クランプ, キャニスターホース	90	33
	93	33
クランプ, チューブ	91	40
	93	39
クランプ, パイプ	69	1
クランプ, ホース 24-32MM	57	5
クランプA, ウオーターホース	64	21
クランプB, ウオーターホース	121	24
クランプB, チューブ 12. 5MM	98	18
クリップ 2X60	116	26
クリップ 2X70	97	19
	122	35
クリップ 4X40	69	9
	71	37
	73	38
クリップ 4X50	46	13
クリップ 4X90	68	25
クリップ, オイルドレンチューブ	89	2
	92	2
クリップ, ケーブル 10MM	77	16
クリップ, ケーブル 15MM	119	12
クリップ, ケーブル 20MM	119	13
クリップ, ケーブル 30MM	119	14
クリップ, ケーブル 8MM	119	11
クリップ, ケーブルスタット	69	12
クリップ, サブタンクホース	62	2
	63	2
グリップ, スクリュードライバー	120	13
クリップ, チューブ	58	6
		11
	59	6
		11
	91	38
		39

部品名	頁	見出
クリップ, チューブ	93	38
		40
	98	17
	99	8
	122	39
		40
クリップ, ハーネス	46	14
	123	50
クリップ, ハーネスバンド 25MM	119	10
クリップ, ピストンピン 15MM	53	11
クリップ, プリーザーチューブ	62	1
		11
	63	1
	99	7
クリップ, プレート	61	25
クリップ, リング 22MM	57	7
クリップ, ワイヤーハーネス	118	22
グリップ, L. ハンドル	71	14
	72	14
クリップ, L. リヤーカバー	47	3
グリップ, R. ハンドル	71	13
	72	13
グリップCOMP., R. ハンドル	70	12
	72	12
グリル, ラジエター	121	6
グロメット, エアークリーナーケース	47	22
	95	10
	97	6
グロメット, サイドカバー	34	15
グロメットA, サイドカバー	95	12
	97	8
グロメットB, チューブ	111	3
〔ケ〕		
ゲージCOMP., オイルレベル	43	3
ケース, エアークリーナー	98	1
ケース, サーモスタット	121	22
ケース, サブエアークリーナー	99	4
ケース, ドライブチエン	108	2
ケース, ヘッドライト	67	15
ケースサブASSY., エアークリーナー	63	13
ケースCOMP., L. ボトム	81	18
ケースCOMP., R. ボトム	81	10
ケーブル, スターターバッテリー	115	2
ケーブル, スターターモーター	48	6
ケーブル, バッテリーアース	115	5
ケーブルCOMP., クラッチ	70	7
	72	7
ケーブルCOMP., チヨーク	70	5
	72	5
ケーブルCOMP. A, スロットル	70	3
	72	3
ケーブルCOMP. B, スロットル	70	4
	72	4
〔コ〕		
コイルCOMP., イグニッション	117	3

部品名	頁	見出
コード, ハイテンションフロントL.	117	11
コード, ハイテンションフロントR.	117	10
コード, ハイテンションリヤーL.	117	8
コード, ハイテンションリヤーR.	117	9
コックASSY., フューエル	89	7
	92	7
コッター, バルブ	38	17
〔サ〕		
サークリップ	75	22
サークリップ 25MM	55	28
サークリップ 28MM	55	29
サークリップ, インターナル 35MM	109	33
サークリップ, エキスターナル 10MM	43	12
	109	32
サークリップ, エキスターナル 15MM	105	26
サーモスタットASSY.	121	21
サスペンション, フューエルカットリレー	118	16
サブハーネスA	51	6
〔シ〕		
シート, シヤダースプリング	44	5
シート, バルブスプリング	38	15
		16
シートASSY., ダブル	94	2
シール, ウオーターパイプ 16MM	57	9
	65	2
シール, エアークリーナー	98	3
シール, エアークリーナーカバー	63	11
シール, オイルパイプ	50	17
シール, バルブステム	38	1
シール, ブラケキャップ	117	5
シール, ラジエターキャップ	121	11
シールセット, ピストン	83	1
シールセット, フロントフオーク	81	16
ジエット, オイル	51	3
ジエット, スロー	61	33
ジエット, メイン	61	31
		32
ジエネレーターASSY., パルス	45	8
シヤフト, インテークロッカーアーム	38	7
シヤフト, エキゾーストロッカーアーム	38	8
シヤフト, ギヤーシフトフオークガイド	56	4
シューセット, ブレーキ	86	1
シュラウドCOMP.	121	4
ジヨイント, ウオーター	57	2
ジヨイント, ウオーターホース	57	1
ジヨイント, エキゾーストパイプ	100	1
	102	1
ジヨイント, チューブ	63	16
	90	27
	93	27
ジヨイント, フューエルチューブ	89	13
		17
	92	13
		17
ジヨイント, ブリーザーチューブ	123	49

部品名	頁	見出
ジヨイントセット	60	7
ジヨイントセット, ドライブチエン	108	3
ジヨイントA, バキュームチューブ	59	12
ジヨイントB, ブレーキアーム	105	28
シリンダーサブASSY., フロントマスター	74	6
シリンダーセット, マスター	74	12
シリンダーCOMP., フロント	42	1
シリンダーCOMP., リヤー	42	2
〔ス〕		
スイッチセット, ウインカー	70	9
スイッチセット, サイドスタンド	107	1
スイッチセット, スターターキル	70	8
スイッチASSY., ウインカー	72	9
スイッチASSY., オイルプレッシヤー	51	7
スイッチASSY., コンビネーション	95	2
	97	2
スイッチASSY., サーモ	122	26
		27
スイッチASSY., スターターキル	71	38
	72	8
スイッチASSY., スターターマグネチック	115	6
スイッチASSY., ニュートラル	51	8
スイッチASSY., フロントストップ	74	1
スイッチASSY., リヤーストップ	104	5
スイッチCOMP., フロントレバー	70	10
	72	10
スウイングアームサブASSY., リヤー	108	16
スクリーンセット, フューエルストレーナー	89	8
	92	8
スクリュー, オーバル 5X12	90	34
	93	34
スクリュー, スペシヤル	67	5
		6
	113	14
スクリュー, タッピング 4X10	68	24
スクリュー, タッピング 4X12	113	15
	115	21
スクリュー, タッピング 4X30	114	12
スクリュー, タッピング 5X12	109	27
スクリュー, タッピング 5X20	64	17
スクリュー, タペットアジヤステイング	38	18
スクリュー, パン 4X10	61	26
スクリュー, パン 4X20	98	19
スクリュー, パン 5X14	95	14
	97	10
スクリュー, パン 5X18	112	18
スクリュー, パン 5X20	71	30
	73	31
スクリュー, パン 5X22	71	31
	73	32
スクリュー, パン 5X25	71	32
	73	33
スクリュー, パン 5X32	71	33
	73	34
スクリュー, パン 5X40	58	10
	59	10
スクリュー, パン 5X8	35	28

YUMBOB.COM

部 品 名 索 引

部品名	頁	見出
ｽｸﾘﾕｰ,ﾊﾟﾝ 5X8	37	29
	97	18
ｽｸﾘﾕｰ,ﾊﾟﾝ 6X10	112	13
ｽｸﾘﾕｰ,ﾊﾟﾝ 6X14	80	4
ｽｸﾘﾕｰ,ﾋﾞｰﾑｱｼﾞﾔｽﾃｲﾝｸﾞ	67	4
ｽｸﾘﾕｰ,ﾌﾗｯﾄ 4X12	75	18
ｽｸﾘﾕｰ,ﾌﾗｯﾄ 6X16	79	7
ｽｸﾘﾕｰ,ﾌﾞﾘｰﾀﾞｰ	83	3
ｽｸﾘﾕｰ,ﾘﾔｰｶﾊﾞｰ	95	15
ｽｸﾘﾕｰ,Uﾛｯｸﾌﾗｯﾄ 6X12	79	7
ｽｸﾘﾕｰｾｯﾄ	60	6
		8
		9
ｽｸﾘﾕｰﾜｯｼﾔｰ 3X18	69	11
ｽｸﾘﾕｰﾜｯｼﾔｰ 4X10	69	8
ｽｸﾘﾕｰﾜｯｼﾔｰ 4X12	61	28
	75	23
ｽｸﾘﾕｰﾜｯｼﾔｰ 4X16	61	29
ｽｸﾘﾕｰﾜｯｼﾔｰ 4X6	71	34
	73	35
ｽｸﾘﾕｰﾜｯｼﾔｰ 4X8	61	27
ｽｸﾘﾕｰﾜｯｼﾔｰ 5X12	61	30
ｽｸﾘﾕｰﾜｯｼﾔｰ 5X20	69	7
ｽｸﾘﾕｰﾜｯｼﾔｰ 6X20	115	20
ｽｸﾘﾕｰA,ﾛｱｰｶｳﾙｾｯﾃｲﾝｸﾞ	71	25
	72	25
ｽﾃｰ,ｲｸﾞﾆｯｼﾖﾝｽｲｯﾁ	95	7
	97	14
ｽﾃｰ	67	3
ｽﾃｰ,ｲｸﾞﾆｯｼﾖﾝｺｲﾙ	118	19
ｽﾃｰ,ｴｱｰｲﾝｼﾞｴｸｼﾖﾝｺﾝﾄﾛｰﾙﾊﾞﾙﾌﾞ	62	7
	63	8
ｽﾃｰ,ｸﾘｯﾌﾟ	46	5
ｽﾃｰ,ｻｰﾓｽﾀｯﾄｹｰｽ	121	15
ｽﾃｰ,ｻﾌﾞｴｱｰｸﾘｰﾅｰ	99	1
ｽﾃｰ,ｼｰﾄ	111	6
ｽﾃｰ,ｽﾛｯﾄﾙﾘﾝｸｶﾊﾞｰ	70	1
	72	1
ｽﾃｰ,ﾁﾖｰｸｹｰﾌﾞﾙ	36	14
ｽﾃｰ,ﾃｰﾙﾗｲﾄ	114	7
ｽﾃｰ,ﾍｯﾄﾞﾗｲﾄ	67	17
ｽﾃｰ,ﾗｼﾞｴﾀｰ	122	28
ｽﾃｰ,L.ﾌﾛﾝﾄｳｲﾝｶｰ	113	5
ｽﾃｰ,R.ﾌﾛﾝﾄｳｲﾝｶｰ	113	4
ｽﾃｰﾀｰCOMP.	46	4
ｽﾃｰCOMP.,ｳｲﾝｶｰ	113	10
ｽﾃｰCOMP.,ﾌﾛﾝﾄｴｱｰｸﾘｰﾅｰﾏｳﾝﾄ	34	10
ｽﾃｰCOMP.,ﾘﾔｰｴｱｰｸﾘｰﾅｰﾏｳﾝﾄ	36	11
ｽﾃﾑｻﾌﾞASSY.,ｽﾃｱﾘﾝｸﾞ	79	4
		14
ｽﾄｯﾊﾟｰ,ｷｰﾎﾞﾃﾞｲ	115	16
ｽﾄｯﾊﾟｰ,ｽﾃｯﾌﾟﾗﾊﾞｰ	106	7
ｽﾄｯﾊﾟｰCOMP.,ｷﾞﾔｰｼﾌﾄﾄﾞﾗﾑ	56	7
ｽﾄﾗｲﾌﾟ,L.ﾌﾕｰｴﾙﾀﾝｸ	126	6
ｽﾄﾗｲﾌﾟ,R.ﾌﾕｰｴﾙﾀﾝｸ	126	5
ｽﾄﾗｲﾌﾟA,L.ﾌﾕｰｴﾙﾀﾝｸ	128	3
ｽﾄﾗｲﾌﾟA,R.ﾌﾕｰｴﾙﾀﾝｸ	128	1

部品名	頁	見出
ｽﾄﾗｲﾌﾟB,L.ﾌﾕｰｴﾙﾀﾝｸ	128	5
ｽﾄﾗｲﾌﾟB,R.ﾌﾕｰｴﾙﾀﾝｸ	128	4
ｽﾄﾚｰﾅｰ,ｵｲﾙ	49	5
ｽﾄﾚｰﾅｰCOMP.,ﾌﾕｰｴﾙ	89	6
	92	6
ｽﾊﾟｰｸﾕﾆｯﾄASSY.	117	2
ｽﾊﾟｰｸﾕﾆｯﾄCOMP.	117	2
ｽﾊﾟﾅ 10X14	120	8
ｽﾊﾟﾅ 12X17	120	9
ｽﾊﾟﾅ 8	120	7
ｽﾊﾟﾅ,ﾋﾟﾝ	120	3
ｽﾋﾟｰﾄﾞﾒｰﾀｰASSY.	69	2
ｽﾌﾟﾘﾝｸﾞ	58	1
	59	1
	60	15
ｽﾌﾟﾘﾝｸﾞ,ｲﾝﾚｯﾄﾊﾞﾙﾌﾞｱｳﾀｰ	38	11
ｽﾌﾟﾘﾝｸﾞ,ｴｷｿﾞｰｽﾄﾊﾞﾙﾌﾞｱｳﾀｰ	38	12
ｽﾌﾟﾘﾝｸﾞ,ｶﾑﾁｴﾝﾃﾝｼﾖﾅｰ	41	4
ｽﾌﾟﾘﾝｸﾞ,ｷﾞﾔｰｼﾌﾄｱｰﾑ	56	11
ｽﾌﾟﾘﾝｸﾞ,ｷﾞﾔｰｼﾌﾄﾘﾀｰﾝ	56	12
ｽﾌﾟﾘﾝｸﾞ,ｸﾗｯﾁ	44	11
ｽﾌﾟﾘﾝｸﾞ,ｸﾗｯﾁﾚﾊﾞｰ	43	5
ｽﾌﾟﾘﾝｸﾞ,ｺﾝﾌﾟﾚｯｼﾖﾝｺｲﾙ	60	14
ｽﾌﾟﾘﾝｸﾞ,ｻｲﾄﾞｽﾀﾝﾄﾞ	107	4
ｽﾌﾟﾘﾝｸﾞ,ｼﾌﾄﾄﾞﾗﾑｽﾄｯﾊﾟｰ	56	9
ｽﾌﾟﾘﾝｸﾞ,ｼﾞﾔﾀﾞｰ	44	12
ｽﾌﾟﾘﾝｸﾞ,ｽﾃｯﾌﾟﾘﾀｰﾝ	106	6
ｽﾌﾟﾘﾝｸﾞ,ｽﾄｯﾌﾟｽｲｯﾁ	104	6
ｽﾌﾟﾘﾝｸﾞ,ｾｯﾃｲﾝｸﾞ	67	8
ｽﾌﾟﾘﾝｸﾞ,ﾊﾟｯﾄﾞ	83	6
ｽﾌﾟﾘﾝｸﾞ,ﾋﾞｰﾑｱｼﾞﾔｽﾃｲﾝｸﾞ	67	7
ｽﾌﾟﾘﾝｸﾞ,ﾌﾞﾚｰｷﾍﾟﾀﾞﾙ	104	10
ｽﾌﾟﾘﾝｸﾞ,ﾌﾛﾝﾄｸｯｼﾖﾝ	81	2
ｽﾌﾟﾘﾝｸﾞ,ﾌﾛﾝﾄﾘﾊﾞｳﾝﾄﾞ	81	9
ｽﾌﾟﾘﾝｸﾞ,ﾘﾔｰﾌﾞﾚｰｷｼﾕｰ	86	10
ｽﾌﾟﾘﾝｸﾞA,ﾌﾞﾚｰｷﾛｯﾄﾞ	105	27
ｽﾌﾟﾛｹｯﾄ,ｵｲﾙﾎﾟﾝﾌﾟﾄﾞﾗｲﾌﾞ	44	1
ｽﾌﾟﾛｹｯﾄ,ｵｲﾙﾎﾟﾝﾌﾟﾄﾞﾘﾌﾞﾝ	49	3
ｽﾌﾟﾛｹｯﾄ,ｶﾑ	41	1
ｽﾌﾟﾛｹｯﾄ,ｶﾑﾁｴﾝﾄﾞﾗｲﾌﾞ	53	9
ｽﾌﾟﾛｹｯﾄ,ﾄﾞﾗｲﾌﾞ	54	19
ｽﾌﾟﾛｹｯﾄ,ﾌｱｲﾅﾙﾄﾞﾘﾌﾞﾝ	87	6
ｽﾍﾟｰｻｰ,ｲｸﾞﾆｯｼﾖﾝｺｲﾙ	117	4
ｽﾎﾟｰｸｾｯﾄA,ﾌﾛﾝﾄ	84	1
ｽﾎﾟｰｸｾｯﾄA,ﾘﾔｰ	87	2
ｽﾎﾟｰｸｾｯﾄB,ﾌﾛﾝﾄ	84	2
ｽﾎﾟｰｸｾｯﾄB,ﾘﾔｰ	87	3
ｽﾎﾟｰｸｾｯﾄC,ﾘﾔｰ	87	4
ｽﾎﾟｰｸｾｯﾄD,ﾘﾔｰ	87	5
ｽﾗｲﾀﾞｰ,ﾁｴﾝ	108	14
ｽﾚｯﾄﾞB,ｽﾃｱﾘﾝｸﾞﾍｯﾄﾞﾄｯﾌﾟ	79	8
ｽﾚｯﾄﾞCOMP.,ｽﾃｱﾘﾝｸﾞﾍｯﾄﾞﾄｯﾌﾟ	79	5
〔ｾ〕		
ｾﾝｻｰｾｯﾄ	60	16
ｾﾝｻｰASSY.,ｽﾋﾟｰﾄﾞ	69	5
ｾﾝﾀｰ,ｸﾗｯﾁ	44	4

部品名	頁	見出
〔ｿ〕		
ｿｹｯﾄCOMP.	69	10
ｿｹｯﾄCOMP.,ﾃｰﾙﾗｲﾄ	114	3
〔ﾀ〕		
ﾀｰﾐﾅﾙｾｯﾄ,ﾌﾞﾗｼ	48	2
ﾀﾞｲｵｰﾄﾞASSY.,ｽﾘｰｳｴｲ	117	13
ﾀｲﾔ,ﾌﾛﾝﾄ	85	11
ﾀｲﾔ,ﾘﾔｰ	87	14
	88	14
ﾀﾞｲﾔﾌﾗﾑ	74	11
ﾀﾞｸﾄ,ｴｱｰｸﾘｰﾅｰ	63	12
	98	6
ﾀﾞｽﾄｼｰﾙ	81	21
ﾀﾞｽﾄｼｰﾙ 17X23X3	104	20
ﾀﾞｽﾄｼｰﾙ 22X29X4	109	25
ﾀﾞｽﾄｼｰﾙ 22X35X7	109	24
ﾀﾞｽﾄｼｰﾙ 30X50X7.5	88	21
ﾀﾞｽﾄｼｰﾙ 45X55X5	85	22
ﾀﾞｽﾄｼｰﾙ,ｽﾃｱﾘﾝｸﾞﾍｯﾄﾞ	79	2
		3
ﾀﾞｽﾄｼｰﾙ,ﾌﾞﾚｰｷｶﾑ	86	7
ﾀﾝｸ,ﾘｻﾞｰﾌﾞ	121	12
ﾀﾝｸｾｯﾄ,ﾌﾕｰｴﾙ	89	19
	90	19
	92	19
	93	19
ﾀﾞﾝﾊﾟｰｾｯﾄ,ﾎｲｰﾙ	87	1
〔ﾁ〕		
ﾁｴﾝ,ｵｲﾙﾎﾟﾝﾌﾟﾄﾞﾗｲﾌﾞ	49	4
ﾁｴﾝ,ｶﾑ	41	2
ﾁｴﾝｾｯﾄ,ﾄﾞﾗｲﾌﾞ	108	1
ﾁﾔﾝﾊﾞｰ,ｴｱｰｸﾘｰﾅｰ	98	5
ﾁﾔﾝﾊﾞｰｾｯﾄ,ﾌﾛｰﾄ	60	4
		5
ﾁﾕｰﾌﾞ	58	5
		7
		8
	59	5
		7
		8
ﾁﾕｰﾌﾞ, 12X50	64	22
ﾁﾕｰﾌﾞ, 3.5X130	59	13
ﾁﾕｰﾌﾞ, 3.5X220	62	9
ﾁﾕｰﾌﾞ, 3.5X280	59	14
ﾁﾕｰﾌﾞ, 3.5X85	64	18
ﾁﾕｰﾌﾞ, 4.5X540	91	41
	93	41
ﾁﾕｰﾌﾞ, 5X170	122	41
ﾁﾕｰﾌﾞ, 7.3X100	91	42
	93	42
ﾁﾕｰﾌﾞ, 7X200	123	51
ﾁﾕｰﾌﾞ, 7X420	122	42
ﾁﾕｰﾌﾞ,ﾀｲﾔ	85	12
	88	15

部品名	頁	見出
ﾁﾕｰﾌﾞ,ﾋﾞﾆｰﾙ 7X11X30	116	23
ﾁﾕｰﾌﾞ,ﾌﾕｰｴﾙ 4.5X100	90	35
	93	35
ﾁﾕｰﾌﾞ,ﾌﾕｰｴﾙ 7.3X200	91	37
	93	37
ﾁﾕｰﾌﾞ,ﾌﾕｰｴﾙ 7.3X35	91	36
	93	36
ﾁﾕｰﾌﾞ,ﾌﾞﾘｰｻﾞｰ	98	14
ﾁﾕｰﾌﾞ,ﾌﾟﾛﾃｸﾀｰ	111	10
ﾁﾕｰﾌﾞ,ﾌﾛﾝﾄｻﾌﾞｴｱｰｸﾘｰﾅｰ	99	2
ﾁﾕｰﾌﾞ,ﾘﾔｰｻﾌﾞｴｱｰｸﾘｰﾅｰ	99	3
ﾁﾕｰﾌﾞ,L.ｺﾈｸﾃｲﾝｸﾞ	98	12
ﾁﾕｰﾌﾞ,R.ｺﾈｸﾃｲﾝｸﾞ	98	11
ﾁﾕｰﾌﾞA	63	6
ﾁﾕｰﾌﾞA,ｴｱｰｲﾝﾃｰｸ	62	4
	63	4
ﾁﾕｰﾌﾞA,ﾌﾕｰｴﾙ	89	14
	92	14
ﾁﾕｰﾌﾞASSY.,ﾄﾞﾚﾝ	98	13
ﾁﾕｰﾌﾞB	63	5
		7
ﾁﾕｰﾌﾞB,ｴｱｰｲﾝﾃｰｸ	62	5
ﾁﾕｰﾌﾞB,ﾌﾕｰｴﾙ	89	15
	92	15
ﾁﾕｰﾌﾞC,ｴｱｰｲﾝﾃｰｸ	62	6
ﾁﾕｰﾌﾞC,ﾌﾕｰｴﾙ	89	10
	92	10
ﾁﾕｰﾌﾞD,ﾌﾕｰｴﾙ	89	11
	92	11
ﾁﾕｰﾌﾞ,ｻﾌﾞﾁﾔﾝﾊﾞｰｺﾈｸﾃｲﾝｸﾞ	98	8
〔ﾃ〕		
ﾃﾞｲｽｸ,ｸﾗｯﾁﾌﾘｸｼﾖﾝ	44	6
ﾃﾞｲｽｸ,ﾌﾛﾝﾄﾌﾞﾚｰｷ	85	17
ﾃﾞｲｽｸB,ｸﾗｯﾁﾌﾘｸｼﾖﾝ	44	7
ﾃｰﾌﾟ,ﾀﾝｸｶﾞｰﾄﾞ	91	45
	93	45
		46
ﾃｰﾙﾗｲﾄﾕﾆｯﾄ	114	1
ﾃﾝｼﾖﾅｰCOMP.,ｶﾑﾁｴﾝ	41	3
〔ﾄ〕		
ﾄｯﾌﾟ	60	18
ﾄﾞﾗｲﾊﾞｰ-1,ﾌﾟﾗｽｽｸﾘﾕｰ	120	11
ﾄﾞﾗｲﾊﾞｰ-3,ﾏｲﾅｽｽｸﾘﾕｰ	120	12
ﾄﾞﾗﾑCOMP.,ｷﾞﾔｰｼﾌﾄ	56	5
〔ﾅ〕		
ﾅｯﾄ,6ｶｸ 10MM	71	36
	73	27
ﾅｯﾄ,6ｶｸ 6MM	104	21
	112	19
ﾅｯﾄ,6ｶｸ 8MM	71	35
		39
	73	36
		37

YUMBO-JP.COM

部品名索引

部品名	頁	見出
ナット, 6カク 8MM	104	18
		22
	109	28
ナット, カウルセッテイング 6MM	62	8
	63	14
ナット, キヤップ 6MM	67	21
	71	27
	73	28
	75	20
ナット, キヤップ 8MM	100	24
	102	24
ナット, クリップ 6MM	122	32
ナット, コネクテイングロッド	53	7
ナット, サイドスタンド	107	7
ナット, ステアリングステム	77	12
	78	9
	110	5
ナット, スペシヤル 5MM	122	31
ナット, スペシヤル 6X7	112	25
ナット, セッテイング	121	3
ナット, セレイト 5MM	123	52
ナット, タペットアジヤステイング	38	19
ナット, ビームアジヤステイング	67	9
ナット, フイキシング	71	28
	73	29
ナット, フエンダーセッテイング	115	17
ナット, フランジ 10MM	35	23
	37	24
	119	15
ナット, フランジ 12MM	88	18
ナット, フランジ 5MM	95	16
	97	11
	112	20
ナット, フランジ 6MM	118	24
ナット, フランジ 8MM	35	30
	37	31
	77	13
	78	10
	101	26
		27
	103	26
		27
	113	16
ナット, フランジキヤップ 10MM	104	19
ナット, ユニットホルダー	67	11
ナット, ロック 18MM	44	18
ナット, ロック 26X1.5	109	19
ナット, U 14MM	109	20
ナット, U 18MM	86	13
ナット, U 6MM	68	22
ナットワッシヤー 5MM	101	28
	103	28
ナットワッシヤー 6MM	48	8
ナットB, ブレーキロッドアジヤステイング	105	29
〔ニ〕		
ニードルCOMP., ジエット	60	21
	61	34
〔ネ〕		
ネック, フイラー	121	16
〔ノ〕		
ノックピン 10X12	35	39
	37	39
ノックピン 10X16	35	32
	37	33
ノックピン 14X20	42	5
	51	21
ノックピン 8X14	35	31
	37	32
	43	11
	46	17
	50	19
〔ハ〕		
バー, サイドスタンド	107	2
バー, ビリオンステップ	106	13
ハーネス, ワイヤー	117	14
	118	14
バーCOMP., L. ステップ	106	9
バーCOMP., R. ステップ	106	3
パイプ	64	20
パイプ, オイルリリーフ	49	9
パイプ, シート	81	13
パイプ, ステアリングハンドル	76	1
	77	18
	78	1
パイプ, フロントアウトレットウオーター	57	3
パイプ, フロントエキゾースト	100	7
	102	7
パイプ, リヤーエキゾースト	100	16
	102	16
パイプCOMP., オイル	49	11
パイプCOMP., オイルフイード	54	1
パイプCOMP., フロントフオーク	81	5
パイプCOMP., リヤーアウトレットウオーター	57	4
パインダー	61	24
パッキン, エキゾースト	102	12
パッキン, テールライト	114	4
パッキン, フロントフオークトレンコック	101	32
	103	32
パッキン, マフラー	100	12
		13
	102	13
バッグ, サービスブック	95	8
	97	4
バッグ, ツール	120	2
バッテリー	115	1
パッドセット, フロント	83	2
パネルCOMP., リヤーブレーキ	86	5
ハブサブASSY., フロント	84	7
ハブサブASSY., リヤー	87	10
バルブ, インレット	38	9
バルブ, ウインカー	113	11
バルブ, エキゾースト	38	10
バルブ, テールライト	114	5
バルブ, ヘッドライト	67	14
バルブセット, エアーカット	60	12
		13
バルブセット, スターター	60	11
バルブセット, フロート	60	2
バルブASSY., エアーインジエクシヨン コントロール	62	3
	63	3
バルブASSY., リリーフ	49	8
バルブCOMP., リード	33	11
バンド, エアークリーナーコネクテイング チューブ	98	7
バンド, エキゾーストパイプカバー	100	11
	102	11
バンド, チヤンバーコネクテイングチューブ	98	9
バンド, マフラー	100	9
バンド, ワイヤー	118	21
バンド, ワイヤーハーネス	71	29
	73	30
バンド, L. エキゾーストパイプ	100	10
	102	9
		10
ハンドル, アイレンチ 12MM	120	14
バンドA, インシュレーター	34	14
	36	16
〔ヒ〕		
ピース, オイルロック	81	11
ピストン	53	2
	83	5
ピストンCOMP., バキューム	60	19
ヒューズ, プレート	116	25
ヒューズ, ミニ	118	27
		28
ピン 10X44	45	3
ピン, シフトリターンスプリング	56	13
ピン, ステップバージヨイント	106	1
ピン, スプリット 1.6X12	106	21
ピン, スプリット 2.0X12	105	24
ピン, スプリット 2.0X15	105	25
	106	22
ピン, スプリット 2.0X18	109	31
ピン, スプリット 2.5X20	86	15
ピン, スプリング 2X14	115	22
ピン, ハンカー	83	16
ピン, ピストン	53	3
ピン, ピストン 10X33	45	1
ピン, ミドルロッドジヨイント	104	12
ピンA, ビリオンステップ	106	23
ピンC, ジヨイント	105	30
〔フ〕		
フアン, クーリング	121	7
フイルター, サブエアークリーナー	99	5
フイルターセット, オイル	49	1
フイルム, プロテクター	119	17
フインCOMP., シリンダーヘッドL. フロント /R. リヤー	34	11
	36	9
フインCOMP., シリンダーヘッドL. リヤー	36	12
フインCOMP., シリンダーヘッドR. フロント	34	8
ブーツ, ピンブツシュ	83	11
ブーツB	83	12
ブーツCOMP.	74	4
フエンダー, フロント	80	1
フエンダーセット, リヤー	111	11
	112	11
フエンダーA, リヤー	111	9
フオーク, センターギヤーシフト	56	2
フオーク, L. ギヤーシフト	56	3
フオーク, R. ギヤーシフト	56	1
フオークASSY., L. フロント	81	17
フオークASSY., R. フロント	81	1
ブツシュ 25X28X13.5	54	11
ブツシュ 28X31X10	54	9
ブツシュ, アツパーラバー	110	2
ブツシュ, ガイド	81	7
ブツシュ, スライダー	81	8
ブツシュ, デイスタンスカラー	108	13
フライホイールCOMP.	46	3
フライヤー 135	120	10
ブラケット, スパーク	35	36
	37	36
ブラケット, ピン	83	15
ブラケット, ユーズレスホール	90	28
	93	28
ブラケット, サイドスタンド	107	3
ブラケット, ハンドルレバー	71	18
	72	18
ブラケット, マフラー	100	15
		19
	102	15
		19
ブラケット, L. ステップ	106	5
ブラケット, L. フロントホースクリップ	74	3
ブラケット, R. ステップ	106	4
ブラケットサブASSY., L. フロント キヤリバー	83	19
ブラケットCOMP., L. メインステップ	106	8
ブラケットCOMP., R. メインステップ	106	2
ブラップ, タイヤ	85	13
	88	16
フランジサブASSY., リヤードリブン	87	7
ブリッジASSY., フオークトップ	76	8
	78	6
ブレース, フロントフエンダー	80	2
ブレースASSY., フロントフエンダー	80	7
プレート, オイルシールセッテイング	51	5
プレート, クラッチ	44	8
プレート, クラッチブレッシヤー	44	9
プレート, クラッチリフター	44	10
プレート, スプリングジヨイント	81	4
プレート, ダイヤフラム	74	10
プレート, テンシヨナーセッテイング	41	8

KUMBO.JP.COM

部品名索引

部品名	頁	見出
ﾌﾟﾚｰﾄ, ﾄﾞﾗｲﾌﾞﾁｪﾝｶﾞｲﾄﾞ	47	2
ﾌﾟﾚｰﾄ, ﾊﾞﾙﾌﾞｵｲﾙｶﾞｲﾄﾞ	34	4
	36	4
ﾌﾟﾚｰﾄ, ﾌｲｷｼﾝｸﾞ	54	20
ﾌﾟﾚｰﾄ, ﾌﾛﾝﾄｴﾝｼﾞﾝﾊﾝｶﾞｰｱﾂﾊﾞｰ	119	3
ﾌﾟﾚｰﾄ, ﾍﾞｱﾘﾝｸﾞｾｯﾃｲﾝｸﾞ	54	3
ﾌﾟﾚｰﾄｾｯﾄ, ﾊﾞﾙﾌﾞ	60	10
ﾌﾟﾚｰﾄB, ﾃﾝｼｮﾅｰｾｯﾃｲﾝｸﾞ	41	9
ﾌﾟﾚｰﾄCOMP., ｶﾑ	56	6
ﾌﾟﾚｰﾄCOMP., ﾄﾞﾗｲﾌﾞﾁｪｰﾝｶﾞｲﾄﾞ	47	2
ﾌﾚｰﾑCOMP., ﾘﾔｰ	112	12
ﾌﾛｰﾄｾｯﾄ	60	3
ﾌﾟﾛﾃｸﾀｰ	74	7
ﾌﾟﾛﾃｸﾀｰ, ﾌﾛﾝﾄｴｷｿﾞｰｽﾄﾊﾟｲﾌﾟ	100	17
ﾌﾟﾛﾃｸﾀｰ, ﾘﾔｰｴｷｿﾞｰｽﾄﾊﾟｲﾌﾟ	100	6
	102	6
〔 へ 〕		
ﾍﾞｱﾘﾝｸﾞ, ﾆｰﾄﾞﾙ	109	22
ﾍﾞｱﾘﾝｸﾞ, ﾆｰﾄﾞﾙ 12X16X10	43	8
ﾍﾞｱﾘﾝｸﾞ, ﾆｰﾄﾞﾙ 22X29X30	109	22
ﾍﾞｱﾘﾝｸﾞ, ﾆｰﾄﾞﾙ 30X37X20	45	10
ﾍﾞｱﾘﾝｸﾞ, ﾍｯﾄﾞﾊﾟｲﾌﾟｱﾂﾊﾞｰ	79	10
ﾍﾞｱﾘﾝｸﾞ, ﾍｯﾄﾞﾊﾟｲﾌﾟｱﾝﾀﾞｰ	79	11
ﾍﾞｱﾘﾝｸﾞ, ﾎﾞｰﾙ 16005	56	15
ﾍﾞｱﾘﾝｸﾞ, ﾗｼﾞｱﾙﾎﾞｰﾙ 5205	55	32
ﾍﾞｱﾘﾝｸﾞ, ﾗｼﾞｱﾙﾎﾞｰﾙ 6001	44	23
ﾍﾞｱﾘﾝｸﾞ, ﾗｼﾞｱﾙﾎﾞｰﾙ 62/22	88	20
ﾍﾞｱﾘﾝｸﾞ, ﾗｼﾞｱﾙﾎﾞｰﾙ 6202	109	35
ﾍﾞｱﾘﾝｸﾞ, ﾗｼﾞｱﾙﾎﾞｰﾙ 6204U	55	31
ﾍﾞｱﾘﾝｸﾞ, ﾗｼﾞｱﾙﾎﾞｰﾙ 6204UU	88	19
ﾍﾞｱﾘﾝｸﾞ, ﾗｼﾞｱﾙﾎﾞｰﾙ 63/22	55	30
ﾍﾞｱﾘﾝｸﾞ, ﾗｼﾞｱﾙﾎﾞｰﾙ 6204(UU)	85	20
ﾍﾞｱﾘﾝｸﾞA, ｺﾈｸﾃｲﾝｸﾞﾛｯﾄﾞ	53	6
ﾍﾞｱﾘﾝｸﾞB, ｺﾈｸﾃｲﾝｸﾞﾛｯﾄﾞ	53	6
ﾍﾞｱﾘﾝｸﾞC, ｺﾈｸﾃｲﾝｸﾞﾛｯﾄﾞ	53	6
ﾍﾞｱﾘﾝｸﾞD, ｺﾈｸﾃｲﾝｸﾞﾛｯﾄﾞ	53	6
ﾍﾞｱﾘﾝｸﾞE, ｺﾈｸﾃｲﾝｸﾞﾛｯﾄﾞ	53	6
ﾍﾞｰｽ, ｺﾝﾋﾞﾈｰｼｮﾝｽｲｯﾁ	95	3
	97	20
ﾍﾞｰｽ, ﾊﾞｯﾃﾘｰ	115	8
ﾍﾞｰｽCOMP., L. ﾌﾛﾝﾄｳｲﾝｶｰ	113	18
ﾍﾞｰｽCOMP., L. ﾘﾔｰｳｲﾝｶｰ	113	20
ﾍﾞｰｽCOMP., R. ﾌﾛﾝﾄｳｲﾝｶｰ	113	17
ﾍﾞｰｽCOMP., R. ﾘﾔｰｳｲﾝｶｰ	113	19
ﾍﾟﾀﾞﾙASSY., ﾘﾔｰﾌﾞﾚｰｷ	104	8
ﾍﾟﾀﾞﾙCOMP., ﾁｪﾝｼﾞ	104	1
ﾍｯﾄﾞﾗｲﾄﾕﾆｯﾄ	67	10
ﾍｯﾄﾞﾗｲﾄASSY.	67	1
ﾍｯﾄﾞCOMP., ﾌﾛﾝﾄｼﾘﾝﾀﾞｰ	34	1
ﾍｯﾄﾞCOMP., ﾘﾔｰｼﾘﾝﾀﾞｰ	36	1
ﾍﾞﾙﾄCOMP., ｼｰﾄ	94	5
〔 ホ 〕		
ﾎｲｰﾙｻﾌﾞASSY., ﾌﾛﾝﾄ	84	8
ﾎｲｰﾙｻﾌﾞASSY., ﾘﾔｰ	87	11
ﾎｰｽ, ﾌﾛﾝﾄｱｳﾄﾚｯﾄｳｵｰﾀｰ	121	18
ﾎｰｽ, ﾗｼﾞｴﾀｰｱﾂﾊﾞｰ	121	17
ﾎｰｽ, ﾗｼﾞｴﾀｰﾛｱｰ	121	20
ﾎｰｽ, ﾘﾔｰｱｳﾄﾚｯﾄｳｵｰﾀｰ	121	19
ﾎｰｽCOMP., ﾌﾛﾝﾄﾌﾞﾚｰｷ	74	2
ﾎｰﾝCOMP.	118	17
ﾎﾞｽ, ｵｲﾙﾌｨﾙﾀｰ	49	13
ﾎｰｽCOMP., ﾒｲﾝｳｵｰﾀｰ	57	6
ﾎﾞｯｸｽ, ﾊﾞｯﾃﾘｰ	115	11
ﾎﾞｯｸｽASSY., ｽﾋﾟｰﾄﾞﾒｰﾀｰｷﾞｱｰ	85	14
ﾎﾞﾃﾞｨ, ｷｰ	115	15
ﾎﾞﾃﾞｨCOMP., ﾌﾚｰﾑ	119	2
ﾎﾙﾀﾞｰ, ｶﾑｼｬﾌﾄ	34	2
	36	2
ﾎﾙﾀﾞｰ, ｻｲﾄﾞｶﾑｼｬﾌﾄ	34	3
	36	3
ﾎﾙﾀﾞｰ, ｽﾄﾚｲﾅｰ	89	4
	92	4
ﾎﾙﾀﾞｰ, ﾆｰﾄﾞﾙｼﾞｪｯﾄ	61	23
ﾎﾙﾀﾞｰ, ﾊﾞｯﾃﾘｰﾎﾞｯｸｽ	115	9
ﾎﾙﾀﾞｰ, ﾊﾝﾄﾞﾙｱﾂﾊﾞｰ	76	6
ﾎﾙﾀﾞｰ, ﾊﾝﾄﾞﾙﾛｱｰ	76	7
ﾎﾙﾀﾞｰ, ﾏｽﾀｰｼﾘﾝﾀﾞｰ	70	11
	72	11
	74	9
ﾎﾙﾀﾞｰｾｯﾄ, ﾌﾞﾗｼ	48	4
ﾎﾙﾀﾞｰASSY., ﾍﾙﾒｯﾄ	111	5
ﾎﾞﾙﾄ, 6ｶｸ 5X12	114	10
ﾎﾞﾙﾄ, 6ｶｸ 5X20	112	18
ﾎﾞﾙﾄ, 6ｶｸ 5X25	114	11
ﾎﾞﾙﾄ, 6ｶｸ 6X12	106	17
ﾎﾞﾙﾄ, 6ｶｸ 6X20	118	23
ﾎﾞﾙﾄ, 6ｶｸ 6X25	104	15
ﾎﾞﾙﾄ, 6ｶｸ 6X8	101	33
	103	33
ﾎﾞﾙﾄ, ｱﾀﾞﾌﾟﾀｰ 10MM	72	23
ﾎﾞﾙﾄ, ｵｲﾙ 10X22	74	17
ﾎﾞﾙﾄ, ｷｬｯﾌﾟ 6MM	67	20
ﾎﾞﾙﾄ, ｷｬｯﾌﾟ 6X16	106	18
ﾎﾞﾙﾄ, ｺﾈｸﾃｲﾝｸﾞﾛｯﾄﾞ	53	5
ﾎﾞﾙﾄ, ｻｲﾄﾞｽﾀﾝﾄﾞﾋﾟﾎﾞｯﾄ	107	5
ﾎﾞﾙﾄ, ｼｰﾄｾｯﾃｲﾝｸﾞ	112	16
ﾎﾞﾙﾄ, ｼﾘﾝﾀﾞｰ 8X187	35	22
	37	23
ﾎﾞﾙﾄ, ｽｳｲﾝｸﾞｱｰﾑﾋﾟﾎﾞｯﾄ	108	8
ﾎﾞﾙﾄ, ｽﾀｯﾄﾞ 10X177	51	13
ﾎﾞﾙﾄ, ｽﾀｯﾄﾞ 12X177	51	12
ﾎﾞﾙﾄ, ｽﾀｯﾄﾞ 12X25	88	17
ﾎﾞﾙﾄ, ｽﾀｯﾄﾞ 8X189	51	11
ﾎﾞﾙﾄ, ｽﾀｯﾄﾞ 8X25	35	19
	36	19
ﾎﾞﾙﾄ, ｽﾀｯﾄﾞ 8X50	34	17
	36	18
ﾎﾞﾙﾄ, ｽﾍﾟｼｬﾙ 6MM	41	10
ﾎﾞﾙﾄ, ｽﾍﾟｼｬﾙ 6X14	90	30
	93	30
ﾎﾞﾙﾄ, ｽﾍﾟｼｬﾙ 6X16	107	6
ﾎﾞﾙﾄ, ｽﾍﾟｼｬﾙ 6X22	33	17
ﾎﾞﾙﾄ, ｽﾍﾟｼｬﾙﾌﾗﾝｼﾞ 10X110	106	15
ﾎﾞﾙﾄ, ｽﾍﾟｼｬﾙﾌﾗﾝｼﾞ 10X44	112	15
ﾎﾞﾙﾄ, ｽﾍﾟｼｬﾙﾌﾗﾝｼﾞ 8X12	110	4
ﾎﾞﾙﾄ, ｽﾍﾟｼｬﾙﾌﾗﾝｼﾞ 8X32	83	17
ﾎﾞﾙﾄ, ｽﾍﾟｼｬﾙﾌﾗﾝｼﾞｿｹｯﾄ 6X20	100	22
	102	22
ﾎﾞﾙﾄ, ｾｯﾃｲﾝｸﾞ	48	3
ﾎﾞﾙﾄ, ｿｹｯﾄ 10X25	79	13
ﾎﾞﾙﾄ, ｿｹｯﾄ 5X12	98	15
ﾎﾞﾙﾄ, ｿｹｯﾄ 5X9	115	19
ﾎﾞﾙﾄ, ｿｹｯﾄ 6X12	46	18
ﾎﾞﾙﾄ, ｿｹｯﾄ 6X20	35	35
ﾎﾞﾙﾄ, ｿｹｯﾄ 6X22	71	24
	72	24
	74	15
ﾎﾞﾙﾄ, ｿｹｯﾄ 6X32	46	19
ﾎﾞﾙﾄ, ｿｹｯﾄ 8MM	46	20
	81	19
ﾎﾞﾙﾄ, ｿｹｯﾄ 8X30	76	10
	78	8
ﾎﾞﾙﾄ, ｿｹｯﾄ 8X32	76	11
ﾎﾞﾙﾄ, ｿｹｯﾄ 8X35	82	23
ﾎﾞﾙﾄ, ｿｹｯﾄ 8X50	94	7
ﾎﾞﾙﾄ, ﾀｲﾛｯﾄﾞ	104	14
ﾎﾞﾙﾄ, ﾁｪﾝｱｼﾞﾔｽﾃｲﾝｸﾞ	108	4
ﾎﾞﾙﾄ, ﾄﾞﾚﾝﾌﾟﾗｸﾞ 14MM	51	19
ﾎﾞﾙﾄ, ﾊﾝﾄﾞﾙﾚﾊﾞｰﾋﾟﾎﾞｯﾄ	74	16
ﾎﾞﾙﾄ, ﾋﾟﾎﾞｯﾄｱｼﾞﾔｽﾃｲﾝｸﾞ	108	11
ﾎﾞﾙﾄ, ﾋﾟﾝ	83	9
ﾎﾞﾙﾄ, ﾌﾗﾝｼﾞ 10X190	119	8
ﾎﾞﾙﾄ, ﾌﾗﾝｼﾞ 10X205	119	7
ﾎﾞﾙﾄ, ﾌﾗﾝｼﾞ 10X25	107	8
ﾎﾞﾙﾄ, ﾌﾗﾝｼﾞ 10X85	106	14
ﾎﾞﾙﾄ, ﾌﾗﾝｼﾞ 12X48	46	9
ﾎﾞﾙﾄ, ﾌﾗﾝｼﾞ 5X10	122	30
ﾎﾞﾙﾄ, ﾌﾗﾝｼﾞ 5X14	33	16
ﾎﾞﾙﾄ, ﾌﾗﾝｼﾞ 6MM	63	15
	98	16
	115	18
ﾎﾞﾙﾄ, ﾌﾗﾝｼﾞ 6X10	42	6
ﾎﾞﾙﾄ, ﾌﾗﾝｼﾞ 6X12	47	12
	54	21
	57	12
	75	19
	79	12
	83	18
	95	17
	97	12
	99	9
	118	25
	122	43
		47
ﾎﾞﾙﾄ, ﾌﾗﾝｼﾞ 6X14	34	18
	52	25
	116	24
	122	44
ﾎﾞﾙﾄ, ﾌﾗﾝｼﾞ 6X16	41	13
	55	34
ﾎﾞﾙﾄ, ﾌﾗﾝｼﾞ 6X16	80	5
	122	45
ﾎﾞﾙﾄ, ﾌﾗﾝｼﾞ 6X18	41	10
	56	16
	62	10
	64	19
ﾎﾞﾙﾄ, ﾌﾗﾝｼﾞ 6X20	45	11
	47	13
		20
	57	11
	105	31
ﾎﾞﾙﾄ, ﾌﾗﾝｼﾞ 6X22	122	48
ﾎﾞﾙﾄ, ﾌﾗﾝｼﾞ 6X25	47	11
		14
ﾎﾞﾙﾄ, ﾌﾗﾝｼﾞ 6X28	50	20
	56	17
ﾎﾞﾙﾄ, ﾌﾗﾝｼﾞ 6X32	48	11
ﾎﾞﾙﾄ, ﾌﾗﾝｼﾞ 6X35	43	7
	46	7
ﾎﾞﾙﾄ, ﾌﾗﾝｼﾞ 6X40	33	14
	35	34
	37	35
	52	26
ﾎﾞﾙﾄ, ﾌﾗﾝｼﾞ 6X45	46	8
	47	21
	50	21
ﾎﾞﾙﾄ, ﾌﾗﾝｼﾞ 6X50	52	27
ﾎﾞﾙﾄ, ﾌﾗﾝｼﾞ 6X70	34	16
	36	17
ﾎﾞﾙﾄ, ﾌﾗﾝｼﾞ 6X80	52	28
ﾎﾞﾙﾄ, ﾌﾗﾝｼﾞ 8X12	118	26
ﾎﾞﾙﾄ, ﾌﾗﾝｼﾞ 8X125	52	24
ﾎﾞﾙﾄ, ﾌﾗﾝｼﾞ 8X140	51	9
ﾎﾞﾙﾄ, ﾌﾗﾝｼﾞ 8X16	101	29
	103	29
	112	21
	119	16
ﾎﾞﾙﾄ, ﾌﾗﾝｼﾞ 8X25	86	12
ﾎﾞﾙﾄ, ﾌﾗﾝｼﾞ 8X30	101	30
	103	30
ﾎﾞﾙﾄ, ﾌﾗﾝｼﾞ 8X35	91	44
	93	44
	100	23
	102	23
	103	30
ﾎﾞﾙﾄ, ﾌﾗﾝｼﾞ 8X60	101	31
	103	31
ﾎﾞﾙﾄ, ﾌﾗﾝｼﾞ 8X65	51	22
ﾎﾞﾙﾄ, ﾌﾗﾝｼﾞ 8X68	35	21
	37	22
ﾎﾞﾙﾄ, ﾌﾗﾝｼﾞ 8X70	51	10
ﾎﾞﾙﾄ, ﾌﾗﾝｼﾞ 8X80	52	23
ﾎﾞﾙﾄ, ﾌﾗﾝｼﾞｽﾍﾟｼｬﾙ 6X30	44	16
ﾎﾞﾙﾄ, ﾌﾗﾝｼﾞｽﾍﾟｼｬﾙ 7X13	41	11
ﾎﾞﾙﾄ, ﾌﾗﾝｼﾞｿｹｯﾄ 6X14	49	12
ﾎﾞﾙﾄ, ﾌﾗﾝｼﾞｿｹｯﾄ 6X28	113	13
ﾎﾞﾙﾄ, ﾌﾞﾚｰｷﾃﾞｨｽｸ, 8X24	85	18
ﾎﾞﾙﾄ, ﾌﾞﾚｰｸｵﾌ 6MM	95	13
	97	9

YSWBOOK.COM

部品名索引

部品名	頁	見出
ﾎﾞﾙﾄ,ﾌﾛﾝﾄｱｸｽﾙ	85	19
ﾎﾞﾙﾄ,ﾌﾛﾝﾄﾌｫｰｸ	81	15
ﾎﾞﾙﾄ,ﾍﾟﾀﾞﾙﾋﾟﾎﾞｯﾄ	104	16
		17
ﾎﾞﾙﾄ,ﾍｯﾄﾞｶﾊﾞｰ	33	15
ﾎﾞﾙﾄ,ﾍﾙﾒｯﾄﾎﾙﾀﾞｰｾｯﾃｲﾝｸﾞ	112	14
ﾎﾞﾙﾄ,ﾘﾔｰｸｯｼﾖﾝ	110	3
ﾎﾞﾙﾄ,ﾘﾔｰﾌﾞﾚｰｷｽﾄｯﾊﾟｰ	108	17
ﾎﾞﾙﾄ,ﾘﾔｰﾌﾞﾚｰｷｽﾄｯﾊﾟｰｱｰﾑ	109	18
ﾎﾞﾙﾄ,ﾜｲﾔｰｱｼﾞﾔｽﾃｲﾝｸﾞ	71	20
	72	20
ﾎﾞﾙﾄ,L.ｽﾃｱﾘﾝｸﾞﾊﾝﾄﾞﾙﾚﾊﾞｰﾋﾟﾎﾞｯﾄ	71	26
	73	26
ﾎﾞﾙﾄ,UBS 12X28	44	17
ﾎﾞﾙﾄﾜｯｼﾔｰ 5X20	68	23
ﾎﾞﾙﾄﾜｯｼﾔｰ 6X10	109	26
ﾎﾞﾙﾄﾜｯｼﾔｰ 6X16	122	36
ﾎﾞﾙﾄﾜｯｼﾔｰ 6X40	122	46
ﾎﾞﾙﾄASSY.,ｽﾍﾟｼﾔﾙ 6X22	35	37
	37	37
ﾎﾞﾙﾄASSY.,ｽﾍﾟｼﾔﾙ 6X25	37	21
ﾎﾟﾝﾌﾟASSY.,ｳｵｰﾀｰ	47	5
ﾎﾟﾝﾌﾟASSY.,ｵｲﾙ	49	2
ﾎﾟﾝﾌﾟASSY.,ﾌﾕｰｴﾙ	89	3
	92	3
〔ﾏ〕		
ﾏｰｸ,ｻｲﾄﾞｶﾊﾞｰ	125	3
	126	3
	127	5
		7
	128	8
ﾏｰｸ,ﾄﾞﾗｲﾌﾞｺｰｼﾖﾝ	124	5
ﾏｰｸ,ﾄﾞﾗｲﾌﾞﾁｴﾝｺｰｼﾖﾝ	124	2
ﾏｰｸ,ﾌﾕｰｴﾙﾀﾝｸ	125	1
	127	8
ﾏｰｸ,ﾒｰﾀｰｶﾊﾞｰ	128	7
ﾏｰｸ,ﾘﾔｰﾌｴﾝﾀﾞｰ	125	2
	126	2
	127	4
	128	6
ﾏｰｸ,HISS	124	7
ﾏｰｸ,L.ﾌﾕｰｴﾙﾀﾝｸ	126	4
	127	2
ﾏｰｸ,R.ﾌﾕｰｴﾙﾀﾝｸ	126	1
	127	1
ﾏﾌﾗｰCOMP.,ﾌﾛﾝﾄ	100	5
	102	5
ﾏﾌﾗｰCOMP.,ﾘﾔｰ	100	14
	102	14
〔ﾐ〕		
ﾐﾗｰCOMP.	72	22
ﾐﾗｰCOMP.,L.ﾊﾞｯｸ	71	23
ﾐﾗｰCOMP.,R.ﾊﾞｯｸ	71	22

部品名	頁	見出
〔ﾒ〕		
ﾒｲﾝｼﾔﾌﾄCOMP.	54	2
〔ﾓ〕		
ﾓｰﾀｰASSY.,ｽﾀｰﾃｲﾝｸﾞ	48	1
ﾓｰﾀｰASSY.,ﾌｱﾝ	121	5
〔ﾗ〕		
ﾗｼﾞｴﾀｰCOMP.	121	2
ﾗﾊﾞｰ,ｸｯｼﾖﾝ	47	4
ﾗﾊﾞｰ,ｺﾝﾄﾛｰﾙﾎﾞｯｸｽ	112	24
ﾗﾊﾞｰ,ｼｰﾄﾏｳﾝﾃｲﾝｸﾞ	94	3
ﾗﾊﾞｰ,ｼｰﾄﾚｰﾙ	80	6
ﾗﾊﾞｰ,ｼﾖｯｸ	115	7
ﾗﾊﾞｰ,ｽﾄｯﾊﾟｰｱｰﾑ	108	7
ﾗﾊﾞｰ,ﾁｴﾝｼﾞﾍﾟﾀﾞﾙ	104	4
ﾗﾊﾞｰ,ﾃｰﾙﾗｲﾄｾｯﾃｲﾝｸﾞ	111	4
ﾗﾊﾞｰ,ﾊﾝﾄﾞﾙｳｴｲﾄ	76	3
	78	3
ﾗﾊﾞｰ,ﾋｰﾄｶﾞｰﾄﾞ	119	1
ﾗﾊﾞｰ,ﾋﾟﾘｵﾝｽﾃｯﾌﾟ	106	11
ﾗﾊﾞｰ,ﾌﾕｰｴﾙﾀﾝｸﾌﾛﾝﾄ	89	18
	92	18
ﾗﾊﾞｰ,ﾌﾕｰｴﾙﾎﾟﾝﾌﾟﾏｳﾝﾃｲﾝｸﾞ	89	5
	92	5
ﾗﾊﾞｰ,ﾌﾟﾛﾃｸﾀｰ	100	4
	102	4
ﾗﾊﾞｰ,ﾌﾟﾛﾃｸﾀｰﾊﾟｯｷﾝ	90	26
	93	26
ﾗﾊﾞｰ,ﾌﾛﾝﾄｸｯｼﾖﾝ	41	6
ﾗﾊﾞｰ,ﾌﾛﾝﾄﾌｴﾝﾀﾞｰﾏｳﾝﾃｲﾝｸﾞ	115	14
ﾗﾊﾞｰ,ﾍｯﾄﾞﾗｲﾄﾏｳﾝﾃｲﾝｸﾞ	67	18
ﾗﾊﾞｰ,ﾏｳﾝﾃｲﾝｸﾞ	33	13
		20
	35	27
	37	28
	65	1
ﾗﾊﾞｰ,ﾏﾌﾗｰﾏｳﾝﾃｲﾝｸﾞ	100	21
	102	21
ﾗﾊﾞｰ,ﾒｲﾝｽﾃｯﾌﾟ	106	10
ﾗﾊﾞｰ,ﾗｼﾞｴﾀｰﾏｳﾝﾃｲﾝｸﾞ	121	9
		10
ﾗﾊﾞｰ,ﾘﾔｰｳｲﾝｶｰﾏｳﾝﾃｲﾝｸﾞ	113	8
ﾗﾊﾞｰ,ﾘﾔｰｸｯｼﾖﾝ	41	7
ﾗﾊﾞｰA,ｼｰﾄ	34	9
	36	8
ﾗﾊﾞｰA,ｼｰﾄｾｯﾃｲﾝｸﾞ	94	4
ﾗﾊﾞｰA,ｽﾀﾝﾄﾞｽﾄｯﾊﾟｰ	91	43
	93	43
ﾗﾊﾞｰB,ｼｰﾄ	34	12
	36	10
ﾗﾊﾞｰB,ｼｰﾄｾｯﾃｲﾝｸﾞ	114	6
ﾗﾊﾞｰB,ﾍｯﾄﾞｻｲﾄﾞｶﾊﾞｰ	33	7
ﾗﾊﾞｰC,ｽﾀﾝﾄﾞｽﾄｯﾊﾟｰ	109	34
ﾗﾊﾞｰC,ｼｰﾄ	36	13
ﾗﾍﾞﾙ,ｵｲﾙｷﾔﾊﾟｼﾃｲｰ	124	4

部品名	頁	見出
ﾗﾍﾞﾙ,ｶﾗｰ	124	6
ﾗﾍﾞﾙ,ﾀｲﾔ	124	1
ﾗﾍﾞﾙ,ﾁｴﾝｱｼﾞﾔｽﾀｰ	124	3
〔ﾘ〕		
ﾘﾃｰﾅｰ	83	8
ﾘﾃｰﾅｰ,ｲﾝﾃｰｸﾊﾞﾙﾌﾞｽﾌﾟﾘﾝｸﾞ	38	14
ﾘﾃｰﾅｰ,ｴｷｿﾞｰｽﾄﾊﾞﾙﾌﾞｽﾌﾟﾘﾝｸﾞ	38	13
ﾘﾃｰﾅｰ,ｷﾞﾔｰﾎﾞｯｸｽ	84	9
ﾘﾌﾚｸﾀｰ,ﾘﾌﾚｯｸｽ	111	2
ﾘﾑ,ﾌﾛﾝﾄﾎｲｰﾙ	84	10
ﾘﾑ,ﾍｯﾄﾞﾗｲﾄ	67	2
ﾘﾑ,ﾘﾔｰﾎｲｰﾙ	87	12
ﾘﾚｰ,ﾌﾕｰｴﾙｶｯﾄ	118	15
ﾘﾚｰCOMP.,ｳｲﾝｶｰ	118	18
ﾘﾚｰCOMP.,ｳｲﾝｶｰﾎﾟｼﾞｼﾖﾝ	118	18
ﾘﾝｸﾞ	48	5
ﾘﾝｸﾞ,ｵｲﾙｼｰﾙｽﾄｯﾊﾟｰ	81	14
ﾘﾝｸﾞ,ｸﾞﾘｯﾌﾟ	71	17
	72	17
ﾘﾝｸﾞ,ﾊﾞｯｸｱｯﾌﾟ	81	6
ﾘﾝｸﾞ,ﾊﾝﾄﾞﾙｳｴｲﾄｽﾅｯﾌﾟ	76	4
	78	4
ﾘﾝｸﾞ,ﾋﾟｽﾄﾝ	81	12
ﾘﾝｸﾞｾｯﾄ,ﾋﾟｽﾄﾝ	53	1
〔ﾚ〕		
ﾚｰﾙCOMP.,L.ｸﾞﾗﾌﾞ	111	8
ﾚｰﾙCOMP.,R.ｸﾞﾗﾌﾞ	111	7
ﾚｸﾁﾌｱｲﾔｰASSY.,ﾚｷﾞﾕﾚｰﾀｰ	117	12
ﾚｸﾁﾌｱｲﾔｰASSY.,ﾚｷﾞﾕﾚｰﾄ	117	12
ﾚｼｰﾊﾞｰ,ｸﾗｯﾁﾜｲﾔｰ	43	6
ﾚｼｰﾊﾞｰﾕﾆｯﾄ	97	15
ﾚﾊﾞｰ,ﾌﾕｰｴﾙｺｯｸ	89	16
	92	16
ﾚﾊﾞｰCOMP.,ｸﾗｯﾁ	43	4
ﾚﾊﾞｰCOMP.,L.ﾊﾝﾄﾞﾙ	71	19
	72	19
ﾚﾊﾞｰCOMP.,R.ﾊﾝﾄﾞﾙ	74	14
ﾚﾝｽﾞ,ﾃｰﾙﾗｲﾄ	114	2
ﾚﾝｽﾞCOMP.,ｳｲﾝｶｰ	113	2
ﾚﾝﾁ,6ｶｸ 5MM	120	5
ﾚﾝﾁ,6ｶｸ 6MM	120	6
ﾚﾝﾁ,ｱｲ 22MM	120	15
ﾚﾝﾁ,ｱｲ 27MM	120	16
ﾚﾝﾁ,ﾌﾟﾗｸﾞ 16.5	120	4
〔ﾛ〕		
ﾛｰﾀｰ,ﾊﾟﾙｽ	44	15
ﾛｰﾗｰ 4X11.8	56	18
ﾛｯｸ,ｽﾃｱﾘﾝｸﾞﾊﾝﾄﾞﾙ	79	6
		15
ﾛｯﾄﾞ,ｸﾗｯﾁﾘﾌﾀｰ	44	13
ﾛｯﾄﾞ,ﾘﾔｰﾌﾞﾚｰｷﾐﾄﾞﾙ	104	11
ﾛｯﾄﾞASSY.,ｺﾈｸﾃｲﾝｸﾞ	53	4
ﾛｯﾄﾞCOMP.,ﾘﾔｰﾌﾞﾚｰｷ	104	7

部品名	頁	見出
〔ﾜ〕		
ﾜｲﾔｰ,ｶﾞｰﾄﾞ	90	25
	93	25
ﾜｲﾔｰB,ｶﾞｰﾄﾞ	89	9
	92	9
ﾜｯｼﾔｰ 10MM	35	25
	37	26
ﾜｯｼﾔｰ 12.5X34X5	44	20
	46	12
ﾜｯｼﾔｰ 18MM	44	19
ﾜｯｼﾔｰ 18X32X2	86	14
ﾜｯｼﾔｰ 20X37X2	54	22
ﾜｯｼﾔｰ 6X2.3	49	14
	56	14
ﾜｯｼﾔｰ 8.3MM	100	25
	102	25
ﾜｯｼﾔｰ 8.5X26	110	6
ﾜｯｼﾔｰ 8.5X28	90	32
	93	32
ﾜｯｼﾔｰ 8MM	35	24
	37	25
ﾜｯｼﾔｰ 9.5MM	47	17
ﾜｯｼﾔｰ,ｱﾝｶｰﾋﾟﾝ	86	6
ﾜｯｼﾔｰ,ｳｲﾝｶｰﾏｳﾝﾃｲﾝｸﾞ	113	7
ﾜｯｼﾔｰ,ｳｴｰﾌﾞ 12MM	38	20
ﾜｯｼﾔｰ,ｵｲﾙﾎﾞﾙﾄ	75	21
ﾜｯｼﾔｰ,ｼｰﾘﾝｸﾞ	41	12
	42	4
	65	2
ﾜｯｼﾔｰ,ｼｰﾘﾝｸﾞ 5MM	35	26
	37	27
	65	2
ﾜｯｼﾔｰ,ｼｰﾘﾝｸﾞ 6.5MM	47	15
	66	1
ﾜｯｼﾔｰ,ｼｰﾘﾝｸﾞ 8MM	51	14
	66	1
ﾜｯｼﾔｰ,ｽﾃｱﾘﾝｸﾞｽﾃﾑ	77	14
	78	11
ﾜｯｼﾔｰ,ｽﾋﾟｰﾄﾞﾒｰﾀｰｷﾞﾔｰ	85	16
ﾜｯｼﾔｰ,ｽﾌﾟﾗｲﾝ 25X31X1.5	54	23
ﾜｯｼﾔｰ,ｽﾌﾟﾗｲﾝ 28MM	55	26
ﾜｯｼﾔｰ,ｽﾌﾟﾗｲﾝ 28X34X1.5	54	24
ﾜｯｼﾔｰ,ｽﾌﾟﾘﾝｸﾞ 10MM	109	30
ﾜｯｼﾔｰ,ｽﾌﾟﾘﾝｸﾞ 5MM	114	13
ﾜｯｼﾔｰ,ｽﾍﾟｼﾔﾙ 8MM	81	20
ﾜｯｼﾔｰ,ｽﾗｽﾄ 22MM	44	22
ﾜｯｼﾔｰ,ｽﾗｽﾄ 25MM	55	25
ﾜｯｼﾔｰ,ﾁｴﾝｹｰｽｾｯﾃｲﾝｸﾞ	112	23
ﾜｯｼﾔｰ,ﾁｴﾝｽﾗｲﾀﾞｰ	108	15
ﾜｯｼﾔｰ,ﾄﾞﾚﾝﾌﾟﾗｸﾞ 14MM	51	20
	66	1
ﾜｯｼﾔｰ,ﾆﾕｰﾄﾗﾙｽｲｯﾁ	51	15
	66	1
ﾜｯｼﾔｰ,ﾊﾝﾄﾞﾙｱﾝﾀﾞｰﾎﾙﾀﾞｰ	77	15
	78	12
ﾜｯｼﾔｰ,ﾋﾟﾘｵﾝｽﾃｯﾌﾟ	106	12
ﾜｯｼﾔｰ,ﾌﾞｯｼﾕ	104	13
ﾜｯｼﾔｰ,ﾌﾟﾚｲﾝ 10.3MM	106	16

YUMBO-JP.COM

部品名索引

部品名	頁	見出
ワッシャー, ブレイン 10MM	105	23
	112	17
ワッシャー, ブレイン 6MM	106	19
ワッシャー, ブレイン 8MM	106	20
	109	21
		29
ワッシャー, ブレイン 9MM	47	16
ワッシャー, マウンテイングラバー	33	19
ワッシャー, ロック	44	21
	79	9
ワッシャー, ロック 28MM	55	27
ワッシャーOリングキットA	65	2
ワッシャーOリングキットB	66	1
〔 O 〕		
Oリング	48	10
	57	10
	65	2
	82	22
	89	12
	92	12
Oリング 1.3X4.3	60	17
Oリング 13.5X1.4	122	33
Oリング 13X2.5	50	18
	66	1
Oリング 14.7X2.2	50	16
	66	1
Oリング 14.8X2.4	49	15
	66	1
Oリング 21.5MM	43	10
	66	1
Oリング 21.5X2	46	15
	57	8
	65	2
	66	1
Oリング 23X2.4	122	38
Oリング 24.4X3.1	48	9
	66	1
Oリング 30MM	46	16
	66	1
Oリング 32.95X2.62	47	19
	66	1
Oリング 47.5X2	122	34
Oリング 5.6X1.9	55	33
	66	1
Oリング 5X1.7	51	18
	66	1
Oリング 6.8X1.9	69	6
Oリング 61X2	88	22
〔 T 〕		
Tジョイント	58	9
	59	9

KUMBO-JP.COM

1 まえがき
目次

2 エンジン

3 フレーム

4 部品番号索引

5 部品名索引

YUMBO-JP.COM

SHADOW Slasher
〔NC40-100・101・110・120・121・122・123〕
〔NC40-130・140・141・150・151・160・161・162〕
〔NC40-170・171・172・180〕

パーツカタログ

不許複製

発行 本田技研工業株式会社

編集 本田技研工業株式会社 部品情報課

HONDA

The Power of Dreams

YUMBOJP.COM

O A 2500.2007.12

Published by Honda Motor Co., Ltd.
Printed in Japan