HONDA

CRF450R

CRF450R2
[PE05-100]
CRF450R3
[PE05-110]
CRF450R4
[PE05-120·121]
CRF450R5
[PE05-130·131·135]
CRF450R6
[PE05-140·141]
CRF450R7
[PE05-150·151·152]
CRF450R8
[PE05-160·161]

パーツカタログ

7版

発行　平成19年9月
© Honda Motor Co., Ltd. 2007

管理 No.11MEB2J7

yumbo-jp.com

まえがき 目次 1
エンジン 2
フレーム 3
部品番号索引 4
部品名索引 5

このパーツカタログはリサイクルペーパーを使用しております。

yumbo-jp.com

＊車体色は印刷のため実物と多少異なる場合があります。

CRF450R〔CRF450R2〕　フレーム号機　PE05-1000001～1099999

エクスプロージョンレッド（R-254R）
〔フォトNO.1〕

CRF450R〔CRF450R3〕　フレーム号機　PE05-1100001～1199999

エクスプロージョンレッド（R-254R）
〔フォトNO.2〕

yumbo-jp.com

＊車体色は印刷のため実物と多少異なる場合があります。

CRF450R〔CRF450R4〕　フレーム号機　PE05-1200001 ～ 1209999
PE05-1210001 ～ 1219999

エクストリームレッド（R-292R）
〔フォトNO.3〕

CRF450R〔CRF450R5〕　フレーム号機　PE05-1300001 ～ 1309999
PE05-1310001 ～ 1349999
PE05-1350001 ～ 1399999

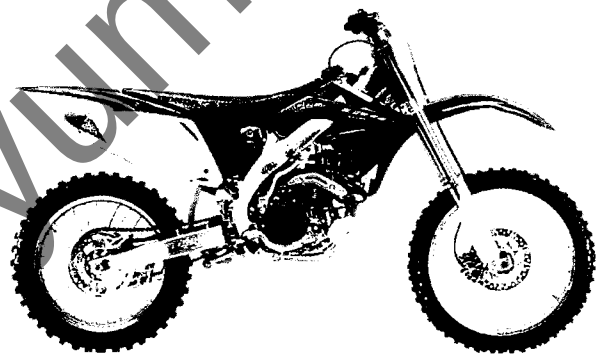

エクストリームレッド（R-292R）
〔フォトNO.4〕

yumbo-jp.com

＊車体色は印刷のため実物と多少異なる場合があります。

CRF450R〔CRF450R6〕　フレーム号機　PE05-1400001 ～ 1409999
PE05-1410001 ～ 1419999

エクストリームレッド（R-292R）
〔フォト NO.5〕

CRF450R〔CRF450R7〕　フレーム号機　PE05-1500001 ～ 1509999
PE05-1510001 ～ 1519999
PE05-1520001 ～ 1529999

エクストリームレッド（R-292R）
〔フォトNO.6〕

yumbo-jp.com

＊車体色は印刷のため実物と多少異なる場合があります。

CRF450R〔CRF450R8〕　フレーム号機　PE05-1600001 ～
PE05-1610001 ～

エクストリームレッド（R-292R）
〔フォト NO.7〕

yumbo-jp.com

パーツカタログのご使用にあたって

●このパーツカタログは2007年９月１日現在で編集してあります。
・その後、補修部品の販売形態変更、削除（非販売）を行うことがございます。
・変更情報は最新のEPC (Electronic Parts Catalogue) に反映しています。
又パーツカタログニュースで案内していますので確認して下さい。

●部品注文は部品番号でご連絡下さい。
・部品注文時は、モデル、タイプ、号機、色、メーカー名、サイズを必要に応じて確認して下さい。
・イラストレーション（部品図）は部品検索の目安として記載していますので、現品と形状が異なる場合があります。

●部品の希望小売価格は、2007年９月現在の価格を記載しています。
・部品の希望小売価格は、予告なしに変更する事があります。
・部品の希望小売価格には消費税は含まれていません。

初版 2001年10月20日
本田技研工業株式会社

目　次

ページNo.

- パーツカタログのご使用にあたって 1 1
- 部品情報の探し方 2
- パーツカタログの構成 3
- 部品に変更があったとき 4
- パーツカタログに使用されている略語 4
- 部品の記載ブロックと打刻号機の確認 5
- 号 機 管 理 表 6
- フューエルホース／チューブとビニールチューブ、および一般用チューブの使用について 7
- 標準整備時間 11
- イラスト　インデックス 15
- エンジン　グループ 23 2
- フレーム　グループ 62 3
- 部品番号索引 130 4
- 部品名索引 137 5

yumbo-jp.com

部品情報の探し方

Ⓐ「イラストインデックス」から探す方法

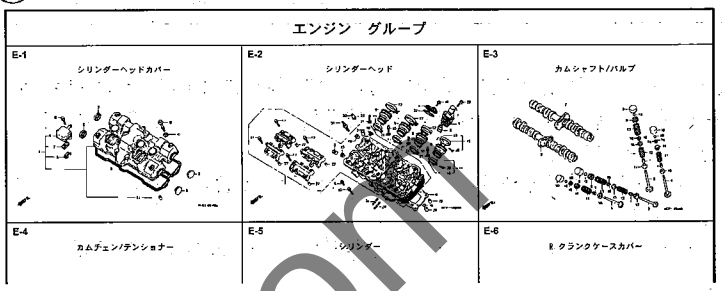

Ⓑ「部品番号索引」から探す方法

部品番号索引

部品番号	頁	見出	部品番号	頁	見出	部品番号
04000			13323-MY9-751	36	10	14929-KT7-013
			13324-MY9-751	36	10	14930-KT7-013
04911-MCE-000	34	1	13325-MY9-751	36	10	14931-KT7-013
			13327-MY9-751	36	10	14932-KT7-013
06000						14933-KT7-013
			14000			14934-KT7-013
06405-MY5-P00	74	3				14935-KT7-013
06405-MY5-P10	74	3	14100-MCE-000	21	2	14936-KT7-013
06410-MY9-860	63	1	14200-MCE-000	21	3	14937-KT7-013
06435-MCE-006	62	1	14321-MCE-000	24	2	14938-KT7-013
06451-166-405	59	2	14401-MCE-003	24	3	14939-KT7-013
06451-443-405	62	2	14510-MBE-000	24	4	14940-KT7-013
06451-MA7-405	59	1	14520-MY9-691	24	5	14941-KT7-013
06455-MCE-006	59	3	14524-MY9-690	24	6	14942-KT7-013
			14546-MCE-000	24	7	14943-KT7-013
11000			14620-MY9-691	24	8	14944-KT7-013
			14711-MCE-000	21	4	14945-KT7-013
11210-MCE-000	33	1	14712-MCE-000	21	5	14946-KT7-013
11330-MCE-305	26	1	14721-MCE-000	21	6	14947-KT7-013
11333-KT8-000	30	1	14722-MCE-000	21	7	14948-KT7-013
11335-MCE-000	26	2	14730-MCE-000	21	8	14949-KT7-013
11360-MCE-000	31	1	14731-MCE-000	21	9	14950-KT7-013
11365-MCE-000	31	2	14731-MY9-751	21	10	14951-KT7-013
11396-MY9-000	26	3	14751-KY2-000	21	11	14952-KT7-013
11631-MCE-000	29	1	14751-MCE-000	21	12	14953-KT7-013
11691-MY9-000	29	2	14761-MCE-000	21	13	14954-KT7-013

Ⓒ「部品名索引」から探す方法

部品名索引

部品名	頁	見出
〔 ア 〕		
アーム, L. ピリオンステップ	72	12
アーム, L. メインステップ	72	8
アーム, R. ピリオンステップ	72	11
アーム, R. メインステップ	72	5
アームCOMP., キャーチェンジ	71	3
アウター, ニードルベアリング	38	36
アウターCOMP., クラッチ	27	2
アウターCOMP., スターティングクラッチ	28	4
アクスル, フロントホイール	60	3
アクスル, リヤーホイール	63	3
アジャスター, チエン	74	5
〔 イ 〕		
インシュレーター, キャブレター	19	9
〔 ウ 〕		
ウインカーASSY., L. フロント	78	4
ウインカーASSY., L. リヤー	78	8
ウインカーASSY., R. フロント	78	1
ウインカーASSY., R. リヤー	78	7
ウエイト, ステアリングハンドル	54	7
ウエイト, ガバナス	60	1
ガスケット, スターターカバー		
ガスケット, テンショナーホール		
ガスケット, フロートチャンバー		
ガスケット, マフラー		
ガスケット, R. クランクケースカバー		
ガスケットセット		
ガスケットセットB		
ガバーCOMP., オイル		
カバー, アウター		
カバー, エアークリーナー		
カバー, サブエアークリーナー		
カバー, スクリュー		
カバー, スターター		
カバー, スターターマグネチックターミナル		
カバー, スターターモーターターミナル		
カバー, スピードメーターアウター		
カバー, スロットルセンサー		
カバー, タコメーターアウター		
カバー, ダスト		
カバー, バッテリー		
カバー, バッテリーターミナル		
カバー, ピームアジャスティングピボット		
カバー, ラジエーターサイド		
カバー, ラバー		

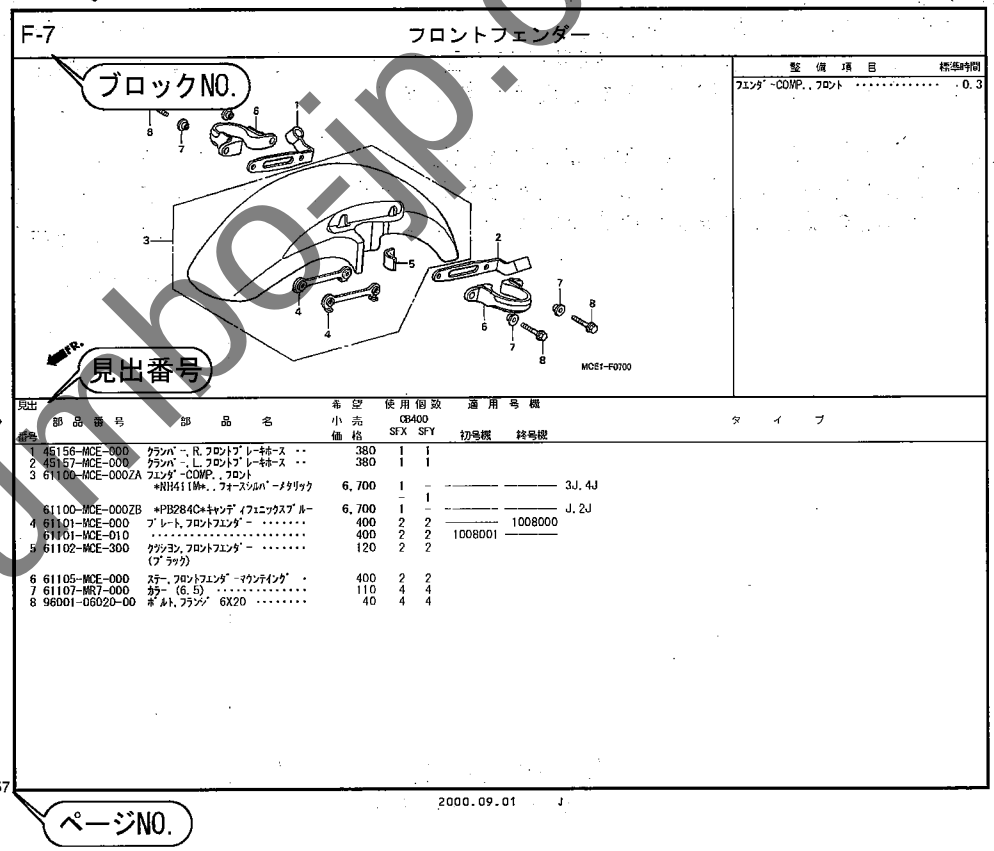

整備項目	標準時間
フェンダーCOMP., フロント	0.3

見出番号	部品番号	部品名	希望小売価格	使用個数 CB400 SFX	SFY	適用号機 初号機	終号機	タイプ
1	45156-MCE-000	クランパー, R. フロントブレーキホース	380	1	1			
2	45157-MCE-000	クランパー, L. フロントブレーキホース	380	1	1			
3	61100-MCE-000ZA	フェンダーCOMP., フロント						
		NH411M, フォースシルバーメタリック	6,700	1	–	———	———	3J, 4J
				–	1			
	61100-MCE-000ZB	*PB284C*キャンディフェニックスブルー	6,700	1	–	———	———	J, 2J
4	61101-MCE-000	プレート, フロントフェンダー	400	2	2	———	1008000	
	61101-MCE-010		400	2	2	1008001	———	
5	61102-MCE-300	クッション, フロントフェンダー (ブラック)	120	2	2			
6	61105-MCE-000	ステー, フロントフェンダーマウンティング	400	2	2			
7	61107-MR7-000	カラー (6.5)	110	4	4			
8	96001-06020-00	ボルト, フランジ 6X20	40	4	4			

yumbo-jp.com

パーツカタログの構成

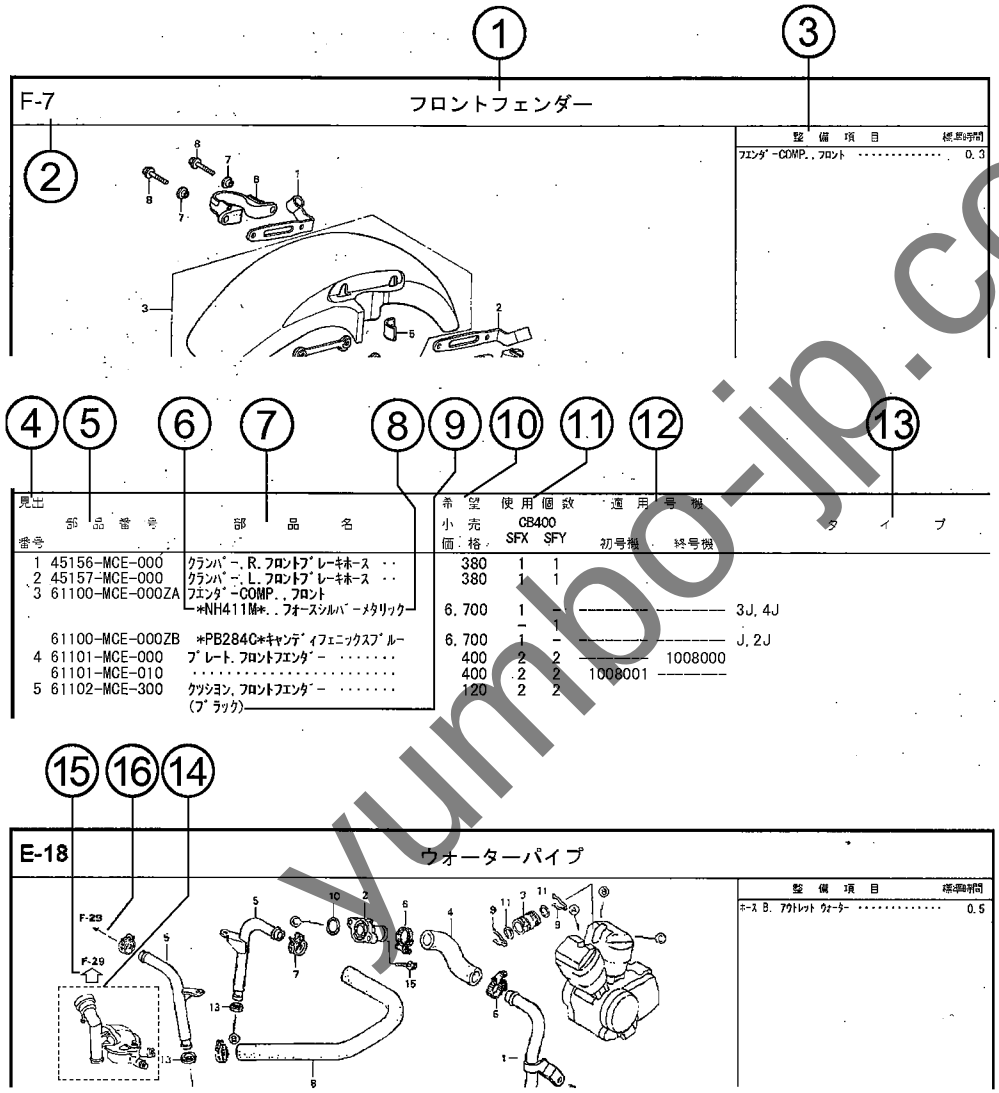

①ブロックタイトル　②ブロックNO.

③整備項目／標準時間－標準整備時間

④見出番号

・本文の見出し番号に（　），）が付いているものは、前ページより同じ見出し番号が続いていることを示します。

⑤部品番号　⑥Honda色記号　⑦部品名　⑧色名称

⑨注記

・特記事項を部品名欄に（　）で表示しています。

⑩希望小売価格

・ジカ　　市場状況等により変動するメーカー希望小売価格。

・オープン　メーカー希望小売価格が存在せず、各小売店が独自に決定する小売値。オープン価格。

⑪使用個数

・使用個数に（　），（ がつけられている部品はオプショナル部品です。

・使用個数に“N”と表示されている部品は必要に応じて選択して使用する部品です。

・使用個数は各ブロック内に使用されている数を示します。

⑫適用号機

⑬タイプ

・タイプ欄が無記入のものは、すべてのタイプに共通使用されます。

⑭

・ 内の部品は、他のブロックで案内されています。

⑮

・ は で囲まれている掲載ブロックNo.を表示しています。

⑯

・ は該当部品の接続先ブロックNo.を表示しています。

yumbo-jp.com

部品に変更があったとき

見出番号	部品番号	部品名	希望小売価格	使用個数 CB400 SFX	使用個数 CB400 SFY	適用号機 初号機	適用号機 終号機
1	45156-MCE-000	クランパー, R. フロントブレーキホース	380	1	1		
2	45157-MCE-000	クランパー, L. フロントブレーキホース	380	1	1		
3	61100-MCE-000ZA	フェンダーCOMP., フロント *NH411M*, フォースシルバーメタリック	6,700	1	–		3J, 4J
				–	1		
	61100-MCE-000ZB	*PB284C*キャンディフェニックスブルー	6,700	1	–		J, 2J
4	61101-MCE-000	プレート, フロントフェンダー	400	2	2	1008000	
	61101-MCE-010		400	2	2	1008001	
5	61102-MCE-300	クッション, フロントフェンダー(###) (ブラック)	120	2	2		
6	61105-MCE-000	ステー, フロントフェンダーマウンティング	400	2	2		
7	61107-MR7-000	カラー (6.5)	110	4	4		
8	96001-06020-00	ボルト, フランジ 6X20	40	4	4		

初号機から変更しないで使用している。

左側にある場合は、1008001号機からの車に使用する。

右側にある場合は、1008000号機までの車に使用する。

●部品各末尾の（＃＃＃）マークがあるものは供給に期限（非販売部品）があることを示します。

パーツカタログに使用されている略語

●パーツカタログには下記の略語が使用されています。

A・・・・・・・ アンペア
A.C. ・・・・ オルタネーティングカーレント（交流）
A.M. ・・・・ アタッチングマーク（貼り付けマーク）
ASSY. ・・・ アッセンブリー
C.D.I. ・・・キャパシティブディスチャージイグニッション（容量放電点火）
COMP. ・・・ コンプリート
D.C. ・・・・ ダイレクトカーレント（直流）
G・・・・・・・ グラム
KPH・・・・・ キロメーター毎時
L. ・・・・・・ レフト（左）
L(100L) ・ リンク（駒数100）
LED. ・・・・ ライトエミッテッドダイオード（発光ダイオード）
MM・・・・・・ ミリメーター
R. ・・・・・・ ライト（右）
STD. ・・・・ スタンダード
T(22T) ・・ チョウ（歯数22）
T.M. ・・・・ トランスクリプトマーク（転写マーク）
V・・・・・・・ ボルト
W・・・・・・・ ワット
WL・・・・・・ ウイズラベリング（ストライプ、ラベル類を含む）
WOL・・・・・・ウイズアウトラベリング（ストライプ、ラベル類を除く）

yumbo-jp.com

部品の記載ブロックと打刻号機の確認

部品の記載ブロック	エンジン部品 E−1～	キャブレター部品 E−18～	フレーム部品 F−1～
必要な打刻号機	エンジン号機	キャブレター号機	フレーム号機
確認するところ	①	②	③

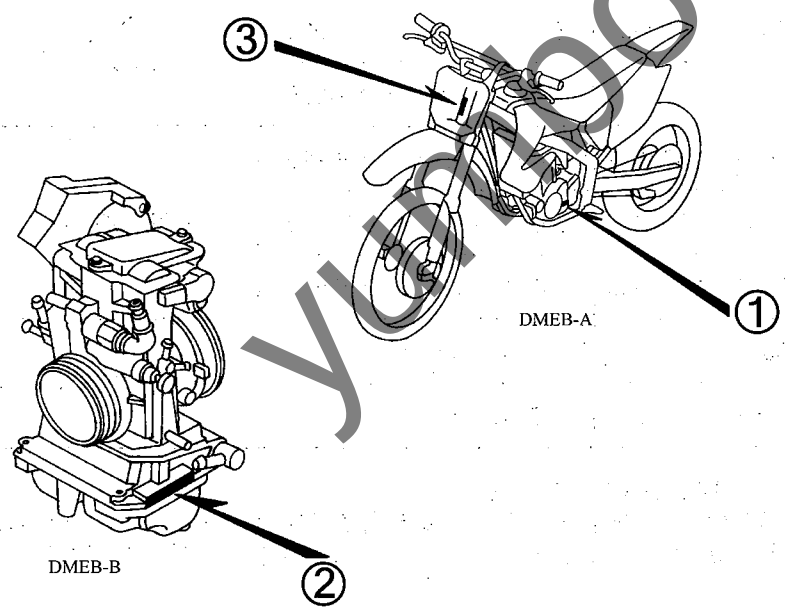

yamaha-jp.com

号 機 管 理 表

販売呼称	機種名	タイプ	エンジン号機	フレーム号機	キャブレター号機
CRF450R	CRF450R2	J	PE05E-1000001～1099999	PE05-1000001～1099999	FCR00A A
	CRF450R3	J	PE05E-1100001～1199999	PE05-1100001～1199999	FCR00B A
	CRF450R4	J	PE05E-1200001～1209999	PE05-1200001～1209999	FCR00C A
		J/A	PE05E-1210001～1299999	PE05-1210001～1219999	
	CRF450R5	J	PE05E-1300001～1309999	PE05-1300001～1309999	FCR00D A
		J/A	PE05E-1310001～1349999	PE05-1310001～1349999	
		J/B	PE05E-1350001～1399999	PE05-1350001～1399999	
	CRF450R6	J	PE05E-1400001～1409999	PE05-1400001～1409999	FCR09A A
		J/A	PE05E-1410001～1419999	PE05-1410001～1419999	
	CRF450R7	J	PE05E-1500001～1509999	PE05-1500001～1509999	FCR09B A
		J/A	PE05E-1510001～1519999	PE05-1510001～1519999	
		J/B	PE05E-1520001～1529999	PE05-1520001～1529999	
	CRF450R8	J	PE05E-1600001～	PE05-1600001～	FCR09C A
		J/A	PE05E-1610001～	PE05-1610001～	

・エンジン部品はエンジン号機・フレーム部品はフレーム号機を確認のうえ部品注文をして下さい。
・キャブレター/スロットルボディアッセンブリーはエンジン号機で管理されていますが、その構成部品は下記アンダーラインで示したキャブレター/スロットルボディ号機で管理されていますので、部品注文時はキャブレター/スロットルボディ号機を確認して下さい。

FCR00A A KC ア

yumbo-jp.com

フューエルホース／チューブとビニールチューブ、および一般用チューブの使用について

・標準部品のフューエルホース／チューブとビニールチューブ、および一般用チューブは長巻のバルク部品に代替されます。
・標準部品のフューエルホース／チューブとビニールチューブ、および一般用チューブを注文の際は、パーツカタログ本文中の部品名下に記載されている（ ）付バルク部品番号または下記一覧表でご確認の上ご注文ください。
・交換の際は部品名中に記載されている正規の長さにカットして使用してください。
（バルク部品のカット方法、ナンバー記入方法等の取り扱いについては、サービスマニュアルおよびバルク部品に同梱されている説明書を参照してください。）
・カット後の価格については、パーツカタログ本文に記載されている希望小売価格を参照してください。

・下記の表は標準部品番号とバルク部品番号一覧表です。記載の代替部品以外は絶対に使用しないで下さい。

フューエルホース／チューブ			
標準部品番号	バルク部品番号	バルク部品	
		内径（mm）	長さ（m）
95001-30xxx-2x	95001-30001-20M	3.0	1
95001-30xxx-3x	95001-30001-30M	3.0	1
95001-30xxx-4x	95001-30001-40M	3.0	1
95001-35xxx-2x	95001-35001-50M <95001-35003-50M>	3.5	1 3
95001-35xxx-3x	95001-35001-60M <95001-35003-60M>	3.5	1 3
95001-35xxx-4x	95001-35001-60M <95001-35003-60M>	3.5	1 3
95001-35xxx-5x	95001-35001-50M <95001-35003-50M>	3.5	1 3
95001-35xxx-6x	95001-35001-60M <95001-35003-60M>	3.5	1 3
95001-45xxx-2x	95001-45001-50M <95001-45003-50M>	4.5	1 3
95001-45xxx-3x	95001-45001-60M <95001-45003-60M> <95001-45008-60M>	4.5	1 3 8
95001-45xxx-4x	95001-45001-60M <95001-45003-60M> <95001-45008-60M>	4.5	1 3 8
95001-45xxx-5x	95001-45001-50M <95001-45003-50M>	4.5	1 3
95001-45xxx-6x	95001-45001-60M <95001-45003-60M> <95001-45008-60M>	4.5	1 3 8
95001-55xxx-2x	95001-55001-50M <95001-55003-50M> <95001-55008-50M>	5.5	1 3 8

フューエルホース／チューブ			
標準部品番号	バルク部品番号	バルク部品	
		内径（mm）	長さ（m）
95001-55xxx-3x	95001-55001-60M <95001-55003-60M> <95001-55008-60M>	5.5	1 3 8
95001-55xxx-4x	95001-55001-60M <95001-55003-60M> <95001-55008-60M>	5.5	1 3 8
95001-55xxx-5x	95001-55001-50M <95001-55003-50M> <95001-55008-50M>	5.5	1 3 8
95001-55xxx-6x	95001-55001-60M <95001-55003-60M> <95001-55008-60M>	5.5	1 3 8
95001-75xxx-2x	95001-75001-50M <95001-75003-50M>	7.5	1 3
95001-75xxx-3x	95001-75001-60M <95001-75008-60M>	7.5	1 3 8
95001-75xxx-4x	95001-75001-60M <95001-75003-60M> <95001-75008-60M>	7.5	1 3 8
95001-75xxx-5x	95001-75001-50M <95001-75003-50M>	7.5	1 3
95001-75xxx-6x	95001-75001-60M <95001-75003-60M> <95001-75008-60M>	7.5	1 3 8
95001-80xxx-2x	95001-80001-50M	8.0	1
95001-80xxx-3x	95001-80001-60M	8.0	1
95001-80xxx-4x	95001-80001-60M	8.0	1
95001-80xxx-5x	95001-80001-50M	8.0	1
95001-80xxx-6x	95001-80001-60M	8.0	1

yamaha-jp.com

ビニールチューブ

標準部品番号	バルク部品番号	バルク部品 内径 (mm)	バルク部品 外径 (mm)	バルク部品 長さ (m)
95003-01xxx-3x	95003-01001-60M <95003-01003-60M>	2.9	6.8	1 3
95003-01xxx-60	95003-01001-60M <95003-01003-60M>	2.9	6.8	1 3
95003-03xxx-3x	95003-03001-60M <95003-03003-60M>	3.0	6.0	1 3
95003-03xxx-60	95003-03001-60M <95003-03003-60M>	3.0	6.0	1 3
95003-05xxx-3x	95003-05001-60M <95003-05003-60M> <95003-05008-60M>	3.5	6.5	1 3 8
95003-05xxx-60	95003-05001-60M <95003-05003-60M> <95003-05008-60M>	3.5	6.5	1 3 8
95003-07xxx-1x	95003-07001-10M <95003-07003-10M> <95003-07008-10M>	4.0	7.0	1 3 8
95003-07xxx-20	95003-07001-10M <95003-07003-10M> <95003-07008-10M>	4.0	7.0	1 3 8
95003-07xxx-3x	95003-07001-60M <95003-07003-60M> <95003-07008-60M>	4.0	7.0	1 3 8
95003-07xxx-60	95003-07001-60M <95003-07003-60M> <95003-07008-60M>	4.0	7.0	1 3 8
95003-07xxx-7x	95003-07001-70M <95003-07003-70M> <95003-07008-70M>	4.0	7.0	1 3 8
95003-08xxx-1x	95003-08001-10M <95003-08003-10M> <95003-08008-10M>	4.5	6.5	1 3 8
95003-09xxx-3x	95003-09001-60M <95003-09003-60M>	4.5	8.0	1 3
95003-09xxx-60	95003-09001-60M <95003-09003-60M>	4.5	8.0	1 3
95003-10xxx-1x	95003-10001-10M <95003-10003-10M>	5.0	8.0	1 3
95003-10xxx-20	95003-10001-10M <95003-10003-10M>	5.0	8.0	1 3
95003-10xxx-3x	95003-10001-60M <95003-10003-60M>	5.0	8.0	1 3
95003-10xxx-60	95003-10001-60M <95003-10003-60M>	5.0	8.0	1 3
95003-11xxx-3x	95003-11001-60M <95003-11003-60M> <95003-11008-60M>	5.0	9.0	1 3 8
95003-11xxx-60	95003-11001-60M <5003-11003-60M> <95003-11008-60M>	5.0	9.0	1 3 8
95003-12xxx-1x	95003-12001-10M <95003-12003-10M> <95003-12008-10M>	5.0	7.0	1 3 8
95003-12xxx-20	95003-12001-10M <95003-12003-10M> <95003-12008-10M>	5.0	7.0	1 3 8

ビニールチューブ

標準部品番号	バルク部品番号	バルク部品 内径 (mm)	バルク部品 外径 (mm)	バルク部品 長さ (m)
95003-14xxx-1x	95003-14001-10M <95003-14003-10M>	6.0	9.0	1 3
95003-14xxx-3x	95003-14001-60M <95003-14003-60M>	6.0	9.0	1 3
95003-14xxx-20	95003-14001-10M <95003-14003-10M>	6.0	9.0	1 3
95003-17xxx-1x	95003-17001-10M <95003-17003-10M>	7.0	9.0	1 3
95003-19xxx-1x	95003-19001-10M <95003-19003-10M> <95003-19008-10M>	7.0	11.0	1 3 8
95003-19xxx-20	95003-19001-10M <95003-19003-10M> <95003-19008-10M>	7.0	11.0	1 3 8
95003-19xxx-3x	95003-19001-60M <95003-19003-60M> <95003-19008-60M>	7.0	11.0	1 3 8
95003-19xxx-60	95003-19001-60M <95003-19003-60M> <95003-19008-60M>	7.0	11.0	1 3 8
95003-40xxx-20	95003-40001-10M <95003-40003-10M>	12.0	16.0	1 3
95003-21xxx-1x	95003-21001-10M <95003-21003-10M>	8.0	9.0	1 3
95003-21xxx-20	95003-21001-10M <95003-21003-10M>	8.0	9.0	1 3
95003-23xxx-1x	95003-23001-10M <95003-23003-10M>	8.0	12.0	1 3
95003-23xxx-20	95003-23001-10M <95003-23003-10M>	8.0	12.0	1 3
95003-23xxx-3x	95003-23001-60M <95003-23003-60M> <95003-23008-60M>	8.0	12.0	1 3 8
95003-23xxx-60	95003-23001-60M <95003-23003-60M> <95003-23008-60M>	8.0	12.0	1 3 8
95003-25xxx-1x	95003-25001-10M <95003-25003-10M>	9.0	11.0	1 3
95003-25xxx-20	95003-25001-10M <95003-25003-10M>	9.0	11.0	1 3
95003-25xxx-3x	95003-25001-60M <95003-25003-60M>	9.0	11.0	1 3
95003-25xxx-7x	95003-25001-70M <95003-25003-70M>	9.0	11.0	1 3
95003-27xxx-1x	95003-27001-10M <95003-27003-10M>	9.0	13.0	1 3
95003-27xxx-20	95003-27001-10M <95003-27003-10M>	9.0	13.0	1 3
95003-27xxx-3x	95003-27001-60M <95003-27003-60M>	9.0	13.0	1 3
95003-27xxx-60	95003-27001-60M <95003-27003-60M>	9.0	13.0	1 3
95003-33xxx-1x	95003-33001-10M <95003-33003-10M>	10.0	14.0	1 3

ビニールチューブ

標準部品番号	バルク部品番号	バルク部品 内径 (mm)	バルク部品 外径 (mm)	バルク部品 長さ (m)
95003-33xxx-20	95003-33001-10M <95003-33003-10M>	10.0	14.0	1 3
95003-36xxx-1x	95003-36001-10M <95003-36003-10M> <95003-36008-10M>	11.0	13.0	1 3 8
95003-36xxx-20	95003-36001-10M <95003-36003-10M> <95003-36008-10M>	11.0	13.0	1 3 8
95003-37xxx-3x	95003-37001-60M <95003-37003-60M>	11.0	15.0	1 3
95003-37xxx-60	95003-37001-60M <95003-37003-60M>	11.0	15.0	1 3
95003-38xxx-1x	95003-38001-10M <95003-38003-10M>	12.0	13.0	1 3
95003-38xxx-20	95003-38001-10M <95003-38003-10M>	12.0	13.0	1 3
95003-39xxx-1x	95003-39001-10M <95003-39003-10M>	12.0	14.0	1 3
95003-39xxx-20	95003-39001-10M <95003-39003-10M>	12.0	14.0	1 3
95003-40xxx-3x	95003-40001-60M <95003-40003-60M>	12.0	16.0	1 3
95003-40xxx-60	95003-40001-60M <95003-40003-60M>	12.0	16.0	1 3
95003-43xxx-1x	95003-43001-10M <95003-43003-10M> <95003-43008-10M>	13.0	15.0	1 3 8
95003-43xxx-20	95003-43001-10M <95003-43003-10M> <95003-43008-10M>	13.0	15.0	1 3 8
95003-45xxx-1x	95003-45001-10M <95003-45003-10M> <95003-45008-10M>	14.0	18.0	1 3 8
95003-45xxx-20	95003-45001-10M <95003-45003-10M> <95003-45008-10M>	14.0	18.0	1 3 8
95003-50xxx-1x	95003-50001-10M <95003-50003-10M>	16.0	19.0	1 3
95003-50xxx-20	95003-50001-10M <95003-50003-10M>	16.0	19.0	1 3
95003-50xxx-3x	95003-50001-60M <95003-50003-60M>	16.0	19.0	1 3
95003-55xxx-1x	95003-55001-10M <95003-55003-10M>	17.5	20.5	1 3
95003-55xxx-20	95003-55001-10M <95003-55003-10M>	17.5	20.5	1 3
95003-60xxx-1x	95003-60001-10M <95003-60003-10M>	22.0	27.0	1 3
95003-60xxx-20	95003-60001-10M <95003-60003-10M>	22.0	27.0	1 3
95003-60xxx-3x	95003-60001-60M <95003-60003-60M>	22.0	27.0	1 3
95003-60xxx-60	95003-60001-60M <95003-60003-60M>	22.0	27.0	1 3

yumko-jp.com

一般用チューブ			
標準部品番号	バルク部品番号	バルク部品	
		内径（mm）	長さ（m）
95005-11xxx-3x	95005-11001-30M	11.0	1
95005-11xxx-5x	95005-11001-50M	11.0	1
95005-12xxx-1x	95005-12001-10M <95005-12003-10M>	12.0	1 3
95005-12xxx-2x	95005-12001-20M	12.0	1
95005-12xxx-3x	95005-12001-30M	12.0	1
95005-12xxx-5x	95005-12001-50M	12.0	1
95005-14xxx-1x	95005-14001-10M	14.0	1
95005-14xxx-2x	95005-14001-20M <95005-14003-20M>	14.0	1 3
95005-14xxx-3x	95005-14001-30M	14.0	1
95005-14xxx-5x	95005-14001-50M	14.0	1
95005-17xxx-1x	95005-17001-10M	17.0	1
95005-17xxx-2x	95005-17001-20M	17.0	1
95005-17xxx-3x	95005-17001-30M	17.0	1
95005-17xxx-5x	95005-17001-50M	17.0	1
95005-30xxx-3x	95005-30001-30M	3.0	1
95005-30xxx-5x	95005-30001-50M	3.0	1
95005-35xxx-1x	95005-35001-10M <95005-35003-10M> <95005-35008-10M>	3.5	1 3 8
95005-35xxx-2x	95005-35001-20M	3.5	1
95005-35xxx-3x	95005-35001-30M	3.5	1
95005-35xxx-4x	95005-35001-10M <95005-35003-10M> <95005-35008-10M>	3.5	1 3 8
95005-35xxx-5x	95005-35001-50M	3.5	1
95005-45xxx-1x	95005-45001-10M <95005-45003-10M> <95005-45008-10M>	4.5	1 3 8
95005-45xxx-2x	95005-45001-20M	4.5	1
95005-45xxx-3x	95005-45001-30M	4.5	1

一般用チューブ			
標準部品番号	バルク部品番号	バルク部品	
		内径（mm）	長さ（m）
95005-45xxx-4x	95005-45001-10M <95005-45003-10M> <95005-45008-10M>	4.5	1 3 8
95005-45xxx-5x	95005-45001-50M	4.5	1
95005-50xxx-3x	95005-50001-30M <95005-50003-30M>	5.0	1 3
95005-50xxx-5x	95005-50001-50M	5.0	1
95005-55xxx-1x	95005-55001-10M <95005-55003-10M> <95005-55008-10M>	5.3	1 3 8
95005-55xxx-2x	95005-55001-20M <95005-55003-20M>	5.3	1 3
95005-55xxx-4x	95005-55001-10M <95005-55003-10M> <95005-55008-10M>	5.3	1 3 8
95005-65xxx-1x	95005-65001-10M <95005-65003-10M>	6.5	1 3
95005-65xxx-2x	95005-65001-20M	6.5	1
95005-70xxx-3x	95005-70001-30M <95005-70003-30M>	7.0	1 3
95005-70xxx-5x	95005-70001-50M	7.0	1
95005-75xxx-1x	95005-75001-10M <95005-75003-10M>	7.3	1 3
95005-75xxx-2x	95005-75001-20M	7.3	1
95005-80xxx-1x	95005-80001-10M <95005-80003-10M>	8.0	1 3
95005-80xxx-2x	95005-80001-20M	8.0	1

＊注）Xは数字、英字を省略表示したものです。

◎ 注意：フューエルホース／チューブと一般用チューブ、及びビニールチューブを間違えて使用すると危険が生じます。
フューエルホース／チューブ使用箇所に一般用チューブ、及びビニールチューブを使用したり、その逆の使用は絶対しないで、パーツカタログ記載のバルク部品をサービスマニュアル及びバルク部品に同梱されている説明書に従って正しく使用してください。

yumbo-jp.com

●フューエルホース／チューブと一般用チューブ、及びビニールチューブのバルク部品番号の構成について

（例）９５００１－７５００１－５０Ｍ

バルク部品

バルク部品を表します。

マーキングコード（フューエルホース／チューブおよび一般用チューブ）

変更コード（ビニールチューブ）

・ナンバリングマークおよび変更順を示しますがバルク部品では０ でナンバーなしです。

種類コード

・フューエルホース
- 2 ：ブレード外部で赤色（内径 3mm のみ）
- 5 ：ブレード内部で黒色

・フューエルチューブ
- 3 ：赤色（内径 3mm のみ）
- 4 ：灰色＋赤線（内径 3mm のみ）
- 6 ：黒色

・ビニールチューブ
- 1 ：透明
- 2 ：黒色
- 3 ：うす赤色
- 6 ：うす赤色
- 7 ：うす黒色

・一般用チューブ
- 1 ：灰色
- 2 ：灰色
- 3 ：黒色
- 5 ：黒色

長さ

001：1 m（標準）

003：3 m
008：8 m
} 未設定のものもあります。

内径コード（フューエルホース／チューブおよび一般用チューブ）

30：3.0 mm	11：11 mm
35：3.5 mm	91：12 mm（外径 15 mm）
45：4.5 mm	92：12 mm（外径 16 mm）
50：5.0 mm	12：12 mm（外径 17 mm）
55：5.3 mm 5.5 mm	14：14 mm
65：6.5 mm	17：17 mm
70：7.0 mm	
75：7.3 mm 7.5 mm	
80：8.0 mm	

内外径コード（ビニールチューブ）

01：内径 2.9 外径 6.8 mm	14：内径 6 外径 9 mm	37：内径 11 外径 15 mm
03：内径 3 外径 6 mm	17：内径 7 外径 9 mm	38：内径 12 外径 13 mm
05：内径 3.5 外径 6.5 mm	19：内径 7 外径 11 mm	39：内径 12 外径 14 mm
07：内径 4 外径 7 mm	21：内径 8 外径 9 mm	40：内径 12 外径 16 mm
08：内径 4.5 外径 6.5 mm	23：内径 8 外径 12 mm	43：内径 13 外径 15 mm
09：内径 4.5 外径 8 mm	25：内径 9 外径 11 mm	45：内径 14 外径 18 mm
12：内径 5 外径 7 mm	27：内径 9 外径 13 mm	50：内径 16 外径 19 mm
10：内径 5 外径 8 mm	33：内径 10 外径 14 mm	55：内径 17.5 外径 20.5 mm
11：内径 5 外径 9 mm	36：内径 11 外径 13 mm	60：内径 22 外径 27 mm

ホース／チューブのタイプ
- 1：フューエルホース／チューブ
- 3：ビニールチューブ
- 5：一般用チューブ

kumbo-jp.com

標準整備時間

標準整備時間は車両整備に掛かる標準的な作業時間を表し、ディーラーでの実働工程管理や整備料金算出の目安として使用していただくために記載しています。
この資料に記載している標準整備時間は、補修部品と連携して検索できる案内にしていますので、補修部品を含む簡易的な修理見積りや帳票記入に便利な使い方ができます。

標準整備時間の設定体系

- 正味作業時間
  - 取外し、分解組立、取付
  - 点検、測定、調整、確認
  - 故障診断（電装系）
  - 完成検査
- 余裕時間
  - 作業準備（手順の確認、必要工具の確認と手配）
  - 作業関連（車輌の移動）

＊余裕時間は正味作業時間に一定の係数を乗じています。

標準整備時間の設定基準

・工賃算出に便利な十進法（0.1単位）で設定しています。
　例（0.1）→6分　　（0.2）→12分
　一時間当りの賃率×標準整備時間＝工賃

・標準整備時間の設定は、ハンドツールを使用しています。

・作業項目と標準整備時間は、工具・整備機器の進化や作業方法の改善により変更する場合があります。

編集形態について

本文中に案内されている整備項目は、イラストの補修用販売部品形態に合せた交換作業時間を主体に記載しています。その他の補修用部品を使用しない代表的な整備項目（脱着、調整、点検測定、その他の作業）は、前文中の作業別一覧に掲載しています。

作業手法について

・作業手順は、別冊のサービスマニュアルの手法に準じた作業時間で設定していますので必要な場合に参照してください。
・サービスマニュアルに掲載されていない整備項目の設定は、安全作業と製品保証が確保できる最短時間で整備できる作業手法を採用しています。
・作業は1名で行い、2名以上必要になる場合は、人数分の延べ時間で設定しています。
・作業者の技術レベルは、3年程度のHonda車修理経験者を標準とした設定値になっています。
・専用工具及び整備機器の適用は、サービスマニュアルで指定又は推奨する機器工具を採用しています。

標準整備時間を案内していない整備項目

・本文中に部品適用がない用品及びサービス対応部品。
・通常の使用過程において経時劣化及び破損しにくい部位。
・ワンタッチレベルで作業が完了する整備項目。
・故障要因と整備頻度が極端に少ない整備項目。

＊標準整備時間が案内されていない場合は、適正な実作業時間を基に工賃を算出してください。

標準整備時間に含まれない作業

・オイル、冷却水の抜取り、暖機運転に掛かる待ち時間。
・標準外装備品の脱着を伴う追加作業。
・出張サービスや引取り納車等の間接時間
・部品発注受入に要する間接時間。
・整備作業時に使用するグリース、接着剤等の材料費。

yumbo-jp.com

代表例で表す標準整備時間の説明
（代表例は実際の案内項目と異なります。）

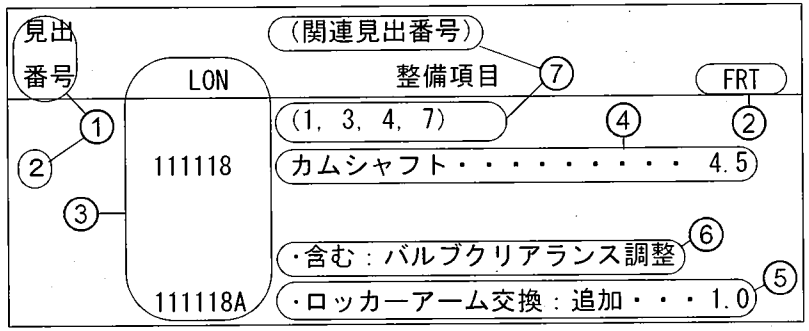

①交換作業部位を表す部品イラストの見出番号です。

②FRTはフラットレートタイムの略語を表し、交換作業に掛かる標準整備時間を表しています。

③LONはレーバーオペレーションナンバーの略語を表し、整備項目を作業単位のコードで分類しています。
作業コード（LON）は機種が異なっても同一コードを採用しています。基準作業は6桁コードで表示し、追加作業は7桁コードで表示しています。

④カムシャフト1本当りの交換作業とFRT4.5を表しています。

⑤カムシャフト1本当りの交換作業と同時に、追加作業（ロッカーアーム交換）を行った場合に加算されるFRT1.0を表しています。

⑥整備項目に含まれる作業内容を表しています。

⑦カムシャフトの交換作業と同一系統の作業で、FRT4.5と同時間になる見出番号の表示です。
（適用範囲は、同じブロック内でLON設定の無い整備項目を対象にしています。）

代表例（カムシャフト交換）を使用した整備項目の探し方

カムシャフトの補修用部品イラストが掲載されている該当ブロックのページを開く。

⇩

カムシャフトのイラストを探し見出番号と一致する整備項目とFRTを検索する。

yumbo-jp.com

整備項目が次ページに続く場合の表示マーク

見出番号	LON	整備項目（関連見出番号）	FRT
2	111118	カムシャフト・・・・・・・・・・	4.5
・		・	・
・		・	・
+			

最終行の位置に表示

標準整備時間を案内していないブロックの表示

見出番号	LON	整備項目（関連見出番号）	FRT
		未案内・・・・・・・・・・	

LONのコード体系

1	11	1	18	A
a	b	c	d	e

a）類別コード・・・・・・・エンジン

b）部位機能コード・・・・・エンジンアッパー

c）作業コード・・・・・・・交換

d）整備項目別コード・・・・カムシャフト
（英記号の場合有り）　（コードの規則性なし）

e）追加コード・・・・・・・ロッカーアーム交換追加
（コードの規則性なし）

1	11	1	18	A
a		c		

a）類別コードと分類

コード	カテゴリー
1	エンジン
2	トランスミッション
3	燃料系、排気系
4	フレーム、ボディー
5	ステアリング、サスペンション
6	電装系
7	ホイール、ブレーキ
8	コントロール、インストルメント
9	―
0	―

c）作業コードと分類

コード	作業分類
1	交換
2	オーバーホール
3	調整、バランス取り
4	（上塗り）
5	点検、測定／診断
6	（リボア、ボーリング）
7	（再生）
8	（研摩）
9	（仕上げ）
0	修正、清掃、エアー抜き

yumbo-jp.com

補修用部品を使用しない代表的な整備項目
(1)脱着、(2)調整、(3)点検測定、(4)オーバーホール、(5)その他の作業

E：エンジン、F：フレーム

(1)脱着作業
車両から取り外した状態の部品形態で設定

	LON	整備項目	FRT
E	1101E5	エンジン脱着 必要な全ての点検、調整を含む	1.7
	1101E6	クランクケース分割 エンジン脱着を含む	4.2

(2)調整作業

	LON	整備項目	FRT
E	3113A0	キャブレターアイドリング調整	0.1
	1113A0	バルブクリアランス調整 作業条件：1台分	0.9
	2123A0	クラッチ調整 クラッチレバー調整を含む	0.1
F	2133A0	ドライブチェーン調整	0.1
	3113A3	スロットル作動調整	0.1

(3)点検、測定作業

	LON	整備項目	FRT
E	6145A0	点火時期点検	0.3
	3115A0	キャブレターフロートレベル測定	0.6

(4)オーバーホール (O/H)
作業条件：本体の脱着作業を含み各部の必要な測定点検、調整、洗浄を行い不具合部品の交換を含む

	LON	整備項目	FRT
E	311200	キャブレター O/H 必要な全ての調整を含む	0.7

(5)その他の作業

	LON	整備項目	FRT
E	1130A2	オイルストレーナー清掃	0.6
F	3120A0	クリーナーエレメント清掃	0.2
	7110A0	フロントブレーキ液交換	0.2
	7110A1	リヤブレーキ液交換	0.2
	1151E7	ラジエター液交換	0.3

yumbo-jp.com

エンジン　グループ

E-1

シリンダーヘッドカバー

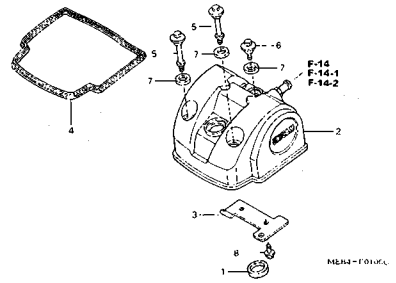

E-2

シリンダーヘッド

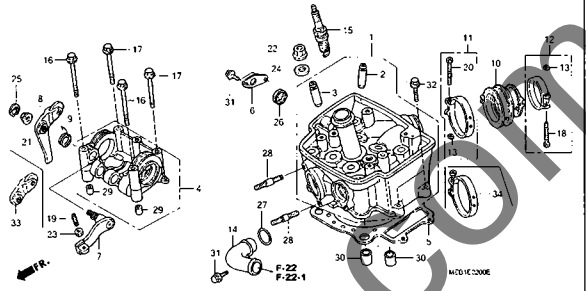

E-3

カムシャフト/バルブ

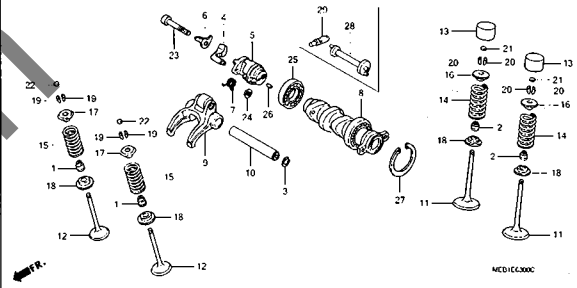

E-4

カムチェン/テンショナー

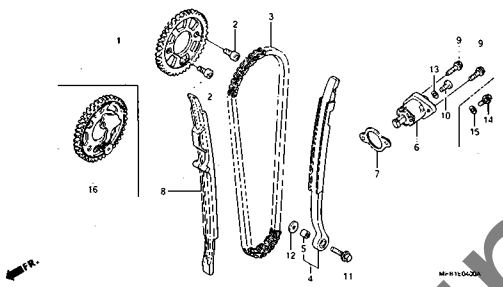

E-5

シリンダー

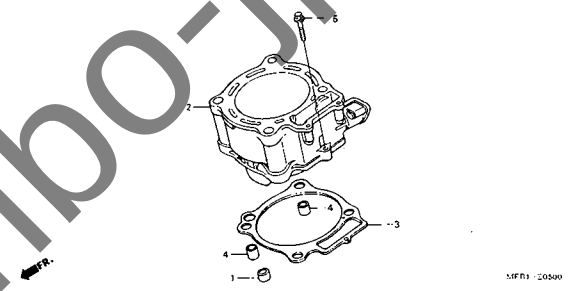

E-6

R. クランクケースカバー

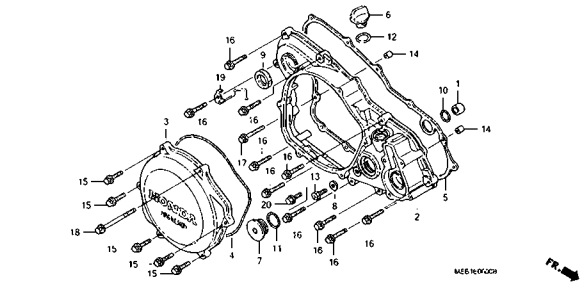

E-7

クラッチ

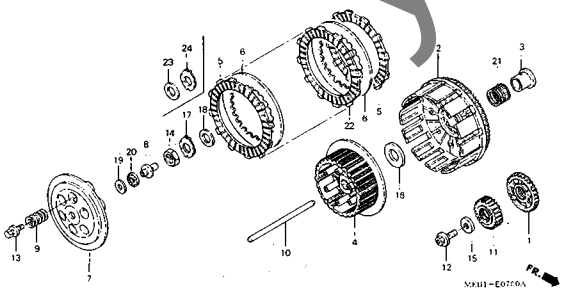

E-8

オイルポンプ

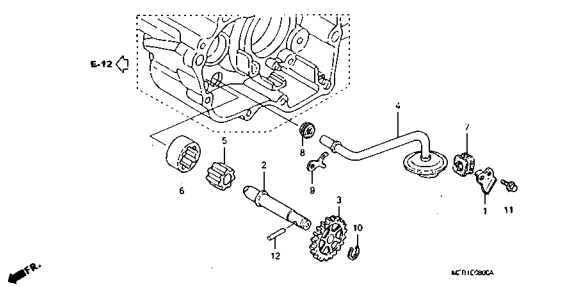

E-9

ウォーターポンプ

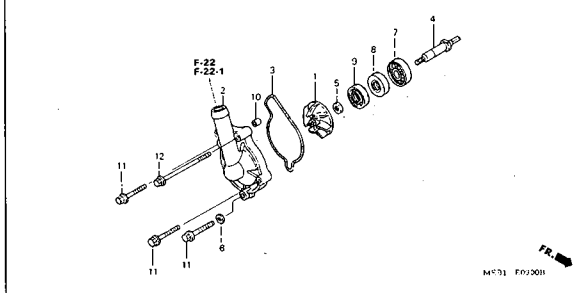

yumbo-jp.com

エンジン　グループ

E-10

L. クランクケースカバー

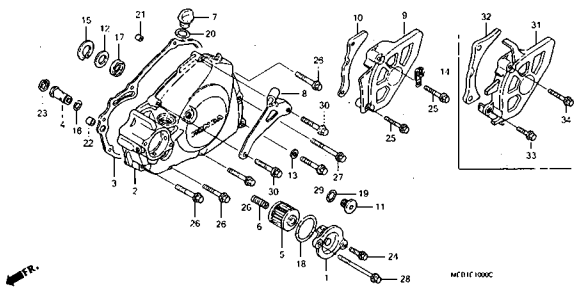

E-11

ジェネレーター

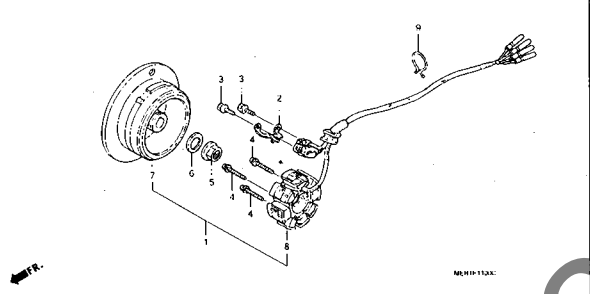

E-12

クランクケース

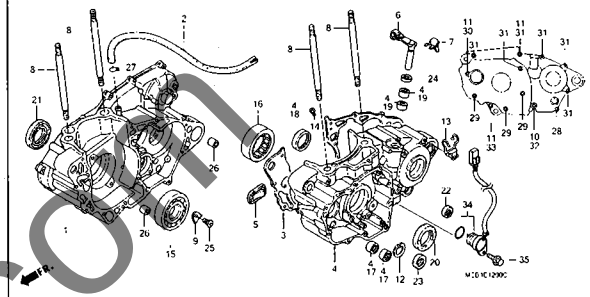

E-13

クランクシャフト/ピストン

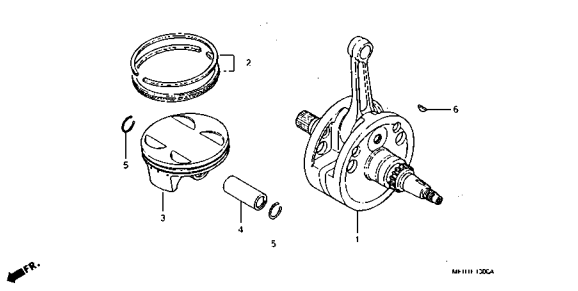

E-14

バランサー

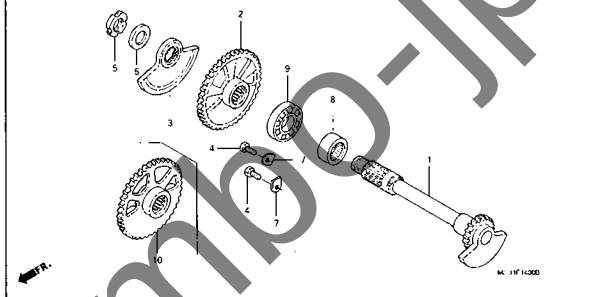

E-15

トランスミッション

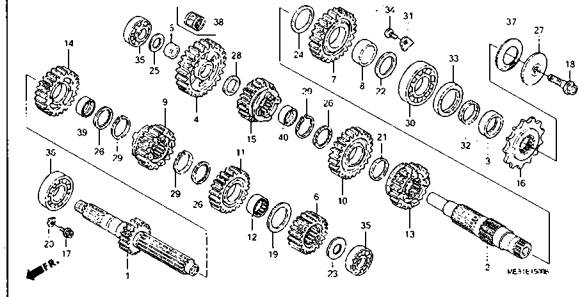

E-16

ギヤーシフトドラム

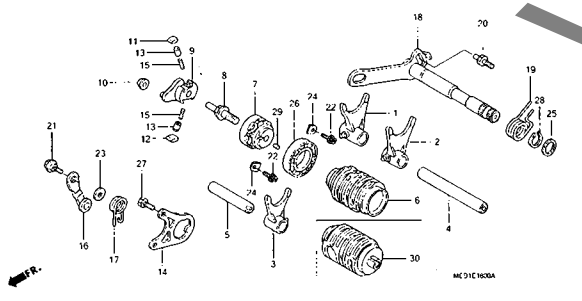

E-17

キックスタータースピンドル

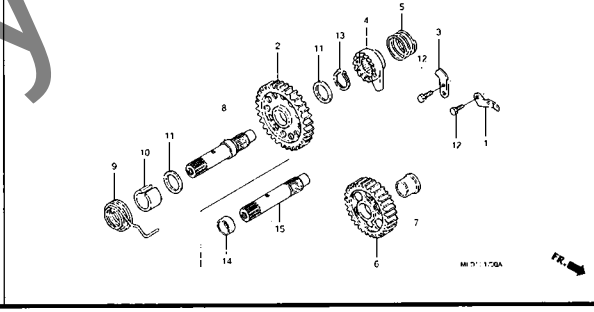

E-18

キャブレター

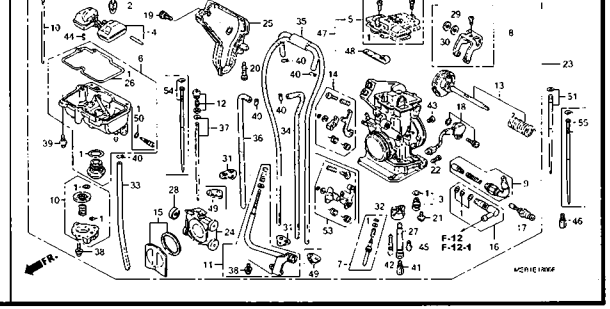

yumbo-jp.com

エンジン　グループ

E-18-1

キャブレター0. P. キット

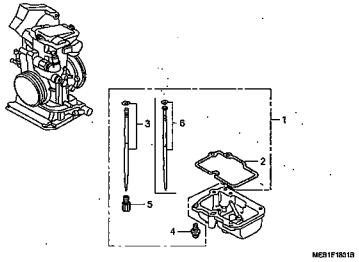

EOP-1

ガスケットキットA

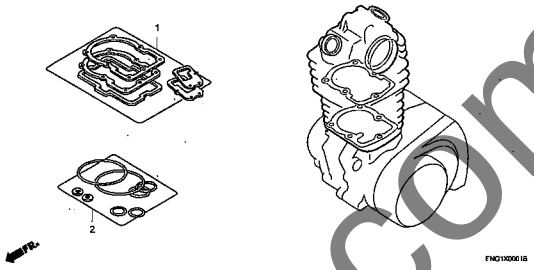

EOP-2

ガスケットキットB

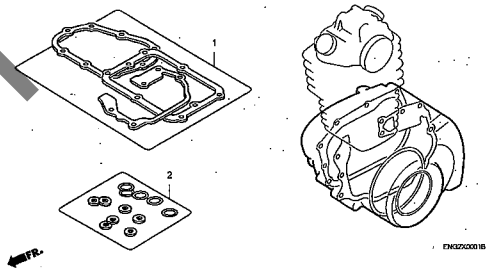

yumbo-jp.com

フレーム　グループ

F-1

ハンドルレバー/スイッチ/ケーブル（CRF450R2, 3）

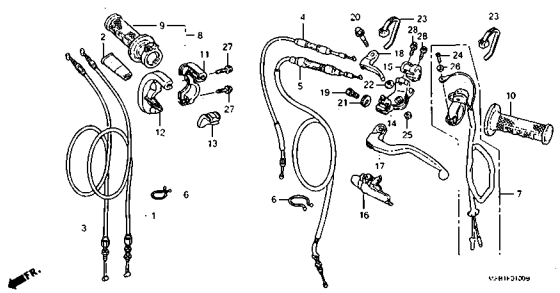

F-1-1

ハンドルレバー/スイッチ/ケーブル（CRF450R4, 5, 6, 7, 8）

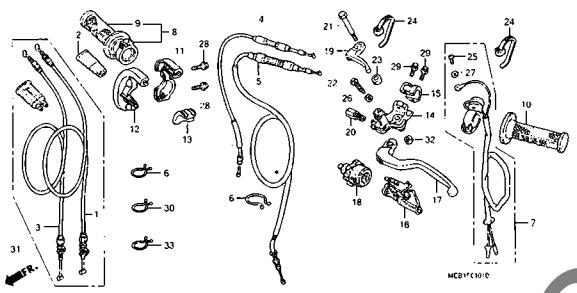

F-2

フロントブレーキマスターシリンダー

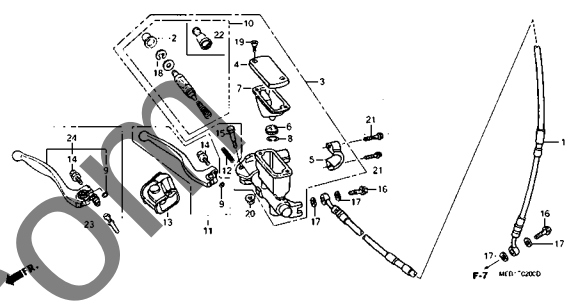

F-3

ハンドルパイプ/トップブリッジ（CRF450R2, 3）

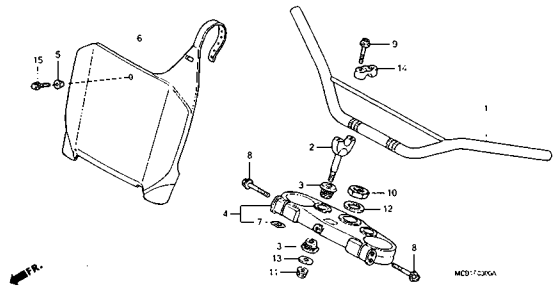

F-3-1

ハンドルパイプ/トップブリッジ（CRF450R4, 5, 6, 7）

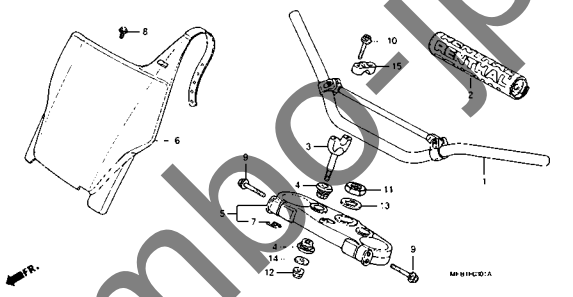

F-3-2

ハンドルパイプ/トップブリッジ（CRF450R8）

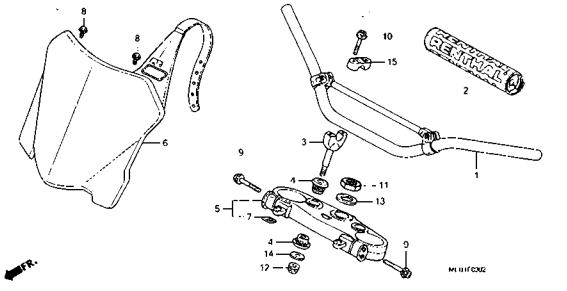

F-4

ステアリングステム（CRF450R2, 3, 4, 5, 6, 7）

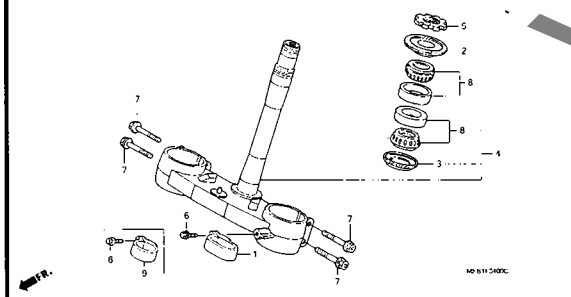

F-4-1

ステアリングステム（CRF450R8）

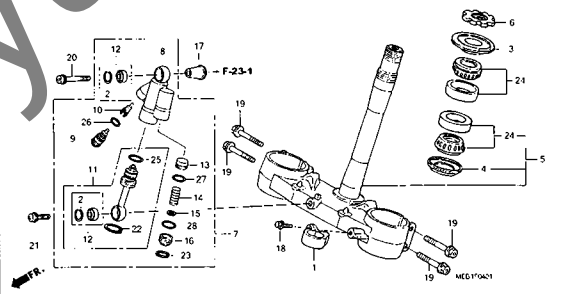

F-5

フロントフェンダー

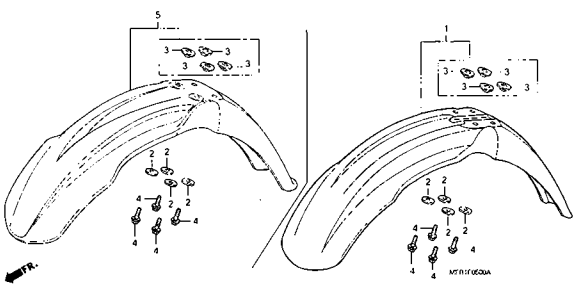

yumbo-jp.com

フレーム　グループ

F-6

フロントフォーク

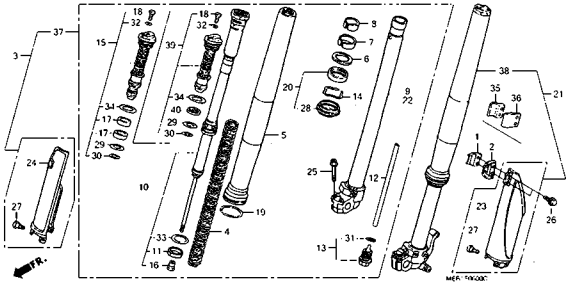

F-7

フロントブレーキキャリパー

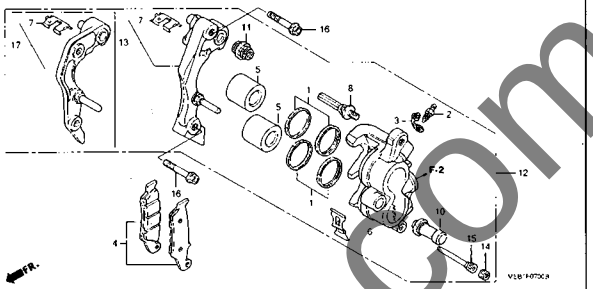

F-8

フロントホイール

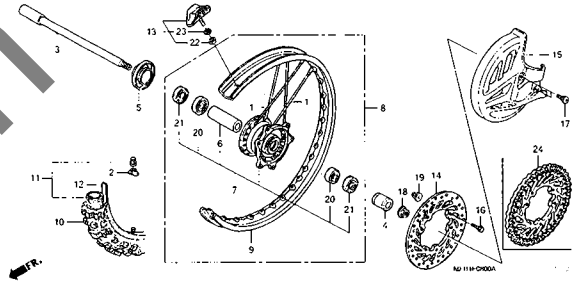

F-9

リヤーブレーキキャリパー

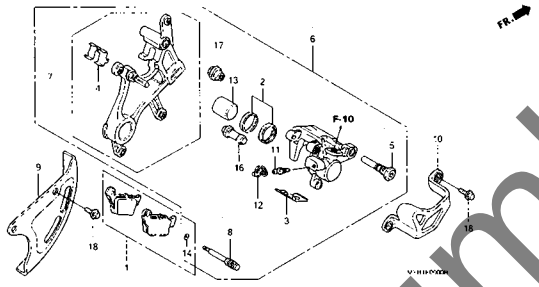

F-10

リヤーブレーキマスターシリンダー

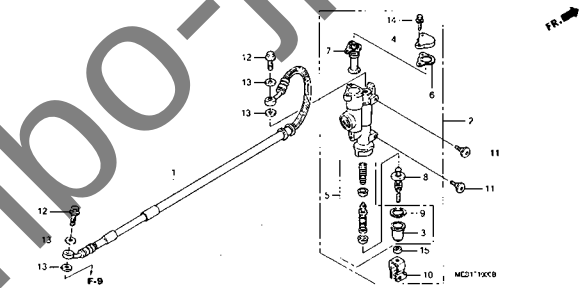

F-11

リヤーホイール

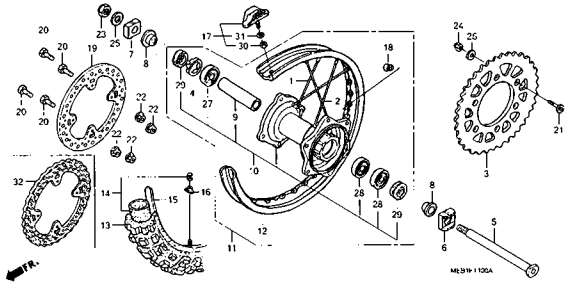

F-12

フューエルタンク(CRF450R2,3,4)

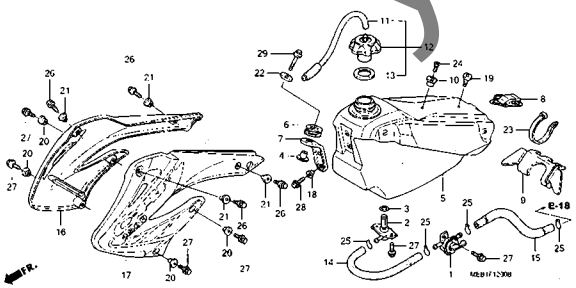

F-12-1

フューエルタンク (CRF450R5,6,7,8)

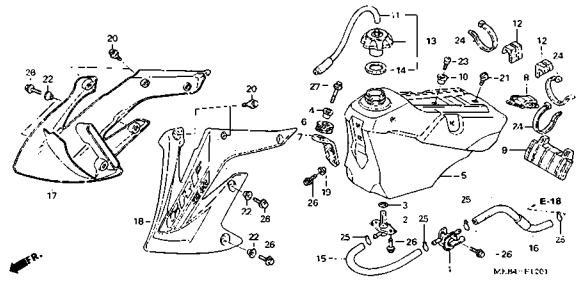

F-13

シート/サイドカバー (CRF450R2,3,4)

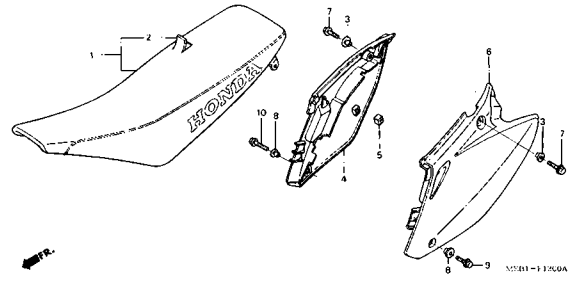

yumbo-jp.com

フレーム　グループ

F-13-1

シート/サイドカバー (CRF450R5, 6, 7, 8)

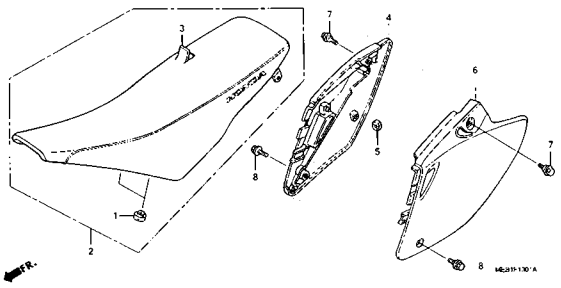

F-14

エアークリーナー(CRF450R2)

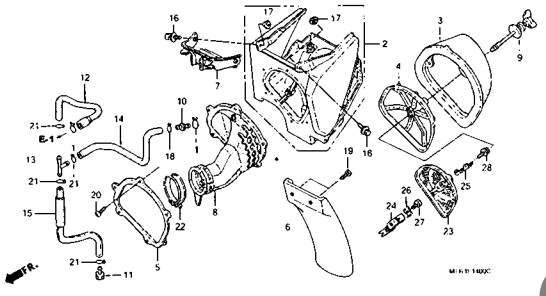

F-14-1

エアークリーナー(CRF450R3, 4)

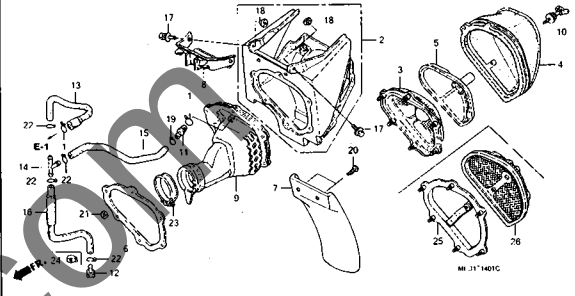

F-14-2

エアークリーナー (CRF450R5, 6, 7, 8)

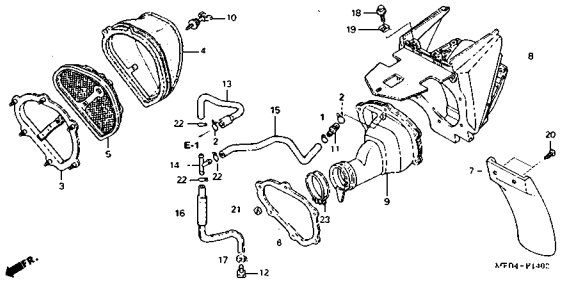

F-15

エキゾーストマフラー (CRF450R2)

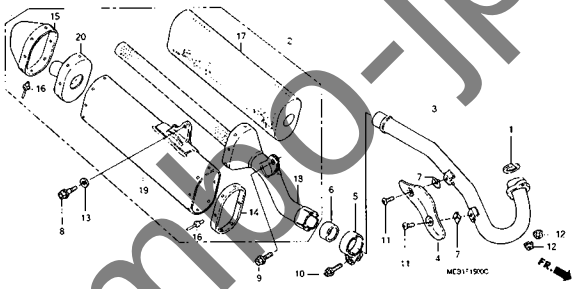

F-15-1

エキゾーストマフラー (CRF450R3)

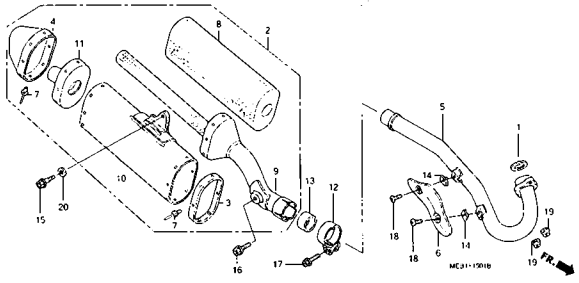

F-15-2

エキゾーストマフラー (CRF450R4, 5)

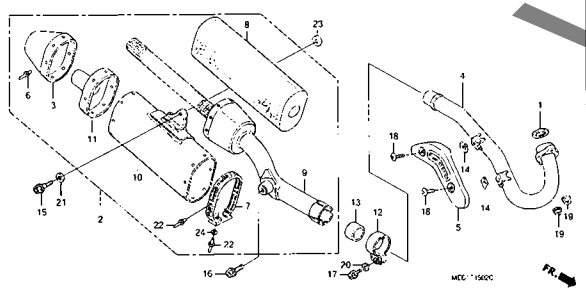

F-15-3

エキゾーストマフラー (CRF450R6, 7, 8)

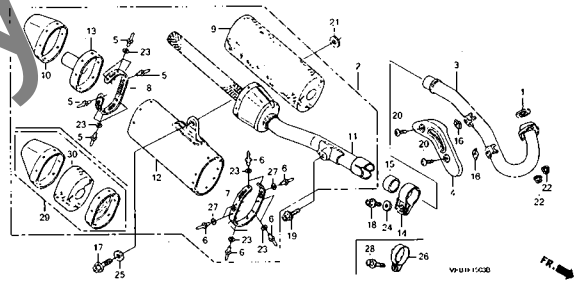

F-16

ペダル/キックスターターアーム

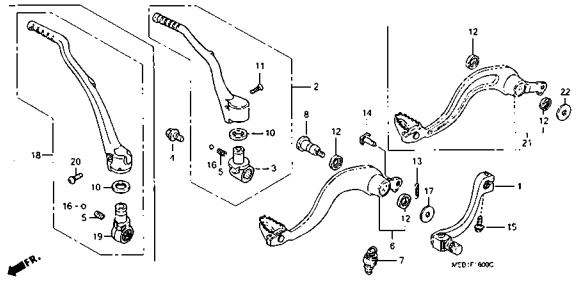

yumbo-jp.com

フレーム　グループ

F-17

スタンド/ステップ

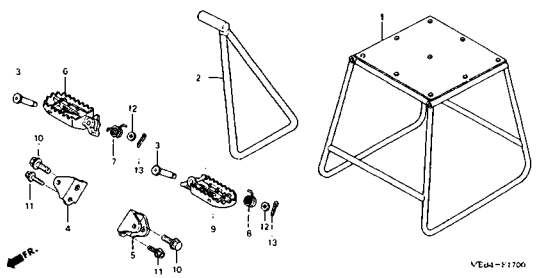

F-18

スウィングアーム

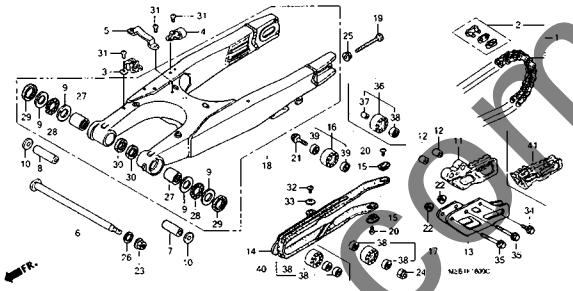

F-19

リヤークッション

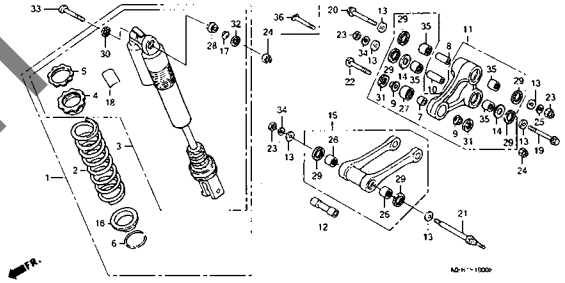

F-20

リヤーフェンダー

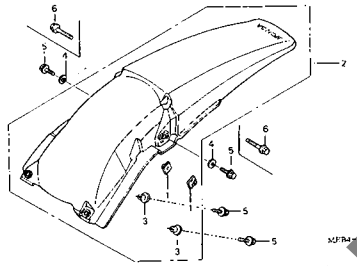

F-21

ワイヤーハーネス（CRF450R2, 3, 4, 5, 6, 7）

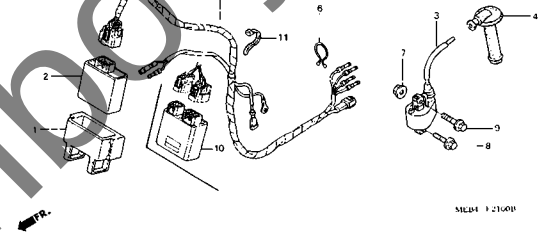

F-21-1

ワイヤーハーネス（CRF450R8）

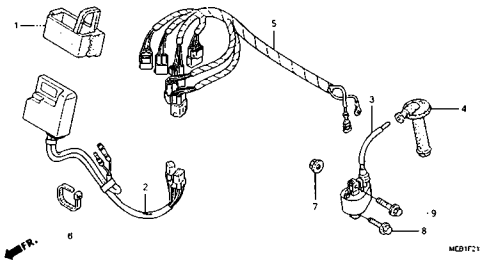

F-22

ラジエター(CRF450R2, 3, 4)

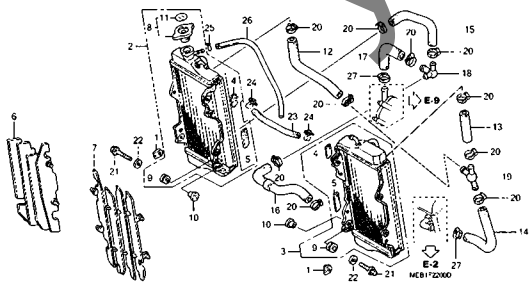

F-22-1

ラジエター(CRF450R5, 6, 7, 8)

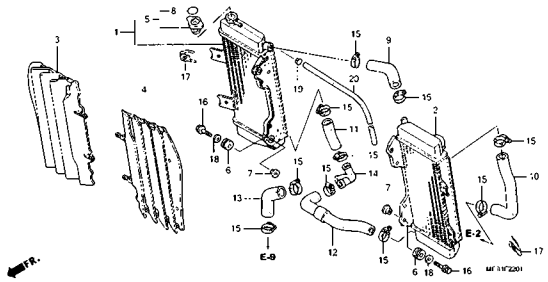

F-23

フレームボディ(CRF450R2, 3, 4)

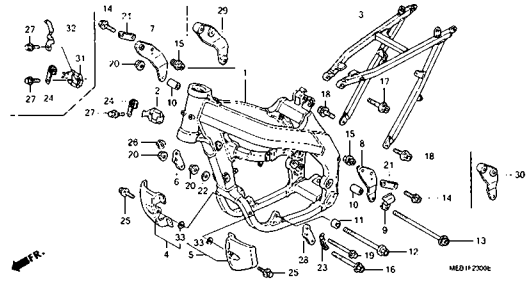

yumbo-jp.com

フレーム　グループ

F-23-1

フレームボディ (CRF450R5, 6, 7, 8)

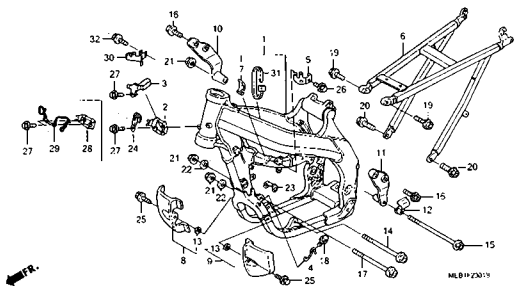

F-24

ツール

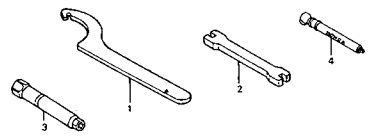

F-25

コーションラベル

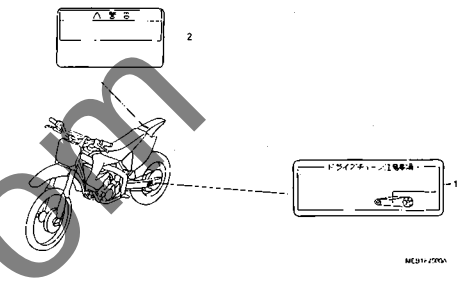

F-26

マーク (CRF450R2, 3, 4, 5)

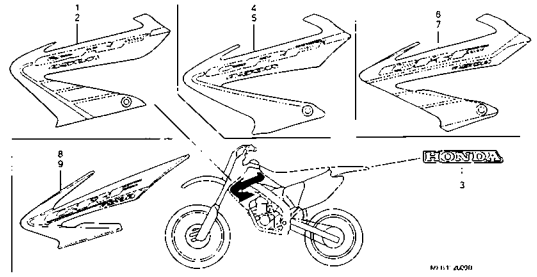

F-26-1

マーク (CRF450R6, 7, 8)

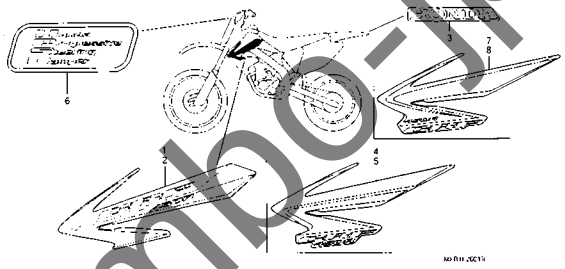

yumbo-jp.com

E-1 シリンダーヘッドカバー

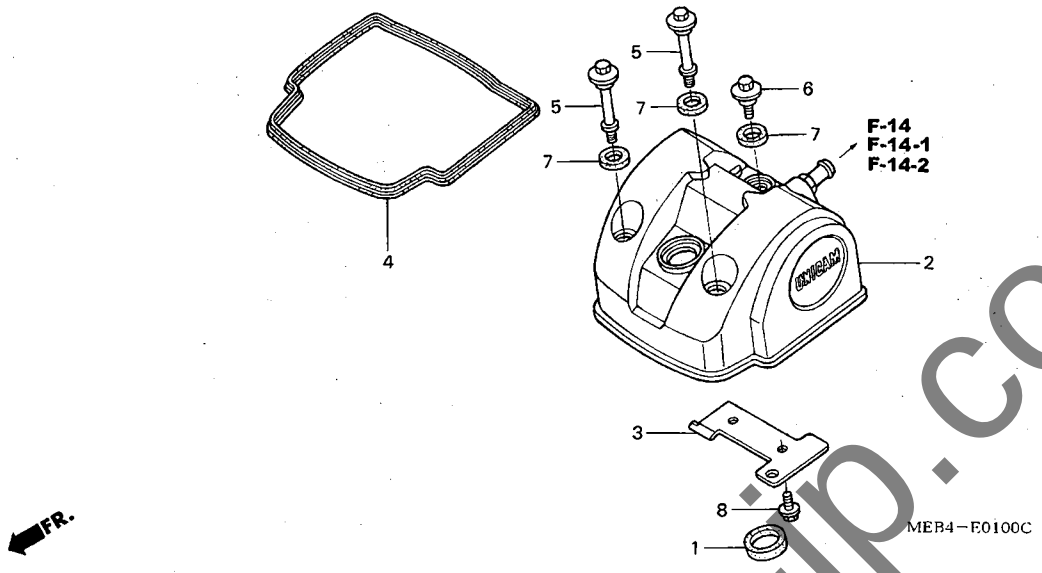

見出番号	LON	(関連見出番号) 整備項目	FRT
2	1111C4	カバー, シリンダーヘッド ・・・・・・・・・・・・・・	0.3
4	(1)		
	1111D2	ガスケット, シリンダーヘッドカバー ・・・・・・・・	0.3

見出番号	部品番号	部品名	希望小売価格	使用個数 CRF450R 2	3	4	5	6	7	8	適用号機 初号機	終号機	タイプ
1	12226-MEB-670	シール, リング ・・・・・・・・・・・・・・	210	1	1	1	1	1	1	1			
2	12310-MEB-670	カバーCOMP., シリンダーヘッド ・・・	9,250	1	1	1	1	1	–	–			
	12310-MEN-A01	・・・・・・・・・・・・・・・・・・・・・・	9,250	–	–	–	–	–	1	1			
3	12316-MEB-670	プレート, ブリーザー ・・・・・・・・・・	330	1	–	–	–	–	–	–			
	12316-MEB-770	・・・・・・・・・・・・・・・・・・・・・・	480	–	1	1	–	–	–	–			
	12316-MEN-730	・・・・・・・・・・・・・・・・・・・・・・	450	–	–	–	1	1	1	1			
4	12391-MEB-670	ガスケット, ヘッドカバー ・・・・・・・・	900	1	1	1	1	1	1	1			
5	90001-MEB-670	ボルト, ヘッドカバー ・・・・・・・・・	220	2	2	2	2	2	2	2			
6	90002-MEB-670	ボルト, ヘッドカバー ・・・・・・・・・・	160	1	1	1	1	1	1	1			
7	90543-MV9-670	ラバー, マウンテイング ・・・・・・・・・	140	3	3	3	3	3	3	3			
8	96300-06012-00	ボルト, フランジ 6X12 ・・・・・・・・	40	2	2	2	2	2	2	2			

yumbo-jp.com

シリンダーヘッド

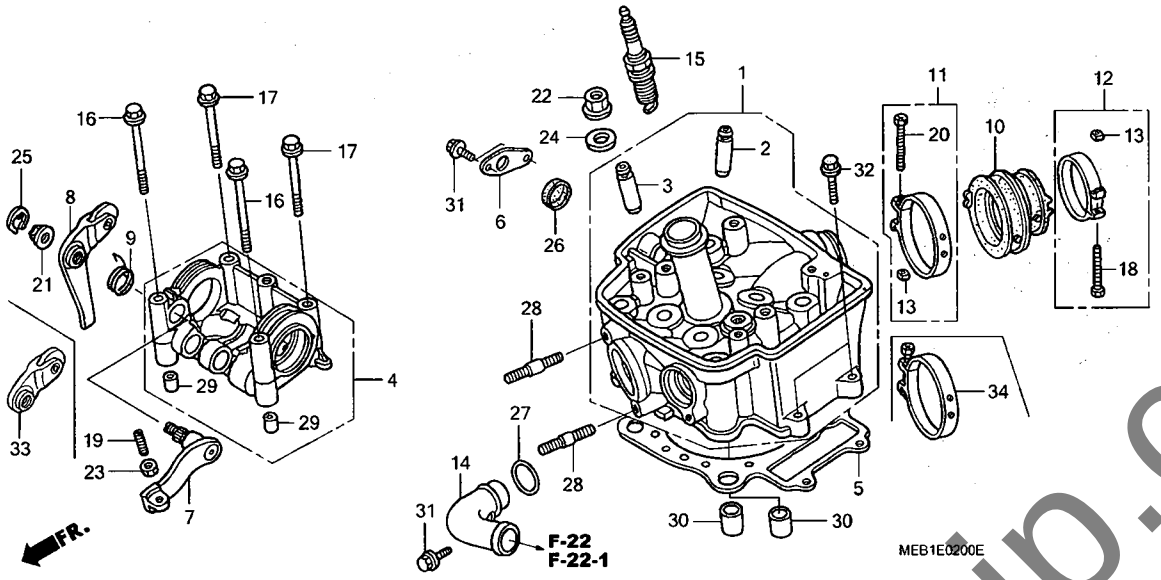

見出番号	LON	(関連見出番号) 整備項目	FRT
1	111106	ヘッド，シリンダー ・・・・・・・・・・・・・・・・・・	3.0
		・含む：バルブ調整&修正	
2	1111L9	ガイド，インテークバルブ（1個） ・・・・・・・・	2.5
		・含む：リーマ修正	
		・含む：バルブ調整&修正	
	1111L9A	・インテーク全数追加 ・・・・・・・・・・・・・・	0.3
	1111M9	ガイド，バルブ ：1台分 ・・・・・・・・・・・	3.4
		・含む：リーマ修正	
		・含む：バルブ調整&修正	
3	1111M0	ガイド，エキゾーストバルブ（1個） ・・・・・・	2.5
		・含む：リーマ修正	
		・含む：バルブ調整&修正	
	1111M0A	・エキゾースト全数追加 ・・・・・・・・・・・・・	0.3
	1111M9	ガイド，バルブ ：1台分 ・・・・・・・・・・・	3.4
		・含む：リーマ修正	
		・含む：バルブ調整&修正	
4	1111B4	ホルダー，カムシャフト ・・・・・・・・・・・・・・・・・	1.2
5	(30)		
	111115	ガスケット，シリンダーヘッド ・・・・・・・・・・・・	1.6
7	1111T5	アーム，デコンプレッションリフター ・・・・・・・・・・	0.5
8	(9, 33)		
	1111T6	スリッパー，デコンプレッション ・・・・・・・・・・・	0.4
10	311131	インシュレーター，スロットルボディ/キャブレター ・・	0.3
14	(27)		
	1141F4	パイプ，ウォーターアウトレット ：フロント ・・・・・・	0.4

見出番号	部品番号	部品名	希望小売価格	使用個数 CRF450R 2	3	4	5	6	7	8	適用号機 初号機	終号機	タイプ
1	12200-MEB-670	ヘッドCOMP.，シリンダー ・・・・・・・	34,700	1	–	–	–	–	–	–			
	12200-MEB-770	・・・・・・・・・・・・・・・・・・・・・・・	31,300	–	1	–	–	–	–	–			
	12200-MEN-670	・・・・・・・・・・・・・・・・・・・・・・・	31,300	–	–	1	–	–	–	–	--------	--------	J
	12200-MEN-671	・・・・・・・・・・・・・・・・・・・・・・・	32,900	–	–	1	–	–	–	–	--------	--------	J/A
	12200-MEN-730	・・・・・・・・・・・・・・・・・・・・・・・	32,900	–	–	–	1	–	–	–			
	12200-MEN-850	・・・・・・・・・・・・・・・・・・・・・・・	31,300	–	–	–	–	1	–	–			
	12200-MEN-A00	・・・・・・・・・・・・・・・・・・・・・・・	31,300	–	–	–	–	–	1	1			
2	12204-MEB-P00	ガイド，インレットバルブ (OS) ・・	740	2	2	2	2	2	2	2			
3	12205-MEB-P00	ガイド，エキゾーストバルブ (OS)	740	2	2	2	2	2	2	2			
4	12240-MEB-670	ホルダーCOMP.，カムシャフト ・・・・・・	8,200	1	–	–	–	–	–	–			
	12240-MEB-770	・・・・・・・・・・・・・・・・・・・・・・・	7,350	–	1	1	1	1	–	–			
	12240-MEB-771	・・・・・・・・・・・・・・・・・・・・・・・	7,350	–	–	–	–	–	1	1			
5	12251-MEB-671	ガスケット，シリンダーヘッド ・・・・・・	1,580	1	1	1	1	1	–	–			
	12251-MEY-671	・・・・・・・・・・・・・・・・・・・・・・・	2,370	–	–	–	–	–	1	1			
6	12328-MEB-670	プレート，ヘッドサイド ・・・・・・・・・	220	1	1	–	–	–	–	–			
7	14120-MEB-670	アーム，デコンプレッションリフター ・・・・	6,100	1	–	–	–	–	–	–			
	14120-MEB-770	・・・・・・・・・・・・・・・・・・・・・・・	5,550	–	1	1	1	1	–	–			
8	14130-MEB-670	スリッパーCOMP.，デコンプレッション	4,290	1	–	–	–	–	–	–			
	14130-MEB-671	・・・・・・・・・・・・・・・・・・・・・・・	3,990	–	1	–	–	–	–	–			
9	14133-MEB-670	スプリング，デコンプレッションアーム ・	85	1	1	1	1	1	–	–			
10	16210-MEB-670	インシュレーター，キャブレター ・・・・・・・	660	1	1	1	1	1	–	–			
	16210-MEN-A00	・・・・・・・・・・・・・・・・・・・・・・・	660	–	–	–	–	–	1	1			
11	16218-MCA-000	バンド，インシュレーター ・・・・・・・・・	410	1	1	1	1	–	–	–			
				–	–	–	–	1	–	–	--------	--------	J
12	16218-MCJ-000	バンドB，インシュレーター ・・・・・・・・	420	1	1	1	1	1	1	1			

yumbo-jp.com

E-2 シリンダーヘッド

見出番号	部品番号	部品名	希望小売価格	使用個数 CRF450R 2	3	4	5	6	7	8	適用号機 初号機	終号機	タイプ
13	16222-MV4-300	ﾅｯﾄ,ｽｸｴｱ 5MM ･････････	80	2	2	2	2	-	1	1			
				-	-	-	-	1	-	-	--------	--------	J/A
				-	-	-	-	2	-	-	--------	--------	J
14	19523-MEB-670	ﾊﾟｲﾌﾟ,ｳｵｰﾀｰ ･････････	1,320	1	1	1	-	-	-	-			
	19523-KRN-730	ｼﾞｮｲﾝﾄ,ｳｵｰﾀｰ ･････････	1,010	-	-	-	1	1	1	1			
15	31918-MEB-671	ﾌﾟﾗｸﾞ,ｽﾊﾟｰｸ (IFR8H11) (NGK)	1,790	1	1	1	1	1	1	1			
	31918-MEB-672	ﾌﾟﾗｸﾞ,ｽﾊﾟｰｸ (VK24PRZ11) (DENSO)	2,100	1	1	1	1	1	1	1			
	31919-MEB-671	ﾌﾟﾗｸﾞ,ｽﾊﾟｰｸ (IFR9H11) (NGK)	1,790	(1)	(1)	(1)	(1)	(1)	(1)	(1)			
	31919-MEB-672	ﾌﾟﾗｸﾞ,ｽﾊﾟｰｸ (VK27PRZ11) (DENSO)	2,100	(1)	(1)	(1)	(1)	(1)	(1)	(1)			
16	90003-MEB-670	ﾎﾞﾙﾄ,ﾌﾗﾝｼﾞ 6X72 ････････	175	2	-	-	-	-	-	-			
	90003-MEB-770	･････････････････････	155	-	2	2	2	2	2	2			
17	90003-ML0-000	ﾎﾞﾙﾄ,ﾌﾗﾝｼﾞ 6X65 ････････	260	2	-	-	-	-	-	-			
	90002-MEB-770	･････････････････････	155	-	2	2	2	2	2	2			
18	90005-MCJ-000	ﾎﾞﾙﾄ,ﾘｾｽﾄﾞ 5X28 ････････	85	1	1	1	1	1	1	1			
19	90012-MEB-670	ｽｸﾘｭｰ,ﾀﾍﾟｯﾄｱｼﾞｬｽﾃｲﾝｸﾞ ･･	155	1	1	1	1	1	-	-			
20	90023-MM5-000	ﾎﾞﾙﾄ,ﾘｾｽﾄﾞ 5X28 ････････	100	1	1	1	1	-	-	-			
				-	-	-	-	1	-	-	--------	--------	J
21	90201-MEB-670	ﾅｯﾄ,ｽﾍﾟｼｬﾙ 8MM ･････････	620	1	1	1	1	1	-	-			
22	90204-634-000	ﾅｯﾄ,ﾌﾗﾝｼﾞ 10MM ･････････	160	4	4	4	4	4	4	4			
23	90206-KM3-000	ﾅｯﾄ,ﾀﾍﾟｯﾄｱｼﾞｬｽﾃｲﾝｸﾞ ････	95	1	1	1	1	1	-	-			
24	90453-KCY-670	ﾜｯｼｬｰ,ﾌﾟﾚｲﾝ 10MM ･･････	145	4	4	4	4	4	4	4			
25	90603-MEB-670	ｻｰｸﾘｯﾌﾟ,ｽﾍﾟｼｬﾙ 12MM ････	160	1	1	1	1	1	-	-			
26	91206-MEB-671	ｷｬｯﾌﾟ,ｼｰﾙ 20MM ･････････	300	1	1	-	-	-	-	-			
27	91312-KE7-003	Oﾘﾝｸﾞ 19X3(NOK) ････････	120	1	1	1	1	1	1	1			
28	92900-08022-0B	ﾎﾞﾙﾄ,ｽﾀｯﾄﾞ 8X22 ････････	50	2	2	2	2	2	2	2			
29	94301-08100	ﾉｯｸﾋﾟﾝ 8X10 ･････････	60	2	2	2	2	2	2	2			
30	94301-14200	ﾉｯｸﾋﾟﾝ 14X20 ･････････	70	2	2	2	2	2	2	2			
31	96001-06014-00	ﾎﾞﾙﾄ,ﾌﾗﾝｼﾞ 6X14 ････････	40	3	3	1	-	-	-	-			
	96001-06020-00	ﾎﾞﾙﾄ,ﾌﾗﾝｼﾞ 6X20 ････････	40	-	-	-	1	1	1	1			
32	96001-06028-00	ﾎﾞﾙﾄ,ﾌﾗﾝｼﾞ 6X28 ････････	50	2	2	2	2	2	2	2			
33	14130-MEN-670	ｽﾘｯﾊﾟｰCOMP.,ﾃﾞｺﾝﾌﾟﾚｯｼｮﾝ	3,990	-	-	1	1	1	-	-			
34	16218-MCA-000	ﾊﾞﾝﾄﾞ,ｲﾝｼｭﾚｰﾀｰ ･････････	410	-	-	-	-	1	-	-	--------	--------	J/A
				-	-	-	-	-	1	1			

yumbo-jp.com

E-3 カムシャフト / バルブ

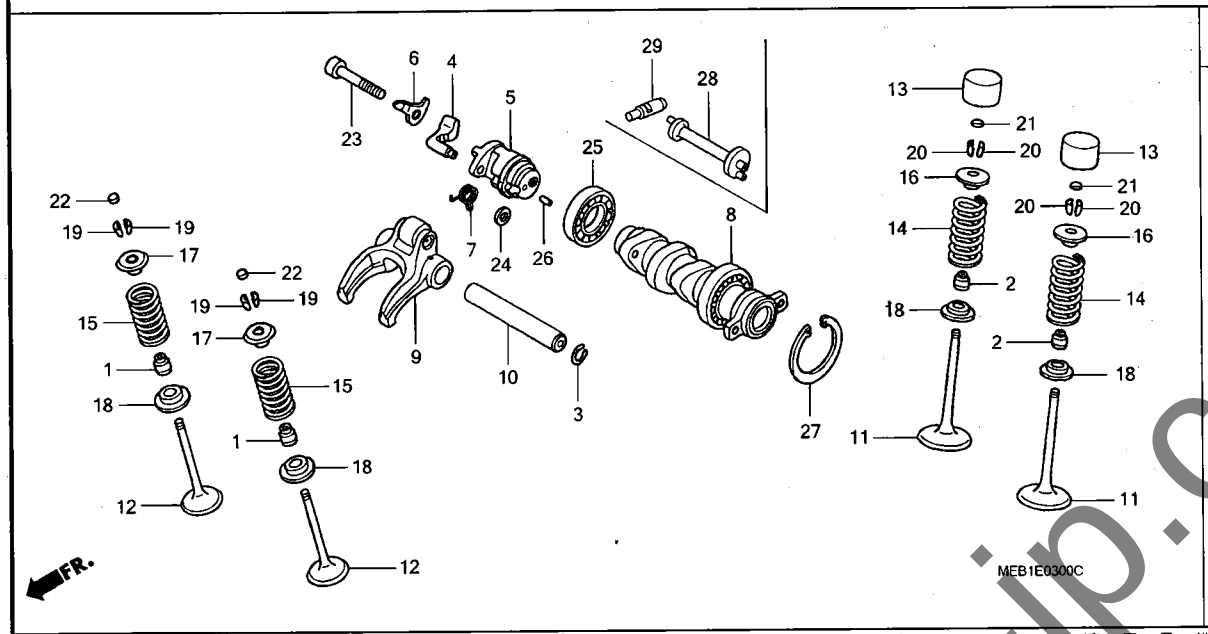

見出番号	LON	(関連見出番号) 整備項目	FRT
5		(4, 6, 7, 23, 24, 26)	
	1111T8	ベース, デコンプレッション	0.7
8	111118	カムシャフト	1.2
		・含む:バルブ調整	
9		(10)	
	1111K9	アーム, エキゾーストバルブロッカー(1個)	0.7
		・含む:バルブ調整	
11	1111N0	バルブ, インテーク(1本)	2.0
		・含む:バルブシート修正	
	1111N0A	・インテーク全数追加	0.2
	1111P0	バルブ :1台分	2.6
		・含む:バルブシート修正	
12	1111N1	バルブ, エキゾースト(1本)	2.0
		・含む:バルブシート修正	
	1111N1A	・エキゾースト全数追加	0.2
	1111P0	バルブ :1台分	2.6
		・含む:バルブシート修正	
14		(2, 16, 18, 20)	
	1111P2	スプリング/ステムシール, インテークバルブ(1個)	1.8
	1111P2A	・インテーク全数追加	0.1
	1111Q2	スプリング/ステムシール, バルブ :1台分	2.1
15		(1, 17, 18, 19)	
	1111P3	スプリング/ステムシール, エキゾーストバルブ(1個)	1.8
+	1111P3A	・エキゾースト全数追加	0.1

見出番号	部品番号	部品名	希望小売価格	使用個数 CRF450R 2	3	4	5	6	7	8	適用号機 初号機	終号機	タイプ
1	12209-GB4-682	シール, バルブステム (アライ)	370	2	2	2	2	2	2	2			
2	12209-KL4-005	シール, バルブステム (NOK)	410	2	2	2	2	2	2	2			
3	13115-156-000	クリップ, ピストンピン 12MM	100	1	1	1	1	1	1	1			
4	14102-MEB-670	ウエイト, デコンプレッション	3,630	1	1	1	1	1	–	–			
5	14103-MEB-670	ベース, デコンプレッション	9,850	1	1	1	1	1	–	–			
6	14105-MEB-670	プレート, ウエイトセッティング	265	1	1	1	1	1	–	–			
7	14106-MEB-672	スプリング, デコンプレッション	150	1	1	1	1	–	–	–			
	14106-MEB-673		140	–	–	–	–	1	–	–			
8	14110-MEB-670	カムシャフトCOMP.	18,800	1	–	–	–	–	–	–			
	14110-MEB-770		16,900	–	1	–	–	–	–	–			
	14110-MEN-670		16,900	–	–	1	1	1	–	–			
	14110-MEN-A00		16,900	–	–	–	–	–	1	–			
	14110-MEN-A10		16,900	–	–	–	–	–	–	1			
9	14440-MEB-670	アームCOMP., エキゾーストロッカー	7,100	1	–	–	–	–	–	–			
	14440-MEB-671		6,350	–	1	1	1	1	1	1			
10	14451-MEB-670	シャフト, エキゾーストロッカーアーム	670	1	1	1	1	1	1	1			
11	14711-MEB-670	バルブ, インレット	4,730	2	2	2	2	2	2	2			
12	14721-MEB-670	バルブ, エキゾースト	2,770	2	2	2	2	2	–	–			
	14721-MEN-A00		2,770	–	–	–	–	–	2	2			
13	14731-MEB-670	リフター, バルブ	1,770	2	2	2	2	2	2	2			
14	14751-MEB-670	スプリング, インレットバルブ	370	2	2	2	2	2	2	2			
15	14752-MEB-670	スプリング, エキゾーストバルブ	390	2	2	2	2	2	2	2			
16	14771-MEB-670	リテーナー, インテークバルブスプリング	340	2	2	2	2	2	2	2			
17	14772-MEB-670	リテーナー, エキゾーストバルブスプリング	340	2	2	2	2	2	2	2			
18	14775-KGB-610	シート, バルブスプリング	160	4	4	4	4	4	4	4			
19	14781-MAT-000	コッター, バルブ	160	4	4	4	4	4	4	4			

yumbo-jp.com

E-3 カムシャフト / バルブ

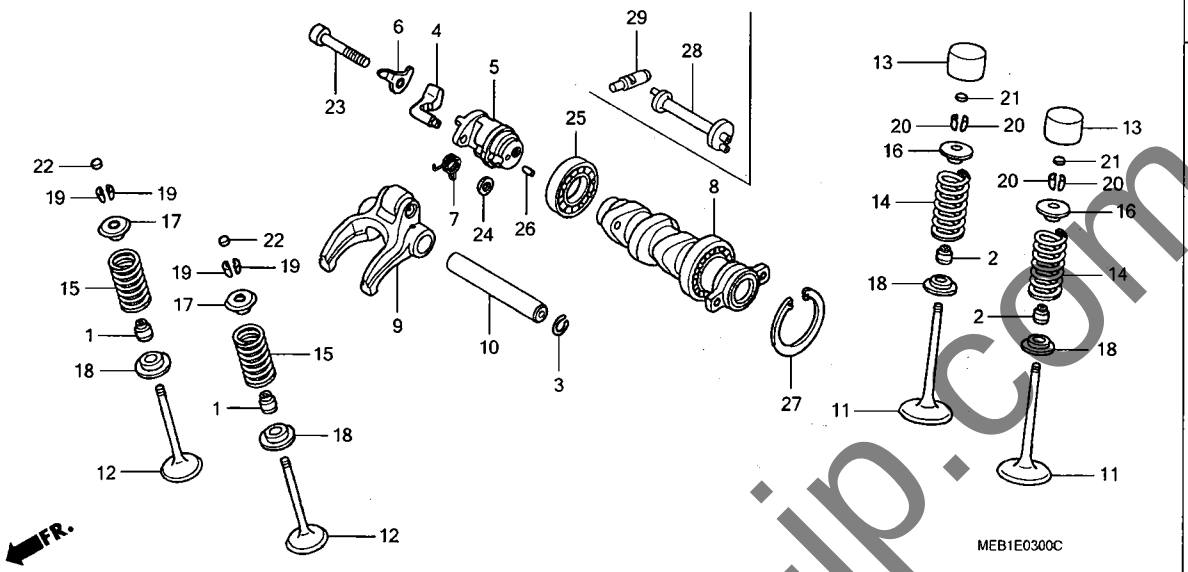

見出番号	LON	(関連見出番号) 整備項目	FRT
+15	1111Q2	ｽﾌﾟﾘﾝｸﾞ/ｽﾃﾑｼｰﾙ,ﾊﾞﾙﾌﾞ :1台分	2.1
25	1111Q5	ﾍﾞｱﾘﾝｸﾞ,ｶﾑｼｬﾌﾄ	1.2
28	1111AP	ｼｬﾌﾄ,ﾃﾞｺﾝﾌﾟﾚｯｼｮﾝ	0.6
29	1111AQ	ﾌﾟﾗﾝｼﾞｬｰ,ﾃﾞｺﾝﾌﾟﾚｯｼｮﾝ	0.7

見出番号	部品番号	部品名	希望小売価格	使用個数 CRF450R 2	3	4	5	6	7	8	適用号機 初号機	終号機	タイプ
20	14781-MEB-670	ｺｯﾀｰ,ﾊﾞﾙﾌﾞ	250	4	4	4	4	4	4	4			
21	14901-MBB-000	ｼﾑ,ﾀﾍﾟｯﾄ (1.20)	340	2	2	2	2	2	2	2			
	14902-MBB-000	ｼﾑ,ﾀﾍﾟｯﾄ (1.225)	340	2	2	2	2	2	2	2			
	14903-MBB-000	ｼﾑ,ﾀﾍﾟｯﾄ (1.250)	340	2	2	2	2	2	2	2			
	14904-MBB-000	ｼﾑ,ﾀﾍﾟｯﾄ (1.275)	340	2	2	2	2	2	2	2			
	14905-MBB-000	ｼﾑ,ﾀﾍﾟｯﾄ (1.30)	340	2	2	2	2	2	2	2			
	14906-MBB-000	ｼﾑ,ﾀﾍﾟｯﾄ (1.325)	340	2	2	2	2	2	2	2			
	14907-MBB-000	ｼﾑ,ﾀﾍﾟｯﾄ (1.350)	340	2	2	2	2	2	2	2			
	14908-MBB-000	ｼﾑ,ﾀﾍﾟｯﾄ (1.375)	340	2	2	2	2	2	2	2			
	14909-MBB-000	ｼﾑ,ﾀﾍﾟｯﾄ (1.40)	340	2	2	2	2	2	2	2			
	14910-MBB-000	ｼﾑ,ﾀﾍﾟｯﾄ (1.425)	340	2	2	2	2	2	2	2			
	14911-MBB-000	ｼﾑ,ﾀﾍﾟｯﾄ (1.450)	340	2	2	2	2	2	2	2			
	14912-MBB-000	ｼﾑ,ﾀﾍﾟｯﾄ (1.475)	340	2	2	2	2	2	2	2			
	14913-MBB-000	ｼﾑ,ﾀﾍﾟｯﾄ (1.50)	340	2	2	2	2	2	2	2			
	14914-MBB-000	ｼﾑ,ﾀﾍﾟｯﾄ (1.525)	340	2	2	2	2	2	2	2			
	14915-MBB-000	ｼﾑ,ﾀﾍﾟｯﾄ (1.550)	340	2	2	2	2	2	2	2			
	14916-MBB-000	ｼﾑ,ﾀﾍﾟｯﾄ (1.575)	340	2	2	2	2	2	2	2			
	14917-MBB-000	ｼﾑ,ﾀﾍﾟｯﾄ (1.60)	340	2	2	2	2	2	2	2			
	14918-MBB-000	ｼﾑ,ﾀﾍﾟｯﾄ (1.625)	340	2	2	2	2	2	2	2			
	14919-MBB-000	ｼﾑ,ﾀﾍﾟｯﾄ (1.650)	340	2	2	2	2	2	2	2			
	14920-MBB-000	ｼﾑ,ﾀﾍﾟｯﾄ (1.675)	340	2	2	2	2	2	2	2			
	14921-MBB-000	ｼﾑ,ﾀﾍﾟｯﾄ (1.70)	340	2	2	2	2	2	2	2			
	14922-MBB-000	ｼﾑ,ﾀﾍﾟｯﾄ (1.725)	340	2	2	2	2	2	2	2			
	14923-MBB-000	ｼﾑ,ﾀﾍﾟｯﾄ (1.750)	340	2	2	2	2	2	2	2			
	14924-MBB-000	ｼﾑ,ﾀﾍﾟｯﾄ (1.775)	340	2	2	2	2	2	2	2			
	14925-MBB-000	ｼﾑ,ﾀﾍﾟｯﾄ (1.80)	340	2	2	2	2	2	2	2			
	14926-MBB-000	ｼﾑ,ﾀﾍﾟｯﾄ (1.825)	340	2	2	2	2	2	2	2			
	14927-MBB-000	ｼﾑ,ﾀﾍﾟｯﾄ (1.850)	340	2	2	2	2	2	2	2			

yumbo-jp.com

カムシャフト / バルブ

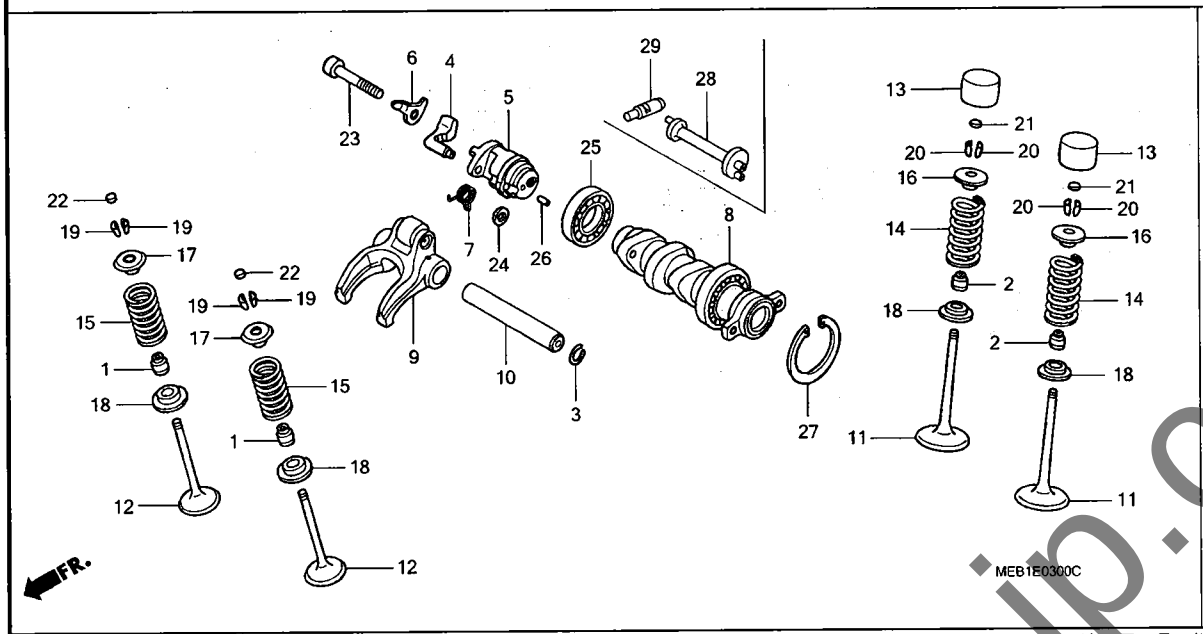

見出番号	部品番号	部品名	希望小売価格	使用個数 CRF450R 2	3	4	5	6	7	8	適用号機 初号機	終号機	タイプ
21)	14928-MBB-000	ｼﾑ, ﾀﾍﾟｯﾄ (1.875) ･･････	340	2	2	2	2	2	2	2			
	14929-MBB-000	ｼﾑ, ﾀﾍﾟｯﾄ (1.90) ･･････	340	2	2	2	2	2	2	2			
	14930-MBB-000	ｼﾑ, ﾀﾍﾟｯﾄ (1.925) ･･････	340	2	2	2	2	2	2	2			
	14931-MBB-000	ｼﾑ, ﾀﾍﾟｯﾄ (1.950) ･･････	340	2	2	2	2	2	2	2			
	14932-MBB-000	ｼﾑ, ﾀﾍﾟｯﾄ (1.975) ･･････	340	2	2	2	2	2	2	2			
	14933-MBB-000	ｼﾑ, ﾀﾍﾟｯﾄ (2.00) ･･････	340	2	2	2	2	2	2	2			
	14934-MBB-000	ｼﾑ, ﾀﾍﾟｯﾄ (2.025) ･･････	340	2	2	2	2	2	2	2			
	14935-MBB-000	ｼﾑ, ﾀﾍﾟｯﾄ (2.050) ･･････	340	2	2	2	2	2	2	2			
	14936-MBB-000	ｼﾑ, ﾀﾍﾟｯﾄ (2.075) ･･････	340	2	2	2	2	2	2	2			
	14937-MBB-000	ｼﾑ, ﾀﾍﾟｯﾄ (2.10) ･･････	340	2	2	2	2	2	2	2			
	14938-MBB-000	ｼﾑ, ﾀﾍﾟｯﾄ (2.125) ･･････	340	2	2	2	2	2	2	2			
	14939-MBB-000	ｼﾑ, ﾀﾍﾟｯﾄ (2.150) ･･････	340	2	2	2	2	2	2	2			
	14940-MBB-000	ｼﾑ, ﾀﾍﾟｯﾄ (2.175) ･･････	340	2	2	2	2	2	2	2			
	14941-MBB-000	ｼﾑ, ﾀﾍﾟｯﾄ (2.20) ･･････	340	2	2	2	2	2	2	2			
	14942-MBB-000	ｼﾑ, ﾀﾍﾟｯﾄ (2.225) ･･････	340	2	2	2	2	2	2	2			
	14943-MBB-000	ｼﾑ, ﾀﾍﾟｯﾄ (2.250) ･･････	340	2	2	2	2	2	2	2			
	14944-MBB-000	ｼﾑ, ﾀﾍﾟｯﾄ (2.275) ･･････	340	2	2	2	2	2	2	2			
	14945-MBB-000	ｼﾑ, ﾀﾍﾟｯﾄ (2.30) ･･････	340	2	2	2	2	2	2	2			
	14946-MBB-000	ｼﾑ, ﾀﾍﾟｯﾄ (2.325) ･･････	340	2	2	2	2	2	2	2			
	14947-MBB-000	ｼﾑ, ﾀﾍﾟｯﾄ (2.350) ･･････	340	2	2	2	2	2	2	2			
	14948-MBB-000	ｼﾑ, ﾀﾍﾟｯﾄ (2.375) ･･････	340	2	2	2	2	2	2	2			
	14949-MBB-000	ｼﾑ, ﾀﾍﾟｯﾄ (2.40) ･･････	340	2	2	2	2	2	2	2			
	14950-MBB-000	ｼﾑ, ﾀﾍﾟｯﾄ (2.425) ･･････	340	2	2	2	2	2	2	2			
	14951-MBB-000	ｼﾑ, ﾀﾍﾟｯﾄ (2.450) ･･････	340	2	2	2	2	2	2	2			
22	14901-MBB-000	ｼﾑ, ﾀﾍﾟｯﾄ (1.20) ･･････	340	2	2	2	2	2	2	2			
	14902-MBB-000	ｼﾑ, ﾀﾍﾟｯﾄ (1.225) ･･････	340	2	2	2	2	2	2	2			
	14903-MBB-000	ｼﾑ, ﾀﾍﾟｯﾄ (1.250) ･･････	340	2	2	2	2	2	2	2			
	14904-MBB-000	ｼﾑ, ﾀﾍﾟｯﾄ (1.275) ･･････	340	2	2	2	2	2	2	2			
	14905-MBB-000	ｼﾑ, ﾀﾍﾟｯﾄ (1.30) ･･････	340	2	2	2	2	2	2	2			

yumbo-jp.com

カムシャフト / バルブ

見出番号	部品番号	部品名	希望小売価格	使用個数 CRF450R 2	3	4	5	6	7	8	適用号機 初号機	終号機	タイプ
22)	14906-MBB-000	ｼﾑ, ﾀﾍﾞｯﾄ (1.325) ･･････	340	2	2	2	2	2	2	2			
	14907-MBB-000	ｼﾑ, ﾀﾍﾞｯﾄ (1.350) ･･････	340	2	2	2	2	2	2	2			
	14908-MBB-000	ｼﾑ, ﾀﾍﾞｯﾄ (1.375) ･･････	340	2	2	2	2	2	2	2			
	14909-MBB-000	ｼﾑ, ﾀﾍﾞｯﾄ (1.40) ･･････	340	2	2	2	2	2	2	2			
	14910-MBB-000	ｼﾑ, ﾀﾍﾞｯﾄ (1.425) ･･････	340	2	2	2	2	2	2	2			
	14911-MBB-000	ｼﾑ, ﾀﾍﾞｯﾄ (1.450) ･･････	340	2	2	2	2	2	2	2			
	14912-MBB-000	ｼﾑ, ﾀﾍﾞｯﾄ (1.475) ･･････	340	2	2	2	2	2	2	2			
	14913-MBB-000	ｼﾑ, ﾀﾍﾞｯﾄ (1.50) ･･････	340	2	2	2	2	2	2	2			
	14914-MBB-000	ｼﾑ, ﾀﾍﾞｯﾄ (1.525) ･･････	340	2	2	2	2	2	2	2			
	14915-MBB-000	ｼﾑ, ﾀﾍﾞｯﾄ (1.550) ･･････	340	2	2	2	2	2	2	2			
	14916-MBB-000	ｼﾑ, ﾀﾍﾞｯﾄ (1.575) ･･････	340	2	2	2	2	2	2	2			
	14917-MBB-000	ｼﾑ, ﾀﾍﾞｯﾄ (1.60) ･･････	340	2	2	2	2	2	2	2			
	14918-MBB-000	ｼﾑ, ﾀﾍﾞｯﾄ (1.625) ･･････	340	2	2	2	2	2	2	2			
	14919-MBB-000	ｼﾑ, ﾀﾍﾞｯﾄ (1.650) ･･････	340	2	2	2	2	2	2	2			
	14920-MBB-000	ｼﾑ, ﾀﾍﾞｯﾄ (1.675) ･･････	340	2	2	2	2	2	2	2			
	14921-MBB-000	ｼﾑ, ﾀﾍﾞｯﾄ (1.70) ･･････	340	2	2	2	2	2	2	2			
	14922-MBB-000	ｼﾑ, ﾀﾍﾞｯﾄ (1.725) ･･････	340	2	2	2	2	2	2	2			
	14923-MBB-000	ｼﾑ, ﾀﾍﾞｯﾄ (1.750) ･･････	340	2	2	2	2	2	2	2			
	14924-MBB-000	ｼﾑ, ﾀﾍﾞｯﾄ (1.775) ･･････	340	2	2	2	2	2	2	2			
	14925-MBB-000	ｼﾑ, ﾀﾍﾞｯﾄ (1.80) ･･････	340	2	2	2	2	2	2	2			
	14926-MBB-000	ｼﾑ, ﾀﾍﾞｯﾄ (1.825) ･･････	340	2	2	2	2	2	2	2			
	14927-MBB-000	ｼﾑ, ﾀﾍﾞｯﾄ (1.850) ･･････	340	2	2	2	2	2	2	2			
	14928-MBB-000	ｼﾑ, ﾀﾍﾞｯﾄ (1.875) ･･････	340	2	2	2	2	2	2	2			
	14929-MBB-000	ｼﾑ, ﾀﾍﾞｯﾄ (1.90) ･･････	340	2	2	2	2	2	2	2			
	14930-MBB-000	ｼﾑ, ﾀﾍﾞｯﾄ (1.925) ･･････	340	2	2	2	2	2	2	2			
	14931-MBB-000	ｼﾑ, ﾀﾍﾞｯﾄ (1.950) ･･････	340	2	2	2	2	2	2	2			
	14932-MBB-000	ｼﾑ, ﾀﾍﾞｯﾄ (1.975) ･･････	340	2	2	2	2	2	2	2			
	14933-MBB-000	ｼﾑ, ﾀﾍﾞｯﾄ (2.00) ･･････	340	2	2	2	2	2	2	2			
	14934-MBB-000	ｼﾑ, ﾀﾍﾞｯﾄ (2.025) ･･････	340	2	2	2	2	2	2	2			
	14935-MBB-000	ｼﾑ, ﾀﾍﾞｯﾄ (2.050) ･･････	340	2	2	2	2	2	2	2			
	14936-MBB-000	ｼﾑ, ﾀﾍﾞｯﾄ (2.075) ･･････	340	2	2	2	2	2	2	2			
	14937-MBB-000	ｼﾑ, ﾀﾍﾞｯﾄ (2.10) ･･････	340	2	2	2	2	2	2	2			
	14938-MBB-000	ｼﾑ, ﾀﾍﾞｯﾄ (2.125) ･･････	340	2	2	2	2	2	2	2			
	14939-MBB-000	ｼﾑ, ﾀﾍﾞｯﾄ (2.150) ･･････	340	2	2	2	2	2	2	2			
	14940-MBB-000	ｼﾑ, ﾀﾍﾞｯﾄ (2.175) ･･････	340	2	2	2	2	2	2	2			
	14941-MBB-000	ｼﾑ, ﾀﾍﾞｯﾄ (2.20) ･･････	340	2	2	2	2	2	2	2			
	14942-MBB-000	ｼﾑ, ﾀﾍﾞｯﾄ (2.225) ･･････	340	2	2	2	2	2	2	2			
	14943-MBB-000	ｼﾑ, ﾀﾍﾞｯﾄ (2.250) ･･････	340	2	2	2	2	2	2	2			
	14944-MBB-000	ｼﾑ, ﾀﾍﾞｯﾄ (2.275) ･･････	340	2	2	2	2	2	2	2			
	14945-MBB-000	ｼﾑ, ﾀﾍﾞｯﾄ (2.30) ･･････	340	2	2	2	2	2	2	2			
	14946-MBB-000	ｼﾑ, ﾀﾍﾞｯﾄ (2.325) ･･････	340	2	2	2	2	2	2	2			
	14947-MBB-000	ｼﾑ, ﾀﾍﾞｯﾄ (2.350) ･･････	340	2	2	2	2	2	2	2			
	14948-MBB-000	ｼﾑ, ﾀﾍﾞｯﾄ (2.375) ･･････	340	2	2	2	2	2	2	2			
	14949-MBB-000	ｼﾑ, ﾀﾍﾞｯﾄ (2.40) ･･････	340	2	2	2	2	2	2	2			
	14950-MBB-000	ｼﾑ, ﾀﾍﾞｯﾄ (2.425) ･･････	340	2	2	2	2	2	2	2			
	14951-MBB-000	ｼﾑ, ﾀﾍﾞｯﾄ (2.450) ･･････	340	2	2	2	2	2	2	2			
	14952-MEB-670	ｼﾑ, ﾀﾍﾞｯﾄ (2.475) ･･････	340	2	2	2	2	2	2	2			
	14953-MEB-670	ｼﾑ, ﾀﾍﾞｯﾄ (2.500) ･･････	340	2	2	2	2	2	2	2			
	14954-MEB-670	ｼﾑ, ﾀﾍﾞｯﾄ (2.525) ･･････	340	2	2	2	2	2	2	2			
	14955-MEB-670	ｼﾑ, ﾀﾍﾞｯﾄ (2.550) ･･････	340	2	2	2	2	2	2	2			
	14956-MEB-670	ｼﾑ, ﾀﾍﾞｯﾄ (2.575) ･･････	340	2	2	2	2	2	2	2			
	14957-MEB-670	ｼﾑ, ﾀﾍﾞｯﾄ (2.600) ･･････	340	2	2	2	2	2	2	2			
	14958-MEB-670	ｼﾑ, ﾀﾍﾞｯﾄ (2.625) ･･････	340	2	2	2	2	2	2	2			
	14959-MEB-670	ｼﾑ, ﾀﾍﾞｯﾄ (2.650) ･･････	340	2	2	2	2	2	2	2			
	14960-MEB-670	ｼﾑ, ﾀﾍﾞｯﾄ (2.675) ･･････	340	2	2	2	2	2	2	2			
	14961-MEB-670	ｼﾑ, ﾀﾍﾞｯﾄ (2.700) ･･････	340	2	2	2	2	2	2	2			
	14962-MEB-670	ｼﾑ, ﾀﾍﾞｯﾄ (2.725) ･･････	340	2	2	2	2	2	2	2			
	14963-MEB-670	ｼﾑ, ﾀﾍﾞｯﾄ (2.750) ･･････	340	2	2	2	2	2	2	2			

yumbo-jp.com

カムシャフト / バルブ

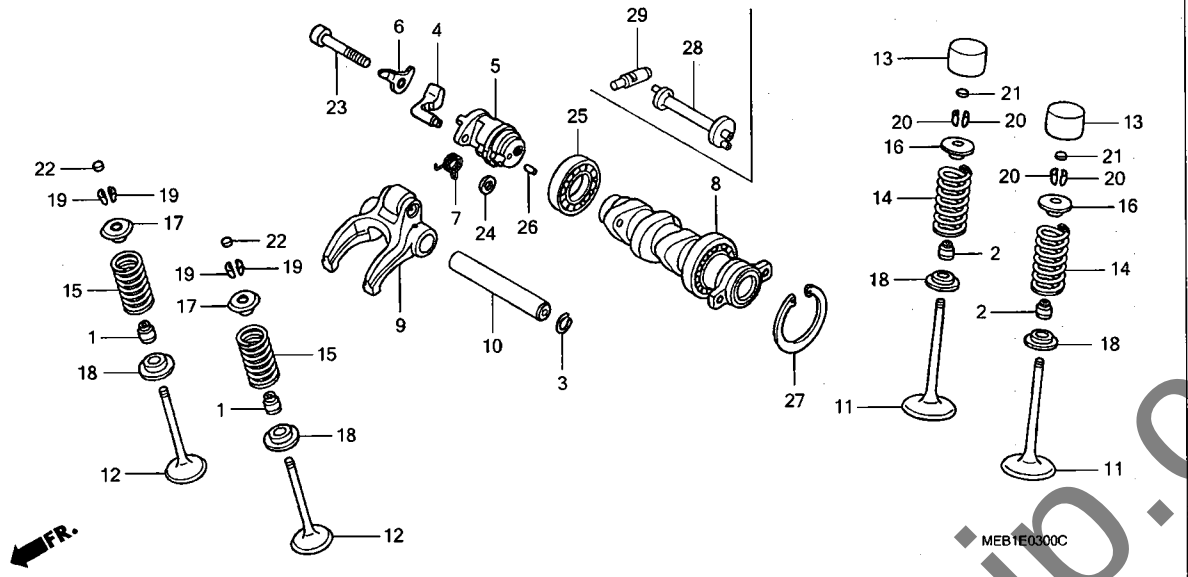

見出番号	部品番号	部品名	希望小売価格	使用個数 CRF450R 2	3	4	5	6	7	8	適用号機 初号機	終号機	タイプ
22)	14964-MEB-670	ｼﾑ, ﾀﾍﾟｯﾄ (2.775) ･･････	340	2	2	2	2	2	2	2			
	14965-MEB-670	ｼﾑ, ﾀﾍﾟｯﾄ (2.800) ･･････	340	2	2	2	2	2	2	2			
	14966-MEB-670	ｼﾑ, ﾀﾍﾟｯﾄ (2.825) ･･････	340	2	2	2	2	2	2	2			
	14967-MEB-670	ｼﾑ, ﾀﾍﾟｯﾄ (2.850) ･･････	340	2	2	2	2	2	2	2			
	14968-MEB-670	ｼﾑ, ﾀﾍﾟｯﾄ (2.875) ･･････	340	2	2	2	2	2	2	2			
	14969-MEB-670	ｼﾑ, ﾀﾍﾟｯﾄ (2.900) ･･････	340	2	2	2	2	2	2	2			
	14970-MEB-670	ｼﾑ, ﾀﾍﾟｯﾄ (2.925) ･･････	340	2	2	2	2	2	2	2			
	14971-MEB-670	ｼﾑ, ﾀﾍﾟｯﾄ (2.950) ･･････	340	2	2	2	2	2	2	2			
	14972-MEB-670	ｼﾑ, ﾀﾍﾟｯﾄ (2.975) ･･････	340	2	2	2	2	2	2	2			
	14973-MEB-670	ｼﾑ, ﾀﾍﾟｯﾄ (3.000) ･･････	340	2	2	2	2	2	2	2			
23	90006-MEB-670	ﾎﾞﾙﾄ, ｿｹｯﾄ 8X45 ･････････	150	1	1	1	1	1	–	–			
24	90444-611-920	ﾜｯｼｬｰA, ﾀｺﾒｰﾀｰ ･････････	95	1	1	1	1	1	–	–			
25	91003-KF0-008	ﾍﾞｱﾘﾝｸﾞ, ﾗｼﾞｱﾙﾎﾞｰﾙ 6904 ･	520	1	1	1	1	1	1	1			
26	91102-KGB-611	ﾛｰﾗｰ 3.5X12.8 ･････････	105	1	1	1	1	1	–	–			
27	94520-42120	ｻｰｸﾘｯﾌﾟ, ｲﾝﾀｰﾅﾙ 42MM ･･･	70	1	1	1	1	1	1	1			
28	14103-MEN-A00	ｼｬﾌﾄ, ﾃﾞｺﾝﾌﾟﾚｯｼｮﾝ ･･････	6,150	–	–	–	–	–	1	1			
29	14213-MEN-A00	ﾌﾟﾗﾝｼﾞｬｰ, ﾃﾞｺﾝﾌﾟﾚｯｼｮﾝ ･･･	670	–	–	–	–	–	1	1			

yumbo-jp.com

E-4 カムチェン / テンショナー

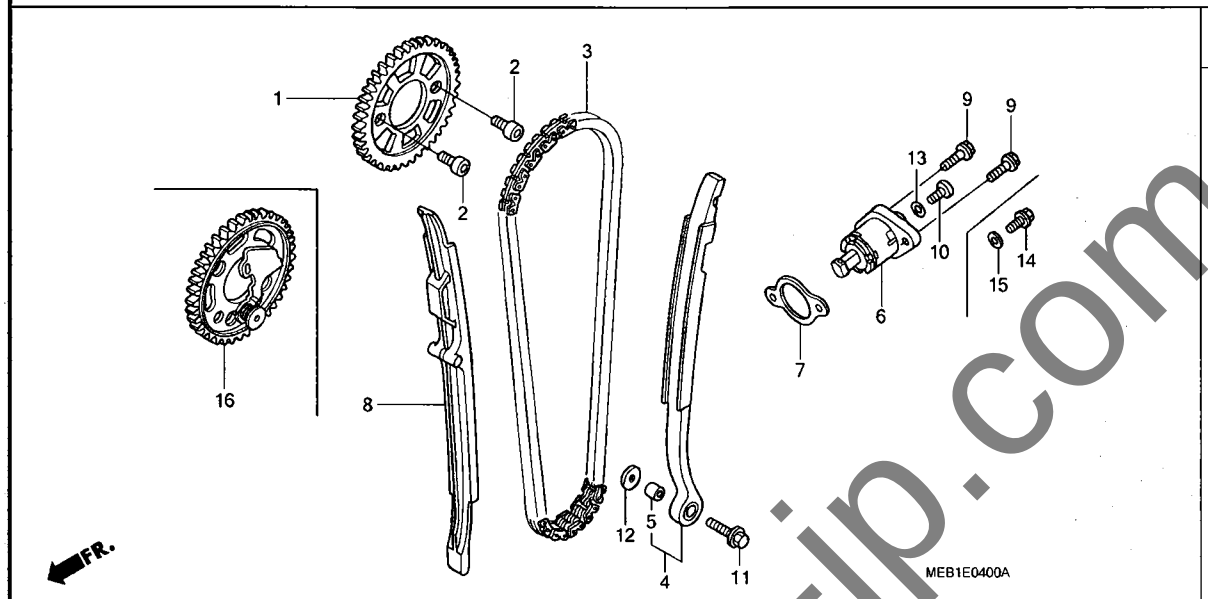

見出番号	LON	(関連見出番号) 整備項目	FRT
1		(16)	
	111104	スプロケット, カム	0.6
3	110140	チェーン, カム	1.3
4	111130	テンショナー, カムチェーン	1.3
6		(7)	
	111133	リフター, テンショナー	0.2
8	111139	ガイド, カムチェーン	1.6

見出番号	部品番号	部品名	希望小売価格	使用個数 CRF450R 2	3	4	5	6	7	8	適用号機 初号機	終号機	タイプ
1	14321-MEB-670	スプロケット, カム (36T)	3,010	1	-	-	-	-	-	-	--------	1000230	
	14321-MEB-671		2,710	1	-	-	-	-	-	-	1000231		
				-	1	1	1	1	-	-			
2	14322-MN1-670	ボルト, スペシャルノック 7X10.4	250	2	2	2	2	2	2	2			
3	14401-MEB-671	チエン, カム (112L) (ボルグワーナー)	2,700	1	1	1	1	1	1	1			
4	14510-MEB-670	テンショナーCOMP., カムチエン	2,490	1	1	1	1	1	1	1			
5	14515-KF0-000	カラー, テンショナー 6X9	185	1	1	1	1	1	1	1			
6	14520-MEB-671	リフターASSY., テンショナー	3,310	1	1	-	-	-	-	-			
	14520-MEN-670		3,480	-	-	1	-	-	-	-	--------	--------	J
				-	-	1	-	-	-	-	--------	1210042	J/A
	14520-MEN-671		3,310	-	-	1	-	-	-	-	1210043	--------	J/A
				-	-	-	1	1	1	1			
7	14560-KCW-851	ガスケット, テンショナーリフター	235	1	1	-	-	-	-	-			
				-	-	1	-	-	-	-	--------	1200051	J
	14560-MEN-671		235	-	-	1	-	-	-	-	--------	--------	J/A
				-	-	1	-	-	-	-	1200052	--------	J
				-	-	-	1	1	1	1			
8	14620-MEB-671	ガイド, カムチエン	1,660	1	1	-	-	-	-	-			
	14620-MEN-671		1,660	-	-	1	1	1	1	1			
9	90004-GHB-630	ボルト, フランジ 6X16 (NSHF)	95	2	2	2	2	2	2	2			
10	90005-KY7-000	スクリュー, パン 6X6	95	1	1	-	-	-	-	-			
11	90088-MEB-670	ボルト, フランジ 6X25	85	1	1	1	1	1	1	1			
12	90482-567-000	ワッシャー, スペシャル 6MM	125	1	1	1	1	1	1	1			
13	91306-MG3-000	Oリング 1.5X9.5	115	1	1	-	-	-	-	-			
14	90004-GHB-600	ボルト, フランジ 6X10 (NSHF)	95	-	-	1	1	1	1	1			
15	90442-397-000	ワッシャー, シーリング 6MM	145	-	-	1	1	1	1	1			

yumbo-jp.com

カムチェン / テンショナー

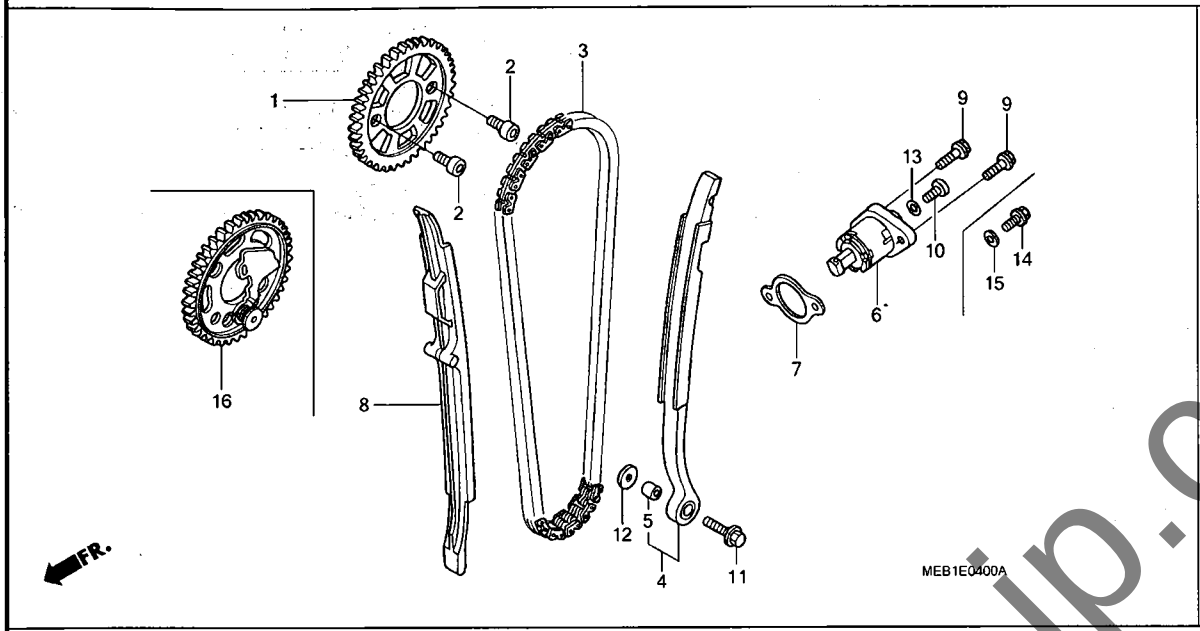

見出番号	部品番号	部品名	希望小売価格	使用個数 2	3	4	5	6	7	8	適用号機 初号機	終号機	タイプ
				CRF450R									
16	14320-MEN-A00	ｽﾌﾟﾛｹｯﾄCOMP.,ｶﾑ (36T) ･･	11,100	–	–	–	–	–	1	–			
	14320-MEN-A10	･･････････････････････	11,100	–	–	–	–	–	–	1			

yumbo-jp.com

E-5 シリンダー

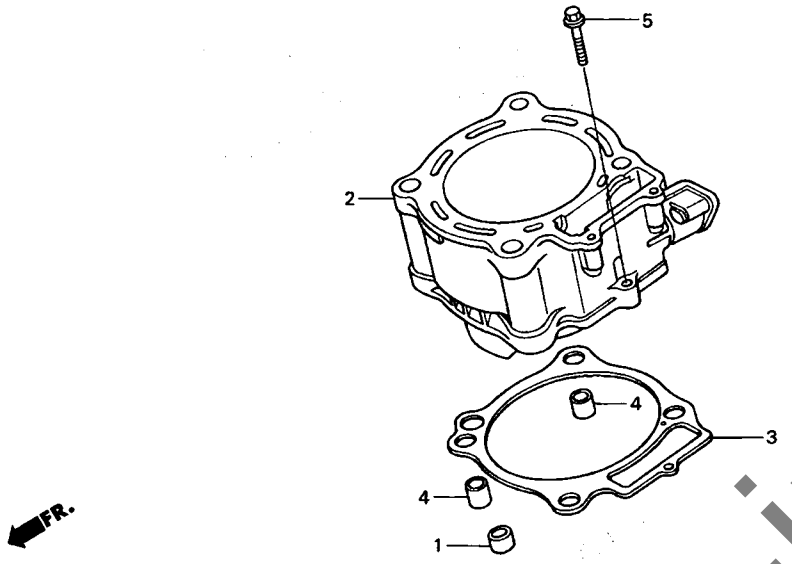

見出番号	LON	(関連見出番号) 整備項目	FRT
2	1111A5	シリンダー	2.0
3	111102	ガスケット,シリンダー	1.9

見出番号	部品番号	部品名	希望小売価格	使用個数 CRF450R 2	3	4	5	6	7	8	適用号機 初号機	終号機	タイプ
1	11102-MEB-670	カラー,ウオーターパス 18MM	210	1	1	1	1	1	1	-			
2	12100-MEB-670	シリンダー	25,500	1	1	-	-	-	-	-			
	12100-MEN-670		25,500	-	-	1	1	1	1	1			
3	12191-MEB-671	ガスケット,シリンダー	450	1	1	1	1	1	1	1			
4	94301-14200	ノックピン 14X20	70	2	2	2	2	2	2	2			
5	96001-06028-00	ボルト,フランジ 6X28	50	1	1	1	1	1	1	1			

yumbo-jp.com

R. クランクケースカバー

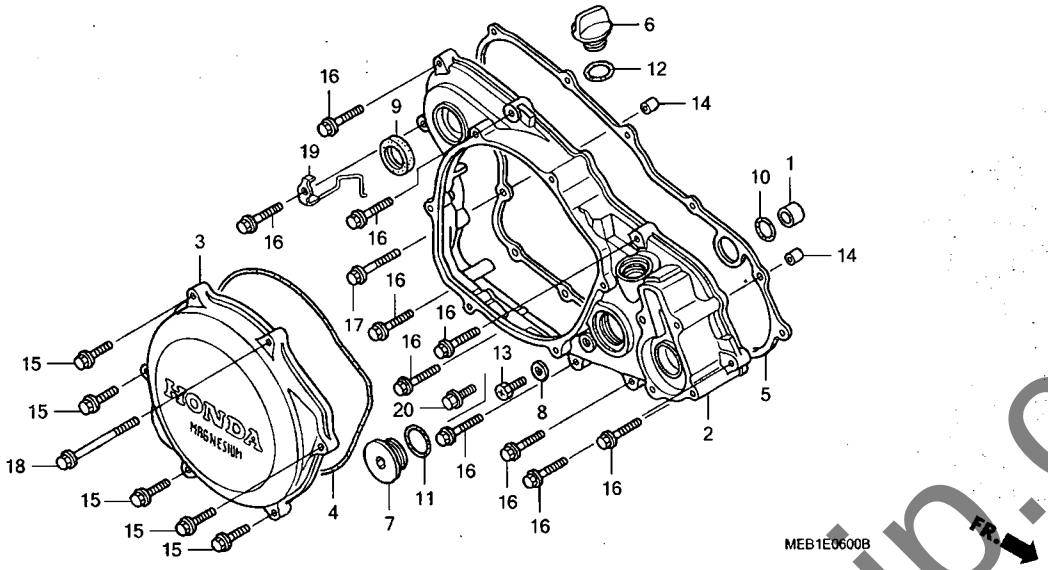

見出番号	LON	(関連見出番号) 整備項目	FRT
2	110159	カバー, クランクケース :ライト	1.1
3		(4)	
	212121	カバー, クラッチ	0.2
5		(1, 10, 14)	
	110158	ガスケット, クランクケースカバー :ライト	0.7
9	112105	オイルシール, キックスタータースピンドル	0.7

見出番号	部品番号	部品名	希望小売価格	使用個数 CRF450R 2	3	4	5	6	7	8	適用号機 初号機	終号機	タイプ
1	11102-MEB-670	カラー, ウオーターパス 18MM	210	1	1	1	1	1	1	1			
2	11331-MEB-670	カバー, R. クランクケース	13,100	1	–	–	–	–	–	–			
	11331-MEB-770		12,300	–	1	1	1	–	–	–			
	11331-MEN-850		11,700	–	–	–	–	1	–	–			
	11331-MEN-A00		11,700	–	–	–	–	–	1	1			
3	11351-MEB-670	カバー, クラッチ	3,890	1	1	1	1	1	1	1			
4	11352-MEB-671	ガスケット, クラッチカバー	450	1	1	1	1	1	1	1			
5	11394-MEB-670	ガスケット, R. カバー	960	1	1	1	1	1	1	1			
6	15611-KA4-710	キャップ, オイルフィラー	550	1	1	1	1	1	1	1			
7	90087-KW3-000	キャップ 30MM	610	1	1	1	1	1	1	1			
8	90463-ML7-000	ワッシャー, シーリング 6.5MM	100	1	1	1	1	1	1	1			
9	91204-KF0-003	オイルシール 20X28X5	260	1	1	1	1	1	1	1			
10	91256-383-721	Oリング 17.8X2.4(ショウワ)	155	1	1	1	1	1	1	1			
11	91305-KF0-003	Oリング 27X2(アライ)	140	1	1	1	1	1	1	1			
12	91307-035-000	Oリング 18X3	195	1	1	1	1	1	1	1			
13	92301-06010-0A	ボルト, リセスド 6X10	35	1	1	1	1	–	–	–			
14	94301-08140	ノックピン 8X14	60	2	2	2	2	2	2	2			
15	96001-06025-00	ボルト, フランジ 6X25	50	5	5	5	5	5	5	5			
16	96001-06028-00	ボルト, フランジ 6X28	50	10	10	10	10	10	10	10			
17	96001-06035-00	ボルト, フランジ 6X35	50	1	1	1	1	1	1	1			
18	96001-06065-00	ボルト, フランジ 6X65	60	1	1	1	1	1	1	1			
19	16240-MEN-730	クランパ-COMP., エアーベントチューブ	420	–	–	–	1	1	1	1			
20	90004-GHB-600	ボルト, フランジ 6X10(NSHF)	95	–	–	–	–	1	1	1			

yumbo-jp.com

E-7 クラッチ

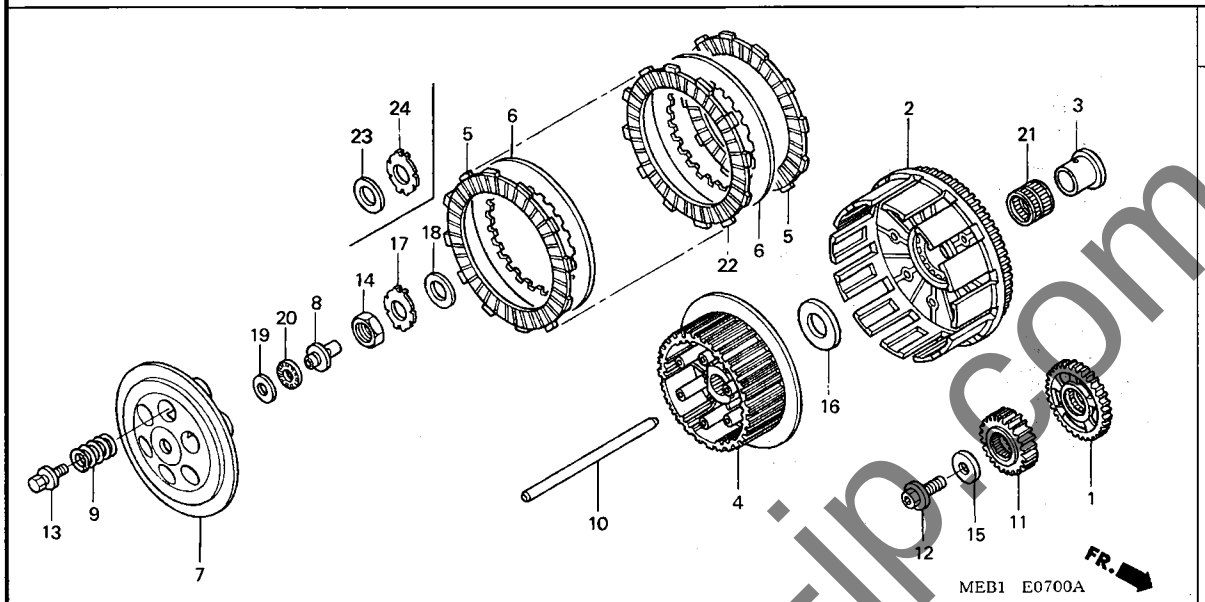

見出番号	LON	(関連見出番号) 整備項目	FRT
1	110183	ｷﾞﾔｰ, ﾊﾞﾗﾝｻｰﾄﾞﾗｲﾌﾞ	1.1
2		(3, 21)	
	2121A0	ｱｳﾀｰ, ｸﾗｯﾁ	1.1
4	212112	ｾﾝﾀｰ, ｸﾗｯﾁ	0.6
5		(6, 22)	
	2121A1	ﾃﾞｨｽｸ, ｸﾗｯﾁﾌﾘｸｼｮﾝ	0.4
		・作業条件:2個以上でも同一時間	
7	2121A3	ﾌﾟﾚｰﾄ, ｸﾗｯﾁﾌﾟﾚｯｼｬｰ	0.3
8		(19, 20)	
	2121A5	ﾋﾟｰｽ, ｸﾗｯﾁｼﾞｮｲﾝﾄ	0.3
9	212107	ｽﾌﾟﾘﾝｸﾞ, ｸﾗｯﾁ	0.3
		・作業条件:2個以上でも同一時間	
10	2121B6	ﾛｯﾄﾞ, ｸﾗｯﾁﾘﾌﾀｰ	0.3
11	211105	ｷﾞﾔｰ, ﾌﾟﾗｲﾏﾘｰﾄﾞﾗｲﾌﾞ	1.1

見出番号	部品番号	部品名	希望小売価格	使用個数 CRF450R 2	3	4	5	6	7	8	適用号機 初号機	終号機	タイプ
1	13415-MEB-670	ｷﾞﾔｰ, ﾊﾞﾗﾝｻｰﾄﾞﾗｲﾌﾞ (40T)	3,650	1	1	1	1	1	1	-			
	13415-MEN-A10	・・・・・・・・・・・・・・・・・・・・・・・・	3,650	-	-	-	-	-	-	1			
2	22100-MEB-670	ｱｳﾀｰCOMP., ｸﾗｯﾁ ・・・・・・・・・・	17,200	1	-	-	-	-	-	-			
	22100-MEB-770	・・・・・・・・・・・・・・・・・・・・・・・・	16,300	-	1	1	1	-	-	-			
	22100-MEN-850	・・・・・・・・・・・・・・・・・・・・・・・・	16,300	-	-	-	-	1	-	-			
	22100-MEN-A00	・・・・・・・・・・・・・・・・・・・・・・・・	16,300	-	-	-	-	-	1	-			
	22100-MEN-A10	・・・・・・・・・・・・・・・・・・・・・・・・	16,300	-	-	-	-	-	-	1			
3	22106-KS7-000	ｶﾗｰ, ｸﾗｯﾁｱｳﾀｰ ・・・・・・・・・・・・	920	1	1	1	1	1	1	1			
4	22120-KZ3-B10	ｾﾝﾀｰ, ｸﾗｯﾁ ・・・・・・・・・・・・・・	4,700	1	1	-	-	-	-	-			
				-	-	1	-	-	-	-	--------	--------	J
	22120-KZ3-B11	・・・・・・・・・・・・・・・・・・・・・・・・	4,700	-	-	1	-	-	-	-	--------	--------	J/A
				-	-	-	1	1	-	-			
	22120-MEN-A00	・・・・・・・・・・・・・・・・・・・・・・・・	4,700	-	-	-	-	-	1	-			
	22120-MEN-A10	・・・・・・・・・・・・・・・・・・・・・・・・	4,700	-	-	-	-	-	-	1			
5	22201-MEB-670	ﾃﾞｨｽｸ, ｸﾗｯﾁﾌﾘｸｼｮﾝ ・・・・・・・	850	2	2	2	2	2	2	-			
	22201-MEN-A10	・・・・・・・・・・・・・・・・・・・・・・・・	850	-	-	-	-	-	-	2			
6	22321-KZ3-690	ﾌﾟﾚｰﾄB, ｸﾗｯﾁ ・・・・・・・・・・・・	510	7	7	7	7	7	7	7			
7	22351-KZ3-860	ﾌﾟﾚｰﾄ, ｸﾗｯﾁﾌﾟﾚｯｼｬｰ ・・・・・・	2,770	1	1	1	1	1	1	1			
8	22352-KAE-770	ﾋﾟｰｽ, ｸﾗｯﾁﾘﾌﾀｰ ・・・・・・・・・・	1,060	1	1	1	1	1	1	1			
9	22401-KZ3-690	ｽﾌﾟﾘﾝｸﾞ, ｸﾗｯﾁ (ﾋﾟﾝｸ) ・・・・	195	6	6	-	-	6	6	6			
	22401-MEN-670	ｽﾌﾟﾘﾝｸﾞ, ｸﾗｯﾁ ・・・・・・・・・・・	190	-	-	6	6	-	-	-			
10	22851-KZ3-J20	ﾛｯﾄﾞ, ｸﾗｯﾁﾘﾌﾀｰ ・・・・・・・・・・	730	1	1	1	-	-	-	-			
	22850-MEN-730	ﾛｯﾄﾞCOMP., ｸﾗｯﾁﾘﾌﾀｰ ・・・・・	940	-	-	-	1	1	1	1			
11	23121-MEB-670	ｷﾞﾔｰ, ﾌﾟﾗｲﾏﾘｰﾄﾞﾗｲﾌﾞ (23T)	3,900	1	-	-	-	-	-	-			
	23121-MEB-770	・・・・・・・・・・・・・・・・・・・・・・・・	3,530	-	1	1	1	1	1	1			
12	90013-MEB-670	ﾎﾞﾙﾄ, ｽﾍﾟｼｬﾙ 12X28 ・・・・・・	370	1	1	1	1	1	1	1			
13	90022-MM5-000	ﾎﾞﾙﾄﾜｯｼｬｰ 6X25 ・・・・・・・・・	100	6	6	6	6	6	6	6			

yumbo-jp.com

E-7 クラッチ

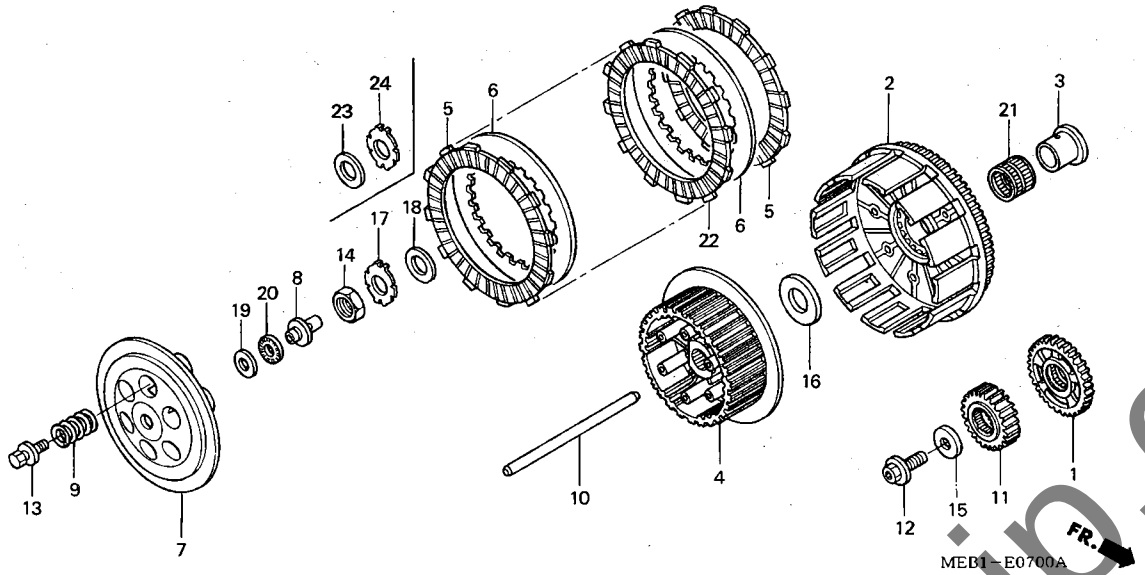

見出番号	部品番号	部品名	希望小売価格	使用個数 2	3	4	5	6	7	8	適用号機 初号機	終号機	タイプ
				CRF450R									
14	90235-KA4-000	ナット 18MM	330	1	1	1	1	1	1	1			
15	90402-KW6-960	ワッシャー, プレイン 12MM	370	1	1	1	1	1	1	1			
16	90421-HA2-010	ワッシャー, スラスト 23X48	360	1	1	1	1	1	1	1			
17	90461-KZ3-J10	ワッシャー, ロック 18MM	260	1	1	1	–	–	–	–			
18	90501-ML3-910	ワッシャー 18X32X2	155	1	1	1	–	–	–	–			
19	90608-072-000	ワッシャー 12MM	255	1	1	1	1	1	1	1			
20	91001-147-003	ベアリング, ニードル 12MM (NTN)	390	1	1	1	1	1	1	1			
21	91021-ML3-003	ベアリング, ニードル 28X32X27.2 (ニホントムソン)	720	1	1	1	1	1	1	1			
22	22201-MEB-670	ディスク, クラッチフリクション	850	6	6	–	–	6	6	–			
	22201-MEN-670	ディスクB, クラッチフリクション	850	–	–	6	6	–	–	–			
	22201-MEN-A10	ディスク, クラッチフリクション	850	–	–	–	–	–	–	6			
23	90451-MEN-730	ワッシャー 18X27.5X2	155	–	–	–	1	1	1	1			
24	90461-KZ3-J10	ワッシャー, ロック 18MM	260	–	–	–	1	1	1	1			

yumbo-jp.com

E-8 オイルポンプ

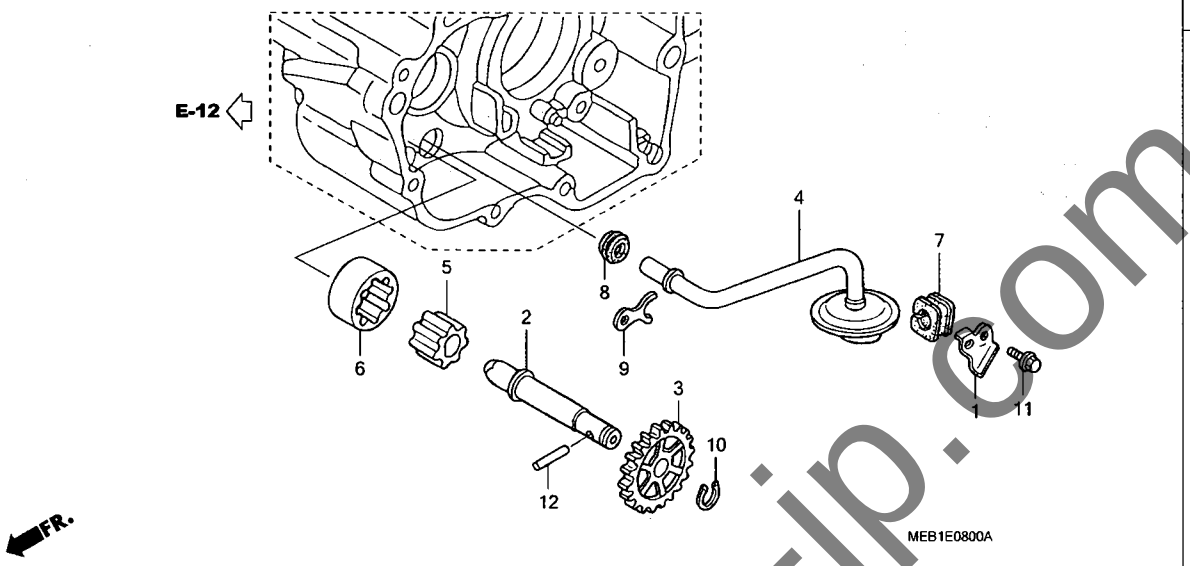

見出番号	LON	(関連見出番号) 整備項目	FRT
3	1131C4	ギヤー, オイルポンプドリブン	0.4
4	(7, 8)		
	1131B6	ストレーナー, オイル	0.6
5	(2, 6)		
	1131C7	ローター, オイルポンプ ・含む:エンジン脱着	4.3

見出番号	部品番号	部品名	希望小売価格	使用個数 CRF450R 2	3	4	5	6	7	8	適用号機 初号機	終号機	タイプ
1	11206-MEB-670	プレート, カムチエンガイド	255	1	1	1	1	1	1	1			
2	15111-MEB-670	シヤフト, オイルポンプ	1,460	1	–	–	–	–	–	–			
	15111-MEB-770		1,320	–	1	1	1	1	1	1			
3	15133-MEB-670	ギヤー, オイルポンプドリブン (20T)	1,720	1	1	1	1	1	1	1			
4	15150-MEB-670	ストレーナーCOMP., オイル	1,770	1	1	1	1	–	–	–			
	15150-MEN-850		1,770	–	–	–	–	1	1	1			
5	15331-958-000	ローター, オイルポンプインナー	880	1	1	1	1	1	1	1			
6	15332-958-000	ローター, オイルポンプアウター	1,170	1	1	1	1	1	1	1			
7	15432-MEB-670	グロメット, オイルスキヤベンジングパイプ	380	1	1	1	1	1	1	1			
8	15433-KGB-610	シール, リング	165	1	1	1	1	1	1	1			
9	15434-MEB-670	プレート, オイルパイプセツテイング	165	1	1	1	1	1	1	1			
10	90652-KY4-900	サークリツプ 8MM	80	1	1	1	1	1	1	1			
11	96001-06012-00	ボルト, フランジ 6X12	40	1	1	1	1	1	1	1			
12	96220-30178	ローラー 3X17.8	15	1	1	1	1	1	1	1			

yumbo-jp.com

ウォーターポンプ

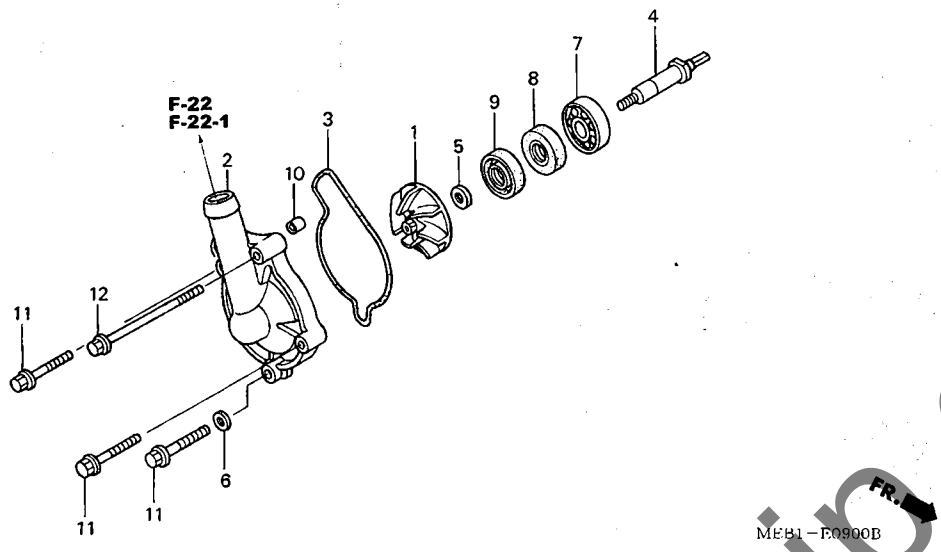

見出番号	LON	(関連見出番号) 整備項目	FRT
1	114105	インペラー, ウォーターポンプ	0.4
2	1141B0	カバー, ウォーターポンプ	0.3
3	1141B1	ガスケット, ウォーターポンプカバー	0.3
4	1141E7	シャフト, ウォーターポンプ	0.8
7	(8)		
	114144	ベアリング, ウォーターポンプ	1.0
9	114110	メカニカルシール, ウォーターポンプ	1.1

見出番号	部品番号	部品名	希望小売価格	使用個数 CRF450R 2	3	4	5	6	7	8	適用号機 初号機	終号機	タイプ
1	19215-MEB-670	インペラー, ウォーターポンプ	1,690	1	1	1	1	–	–	–			
	19215-MEN-850		1,610	–	–	–	–	1	1	1			
2	19221-MEB-670	カバー, ウォーターポンプ	3,260	1	1	1	1	–	–	–			
	19221-MEN-850		3,100	–	–	–	–	1	1	1			
3	19226-MEB-670	ガスケット, ウォーターポンプカバー	220	1	1	1	1	1	1	1			
4	19241-MEB-670	シャフト, ウォーターポンプ	2,210	1	1	1	1	1	1	1			
5	90447-KE1-000	ワッシャー, シーリング 7MM	100	1	1	1	1	1	1	1			
6	90463-ML7-000	ワッシャー, シーリング 6.5MM	100	1	1	1	1	1	1	1			
7	91001-KA4-003	ベアリング, ラジアルボール 12X28X7 (NTN)	490	1	1	1	1	1	1	1			
8	91201-148-003	オイルシール 12X22X5 (アライ)	280	1	1	1	1	1	1	1			
9	91211-KA3-761	シール, ウォーターポンプ (NOK)	270	1	1	1	1	1	–	–			
	91211-MEN-A01	シール, ウォーターポンプ	270	–	–	–	–	–	1	1			
10	91320-KE1-000	ノックピン 8X7	145	1	1	1	1	1	1	1			
11	96001-06028-00	ボルト, フランジ 6X28	50	3	3	3	3	3	3	3			
12	96001-06085-00	ボルト, フランジ 6X85	60	1	1	1	1	1	1	1			

yumbo-jp.com

E-10 L. クランクケースカバー

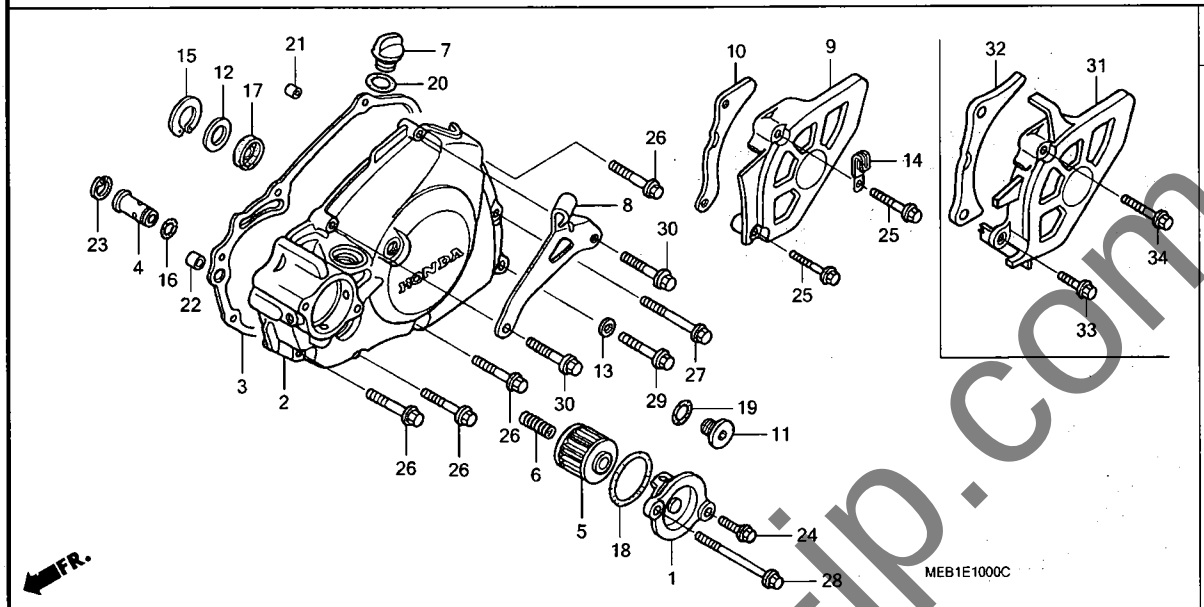

見出番号	LON	(関連見出番号) 整備項目	FRT
2		(17)	
	1101A6	カバー, クランクケース :レフト	0.5
3		(21, 22)	
	1101A3	ガスケット, クランクケースカバー :レフト	0.4
4		(16)	
	113126	バルブ, リリーフ	0.5
5		(1, 6, 18)	
	113127	エレメント, オイルフィルター	0.2
9		(10, 31, 32)	
	2131A4	カバー, ドライブスプロケット	0.1

見出番号	部品番号	部品名	希望小売価格	使用個数 CRF450R 2	3	4	5	6	7	8	適用号機 初号機	終号機	タイプ
1	11333-MEB-670	カバー, オイルフィルター	1,580	1	1	1	1	1	1	1			
2	11340-MEB-670	カバーCOMP., L. クランクケース	8,300	1	1	–	–	–	–	–			
	11340-MEN-670		14,400	–	–	1	1	–	–	–			
	11340-MEN-850		13,700	–	–	–	–	1	1	1			
3	11395-MEB-670	ガスケット, L. カバー	560	1	1	1	1	1	1	1			
4	15220-MEB-670	バルブASSY., リリーフ	1,360	1	–	–	–	–	–	–			
	15220-MEB-770		1,290	–	1	1	1	1	1	1			
5	15412-MEB-671	フィルターCOMP., エンジンオイル	720	1	–	–	–	–	–	–			
	15412-MEN-671		720	–	1	1	1	1	1	1			
6	15414-MEB-670	スプリング, オイルフィルター	140	1	1	1	1	1	1	1			
7	15611-KA4-710	キャップ, オイルフィラー	550	1	1	1	1	1	1	1			
8	22838-MEB-670	レシーバー, クラッチケーブル	580	1	1	–	–	–	–	–			
	22838-MEN-670		610	–	–	1	–	–	–	–			
	22838-MEN-730		670	–	–	–	1	1	1	1			
9	23810-MEB-670	カバーCOMP., ドライブスプロケット	1,170	1	1	1	–	–	–	–			
	23810-MEN-730		1,110	–	–	–	1	1	1	–			
10	23812-MEB-670	ガイド, ドライブチエン	410	1	1	1	1	1	1	–			
11	90084-MN8-010	キャップ 14MM	380	1	1	–	–	–	–	–			
	90084-MEN-670		530	–	–	1	1	1	1	1			
12	90451-459-770	ワッシャー, スラスト 13MM	110	1	1	1	1	1	1	1			
13	90474-333-000	ワッシャー, シーリング 8MM	120	1	1	1	1	1	1	1			
14	90601-KJ9-000	クリップ 4X50	145	1	1	1	–	–	–	–			
15	90602-MEB-670	サークリップ, スペシャルインターナル 24MM	210	1	1	1	1	1	1	1			
16	90751-GK1-003	Oリング 8.5X1.7	110	1	1	1	1	1	1	1			
17	91204-MEB-671	オイルシール 10X21X5	250	1	1	1	–	–	–	–			
	91204-KRN-671		235	–	–	–	1	1	1	–			

yumbo-jp.com

L. クランクケースカバー

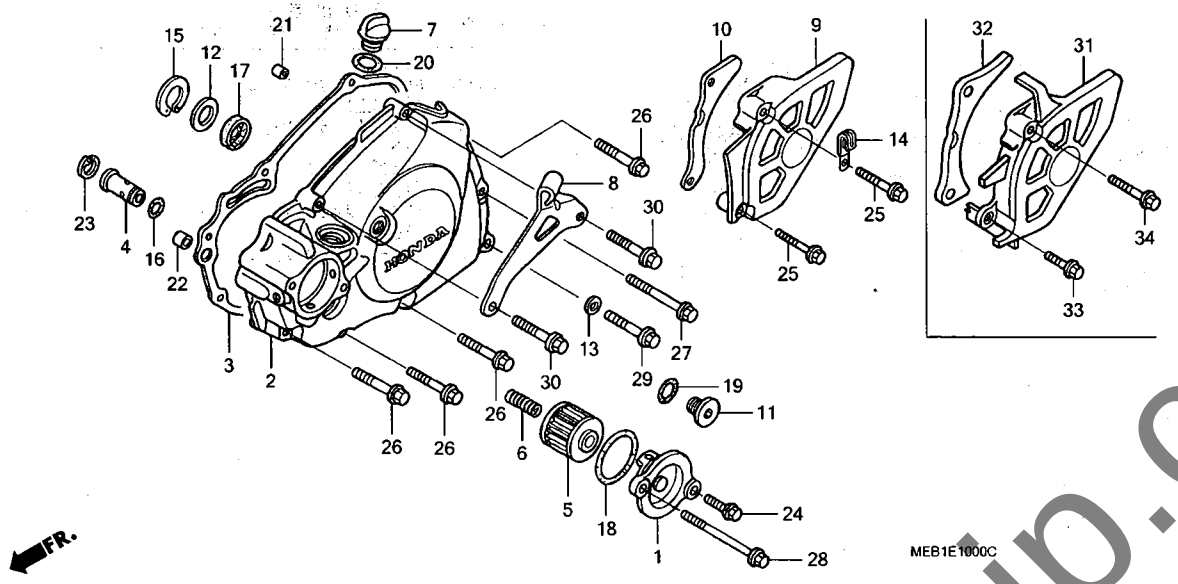

見出番号	部品番号	部品名	希望小売価格	使用個数 2	3	4	5	6	7	8	適用号機 初号機	終号機	タイプ
				CRF450R									
17)	91204-HP1-601	オイルシール 10X21X5	250	-	-	-	-	-	-	1			
18	91302-PA9-003	Oリング 39.8X2.2(アライ)	145	1	1	1	1	1	1	1			
19	91303-377-000	Oリング 13.8X2.5	280	1	1	1	1	1	1	1			
20	91307-035-000	Oリング 18X3	195	1	1	1	1	1	1	1			
21	94301-08140	ノックピン 8X14	60	1	1	1	1	1	1	1			
22	94301-10160	ノックピン 10X16	70	1	1	1	1	1	1	1			
23	94520-14000	サークリップ,インターナル 14MM	30	1	1	1	1	1	1	1			
24	96001-06016-00	ボルト,フランジ 6X16	40	1	1	-	-	-	-	-			
	90004-GHB-630	ボルト,フランジ 6X16(NSHF)	95	-	-	1	1	1	1	1			
25	96001-06030-07	ボルト,フランジ 6X30	50	2	2	2	2	2	2	-			
26	96001-06032-00	ボルト,フランジ 6X32	50	4	4	-	-	-	-	-			
	90004-GHB-690	ボルト,フランジ 6X32(NSHF)	105	-	-	4	4	4	4	4			
27	96001-06040-00	ボルト,フランジ 6X40	50	1	1	-	-	-	-	-			
	90004-GHB-710	ボルト,フランジ 6X40(NSHF)	110	-	-	1	1	1	1	1			
28	96001-06075-00	ボルト,フランジ 6X75	60	1	1	-	-	-	-	-			
	90004-GHB-780	ボルト,フランジ 6X75(NSHF)	155	-	-	1	1	1	1	1			
29	96300-08035-00	ボルト,フランジ 8X35	55	1	1	-	-	-	-	-			
	90023-MEN-670		140	-	-	1	1	1	1	1			
30	96001-06032-00	ボルト,フランジ 6X32	50	2	2	-	-	-	-	-			
	90004-GHB-700	ボルト,フランジ 6X35(NSHF)	110	-	-	2	2	2	2	2			
31	23810-MEN-A10	カバーCOMP.,ドライブスプロケット	1,110	-	-	-	-	-	-	1			
32	23812-MEN-A10	ガイド,ドライブチエン	410	-	-	-	-	-	-	1			
33	96001-06020-07	ボルト,フランジ 6X20	40	-	-	-	-	-	-	1			
34	96001-06030-07	ボルト,フランジ 6X30	50	-	-	-	-	-	-	1			

yumbo-jp.com

E-11 ジェネレーター

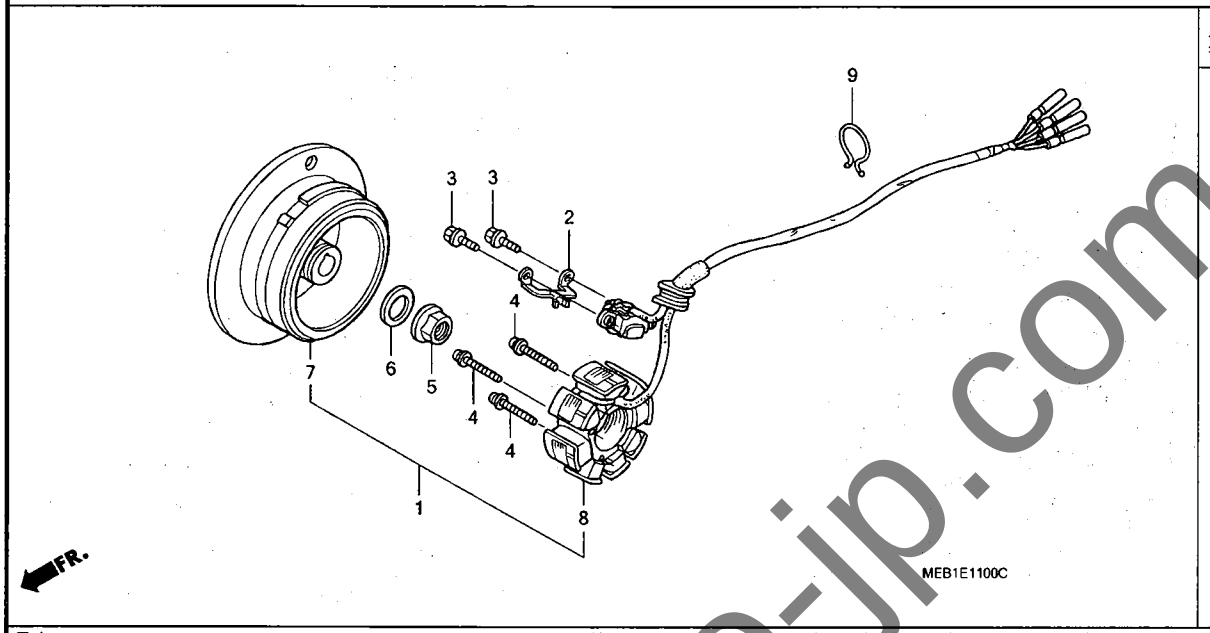

見出番号	LON	(関連見出番号) 整備項目	FRT
1	613100	ジェネレーターアッセンブリー	0.8
7	613105	ローター/フライホイール	0.6
8	6131A3	ステーター	0.7

見出番号	部品番号	部品名	希望小売価格	使用個数 2	3	4	5	6	7	8	適用号機 初号機	終号機	タイプ
				CRF450R									
1	31100-MEB-671	ジェネレーターASSY., A.C.	28,400	1	1	-	-	-	-	-			
2	32112-MEB-670	クランパー, コード	285	1	1	-	1	-	-	-			
				-	-	1	-	-	-	-	--------	--------	J
				-	-	1	-	-	-	-	--------	1210006	J/A
	32112-KRN-670		270	-	-	1	-	-	-	-	1210007	--------	J/A
				-	-	-	-	1	1	1			
3	90005-896-000	ボルト, フランジ 5X16	55	2	2	2	2	2	2	2			
4	90010-MEB-670	スクリューワッシャー 4X24	55	3	3	3	3	3	3	3			
5	90231-397-000	ナット, ロック 12MM	350	1	-	-	-	-	-	-			
	94050-12000	ナット, フランジ 12MM	55	-	1	1	1	1	1	1			
6	90437-611-000	ワッシャー, プレイン 12MM	145	1	1	1	1	1	1	1			
7	31110-MEN-003	フライホイールCOMP.	15,800	-	-	1	1	1	1	1			
8	31120-MEN-003	ステーターCOMP.	15,500	-	-	1	-	-	-	-			
	31120-MEN-731		16,300	-	-	-	1	1	1	-			
	31120-MEN-A11		16,300	-	-	-	-	-	-	1			
9	32171-GF9-621	ロック, パース	110	-	-	-	1	1	1	1			

yumbo-jp.com

クランクケース

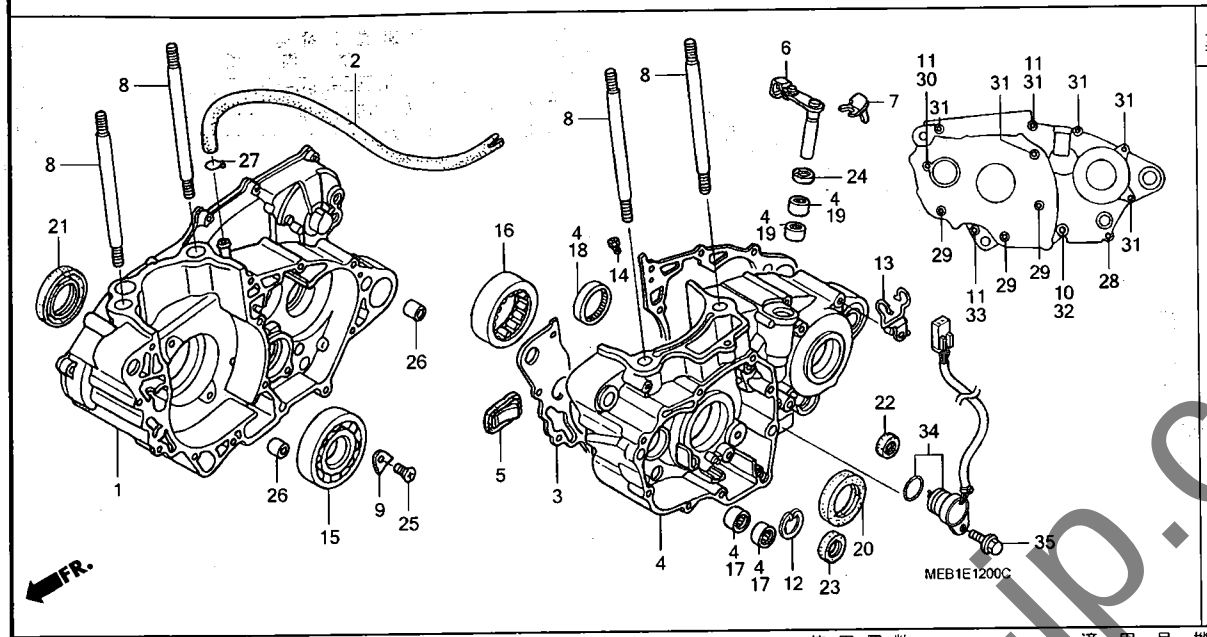

見出番号	LON	(関連見出番号) 整備項目	FRT
1	110120	クランクケース :ライト ・含む:エンジン脱着	4.8
	1101A2	クランクケース :両側 ・含む:エンジン脱着 (26)	5.3
3	110110	ガスケット,クランクケース ・含む:エンジン脱着	4.2
4	110115	クランクケース :レフト ・含む:エンジン脱着	4.8
	1101A2	クランクケース :両側 ・含む:エンジン脱着	5.3
5	1101L3	ワンウェイバルブ,クランクケース ・含む:エンジン脱着	4.2
6	2121A7	レバー,クラッチ	0.4
15	1101B7	ベアリング,クランクシャフト :ライト ・含む:エンジン脱着	4.4
	1101G0	ベアリング,クランクシャフト :両側 ・含む:エンジン脱着	4.6
16	1101B6	ベアリング,クランクシャフト :レフト ・含む:エンジン脱着	4.4
	1101G0	ベアリング,クランクシャフト :両側 ・含む:エンジン脱着	4.6
20	110131	オイルシール,クランクシャフト :レフト ・含む:エンジン脱着	4.3
+	1101H3	オイルシール,クランクシャフト :両側	4.4

見出番号	部品番号	部品名	希望小売価格	使用個数 CRF450R 2	3	4	5	6	7	8	適用号機 初号機	終号機	タイプ
1	11100-MEB-670	クランクケースCOMP., R.	26,300	1	–	–	–	–	–	–			
	11100-MEB-770		25,000	–	1	1	–	–	–	–			
	11100-MEN-731		25,000	–	–		1	–	–	–			
	11100-MEN-850		23,800	–	–	–	–	1	–	–			
	11100-MEN-A00		23,800	–		–	–	–	1	–			
	11100-MEN-A10		23,800	–	–	–	–	–	–	1			
2	11105-MEB-670	チューブ,ブリーザー	520	1	1	1	1	1	1	1			
3	11191-MEB-670	ガスケット,クランクケース	820	1	1	1	–	–	–	–			
	11191-MEN-730		820	–	–	–	1	–	–	–			
	11191-MEN-850		780	–	–	–	–	1	1	1			
4	11200-MEB-670	クランクケースCOMP., L.	26,300	1	–	–	–	–	–	–			
	11200-MEB-770		26,300	–	1	–	–	–	–	–	--------	1100086	
	11200-MEB-771		23,800	–	1	–	–	–	–	–	1100087		
	11200-MEN-670		25,000	–	–	1	–	–	–	–			
	11200-MEN-731		25,000	–	–	–	1	–	–	–			
	11200-MEN-850		23,800	–	–	–	–	1	–	–			
	11200-MEN-A00		23,800	–	–	–	–	–	1	–			
	11200-MEN-A10		23,800	–	–	–	–	–	–	1			
5	18601-MBW-003	バルブ COMP., リード	950	1	1	1	1	1	1	1			
6	22810-MEB-670	レバーCOMP., クラッチリフター	1,770	1	1	–	–	–	–	–			
	22810-MEN-670		1,770	–	–	1	1	1	1	1			
7	22813-MEB-670	プレート,クラッチレバー	205	1	1	1	1	1	1	1			
8	90031-MEB-670	ボルト,スタッド 12X148	340	4	4	4	4	4	4	4			
9	90441-MEB-670	プレート,ベアリングホルダー	190	2	2	2	–	–	–	–			
	90441-KRN-670		180	–	–	–	2	2	2	2			
10	90474-333-000	ワッシャー,シーリング 8MM	120	1	1	1	1	1	1	1			
11	90488-425-000	ワッシャー,シーリング 6MM	145	3	3	3	3	3	3	3			

yumbo-jp.com

E-12 クランクケース

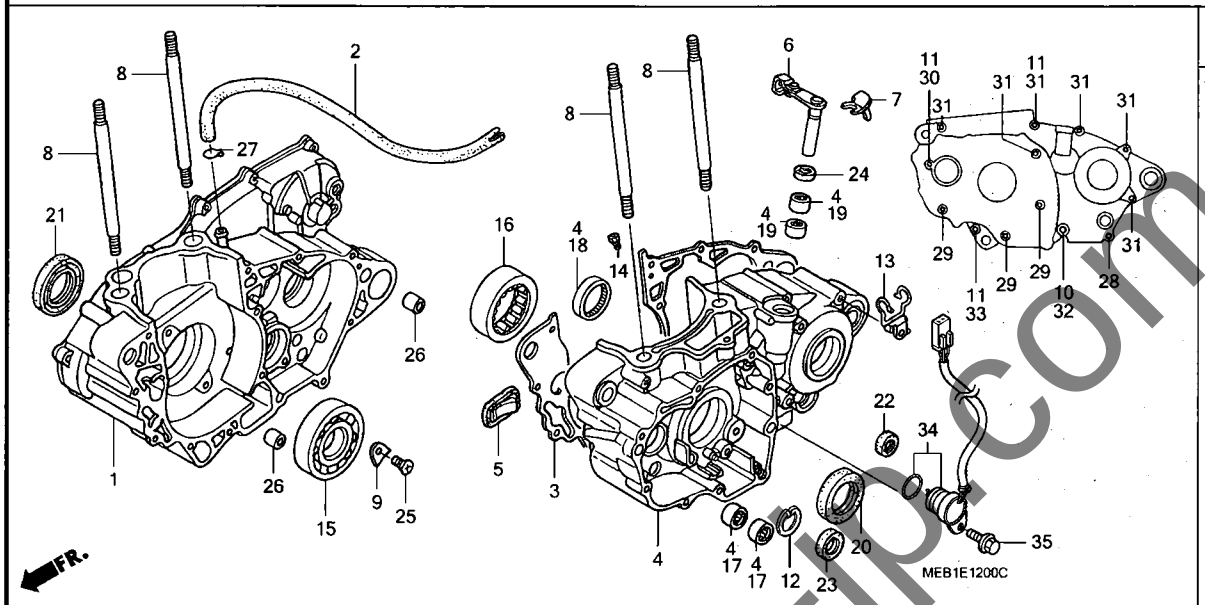

見出番号	LON	(関連見出番号) 整備項目	FRT
+20		・含む：エンジン脱着	
21	110132	オイルシール，クランクシャフト：ライト ・・・・・・・・・	4.3
		・含む：エンジン脱着	
	1101H3	オイルシール，クランクシャフト：両側 ・・・・・・・・	4.4
		・含む：エンジン脱着	
22	1101F9	オイルシール，ギヤーシフトスピンドル ・・・・・・・・	1.2

見出番号	部品番号	部品名	希望小売価格	使用個数 CRF450R 2	3	4	5	6	7	8	適用号機 初号機	終号機	タイプ
12	90604-MEB-670	サークリップ，スペシャル 33MM ・・・・	295	1	1	1	1	1	1	1			
13	90610-MEB-670	ガイド COMP.，チューブ ・・・・・・・	490	1	1	1	1	1	1	1			
14	90901-MEB-670	ジェット，オイル #120 ・・・・・・・・・	570	1	–	–	–	–	–	–			
	90901-MCF-000	ジェット，オイル #80 ・・・・・・・・・・	510	–	1	1	1	1	1	1			
15	91001-MEB-671	ベアリング，スペシャルラジアルボール 6306	1,350	1	1	1	1	1	1	1			
16	91002-MEB-671	ベアリング，スペシャルローラー ・・・・・	2,450	1	1	1	1	–	–	–			
	91002-MEY-671	ベアリング，スペシャルローラー (NTN)	2,680	–	–	–	–	1	1	1			
17	91006-HA0-003	ベアリング，ニードル 9MM (NTN) ・	320	2	2	2	2	2	2	2			
18	91022-KA4-740	ベアリング，シエル 33X38X8 (NTN)	620	1	1	1	1	1	1	1			
19	91053-719-005	ベアリング，ニードル 12X16X10 (NTN)	870	2	2	2	2	2	2	2			
20	91201-MEB-671	オイルシール 38X52X7 (アライ) ・・・・	840	1	1	1	1	1	1	1			
21	91202-MEB-671	オイルシール 39X56X7 (アライ) ・・・・	840	1	1	1	1	–	–	–			
	91202-MEY-671	オイルシール 39X56X7.5 (アライ) ・・	840	–	–	–	–	1	1	1			
22	91203-KA4-771	オイルシール 14X22X5 (NOK) ・・・・	260	1	1	1	1	1	1	1			
23	91203-MEB-671	オイルシール 20X33X5 (アライ) ・・・・	310	1	1	1	1	1	1	1			
24	91205-MEB-671	オイルシール 12X18X3 (アライ) ・・・・	205	1	1	1	1	1	1	1			
25	93600-06012-0A	スクリュー，フラット 6X12 ・・・・・・・・	30	2	2	2	–	–	–	–			
	90003-KRN-670	スクリュー，スペシャルフラット 6X12 ・・	105	–	–	–	2	–	–	–			
	90001-MEN-850	スクリュー，スペシャルフラット 6X17 ・・	105	–	–	–	–	2	2	2			
26	94301-14200	ノックピン 14X20 ・・・・・・・・・・・	70	2	2	2	2	2	2	2			
27	95002-02100	クリップ，チューブ (B10) ・・・・・・	35	1	1	1	1	1	1	1			
28	96001-06040-00	ボルト，フランジ 6X40 ・・・・・・・・	50	1	1	1	1	1	1	1			
29	96001-06050-00	ボルト，フランジ 6X50 ・・・・・・・・	55	3	3	3	3	3	3	3			
30	96001-06065-00	ボルト，フランジ 6X65 ・・・・・・・・	60	1	1	1	1	1	1	1			

yumbo-jp.com

E-12 クランクケース

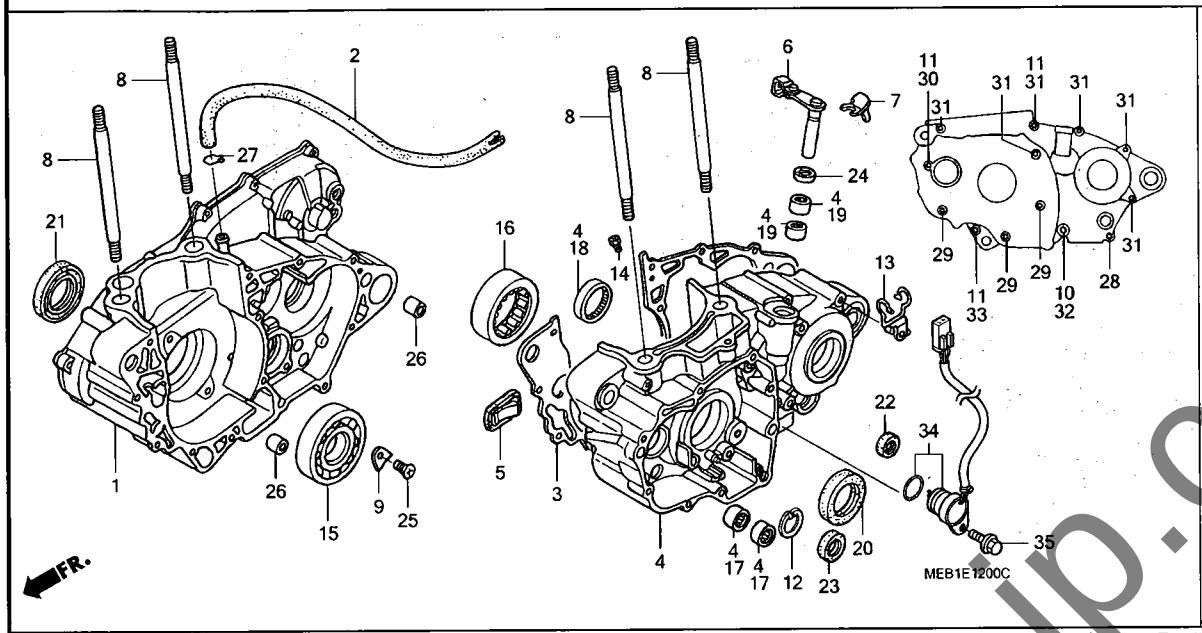

見出番号	部品番号	部品名	希望小売価格	使用個数 2	3	4	5	6	7	8	適用号機 初号機	終号機	タイプ
				CRF450R									
31	96001-06075-00	ボルト,フランジ 6X75 ·····	60	6	6	6	6	6	6	6			
32	96300-08065-00	ボルト,フランジ 8X65 ·····	70	1	1	1	1	1	1	1			
33	96001-06050-00	ボルト,フランジ 6X50 ·····	55	1	1	–	–	–	–	–			
	96001-06065-00	ボルト,フランジ 6X65 ·····	60	–	–	1	1	1	1	1			
34	35759-MEN-A11	スイッチASSY.,チェンジ ·····	3,890	–	–	–	–	–	–	1			
35	96001-06012-00	ボルト,フランジ 6X12 ·····	40	–	–	–	–	–	–	1			

yumbo-jp.com

E-13 クランクシャフト／ピストン

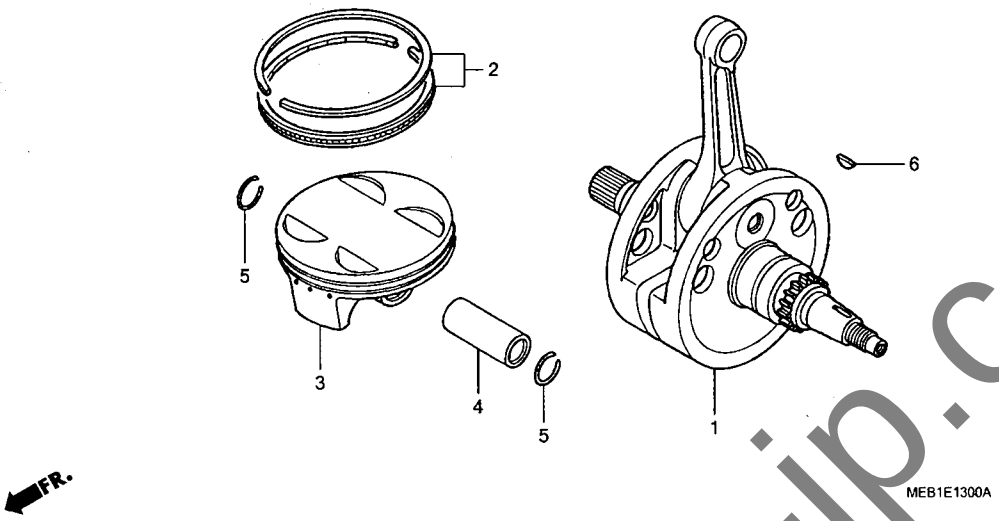

見出番号	LON	(関連見出番号) 整備項目	FRT
1	1101B5	クランクシャフト ・含む:エンジン脱着	4.4
3		(2,4,5)	
	111103	リング,ピストン/ピストン(1個分)	2.1

見出番号	部品番号	部品名	希望小売価格	使用個数 CRF450R 2	3	4	5	6	7	8	適用号機 初号機	終号機	タイプ
1	13000-MEB-671	クランクシャフトCOMP.	32,500	1	–	–	–	–	–	–			
	13000-MEN-670		30,800	–	1	1	–	–	–	–			
	13000-MEN-730		30,800	–	–	–	1	–	–	–			
	13000-MEN-850		29,300	–	–	–	–	1	–	–			
	13000-MEN-A00		29,300	–	–	–	–	–	1	–			
	13000-MEN-A10		29,300	–	–	–	–	–	–	1			
2	13011-MEB-670	リングセット,ピストン	2,630	1	1	1	1	1	1	1			
3	13101-MEB-670	ピストン	6,100	1	1	–	–	–	–	–			
	13101-MEN-670		6,400	–	–	1	–	–	–	–			
	13101-MEN-730		6,750	–	–	–	1	1	1	1			
4	13111-MEB-670	ピン,ピストン	1,270	1	1	1	–	–	–	–			
	13111-MEN-730		1,210	–	–	–	1	1	1	1			
5	13112-MAT-000	クリップ,ピストンピン 19MM	85	2	2	2	2	2	2	2			
6	13331-360-000	キー,スペシャルウッドラフ 25X14	210	1	1	1	1	1	1	1			

yumbo-jp.com

E-14 バランサー

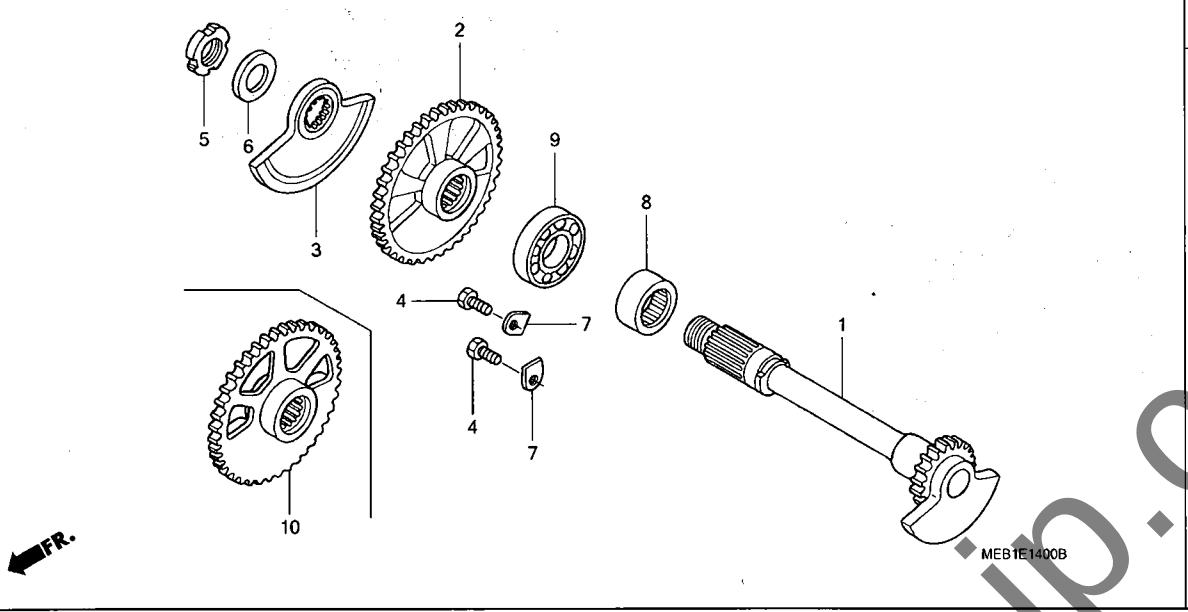

見出番号	LON	(関連見出番号) 整備項目	FRT
1	110185	シャフト,バランサー	1.2
2		(10)	
	1101L5	ギヤー,バランサードリブン	0.8
3	211115	ウェイト,プライマリーバランサー	0.8
8	1101G3	ベアリング,バランサーシャフト :レフト	4.4
	1101G5	ベアリング,バランサーシャフト :両側	4.6
9	1101G4	ベアリング,バランサーシャフト :ライト	4.4
	1101G5	ベアリング,バランサーシャフト :両側	4.6

見出番号	部品番号	部品名	希望小売価格	使用個数 CRF450R 2	3	4	5	6	7	8	適用号機 初号機	終号機	タイプ
1	13420-MEB-670	シャフトCOMP.,バランサー	10,900	1	1	1	1	–	–	–			
	13420-MEN-850		10,300	–	–	–	–	1	1	–			
	13420-MEN-A10		10,300	–	–	–	–	–	–	1			
2	13422-MEB-670	ギヤー,バランサードリブン (40T)	3,160	1	–	–	–	–	–	–	--------	1000264	
	13422-MEB-671		3,000	1	–	–	–	–	–	–	1000265		
				–	1	1	1	–	–	–			
3	13423-MEB-670	ウエイト,バランサー	2,100	1	1	1	1	–	–	–			
4	90038-KY4-900	ボルト,6カク 6X16	90	2	2	2	2	2	2	2			
5	90231-KY4-900	ナット,ロック 14MM	150	1	1	1	1	1	1	1			
6	90433-KE1-000	ワッシャー 14MM	140	1	1	1	1	–	–	–			
	90433-MEY-670	ワッシャー 14.2X24	140	–	–	–	–	1	1	1			
7	90441-KA4-700	プレート,ベアリングホルダー	145	2	2	2	2	2	2	2			
8	91004-MEB-671	ベアリング,スペシャルローラー, 20X32X14	590	1	1	1	1	1	1	1			
9	91005-MEB-671	ベアリング,ラジアルボール 6003	430	1	1	1	1	1	1	1			
10	13422-MEY-670	ギヤー,バランサードリブン (40T)	3,000	–	–	–	–	1	–	–			
	13422-MEN-A00		3,000	–	–	–	–	–	1	1			

yumbo-jp.com

E-15 トランスミッション

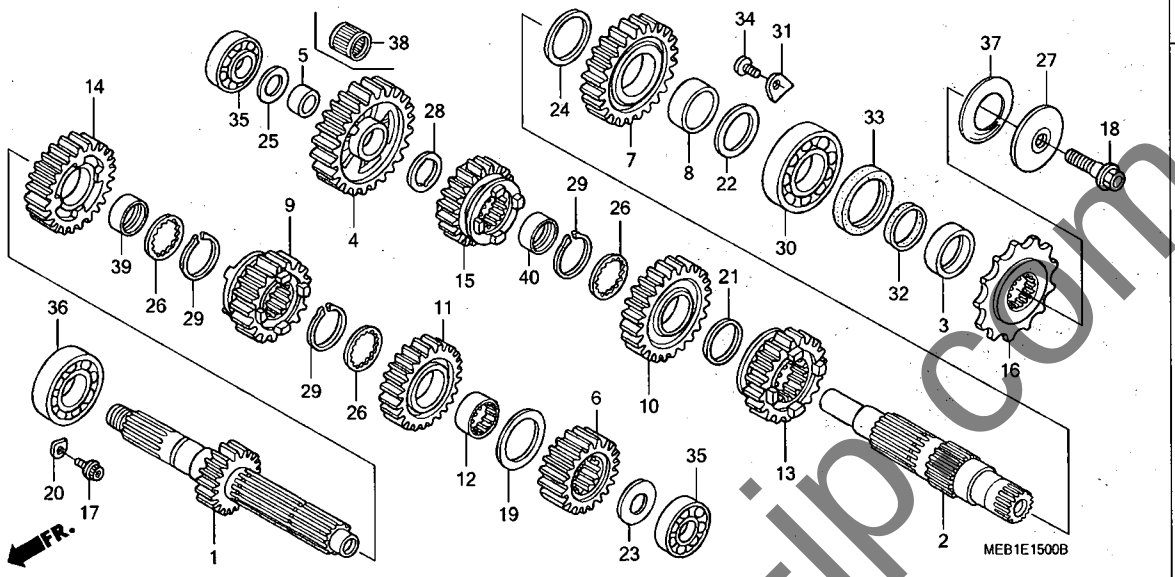

見出番号	LON	(関連見出番号) 整備項目	FRT
1		(6, 9, 11, 14)	
	210141	ﾒｲﾝｼｬﾌﾄ, ﾄﾗﾝｽﾐｯｼｮﾝ ・・・・・・・・・・・・	4.4
		・含む:ｴﾝｼﾞﾝ脱着	
	210141A	・ｶｳﾝﾀｰｼｬﾌﾄ交換追加 ・・・・・・・・・・・	0.2
2		(4, 7, 10, 13, 15)	
	210142	ｶｳﾝﾀｰｼｬﾌﾄ, ﾄﾗﾝｽﾐｯｼｮﾝ ・・・・・・・・・・	4.4
		・含む:ｴﾝｼﾞﾝ脱着	
	210142A	・ﾒｲﾝｼｬﾌﾄ交換追加 ・・・・・・・・・・・・・	0.2
16	213135	ｽﾌﾟﾛｹｯﾄ, ﾄﾞﾗｲﾌﾞ ・・・・・・・・・・・・・・・	0.2
30	2101C7	ﾍﾞｱﾘﾝｸﾞ, ｶｳﾝﾀｰｼｬﾌﾄ :ﾚﾌﾄ ・・・・・・・	4.4
		・含む:ｴﾝｼﾞﾝ脱着	
	2101C9	ﾍﾞｱﾘﾝｸﾞ, ｶｳﾝﾀｰｼｬﾌﾄ :両側 ・・・・・・	4.6
		・含む:ｴﾝｼﾞﾝ脱着	
	2101D4	ﾍﾞｱﾘﾝｸﾞ, ﾒｲﾝｼｬﾌﾄ&ｶｳﾝﾀｰｼｬﾌﾄ	
		:全数 ・・・・・・・・・・・・・・・・・・・・・・	4.8
		・含む:ｴﾝｼﾞﾝ脱着	
35	2101C2	ﾍﾞｱﾘﾝｸﾞ, ﾒｲﾝｼｬﾌﾄ :ﾚﾌﾄ ・・・・・・・・・	4.4
		・含む:ｴﾝｼﾞﾝ脱着	
	2101C6	ﾍﾞｱﾘﾝｸﾞ, ﾒｲﾝｼｬﾌﾄ :両側 ・・・・・・・・	4.6
		・含む:ｴﾝｼﾞﾝ脱着	
	2101C8	ﾍﾞｱﾘﾝｸﾞ, ｶｳﾝﾀｰｼｬﾌﾄ :ﾗｲﾄ ・・・・・・・	4.4
		・含む:ｴﾝｼﾞﾝ脱着	
	2101C9	ﾍﾞｱﾘﾝｸﾞ, ｶｳﾝﾀｰｼｬﾌﾄ :両側 ・・・・・・	4.6
+		・含む:ｴﾝｼﾞﾝ脱着	

見出番号	部品番号	部品名	希望小売価格	使用個数 CRF450R 2	3	4	5	6	7	8	適用号機 初号機	終号機	タイプ
1	23210-MEB-670	ﾒｲﾝｼｬﾌﾄCOMP. (15T) ・・・・・	8,950	1	1	1	1	1	–	–			
	23210-MEN-A00	・・・・・・・・・・・・・・・・・・・・・・	8,950	–	–	–	–	–	1	–			
	23210-MEN-A10	・・・・・・・・・・・・・・・・・・・・・・	8,950	–	–	–	–	–	–	1			
2	23221-MEB-670	ｶｳﾝﾀｰｼｬﾌﾄ ・・・・・・・・・・・・・・	8,300	1	1	1	1	–	–	–			
	23221-MEN-850	・・・・・・・・・・・・・・・・・・・・・・	7,900	–	–	–	–	1	–	–			
	23221-MEN-A00	・・・・・・・・・・・・・・・・・・・・・・	7,900	–	–	–	–	–	1	1			
3	23225-ML3-680	ｶﾗｰ, ｶｳﾝﾀｰｼｬﾌﾄ ・・・・・・・・・	980	1	1	1	–	–	–	–			
	23225-MEN-730	・・・・・・・・・・・・・・・・・・・・・・	930	–	–	–	1	1	1	1			
4	23411-KS7-000	ｷﾞﾔｰ, ｶｳﾝﾀｰｼｬﾌﾄﾛｰ (27T) ・	6,400	1	1	1	–	–	–	–			
	23411-MEN-730	・・・・・・・・・・・・・・・・・・・・・・	6,100	–	–	–	1	1	1	1			
5	23412-KA4-740	ｶﾗｰ, ｶｳﾝﾀｰｼｬﾌﾄﾛｰｷﾞﾔｰ ・・・・	550	1	1	1	–	–	–	–			
6	23421-KZ3-L20	ｷﾞﾔｰ, ﾒｲﾝｼｬﾌﾄｾｶﾝﾄﾞ (17T)	2,460	1	–	–	–	–	–	–			
	23421-MEB-770	・・・・・・・・・・・・・・・・・・・・・・	2,430	–	1	1	1	1	1	–			
	23421-MEN-A10	・・・・・・・・・・・・・・・・・・・・・・	2,430	–	–	–	–	–	–	1			
7	23431-KS7-830	ｷﾞﾔｰ, ｶｳﾝﾀｰｼｬﾌﾄｾｶﾝﾄﾞ (25T)	4,260	1	1	1	1	1	1	–			
	23431-KZ3-L30	・・・・・・・・・・・・・・・・・・・・・・	4,090	–	–	–	–	–	–	1			
8	23432-ML3-870	ｶﾗｰ, ｶｳﾝﾀｰｼｬﾌﾄｾｶﾝﾄﾞｷﾞﾔｰ ・	540	1	1	1	1	1	1	1			
9	23441-MEB-670	ｷﾞﾔｰ, ﾒｲﾝｼｬﾌﾄｻｰﾄﾞ (17T) ・	4,940	1	1	1	–	–	–	–			
	23441-MEN-730	・・・・・・・・・・・・・・・・・・・・・・	5,500	–	–	–	1	1	–	–			
	23441-MEN-A00	・・・・・・・・・・・・・・・・・・・・・・	4,700	–	–	–	–	–	1	–			
	23441-MEN-A10	・・・・・・・・・・・・・・・・・・・・・・	4,700	–	–	–	–	–	–	1			
10	23451-MEB-670	ｷﾞﾔｰ, ｶｳﾝﾀｰｼｬﾌﾄｻｰﾄﾞ (21T)	4,530	1	1	1	1	–	–	–			
	23451-MEN-850	・・・・・・・・・・・・・・・・・・・・・・	4,310	–	–	–	–	1	–	–			
	23451-MEN-A00	・・・・・・・・・・・・・・・・・・・・・・	4,310	–	–	–	–	–	1	–			
	23451-MEN-A10	・・・・・・・・・・・・・・・・・・・・・・	4,310	–	–	–	–	–	–	1			
11	23461-MEB-670	ｷﾞﾔｰ, ﾒｲﾝｼｬﾌﾄﾌｫｰｽ (20T) ・	4,890	1	–	–	–	–	–	–			
	23461-MEB-770	・・・・・・・・・・・・・・・・・・・・・・	4,410	–	1	1	1	1	1	–			

yumbo-jp.com

トランスミッション

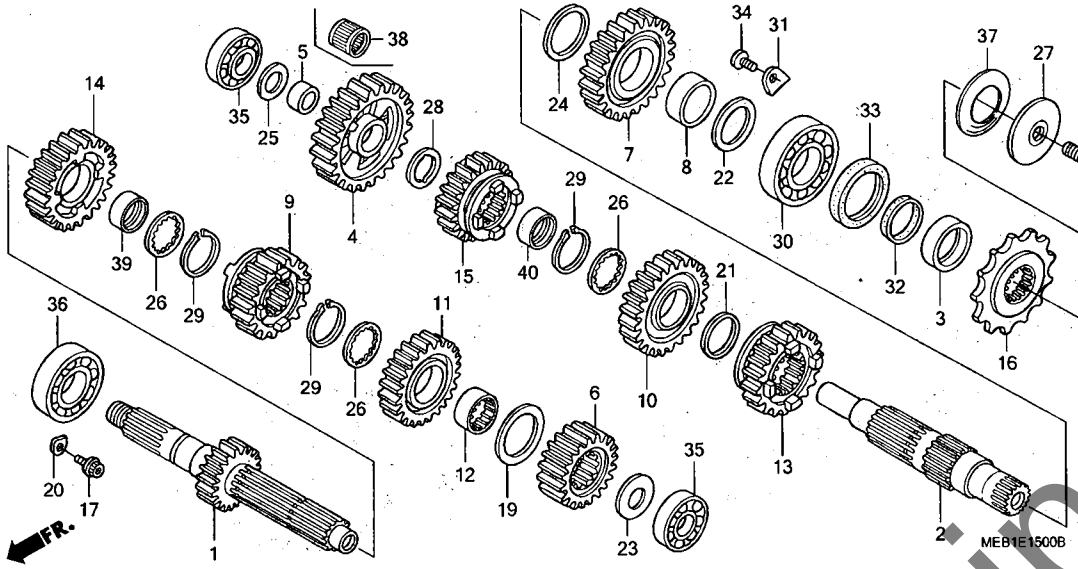

見出番号	LON	(関連見出番号) 整備項目	FRT
+35	2101D4	ベアリング，メインシャフト&カウンターシャフト :全数 ・含む：エンジン脱着	4.8
36	2101C5	ベアリング，メインシャフト :ライト ・含む：エンジン脱着	4.4
	2101C6	ベアリング，メインシャフト :両側 ・含む：エンジン脱着	4.6
	2101D4	ベアリング，メインシャフト&カウンターシャフト :全数 ・含む：エンジン脱着	4.8

見出番号	部品番号	部品名	希望小売価格	使用個数 CRF450R 2	3	4	5	6	7	8	適用号機 初号機	終号機	タイプ
11)	23461-MEN-A10	ギヤー，メインシャフトフォース (20T)	4,410	–	–	–	–	–	–	1			
12	23462-KZ3-L20	カラー，メインシャフトフォースギヤー	740	1	1	1	1	1	1	1			
13	23471-MEB-671	ギヤー，カウンターシャフトフォース (21T)	4,700	1	1	1	1	1	1	–			
	23471-MEN-A10		4,700	–	–	–	–	–	–	1			
14	23481-MEB-670	ギヤー，メインシャフトフィフス (22T)	4,530	1	1	1	–	–	–	–			
	23481-MEN-730		4,750	–	–	–	1	–	–	–			
	23481-MEN-850		4,520	–	–	–	–	1	–	–			
	23481-MEN-A00		4,310	–	–	–	–	–	1	–			
	23481-MEN-A10		4,310	–	–	–	–	–	–	1			
15	23491-MEB-671	ギヤー，カウンターシャフトフィフス (20T)	4,700	1	1	1	1	1	–	–			
	23491-MEN-A00		4,920	–	–	–	–	–	1	–			
	23491-MEN-A10		4,920	–	–	–	–	–	–	1			
16	23802-KZ3-860	スプロケット，ドライブ (13T)	2,150	1	1	1	–	–	–	–			
	23802-MEN-730		2,400	–	–	–	1	1	1	1			
17	90071-MF5-000	ボルト，フランジソケット 6X14	140	2	2	2	2	2	2	2			
18	90112-413-000	ボルト，UBS 8X33	215	1	1	1	1	1	1	1			
19	90421-961-000	ワッシャー，スラスト 25MM	270	1	1	1	1	1	1	–			
	90446-430-000	ワッシャー，スラスト 25.2X34	205	–	–	–	–	–	–	1			
20	90441-KA4-700	プレート，ベアリングホルダー	145	2	2	2	2	2	2	2			
21	90444-430-000	ワッシャー，スラスト 25.2X30	215	1	1	1	1	1	–	–			
	90401-HP1-670	ワッシャー 25X32X1.0	170	–	–	–	–	–	1	1			
22	90445-ML3-871	ワッシャー，スラスト 24.1X36X1.5	165	1	1	1	1	1	1	1			
23	90446-KA4-740	ワッシャー，スラスト 17.2MM	220	1	1	1	1	1	1	1			
24	90446-ML3-870	ワッシャー，スラスト 27.2X35	165	1	1	1	1	1	1	1			
25	90446-357-000	ワッシャー，スラスト 17.2MM	265	1	1	1	1	1	1	1			
26	90451-KY2-000	ワッシャー，スプライン 25X31X1.5	155	3	3	3	3	3	3	3			

yumbo-jp.com

E-15 トランスミッション

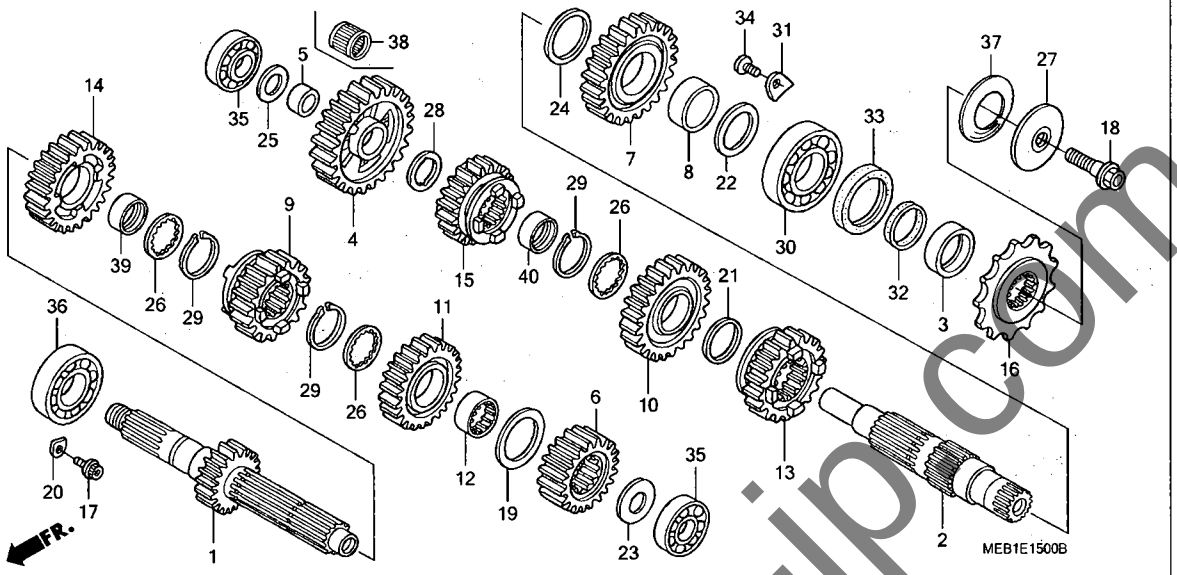

番号	部品番号	部品名	希望小売価格	2	3	4	5	6	7	8	適用号機 初号機	終号機	タイプ
				使用個数 CRF450R									
27	90501-KA3-741	ワッシャー, スプリング 8X40 ·····	275	1	1	1	–	–	–	–			
	23802-KSC-670	カラー, ドライブスプロケット ·····	900	–	–	–	1	1	1	1			
28	90554-KA5-680	ワッシャー, スラスト 19MM ·····	150	1	1	1	1	1	1	1			
29	90602-259-010	サークリップ, エキスターナル 25MM ···	205	3	3	3	3	3	3	3			
30	91001-ML3-873	ベアリング, ラジアルボール 24X56X14(NTN)	650	1	1	1	1	1	1	1			
31	91012-KA3-710	プレート, カウンターシャフトベアリング	140	2	2	2	2	2	2	2			
32	91201-ML3-873	Dリング 23.75MM(アライ) ·····	145	1	1	1	1	1	1	1			
33	91207-ML3-871	オイルシール 31X40X7(アライ) ····	390	1	1	1	1	1	1	1			
34	93600-06012-0A	スクリュー, フラット 6X12 ·····	30	2	2	2	2	2	2	2			
35	96140-62030-00	ベアリング, ラジアルボール 6203U	490	2	2	2	2	–	–	–			
	91001-KSK-671	·····	620	–	–	–	–	2	2	2			
36	96140-62050-00	ベアリング, ラジアルボール 6205U	690	1	1	1	1	1	1	1			
37	90501-KSC-670	ワッシャー, スプリング 24MM ·····	275	–	–	–	1	1	1	1			
38	91007-MEN-731	ベアリング, ニードル 19X22X9.8	550	–	–	–	1	1	1	1			
39	23482-MEN-A00	カラー 25X28X10 ·····	630	–	–	–	–	–	1	1			
40	23492-KY2-000	カラー 25X28X11 ·····	630	–	–	–	–	–	1	1			

yumbo-jp.com

ギヤーシフトドラム

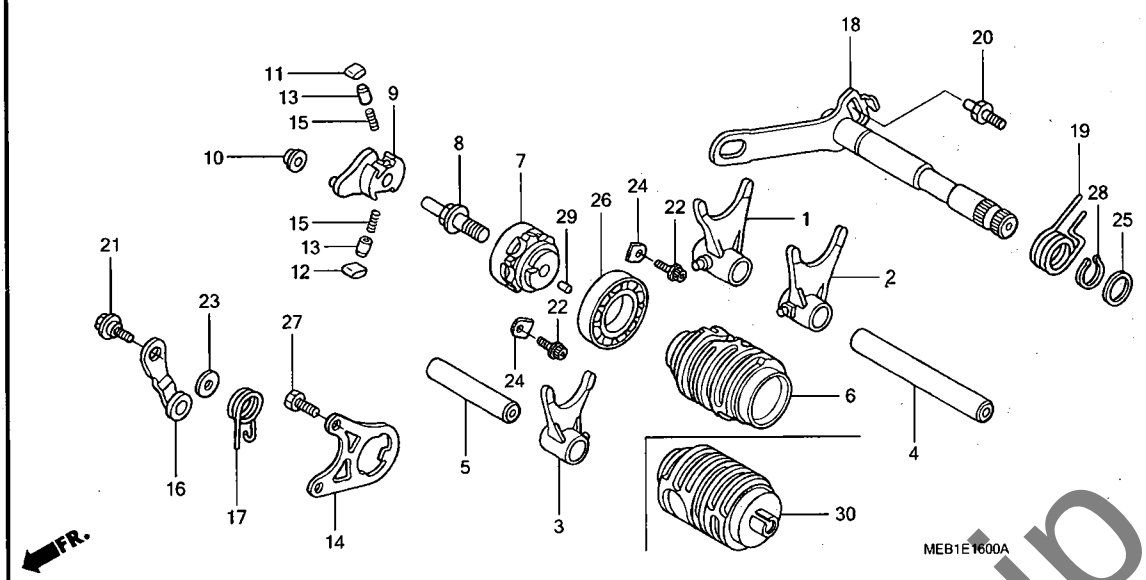

見出番号	LON	(関連見出番号) 整備項目	FRT
1		(2, 3, 4, 5)	
	210112	ﾌｫｰｸ, ｷﾞﾔｰｼﾌﾄ ・・・・・・・・・・・・・・・・・	4. 4
		・作業条件:2個以上でも同一時間	
		・含む:ｴﾝｼﾞﾝ脱着	
6		(26, 30)	
	2101A9	ﾄﾞﾗﾑ, ｷﾞﾔｰｼﾌﾄ ・・・・・・・・・・・・・・・・・	4. 4
		・含む:ｴﾝｼﾞﾝ脱着	
7		(8, 29)	
	2101B2	ｾﾝﾀｰ, ｷﾞﾔｰｼﾌﾄﾄﾞﾗﾑ ・・・・・・・・・・・・・	1. 4
9		(11, 12, 13, 15)	
	2101B3	ｼﾌﾀｰ, ｷﾞﾔｰｼﾌﾄﾄﾞﾗﾑ ・・・・・・・・・・・・・	1. 2
14	2101B4	ﾌﾟﾚｰﾄ, ｶﾞｲﾄﾞ ・・・・・・・・・・・・・・・・・・	1. 2
16		(17)	
	210125	ｽﾄｯﾊﾟｰ/ｽﾌﾟﾘﾝｸﾞ, ｼﾌﾄﾄﾞﾗﾑ ・・・・・・・	1. 3
18		(19, 25, 28)	
	210122	ｽﾋﾟﾝﾄﾞﾙ, ｷﾞﾔｰｼﾌﾄ ・・・・・・・・・・・・・	1. 2

見出番号	部品番号	部品名	希望小売価格	使用個数 CRF450R 2	3	4	5	6	7	8	適用号機 初号機	終号機	タイプ
1	24211-KA4-770	ﾌｫｰｸ, R. ｷﾞﾔｰｼﾌﾄ ・・・・・・・・・	3,660	1	1	1	–	–	–	–			
	24211-MEN-730	・・・・・・・・・・・・・・・・・・・・・・・	3,570	–	–	–	1	1	1	1			
2	24221-KA4-770	ﾌｫｰｸ, L. ｷﾞﾔｰｼﾌﾄ ・・・・・・・・・	3,660	1	1	1	–	–	–	–			
	24221-MEN-730	・・・・・・・・・・・・・・・・・・・・・・・	3,570	–	–	–	1	1	1	1			
3	24231-KA4-771	ﾌｫｰｸ, ｾﾝﾀｰｷﾞﾔｰｼﾌﾄ ・・・・・・・	3,660	1	1	1	–	–	–	–			
	24231-MEN-730	・・・・・・・・・・・・・・・・・・・・・・・	3,570	–	–	–	1	1	1	1			
4	24241-KZ3-A10	ｼﾔﾌﾄA, ｼﾌﾄﾌｫｰｸ ・・・・・・・・・	780	1	–	–	–	–	–	–			
	24241-MEB-770	・・・・・・・・・・・・・・・・・・・・・・・	700	–	1	–	–	–	–	–			
	24241-MEN-670	・・・・・・・・・・・・・・・・・・・・・・・	740	–	–	1	–	–	–	–			
	24241-MEN-730	・・・・・・・・・・・・・・・・・・・・・・・	700	–	–	–	1	1	1	1			
5	24241-KZ3-L20	ｼﾔﾌﾄA, ｼﾌﾄﾌｫｰｸ ・・・・・・・・・	580	1	–	–	–	–	–	–			
	24242-MEB-770	ｼﾔﾌﾄB, ｼﾌﾄﾌｫｰｸ ・・・・・・・・・	580	–	1	–	–	–	–	–			
	24242-MEN-670	・・・・・・・・・・・・・・・・・・・・・・・	550	–	–	1	–	–	–	–			
	24242-MEN-730	・・・・・・・・・・・・・・・・・・・・・・・	550	–	–	–	1	1	1	1			
6	24311-MEB-670	ﾄﾞﾗﾑ, ｷﾞﾔｰｼﾌﾄ ・・・・・・・・・・	3,700	1	1	1	–	–	–	–			
	24311-MEN-730	・・・・・・・・・・・・・・・・・・・・・・・	3,520	–	–	–	1	1	1	–			
7	24312-KA3-741	ｾﾝﾀｰ, ｷﾞﾔｰｼﾌﾄﾄﾞﾗﾑ ・・・・・・・	1,940	1	1	1	1	1	1	1			
8	24315-HA0-000	ﾋﾟﾝ, ｼﾌﾀｰ ・・・・・・・・・・・・・・・	370	1	1	1	1	1	1	1			
9	24321-MEB-670	ｼﾌﾀｰ, ﾄﾞﾗﾑ ・・・・・・・・・・・・・	2,050	1	1	1	1	1	1	1			
10	24322-MM4-000	ｶﾗｰ, ｼﾌﾀｰ ・・・・・・・・・・・・・・・	165	1	1	1	1	1	1	1			
11	24324-KA3-711	ﾎﾟｰﾙA, ﾗﾁｴｯﾄ ・・・・・・・・・・・・	380	1	1	1	1	1	1	1			
12	24325-KA3-711	ﾎﾟｰﾙB, ﾗﾁｴｯﾄ ・・・・・・・・・・・・	380	1	1	1	1	1	1	1			
13	24326-KBH-901	ﾌﾟﾗﾝｼﾞﾔｰ, ﾎﾟｰﾙ ・・・・・・・・・・	290	2	2	2	2	2	2	2			
14	24328-MEB-670	ﾌﾟﾚｰﾄ, ｶﾞｲﾄﾞ ・・・・・・・・・・・・	510	1	1	1	1	1	1	1			
15	24329-KA3-740	ｽﾌﾟﾘﾝｸﾞ, ﾎﾟｰﾙﾌﾟﾗﾝｼﾞﾔｰ ・・・	100	2	2	2	2	2	2	2			
16	24430-KA3-740	ｽﾄｯﾊﾟｰ-COMP., ﾄﾞﾗﾑ ・・・・・・・	730	1	1	1	1	1	1	1			

yumbo-jp.com

E-16 ギヤーシフトドラム

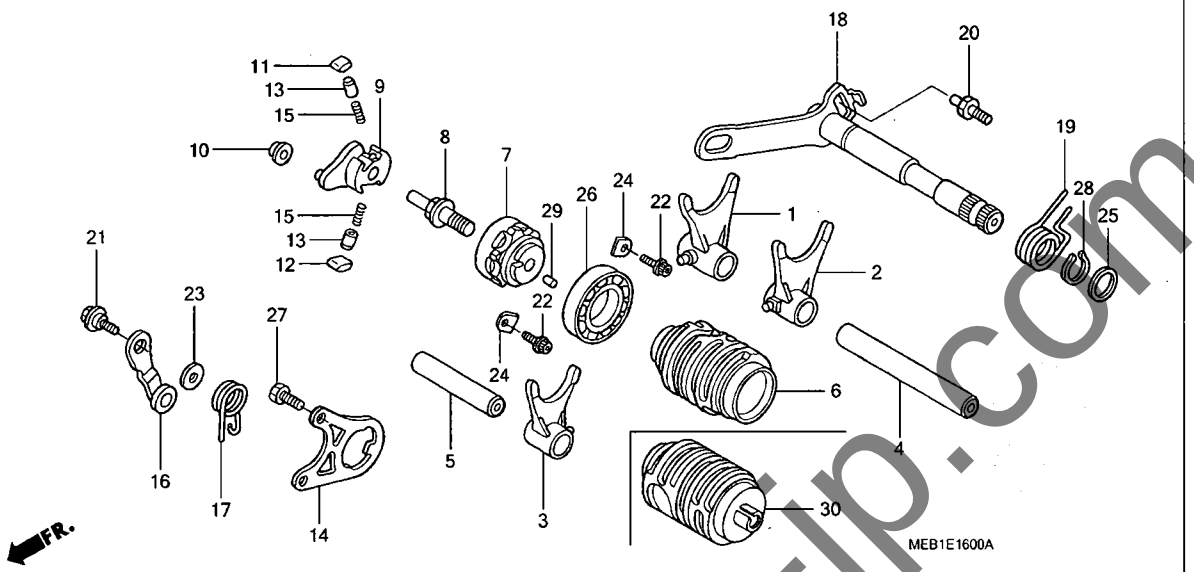

見出番号	部品番号	部品名	希望小売価格	使用個数 CRF450R 2	3	4	5	6	7	8	適用号機 初号機	終号機	タイプ
17	24435-MEB-670	スプリング，ドラムストッパー	115	1	1	1	1	1	1	–			
	24435-MEN-A10		115	–	–	–	–	–	–	1			
18	24610-MEB-670	スピンドルCOMP.，ギヤーシフト	2,650	1	1	–	–	–	–	–			
	24610-MEN-670		2,790	–	–	1	–	–	–	–			
	24610-MEN-730		2,790	–	–	–	1	–	–	–			
	24610-MEN-850		2,650	–	–	–	–	1	1	1			
19	24651-MEB-670	スプリング，ギヤーシフトリターン	170	1	1	1	1	1	1	1			
20	24652-HA0-000	ピン，ギヤーシフトリターンスプリング	265	1	1	1	1	1	1	1			
21	90022-MG8-000	ピボット，シフトドラムストッパーアーム	155	1	1	1	1	1	1	1			
22	90071-MF5-000	ボルト，フランジソケット 6X14	140	2	2	2	2	2	2	2			
23	90435-HB3-000	ワッシャー 6.1MM	115	1	1	1	1	1	1	1			
24	90441-KA4-700	プレート，ベアリングホルダー	145	2	2	2	2	2	2	2			
25	90451-155-000	ワッシャー 14MM	150	1	1	1	1	1	1	1			
26	91004-KY4-900	ベアリング，ラジアルボール 6905U	810	1	1	1	1	1	1	1			
27	93301-06016-0A	ボルト，6カク 6X16	30	2	2	2	2	2	2	2			
28	94510-14000	サークリップ，エキスターナル 14MM	30	1	1	1	1	1	1	1			
29	96220-40080	ローラー 4X8	15	1	1	1	1	1	1	1			
30	24311-MEN-A10	ドラム，ギヤーシフト	3,520	–	–	–	–	–	–	1			

yumbo-jp.com

E-17 キックスタータースピンドル

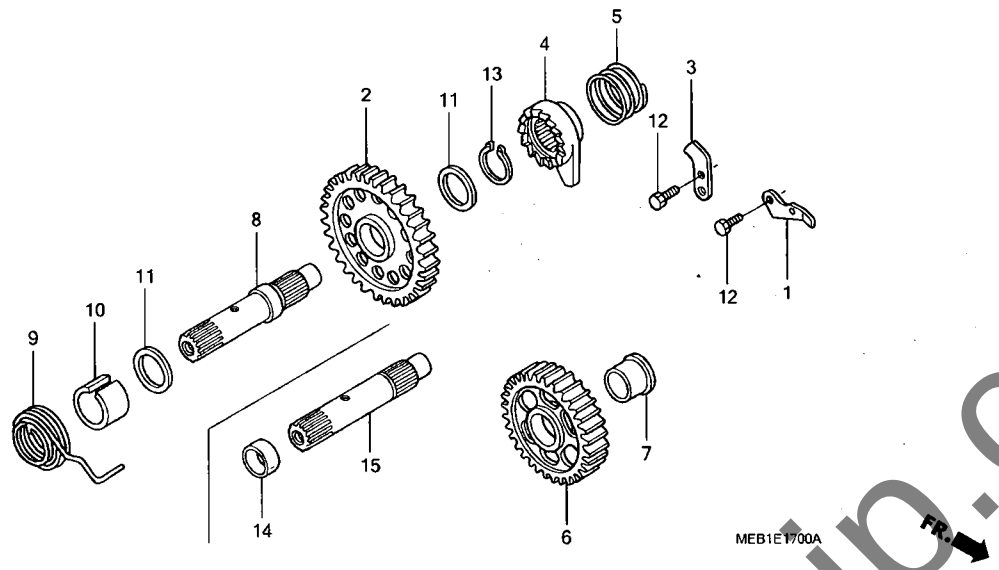

見出番号	LON	(関連見出番号) 整備項目	FRT
2	1121A0	ピニオン, キックスターター	1.2
4 (5)	1121A1	ラチェット, キック(リコイル)スターター	1.2
6 (7)	612135	ギヤー, スターターアイドル	1.1
8 (15)	1121A2	スピンドル, キックスターター	1.2
9 (10)	112103	スプリング, キックスターターリターン	1.1

見出番号	部品番号	部品名	希望小売価格	使用個数 CRF450R 2	3	4	5	6	7	8	適用号機 初号機	終号機	タイプ
1	15201-MEB-670	プレート, オイルガイド	310	1	1	1	1	1	1	1			
2	28211-MEB-670	ピニオン, キックスターター (34T)	3,470	1	1	–	–	–	–	–			
	28211-MEN-670		3,470	–	–	1	1	1	1	1			
3	28215-MEB-670	プレート, キックストッパー	235	1	1	1	1	1	1	1			
4	28221-MEB-670	ラチエット, キックスターター	2,400	1	–	–	–	–	–	–			
	28221-MEB-770		2,160	–	1	1	1	1	1	1			
5	28223-KA4-740	スプリング, キックスターターラチエット	165	1	1	1	1	1	1	1			
6	28231-KS7-000	ギヤー, キックスターターアイドル (29T)	3,430	1	1	1	1	1	1	1			
7	28232-KA4-740	カラー, キックスターターアイドルギヤー	610	1	1	1	1	1	1	1			
8	28251-MEB-670	スピンドル, キックスターター	4,310	1	1	–	–	–	–	–			
9	28261-MEB-670	スプリング, キックスターター	450	1	1	1	1	1	1	1			
10	28282-MEB-670	カラー, キックスプリング	410	1	1	1	1	1	1	1			
11	90554-728-940	ワッシャー, スラスト 20MM	240	2	2	2	2	2	2	2			
12	93301-06016-0A	ボルト, 6カク 6X16	30	2	2	2	2	2	2	2			
13	94510-19000	サークリップ, エキスターナル 19MM	35	1	1	1	1	1	1	1			
14	23472-KY4-900	カラー 20X22X10	610	–	–	1	1	1	1	1			
15	28251-MEN-670	スピンドル, キックスターター	4,310	–	–	1	1	1	1	1			

yumbo-jp.com

E-18 キャブレター

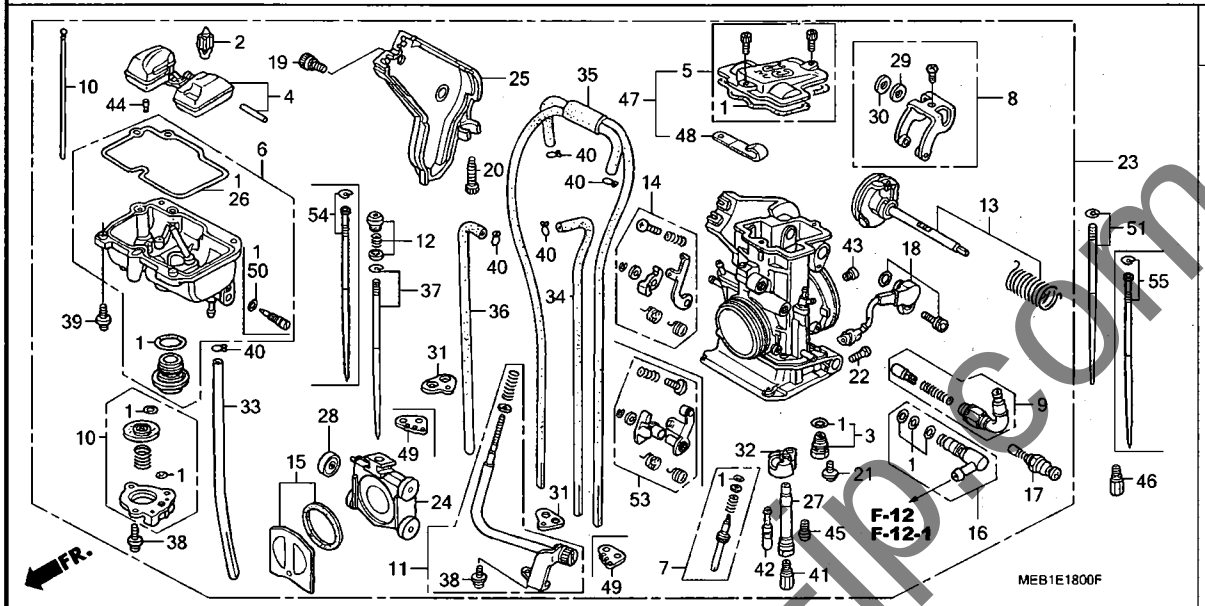

見出番号	LON	(関連見出番号) 整備項目	FRT
2		(4)	
	311120	フロート/フロートバルブ	0.6
6	3111A6	チャンバー, フロート	0.6
9	3111G0	バルブセット, ホットスタート	0.5
10	3111F4	ポンプセット, アクセル	0.5
17	311125	バルブ, スターター	0.5
23	3111B5	キャブレターアッセンブリー	0.6
24		(15, 28)	
	3111A8	バルブ, スロットル	0.3
27		(42, 45)	
	3111A4	ホルダー, ニードルジェット	0.6
37		(12, 54)	
	3111A3	ニードル, ジェット	0.3
41		(46)	
	3111D4	ジェット, メイン	0.2

見出番号	部品番号	部品名	希望小売価格	使用個数 CRF450R 2	3	4	5	6	7	8	適用号機 初号機	終号機	タイプ
1	16010-MEB-671	ガスケットセット	1,530	1	1	–	–	–	–	–			
	16010-MEN-671		1,530	–	–	1	1	–	–	–			
	16010-MEN-851		1,530	–	–	–	–	1	1	1			
2	16011-KZ3-J11	バルブセット, フロート	1,770	1	1	1	–	–	–	–			
				–	–	–	1	–	–	–			
	16011-MEN-851		1,940	–	–	–	–	1	1	1			
3	16011-MEB-671	シートセット, バルブ	1,420	1	1	–	–	–	–	–			
4	16013-MEB-671	フロートセット	1,950	1	1	1	1	1	–	–			
	16013-KRN-851		1,950	–	–	–	–	–	1	1			
5	16014-MEB-671	トップセット	1,550	1	1	1	–	–	–	–			
	16014-MEY-A11		2,000	–	–	–	–	–	1	1			
6	16015-MEB-671	チャンバーセット, フロート	3,940	1	1	–	–	–	–	–			
	16015-MEN-671		4,140	–	–	1	–	–	–	–			
	16015-KRN-731		3,940	–	–	–	1	–	–	–			
	16015-MEN-851		3,940	–	–	–	–	1	–	–			
	16015-MEN-A01		3,940	–	–	–	–	–	1	1			
7	16016-MEB-671	スクリューセットA	1,390	1	1	1	–	–	–	–			
	16016-KSC-671		1,320	–	–	–	1	1	1	–			
	16016-KRN-A01		1,320	–	–	–	–	–	–	1			
8	16018-MEB-671	アームセット, リンク	1,000	1	1	1	1	1	–	–			
	16018-MEY-A11		1,000	–	–	–	–	–	1	1			
9	16019-MEB-671	スタートセット, ホット	1,880	1	1	1	1	1	1	1			
10	16021-MEB-671	ダイヤフラムセット, ポンプ	1,820	1	–	–	–	–	–	–			
	16021-MEB-771		1,630	–	1	1	1	1	–	–			
	16021-MEN-A01		1,630	–	–	–	–	–	1	1			
11	16028-MEB-671	スクリューセットB	1,680	1	1	1	1	1	–	–			
	16028-MEN-A01		1,680	–	–	–	–	–	1	1			

yumbo-jp.com

E-18 キャブレター

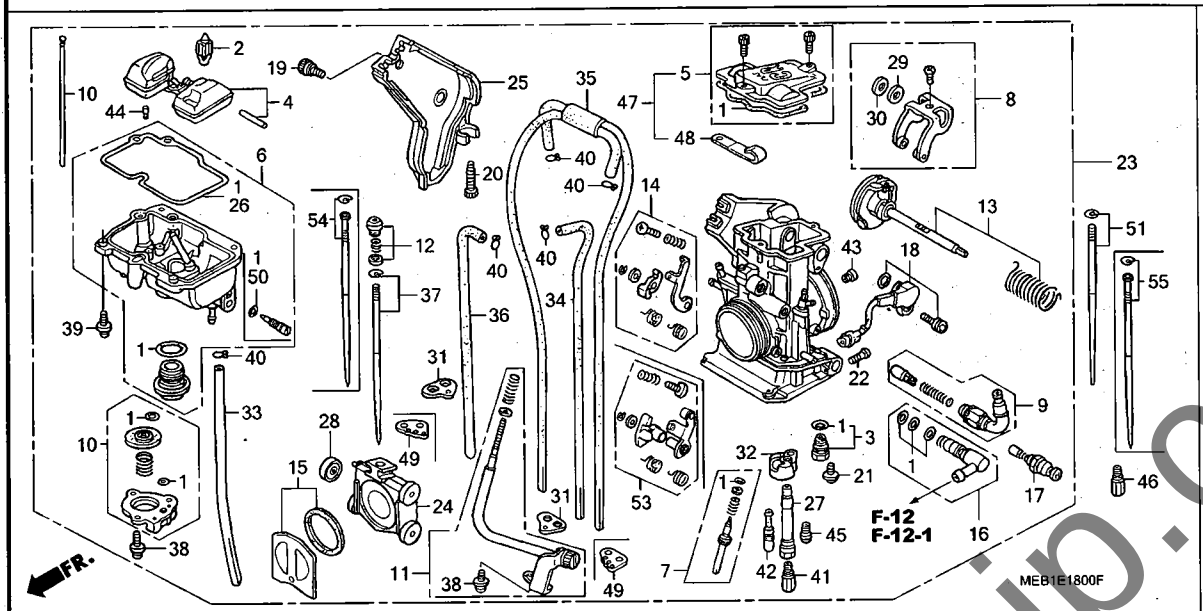

見出番号	部品番号	部品名	希望小売価格	使用個数 CRF450R 2	3	4	5	6	7	8	適用号機 初号機	終号機	タイプ
12	16029-MEB-671	スクリューセット, ジェットニードル	580	1	1	1	1	1	–	–			
	16029-MEY-A11		580	–	–	–	–	–	1	1			
13	16032-MEB-671	シャフトセット, スロットル	4,050	1	1	1	1	1	–	–			
	16032-MEN-E01		4,050	–	–	–	–	–	1	–			
	16032-MEN-A11		4,050	–	–	–	–	–	–	1			
14	16033-MEB-671	レバーセット, ポンプ	690	1	1	1	1	1	–	–			
15	16037-MEB-671	バルブセット, フローティング	7,900	1	1	1	1	1	1	1			
16	16038-MEB-671	ジョイントセット, フューエル	530	1	1	1	1	–	–	–			
	16038-KRN-671		1,680	–	–	–	–	1	1	1			
17	16046-MEB-671	バルブセット, スターター	1,890	1	1	1	1	1	1	1			
18	16060-MEB-671	センサーASSY., スロットル	5,800	1	1	1	1	1	1	–			
	16060-MEN-A11		5,800	–	–	–	–	–	–	1			
19	16080-MEB-671	ボルト, カバー	95	1	1	1	1	1	–	–			
	16080-HP1-601		270	–	–	–	–	–	1	1			
20	16081-MEB-671	ボルト, ストッパー	390	1	1	1	1	–	–	–			
21	16082-MEB-671	スクリュー, パン	45	1	1	–	–	–	–	–			
22	16083-MEB-671	スクリュー, パン	95	1	1	1	1	1	1	1			
23	16100-MEB-671	キャブレターASSY. (FCR00A A)	59,500	1	–	–	–	–	–	–			
	16100-MEB-771	キャブレターASSY. (FCR00B A)	56,600	–	1	–	–	–	–	–			
	16100-MEN-671	キャブレターASSY. (FCR00C A)	56,600	–	–	1	–	–	–	–			
	16100-MEN-734	キャブレターASSY. (FCR00D A)	56,600	–	–	–	1	–	–	–			
	16100-MEN-862	キャブレターASSY. (FCR09A A)	56,600	–	–	–	–	1	–	–			
	16100-MEN-E02	キャブレターASSY. (FCR09B A)	56,600	–	–	–	–	–	1	–			
	16100-MEN-E11	キャブレターASSY. (FCR09C A)	56,600	–	–	–	–	–	–	1			
24	16112-MEB-671	バルブ, スロットル	12,100	1	1	1	1	1	–	–			
	16112-MEY-A11		12,100	–	–	–	–	–	1	–			
	16112-HP1-A01		12,100	–	–	–	–	–	–	1			

yumbo-jp.com

E-18 キャブレター

見出番号	部品番号	部品名	希望小売価格	使用個数 CRF450R 2	3	4	5	6	7	8	適用号機 初号機	終号機	タイプ
25	16157-MEB-671	カバー, スロットル	1,050	1	1	-	-	-	-	-			
	16157-MEN-671		1,050	-	-	1	1	1	-	-			
	16157-MEN-A01		1,050	-	-	-	-	-	1	1			
26	16163-MEB-671	ガスケット, フロートチャンバー	840	1	1	1	1	1	1	1			
27	16165-MEB-671	ホルダー, ニードルジェット	690	1	1	1	1	1	-	-			
	16165-MEN-A01		690	-	-	-	-	-	1	-			
	16165-KRN-A01		690	-	-	-	-	-	-	1			
28	16172-MEB-671	ローラー	480	1	1	1	1	1	1	1			
29	16177-MEB-671	ワッシャー, プレイン (PO)	65	1	1	1	1	1	1	1			
30	16178-MEB-671	ワッシャー, プレイン (ステンレス)	85	1	1	1	1	1	1	1			
31	16179-KZ4-690	バインダー	350	2	2	2	2	-	-	-			
32	16185-MEB-671	プレート, バッフアー	690	1	1	-	-	-	-	-			
	16185-MEN-671		690	-	-	1	1	1	1	1			
33	16196-MEB-671	チューブ, オーバーフロー	295	1	1	1	1	-	-	-			
	16196-MEN-851		470	-	-	-	-	1	1	1			
34	16197-MEB-671	チューブ, エアーベント	420	1	1	1	1	1	1	1			
35	16198-MEB-671	チューブ COMP., エアーベント	510	1	1	1	1	1	1	1			
36	16199-MEB-671	チューブ, エアーベント	420	1	1	1	1	1	1	1			
37	16201-MEB-671	ニードルセット, ジェット (OBEKP)	1,320	(1)	(1)	-	-	-	-	-			
	16202-MEB-671	ニードルセット, ジェット (OBEKQ)	1,320	(1)	(1)	-	-	-	-	-			
	16203-MEB-671	ニードルセット, ジェット (OBEKR)	1,320	1	(1)	-	-	-	-	-			
	16204-MEB-671	ニードルセット, ジェット (OBEKS)	1,320	(1)	(1)	-	-	-	-	-			
	16205-MEB-671	ニードルセット, ジェット (OBEKT)	1,320	(1)	(1)	-	-	-	-	-			
	16230-MEB-671	ニードルセット, ジェット (OBELP)	1,320	(1)	(1)	-	-	-	-	-			
	16231-MEB-671	ニードルセット, ジェット (OBELQ)	1,390	(1)	(1)	-	-	-	-	-			
	16232-MEB-671	ニードルセット, ジェット (OBELR)	1,320	(1)	1	-	-	-	-	-			
	16233-MEB-671	ニードルセット, ジェット (OBELS)	1,320	(1)	(1)	-	-	-	-	-			
	16234-MEB-671	ニードルセット, ジェット (OBELT)	1,320	(1)	(1)	-	-	-	-	-			
	16201-MEN-671	ニードルセット, ジェット (NCYP)	1,320	-	-	(1)	-	(1)	-	-			
	16202-MEN-671	ニードルセット, ジェット (NCYQ)	1,320	-	-	(1)	-	(1)	-	-			
	16203-MEN-671	ニードルセット, ジェット (NCYR)	1,320	-	-	1	-	1	-	-			
	16204-MEN-671	ニードルセット, ジェット (NCYS)	1,320	-	-	(1)	-	(1)	-	-			
	16205-MEN-671	ニードルセット, ジェット (NCYT)	1,320	-	-	(1)	-	(1)	-	-			
	16230-MEN-671	ニードルセット, ジェット (NCVP)	1,320	-	-	(1)	-	(1)	-	-			
	16231-MEN-671	ニードルセット, ジェット (NCVQ)	1,320	-	-	(1)	-	(1)	-	-			
	16232-MEN-671	ニードルセット, ジェット (NCVR)	1,320	-	-	(1)	-	(1)	-	-			
	16233-MEN-671	ニードルセット, ジェット (NCVS)	1,320	-	-	(1)	-	(1)	-	-			
	16234-MEN-671	ニードルセット, ジェット (NCVT)	1,320	-	-	(1)	-	(1)	-	-			
	16201-MEN-731	ニードルセット, ジェット (NGGN)	1,390	-	-	-	(1)	-	-	-			
	16202-MEN-731	ニードルセット, ジェット (NGGP)	1,390	-	-	-	(1)	-	-	-			
	16203-MEN-731	ニードルセット, ジェット (NGGQ)	1,390	-	-	-	1	-	-	-			
	16204-MEN-731	ニードルセット, ジェット (NGGR)	1,390	-	-	-	(1)	-	-	-			
	16205-MEN-731	ニードルセット, ジェット (NGGS)	1,390	-	-	-	(1)	-	-	-			
	16230-MEN-731	ニードルセット, ジェット (NGJN)	1,390	-	-	-	(1)	-	-	-			
	16231-MEN-731	ニードルセット, ジェット (NGJP)	1,390	-	-	-	(1)	-	-	-			
	16232-MEN-731	ニードルセット, ジェット (NGJQ)	1,390	-	-	-	(1)	-	-	-			
	16233-MEN-731	ニードルセット, ジェット (NGJR)	1,390	-	-	-	(1)	-	-	-			
	16234-MEN-731	ニードルセット, ジェット (NGJS)	1,390	-	-	-	(1)	-	-	-			
38	93892-04008-18	スクリューワッシャー 4X8	30	4	4	4	4	4	4	4			
39	93892-04014-18	スクリューワッシャー 4X14	30	4	4	4	4	4	4	4			
40	95002-02079	クリップ, チューブ (B7)	30	5	5	5	5	5	5	5			
41	99101-357-1680	ジェット, メイン #168	450	(1)	(1)	(1)	1	1	(1)	(1)			
	99101-357-1700	ジェット, メイン #170	450	(1)	1	(1)	(1)	(1)	(1)	(1)			
	99101-357-1720	ジェット, メイン #172	450	(1)	(1)	(1)	(1)	(1)	(1)	(1)			

Yamboo-jp.com

E-18 キャブレター

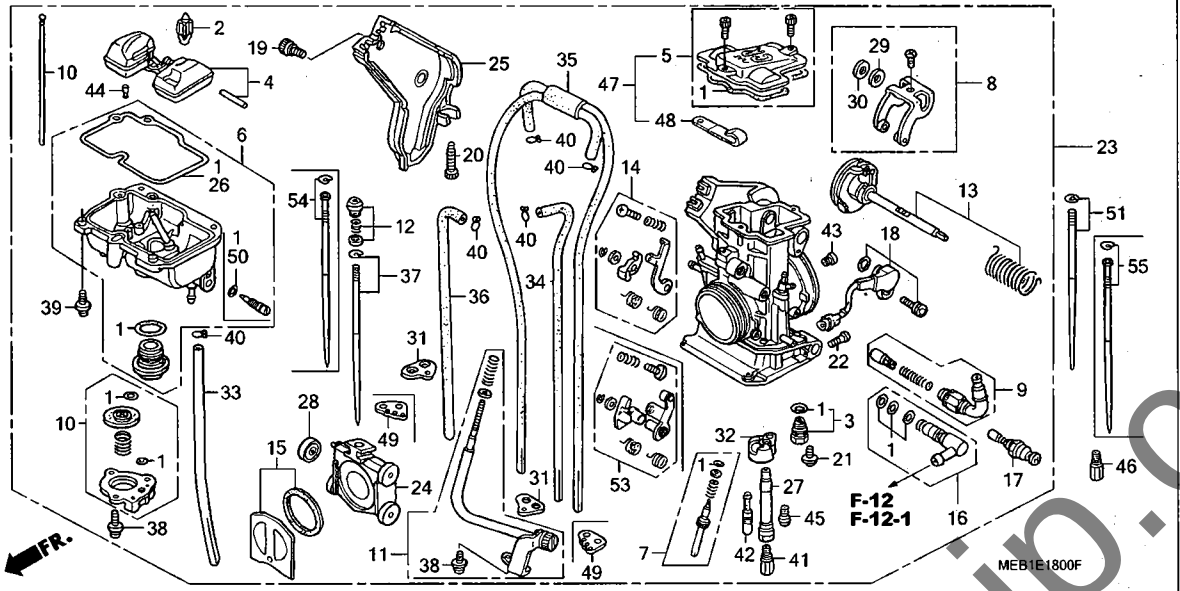

見出番号	部品番号	部品名	希望小売価格	使用個数 2	3	4	5	6	7	8	適用号機 初号機	終号機	タイプ
				CRF450R									
41)	99101-357-1750	ジェット,メイン #175 ·····	450	1	(1)	(1)	(1)	(1)	(1)	(1)			
	99101-357-1650	ジェット,メイン #165 ·····	450	(1)	(1)	1	(1)	(1)	–	–			
	99101-357-1780	ジェット,メイン #178 ·····	450	(1)	(1)	–	(1)	(1)	1	1			
	99101-357-1800	ジェット,メイン #180 ·····	450	(1)	(1)	–	–	–	(1)	(1)			
	99101-357-1820	ジェット,メイン #182 ·····	450	(1)	–	–	–	–	(1)	(1)			
	99101-357-1850	ジェット,メイン #185 ·····	450	(1)	–	–	–	–	(1)	(1)			
	99101-357-1600	ジェット,メイン #160 ·····	450	–	(1)	(1)	(1)	(1)	–	–			
	99101-357-1620	ジェット,メイン #162 ·····	450	–	(1)	(1)	(1)	(1)	–	–			
	99101-357-1580	ジェット,メイン #158 ·····	450	–	–	(1)	(1)	(1)	–	–			
	99101-357-1550	ジェット,メイン #155 ·····	450	–	–	(1)	–	–	–	–			
	99101-357-1880	ジェット,メイン #188 ·····	450	–	–	–	–	–	(1)	(1)			
42	99103-440-0400	ジェット,スロー #40 ·····	440	(1)	(1)	(1)	(1)	(1)	(1)	(1)			
	99103-440-0420	ジェット,スロー #42 ·····	440	(1)	1	1	1	1	1	1			
	99103-440-0450	ジェット,スロー #45 ·····	440	1	(1)	(1)	(1)	(1)	(1)	(1)			
	99103-440-0480	ジェット,スロー #48 ·····	440	(1)	(1)	(1)	(1)	(1)	(1)	(1)			
	99103-440-0500	ジェット,スロー #50 ·····	440	(1)	–	–	–	–	–	–			
	99103-440-0380	ジェット,スロー #38 ·····	440	–	(1)	(1)	(1)	(1)	(1)	(1)			
43	99104-MEB-1000	ジェット,スローエア- #100 ·····	520	1	1	1	1	1	1	–			
44	99108-MEB-0550	ジェット,リーク, #55 ·····	440	1	1	1	1	1	1	1			
	99108-KRN-0450	ジェット,リーク, #45 ·····	440	–	–	–	–	–	(1)	(1)			
	99108-KRN-0500	ジェット,リーク, #50 ·····	440	–	–	–	–	–	(1)	(1)			
	99108-KSC-0650	ジェット,リーク, #65 ·····	440	–	–	–	–	–	(1)	(1)			
	99108-KSE-0600	ジェット,リーク, #60 ·····	440	–	–	–	–	–	(1)	(1)			
45	99112-MEB-0720	ジェット,バイスターター #72 ·····	530	1	1	1	1	1	1	1			
46	99101-357-1580	ジェット,メイン #158 ····· (94DB)	450	(1)	(1)	–	–	–	–	–			

yumbo-jp.com

E-18 キャブレター

見出番号	部品番号	部品名	希望小売価格	使用個数 CRF450R 2	3	4	5	6	7	8	適用号機 初号機	終号機	タイプ
46)	99101-357-1600	ｼﾞｪｯﾄ,ﾒｲﾝ #160 ･････････	450										
		(94DB)		(1)	-	-	-	-	-	-			
		(94DBﾄﾞｳｺﾝﾌﾞﾋﾝ)		-	1	-	-	-	-	-			
	99101-357-1620	ｼﾞｪｯﾄ,ﾒｲﾝ #162 ･････････	450										
		(94DB)		(1)	-	-	-	-	-	-			
	99101-357-1650	ｼﾞｪｯﾄ,ﾒｲﾝ #165 ･････････	450										
		(94DBﾄﾞｳｺﾝﾌﾞﾋﾝ)		1	-	-	-	-	-	-			
	99101-357-1520	ｼﾞｪｯﾄ,ﾒｲﾝ #152 ･････････	450										
		(94DB)		-	(1)	-	-	-	-	-			
	99101-357-1550	ｼﾞｪｯﾄ,ﾒｲﾝ #155 ･････････	450										
		(94DB)		-	(1)	-	-	-	-	-			
47	16014-MEN-731	ﾄｯﾌﾟｾｯﾄ ･････････････････	2,100	-	-	-	1	-	-	-			
	16014-MEN-732	･････････････････････････	2,000	-	-	-	-	1	-	-			
48	16088-MEN-731	ｸﾘｯﾌﾟ ･････････････････	450	-	-	-	-	1	1	-			
	16088-HP1-901	･････････････････････････	450	-	-	-	-	-	-	1			
49	16178-MEN-851	ﾊﾞｲﾝﾀﾞｰ ･････････････････	320	-	-	-	-	2	2	2			
50	16076-ND5-004	Oﾘﾝｸﾞ 1.3X4.3 ･････････････	100	-	-	-	-	1	1	1			
51	16203-MEN-671	ﾆｰﾄﾞﾙｾｯﾄ,ｼﾞｪｯﾄ (NCYR) ･･	1,320										
		(94DBﾄﾞｳｺﾝﾌﾞﾋﾝ)		-	-	-	1	-	-	-			
53	16033-MEN-A01	ﾚﾊﾞｰｾｯﾄ,ﾎﾟﾝﾌﾟ ･････････････	690	-	-	-	-	-	1	1			
54	16201-MEN-E01	ﾆｰﾄﾞﾙｾｯﾄ,ｼﾞｪｯﾄ (NJEQ) ･･	1,320	-	-	-	-	-	(1)	-			
	16202-MEN-E01	ﾆｰﾄﾞﾙｾｯﾄ,ｼﾞｪｯﾄ (NJER) ･･	1,320	-	-	-	-	-	(1)	-			
	16203-MEN-E01	ﾆｰﾄﾞﾙｾｯﾄ,ｼﾞｪｯﾄ (NJES) ･･	1,320	-	-	-	-	-	1	-			
	16205-MEN-E01	ﾆｰﾄﾞﾙｾｯﾄ,ｼﾞｪｯﾄ (NJEU) ･･	1,320	-	-	-	-	-	(1)	-			
	16230-MEN-E01	ﾆｰﾄﾞﾙｾｯﾄ,ｼﾞｪｯﾄ (NJGQ) ･･	1,320	-	-	-	-	-	(1)	-			
	16231-MEN-E01	ﾆｰﾄﾞﾙｾｯﾄ,ｼﾞｪｯﾄ (NJGR) ･･	1,320	-	-	-	-	-	(1)	-			
	16232-MEN-E01	ﾆｰﾄﾞﾙｾｯﾄ,ｼﾞｪｯﾄ (NJGS) ･･	1,320	-	-	-	-	-	(1)	-			
	16233-MEN-E01	ﾆｰﾄﾞﾙｾｯﾄ,ｼﾞｪｯﾄ (NJGT) ･･	1,320	-	-	-	-	-	(1)	-			
	16234-MEN-E01	ﾆｰﾄﾞﾙｾｯﾄ,ｼﾞｪｯﾄ (NJGU) ･･	1,320	-	-	-	-	-	(1)	-			
	16201-MEN-E11	ﾆｰﾄﾞﾙｾｯﾄ,ｼﾞｪｯﾄ (NKAR) ･･	1,320	-	-	-	-	-	-	(1)			
	16202-MEN-E11	ﾆｰﾄﾞﾙｾｯﾄ,ｼﾞｪｯﾄ (NKAS) ･･	1,320	-	-	-	-	-	-	(1)			
	16203-MEN-E11	ﾆｰﾄﾞﾙｾｯﾄ,ｼﾞｪｯﾄ (NKAT) ･･	1,320	-	-	-	-	-	-	1			
	16204-MEN-E11	ﾆｰﾄﾞﾙｾｯﾄ,ｼﾞｪｯﾄ (NKAU) ･･	1,320	-	-	-	-	-	-	(1)			
	16205-MEN-E11	ﾆｰﾄﾞﾙｾｯﾄ,ｼﾞｪｯﾄ (NKAV) ･･	1,320	-	-	-	-	-	-	(1)			
	16230-MEN-E11	ﾆｰﾄﾞﾙｾｯﾄ,ｼﾞｪｯﾄ (NJFR) ･･	1,320	-	-	-	-	-	-	(1)			
	16231-MEN-E11	ﾆｰﾄﾞﾙｾｯﾄ,ｼﾞｪｯﾄ (NJFS) ･･	1,320	-	-	-	-	-	-	(1)			
	16232-MEN-E11	ﾆｰﾄﾞﾙｾｯﾄ,ｼﾞｪｯﾄ (NJFT) ･･	1,320	-	-	-	-	-	-	(1)			
	16233-MEN-E11	ﾆｰﾄﾞﾙｾｯﾄ,ｼﾞｪｯﾄ (NJFU) ･･	1,320	-	-	-	-	-	-	(1)			
	16234-MEN-E11	ﾆｰﾄﾞﾙｾｯﾄ,ｼﾞｪｯﾄ (NJFV) ･･	1,320	-	-	-	-	-	-	(1)			
55	16204-MEN-E01	ﾆｰﾄﾞﾙｾｯﾄ,ｼﾞｪｯﾄ (NJET) ･･	1,320										
		(94DBﾄﾞｳｺﾝﾌﾞﾋﾝ)		-	-	-	-	-	1	-			

yamboo-jp.com

E-18-1 キャブレター O.P. キット

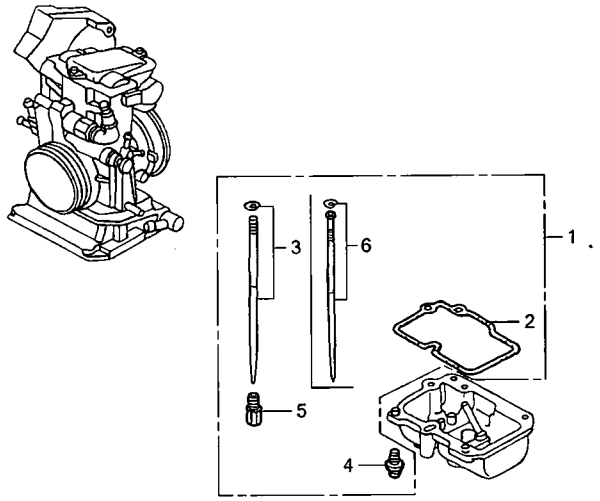

見出番号	LON	(関連見出番号) 整備項目	FRT
		未案内	

見出番号	部品番号	部品名	希望小売価格	使用個数 2	3	4	5	6	7	8	適用号機 初号機	終号機	タイプ
				CRF450R									
1	16020-MEB-671	パーツキット, キャブレターオプショナル ・	17,900	(1)	–	–	–	–	–	–			
	16020-MEB-771	.....	17,900	–	(1)	–	–	–	–	–			
	16020-MEN-671	.....	18,800	–	–	(1)	–	–	–	–			
	16020-MEN-732	.....	18,100	–	–	–	(1)	–	–	–			
	16020-MEN-861	.....	18,100	–	–	–	–	(1)	–	–			
	16020-MEN-E01	.....	18,100	–	–	–	–	–	(1)	–			
	16020-MEN-E11	.....	18,100	–	–	–	–	–	–	(1)			
2	16163-MEB-671	ガスケット, フロートチャンバー	840	(5)	(5)	(5)	(5)	(5)	(5)	(5)			
3	16201-MEB-671	ニードルセット, ジェット (OBEKP) ・	1,320	(1)	(1)	–	–	–	–	–			
	16202-MEB-671	ニードルセット, ジェット (OBEKQ) ・	1,320	(1)	(1)	–	–	–	–	–			
	16204-MEB-671	ニードルセット, ジェット (OBEKS) ・	1,320	(1)	(1)	–	–	–	–	–			
	16205-MEB-671	ニードルセット, ジェット (OBEKT) ・	1,320	(1)	(1)	–	–	–	–	–			
	16230-MEB-671	ニードルセット, ジェット (OBELP) ・	1,320	(1)	(1)	–	–	–	–	–			
	16231-MEB-671	ニードルセット, ジェット (OBELQ) ・	1,390	(1)	(1)	–	–	–	–	–			
	16233-MEB-671	ニードルセット, ジェット (OBELS) ・	1,320	(1)	(1)	–	–	–	–	–			
	16234-MEB-671	ニードルセット, ジェット (OBELT) ・	1,320	(1)	(1)	–	–	–	–	–			
	16232-MEB-671	ニードルセット, ジェット (OBELR) ・	1,320	(1)	–	–	–	–	–	–			
	16203-MEB-671	ニードルセット, ジェット (OBEKR) ・	1,320	–	(1)	–	–	–	–	–			
	16201-MEN-671	ニードルセット, ジェット (NCYP) ・・	1,320	–	–	(1)	–	(1)	–	–			
	16202-MEN-671	ニードルセット, ジェット (NCYQ) ・・	1,320	–	–	(1)	–	(1)	–	–			
	16204-MEN-671	ニードルセット, ジェット (NCYS) ・・	1,320	–	–	(1)	–	(1)	–	–			
	16205-MEN-671	ニードルセット, ジェット (NCYT) ・・	1,320	–	–	(1)	–	(1)	–	–			
	16230-MEN-671	ニードルセット, ジェット (NCVP) ・・	1,320	–	–	(1)	–	(1)	–	–			
	16231-MEN-671	ニードルセット, ジェット (NCVQ) ・・	1,320	–	–	(1)	–	(1)	–	–			
	16232-MEN-671	ニードルセット, ジェット (NCVR) ・・	1,320	–	–	(1)	–	(1)	–	–			
	16233-MEN-671	ニードルセット, ジェット (NCVS) ・・	1,320	–	–	(1)	–	(1)	–	–			
	16234-MEN-671	ニードルセット, ジェット (NCVT) ・・	1,320	–	–	(1)	–	(1)	–	–			
	16201-MEN-731	ニードルセット, ジェット (NGGN) ・・	1,390	–	–	–	(1)	–	–	–			
	16202-MEN-731	ニードルセット, ジェット (NGGP) ・・	1,390	–	–	–	(1)	–	–	–			

yumbo-jp.com

E-18-1 キャブレター O.P. キット

見出番号	部品番号	部品名	希望小売価格	使用個数 CRF450R 2	3	4	5	6	7	8	適用号機 初号機	終号機	タイプ
(3)	16204-MEN-731	ﾆｰﾄﾞﾙｾｯﾄ,ｼﾞｪｯﾄ (NGGR) ･･	1,390	-	-	-	(1)	-	-	-			
	16205-MEN-731	ﾆｰﾄﾞﾙｾｯﾄ,ｼﾞｪｯﾄ (NGGS) ･･	1,390	-	-	-	(1)	-	-	-			
	16230-MEN-731	ﾆｰﾄﾞﾙｾｯﾄ,ｼﾞｪｯﾄ (NGJN) ･･	1,390	-	-	-	(1)	-	-	-			
	16231-MEN-731	ﾆｰﾄﾞﾙｾｯﾄ,ｼﾞｪｯﾄ (NGJP) ･･	1,390	-	-	-	(1)	-	-	-			
	16232-MEN-731	ﾆｰﾄﾞﾙｾｯﾄ,ｼﾞｪｯﾄ (NGJQ) ･･	1,390	-	-	-	(1)	-	-	-			
	16233-MEN-731	ﾆｰﾄﾞﾙｾｯﾄ,ｼﾞｪｯﾄ (NGJR) ･･	1,390	-	-	-	(1)	-	-	-			
	16234-MEN-731	ﾆｰﾄﾞﾙｾｯﾄ,ｼﾞｪｯﾄ (NGJS) ･･	1,390	-	-	-	(1)	-	-	-			
4	93892-04014-18	ｽｸﾘｭｰﾜｯｼｬｰ 4X14 ･････････	30	(10)	(10)	(10)	(10)	(10)	(10)	(10)			
5	99101-357-1720	ｼﾞｪｯﾄ,ﾒｲﾝ #172 ･････････	450	(1)	(1)	(1)	(1)	(1)	(1)	(1)			
	99101-357-1680	ｼﾞｪｯﾄ,ﾒｲﾝ #168 ･････････	450	(1)	(1)	(1)	-	-	(1)	(1)			
	99101-357-1650	ｼﾞｪｯﾄ,ﾒｲﾝ #165 ･････････	450	(1)	(1)	-	(1)	(1)	-	-			
	99101-357-1780	ｼﾞｪｯﾄ,ﾒｲﾝ #178 ･････････	450	(1)	(1)	-	-	(1)	-	-			
	99101-357-1800	ｼﾞｪｯﾄ,ﾒｲﾝ #180 ･････････	450	(1)	(1)	-	-	-	(1)	(1)			
	99101-357-1700	ｼﾞｪｯﾄ,ﾒｲﾝ #170 ･････････	450	(1)	-	(1)	(1)	(1)	(1)	(1)			
	99101-357-1820	ｼﾞｪｯﾄ,ﾒｲﾝ #182 ･････････	450	(1)	-	-	-	-	(1)	(1)			
	99101-357-1850	ｼﾞｪｯﾄ,ﾒｲﾝ #185 ･････････	450	(1)	-	-	-	-	(1)	(1)			
	99101-357-1750	ｼﾞｪｯﾄ,ﾒｲﾝ #175 ･････････	450	-	(1)	(1)	(1)	(1)	(1)	(1)			
	99101-357-1580	ｼﾞｪｯﾄ,ﾒｲﾝ #158 ･････････	450	-	(1)	(1)	(1)	(1)	-	-			
	99101-357-1600	ｼﾞｪｯﾄ,ﾒｲﾝ #160 ･････････	450	-	(1)	(1)	(1)	(1)	-	-			
	99101-357-1620	ｼﾞｪｯﾄ,ﾒｲﾝ #162 ･････････	450	-	(1)	(1)	(1)	(1)	-	-			
	99101-357-1550	ｼﾞｪｯﾄ,ﾒｲﾝ #155 ･････････	450	-	(1)	(1)	-	-	-	-			
	99101-357-1520	ｼﾞｪｯﾄ,ﾒｲﾝ #152 ･････････	450	-	(1)	-	-	-	-	-			
	99101-357-1880	ｼﾞｪｯﾄ,ﾒｲﾝ #188 ･････････	450	-	-	-	-	-	(1)	(1)			
6	16201-MEN-E01	ﾆｰﾄﾞﾙｾｯﾄ,ｼﾞｪｯﾄ (NJEQ) ･･	1,320	-	-	-	-	-	(1)	-			
	16202-MEN-E01	ﾆｰﾄﾞﾙｾｯﾄ,ｼﾞｪｯﾄ (NJER) ･･	1,320	-	-	-	-	-	(1)	-			
	16205-MEN-E01	ﾆｰﾄﾞﾙｾｯﾄ,ｼﾞｪｯﾄ (NJEU) ･･	1,320	-	-	-	-	-	(1)	-			
	16230-MEN-E01	ﾆｰﾄﾞﾙｾｯﾄ,ｼﾞｪｯﾄ (NJGQ) ･･	1,320	-	-	-	-	-	(1)	-			
	16231-MEN-E01	ﾆｰﾄﾞﾙｾｯﾄ,ｼﾞｪｯﾄ (NJGR) ･･	1,320	-	-	-	-	-	(1)	-			
	16232-MEN-E01	ﾆｰﾄﾞﾙｾｯﾄ,ｼﾞｪｯﾄ (NJGS) ･･	1,320	-	-	-	-	-	(1)	-			
	16233-MEN-E01	ﾆｰﾄﾞﾙｾｯﾄ,ｼﾞｪｯﾄ (NJGT) ･･	1,320	-	-	-	-	-	(1)	-			
	16234-MEN-E01	ﾆｰﾄﾞﾙｾｯﾄ,ｼﾞｪｯﾄ (NJGU) ･･	1,320	-	-	-	-	-	(1)	-			
	16201-MEN-E11	ﾆｰﾄﾞﾙｾｯﾄ,ｼﾞｪｯﾄ (NKAR) ･･	1,320	-	-	-	-	-	-	(1)			
	16202-MEN-E11	ﾆｰﾄﾞﾙｾｯﾄ,ｼﾞｪｯﾄ (NKAS) ･･	1,320	-	-	-	-	-	-	(1)			
	16204-MEN-E11	ﾆｰﾄﾞﾙｾｯﾄ,ｼﾞｪｯﾄ (NKAU) ･･	1,320	-	-	-	-	-	-	(1)			
	16205-MEN-E11	ﾆｰﾄﾞﾙｾｯﾄ,ｼﾞｪｯﾄ (NKAV) ･･	1,320	-	-	-	-	-	-	(1)			
	16230-MEN-E11	ﾆｰﾄﾞﾙｾｯﾄ,ｼﾞｪｯﾄ (NJFR) ･･	1,320	-	-	-	-	-	-	(1)			
	16231-MEN-E11	ﾆｰﾄﾞﾙｾｯﾄ,ｼﾞｪｯﾄ (NJFS) ･･	1,320	-	-	-	-	-	-	(1)			
	16232-MEN-E11	ﾆｰﾄﾞﾙｾｯﾄ,ｼﾞｪｯﾄ (NJFT) ･･	1,320	-	-	-	-	-	-	(1)			
	16233-MEN-E11	ﾆｰﾄﾞﾙｾｯﾄ,ｼﾞｪｯﾄ (NJFU) ･･	1,320	-	-	-	-	-	-	(1)			
	16234-MEN-E11	ﾆｰﾄﾞﾙｾｯﾄ,ｼﾞｪｯﾄ (NJFV) ･･	1,320	-	-	-	-	-	-	(1)			

yamboo-jp.com

EOP-1 ガスケットキットA

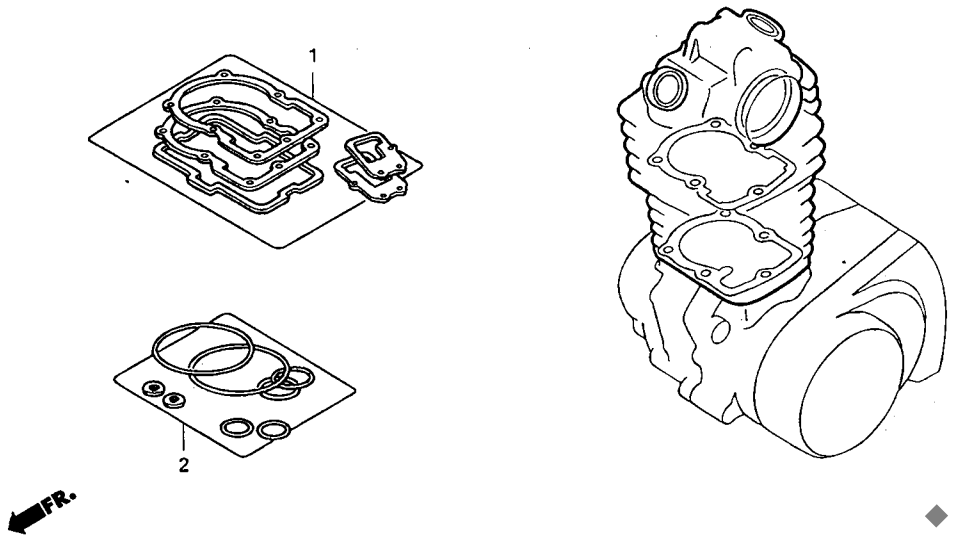

見出番号	LON	(関連見出番号) 整備項目	FRT
		未案内	

見出番号	部品番号	部品名	希望小売価格	使用個数 2	3	4	5	6	7	8	適用号機 初号機	終号機	タイプ
				CRF450R									
1	06113-MEB-700	ガスケットシートキットA	4,050	1	1	–	–	–	–	–			
				–	–	1	–	–	–	–	--------	1200051	J
	06113-MEB-701		4,260	–	–	1	–	–	–	–	--------	--------	J/A
				–	–	1	–	–	–	–	1200052	--------	J
				–	–	–	1	–	–	–			
	06113-MEN-840		4,000	–	–	–	–	1	–	–			
	06113-MEN-A00		4,710										
		(コウセイブヒン)		–	–	–	–	–	1	1			
	12191-MEB-671	ガスケット,シリンダー	450	1	1	1	1	1	1	1			
	12251-MEB-671	ガスケット,シリンダーヘッド	1,580	1	1	1	1	1	–	–			
	12251-MEY-671		2,370	–	–	–	–	–	1	1			
	12391-MEB-670	ガスケット,ヘッドカバー	900	1	1	1	1	1	1	1			
	14560-KCW-851	ガスケット,テンショナーリフター	235	1	1	–	–	–	–	–			
				–	–	1	–	–	–	–	--------	1200051	J
	14560-MEN-671		235	–	–	1	–	–	–	–	--------	--------	J/A
				–	–	1	–	–	–	–	1200052	--------	J
				–	–	–	1	1	1	1			
	18291-MEB-670	ガスケット,エキゾーストパイプ	255	1	1	1	1	1	1	1			
	18392-MEB-670	パッキン,マフラー	720	1	1	1	1	–	–	–			
	18392-MEY-670		660	–	–	–	–	1	1	1			
	90543-MV9-670	ラバー,マウンテイング	140	3	3	3	3	3	3	3			
2	06114-MEB-700	ワッシャーOリングキットA	400	1	1	–	–	–	–	–			
	06114-MEN-670		430										
		(コウセイブヒン)		–	–	1	1	1	1	1			
	12226-MEB-670	シール,リング	210	1	1	1	1	1	1	1			
	90442-397-000	ワッシャー,シーリング 6MM	145	–	–	1	1	1	1	1			
	91306-MG3-000	Oリング 1.5X9.5	115	1	1	–	–	–	–	–			
	91312-KE7-003	Oリング 19X3(NOK)	120	1	1	1	1	1	1	1			

yumbo-jp.com

EOP-2 ガスケットキットB

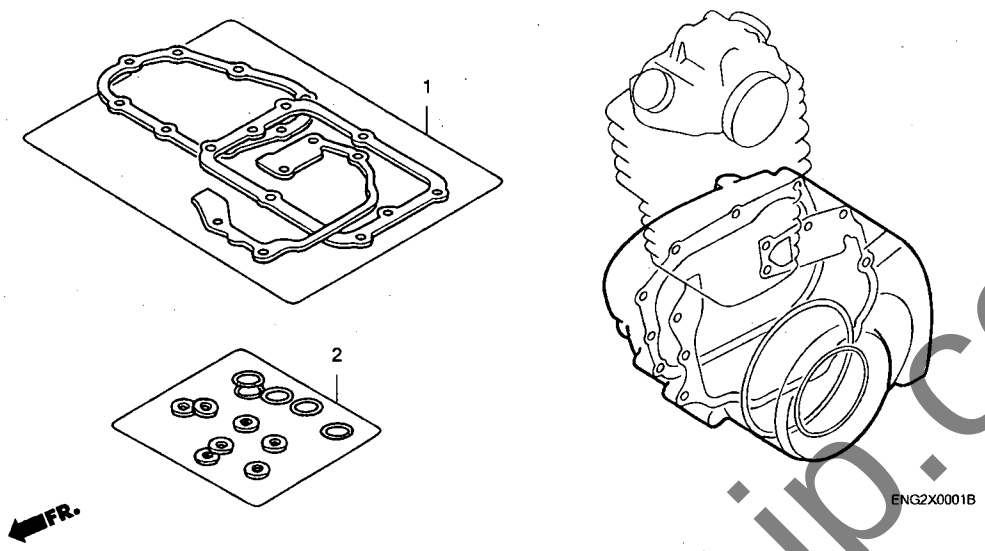

見出番号	LON	(関連見出番号) 整備項目	FRT
		未案内	

見出番号	部品番号	部品名	希望小売価格	使用個数 CRF450R 2	3	4	5	6	7	8	適用号機 初号機	終号機	タイプ
1	06115-MEB-700	ガスケットシートキットB	2,800	1	1	1	–	–	–	–			
	06115-MEN-730		2,800	–	–	–	1	–	–	–			
	06115-MEN-840		2,660										
		(コウセイブヒン)		–	–	–	–	1	1	1			
	11191-MEB-670	ガスケット,クランクケース	820	1	1	1	–	–	–	–			
	11191-MEN-730		820	–	–	–	1	–	–	–			
	11191-MEN-850		780	–	–	–	–	1	1	1			
	11352-MEB-671	ガスケット,クラッチカバー	450	1	1	1	1	1	1	1			
	11394-MEB-670	ガスケット,R.カバー	960	1	1	1	1	1	1	1			
	11395-MEB-670	ガスケット,L.カバー	560	1	1	1	1	1	1	1			
	19226-MEB-670	ガスケット,ウオーターポンプカバー	220	1	1	1	1	1	1	1			
2	06116-MEB-700	ワッシャーOリングキットB	2,340	1	1	1	1	1	–	–			
	06116-MEN-A00		2,340										
		(コウセイブヒン)		–	–	–	–	–	1	1			
	90447-KE1-000	ワッシャー,シーリング 7MM	100	1	1	1	1	1	1	1			
	90463-ML7-000	ワッシャー,シーリング 6.5MM	100	2	2	2	2	2	2	2			
	90474-333-000	ワッシャー,シーリング 8MM	120	2	2	2	2	2	2	2			
	90488-425-000	ワッシャー,シーリング 6MM	145	3	3	3	3	3	3	3			
	90751-GK1-003	Oリング 8.5X1.7	110	1	1	1	1	1	1	1			
	91201-ML3-873	Oリング 23.75MM(アライ)	145	1	1	1	1	1	1	1			
	91211-KA3-761	シール,ウオーターポンプ (NOK)	270	1	1	1	1	1	–	–			
	91211-MEN-A01	シール,ウオーターポンプ	270	–	–	–	–	–	1	1			
	91256-383-721	Oリング 17.8X2.4(ショウワ)	155	1	1	1	1	1	1	1			
	91302-PA9-003	Oリング 39.8X2.2(アライ)	145	1	1	1	1	1	1	1			
	91303-377-000	Oリング 13.8X2.5	280	1	1	1	1	1	1	1			
	91305-KF0-003	Oリング 27X2(アライ)	140	1	1	1	1	1	1	1			
	91307-035-000	Oリング 18X3	195	2	2	2	2	2	2	2			

yumbo-jp.com

F-1 ハンドルレバー / スイッチ / ケーブル (CRF450R2, 3)

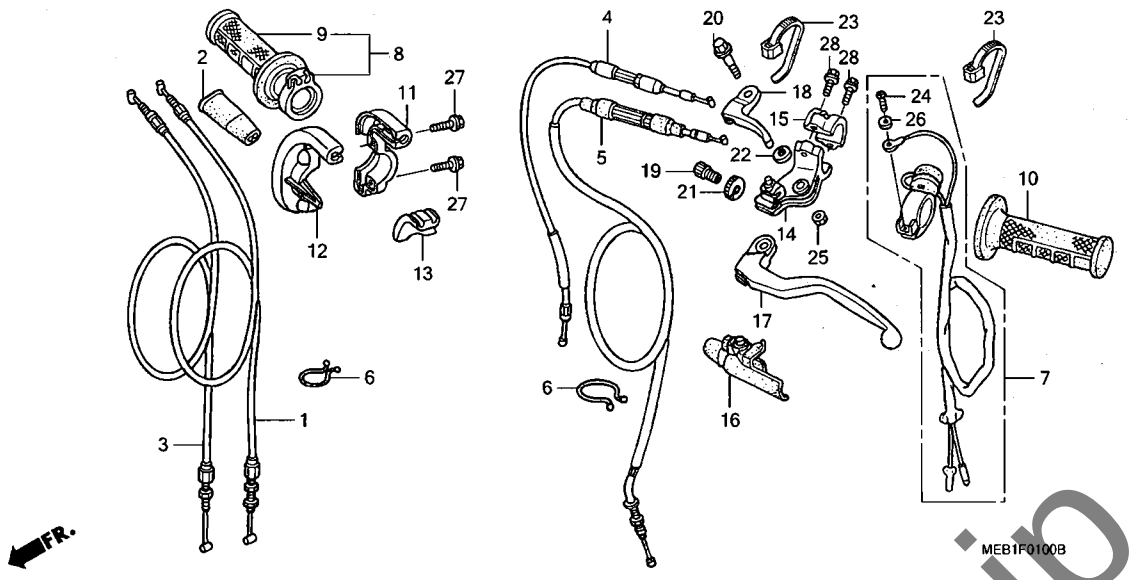

見出番号	LON	(関連見出番号) 整備項目	FRT
1		(3)	
	811100	ケーブル, スロットル	0.4
		・作業条件:2個でも同一時間	
4	8111B5	ケーブル, ホットスターター	0.5
5	811115	ケーブル, クラッチ	0.2
7	6151D8	スイッチ, エンジンストップ	0.2
8		(13)	
	810150	グリップ, スロットル	0.1
9	8101C1	グリップ, ハンドル :ライト	0.2
10	8101C0	グリップ, ハンドル :レフト	0.1
11		(12)	
	810155	ハウジング, スロットル	0.2
		・作業条件:2個でも同一時間	
14	8101C8	ブラケット, ハンドルレバー :レフト	0.2
17	8101C6	レバー, ハンドル :レフト	0.1
	8101F5	レバー, ハンドル :両側	0.2
18	8101F2	レバー, ホットスターター	0.1

見出番号	部品番号	部品名	希望小売価格	使用個数 CRF450R 2	3	4	5	6	7	8	適用号機 初号機	終号機	タイプ
1	17910-MEB-670	ケーブルCOMP. A, スロットル	1,260	1	1	–	–	–	–	–			
2	17913-KB7-000	カバー, スロットルケーブル	380	1	1	–	–	–	–	–			
3	17920-MEB-670	ケーブルCOMP. B, スロットル	1,260	1	1	–	–	–	–	–			
4	17950-MEB-670	ケーブルCOMP., ホットスターター	1,110	1	1	–	–	–	–	–			
5	22870-MEB-670	ケーブルCOMP., クラッチ	1,270	1	1	–	–	–	–	–			
6	32171-GF9-621	ロック, パース	110	2	2	–	–	–	–	–			
7	35130-MEB-670	スイッチASSY., キル	1,520	1	1	–	–	–	–	–			
8	53140-MEB-670	グリップCOMP., スロットル	1,170	1	1	–	–	–	–	–			
9	53165-GBF-J60	グリップ, R. ハンドル	560	1	1	–	–	–	–	–			
10	53166-GBF-J60	グリップ, L. ハンドル	560	1	1	–	–	–	–	–			
11	53167-MEB-670	ハウジング, アッパースロットル	1,300	1	–	–	–	–	–	–			
	53167-MEB-671		1,160	–	1	–	–	–	–	–			
12	53168-MEB-670	ハウジング, アンダースロットル	1,160	1	1	–	–	–	–	–			
13	53169-MEB-670	スライダー, スロットルケーブル	295	1	1	–	–	–	–	–			
14	53172-MEB-670	ブラケット, L. ハンドルレバー	1,720	1	1	–	–	–	–	–			
15	53174-KCE-670	ホルダー, L. レバーブラケット	740	1	1	–	–	–	–	–			
16	53177-MEB-670	カバー, L. ハンドルレバー	770	1	1	–	–	–	–	–			
17	53178-MAC-740	レバー, L. ステアリングハンドル	980	1	1	–	–	–	–	–			
18	53190-MEB-670	レバー, ホットスターター	1,000	1	1	–	–	–	–	–			
19	53192-KA3-700	ボルト, クラッチワイヤーアジャステイング	420	1	1	–	–	–	–	–			
20	90112-MEB-670	ボルト, レバーピボット (NSHF)	210	1	1	–	–	–	–	–			
21	90321-KA4-700	ナット, フィキシング	600	1	1	–	–	–	–	–			
22	90501-KV6-670	ワッシャー, プレイン 7MM	85	1	1	–	–	–	–	–			
23	90650-KV6-003	バンド, ワイヤー	140	2	2	–	–	–	–	–			
24	93500-04012-1A	スクリュー, パン 4X12	25	1	1	–	–	–	–	–			

yumbo-jp.com

F-1 ハンドルレバー / スイッチ / ケーブル (CRF450R2, 3)

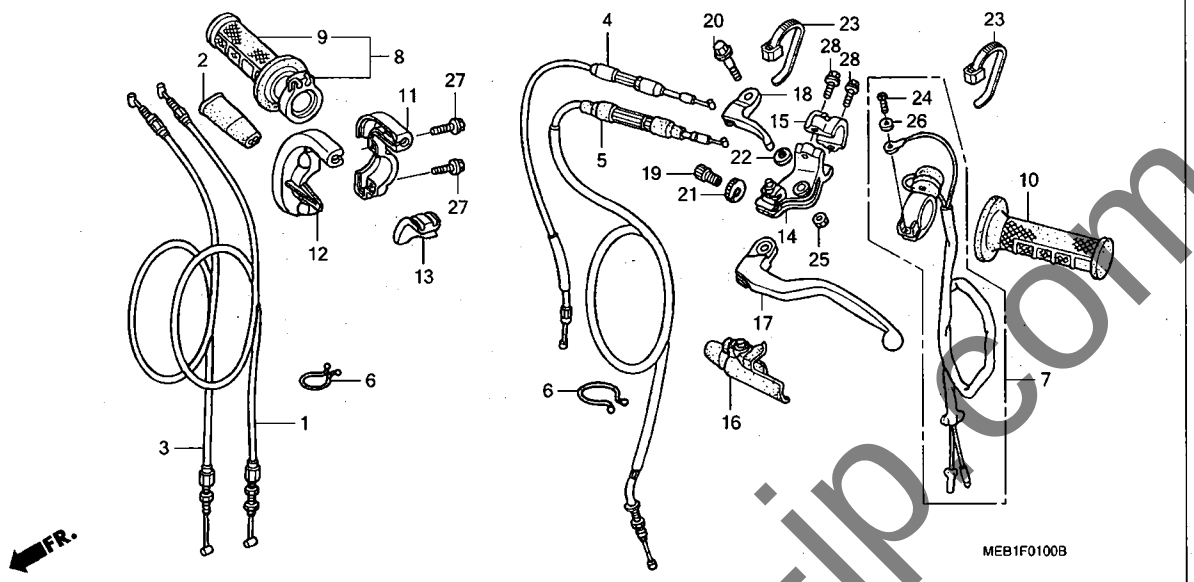

見出番号	部品番号	部品名	希望小売価格	使用個数 CRF450R 2	3	4	5	6	7	8	適用号機 初号機	終号機	タイプ
25	94001-06000-0S	ナット, 6カク 6MM	30	1	1	–	–	–	–	–			
26	94111-04000	ワッシャー, スプリング 4MM	25	1	1	–	–	–	–	–			
27	96001-06018-07	ボルト, フランジ 6X18	40	2	2	–	–	–	–	–			
28	96001-06022-00	ボルト, フランジ 6X22	50	2	2	–	–	–	–	–			

yumbo-jp.com

F-1-1 ハンドルレバー／スイッチ／ケーブル（CRF450R4,5,6,7,8）

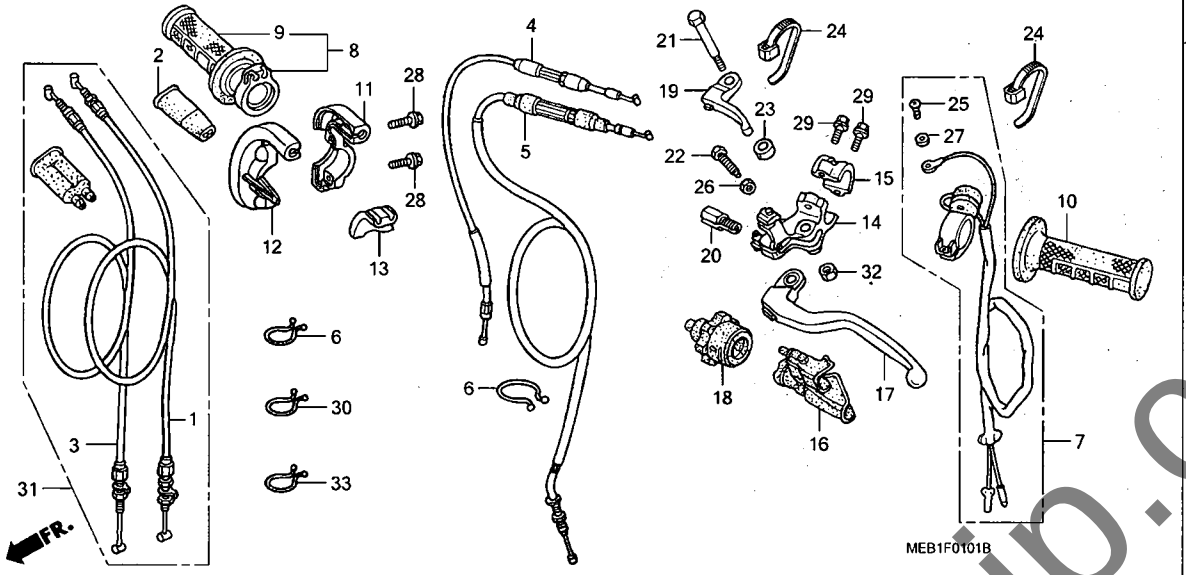

見出番号	LON	(関連見出番号) 整備項目	FRT
1		(3,31)	
	811100	ケーブル,スロットル	0.4
		・作業条件:2個でも同一時間	
4	8111B5	ケーブル,ホットスターター	0.5
5	811115	ケーブル,クラッチ	0.2
7	6151D8	スイッチ,エンジンストップ	0.2
8		(13)	
	810150	グリップ,スロットル	0.1
9	8101C1	グリップ,ハンドル:ライト	0.2
10	8101C0	グリップ,ハンドル:レフト	0.1
11		(12)	
	810155	ハウジング,スロットル	0.2
		・作業条件:2個でも同一時間	
14	8101C8	ブラケット,ハンドルレバー:レフト	0.2
17	8101C6	レバー,ハンドル:レフト	0.1
	8101F5	レバー,ハンドル:両側	0.2
19	8101F2	レバー,ホットスターター	0.1

見出番号	部品番号	部品名	希望小売価格	使用個数 CRF450R 2	3	4	5	6	7	8	適用号機 初号機	終号機	タイプ
1	17910-MEN-670	ケーブルCOMP.A,スロットル	1,260	-	-	1	-	-	-	-			
	17910-MEN-730		1,260	-	-	-	1	-	-	-			
	17910-MEN-852		1,260	-	-	-	-	1	-	-			
2	17913-KB7-000	カバー,スロットルケーブル	380	-	-	1	1	1	-	-			
3	17920-MEN-670	ケーブルCOMP.B,スロットル	1,260	-	-	1	-	-	-	-			
	17920-MEN-730		1,260	-	-	-	1	-	-	-			
	17920-MEN-852		1,260	-	-	-	-	1	-	-			
4	17950-MEN-670	ケーブルCOMP.,ホットスターター	1,170	-	-	1	-	-	-	-			
	17950-MEN-730		1,170	-	-	-	1	-	-	-	--------	--------	J
	17950-MEN-850		1,110	-	-	-	1	-	-	-	--------	--------	J/A,J/B
				-	-	-	-	1	1	-			
	17950-MEN-A10		1,110	-	-	-	-	-	-	1			
5	22870-MEN-670	ケーブルCOMP.,クラッチ	1,450	-	-	1	1	-	-	-			
	22870-MEN-850		1,380	-	-	-	-	1	1	-			
	22870-MEN-A10		1,380	-	-	-	-	-	-	1			
6	32171-GF9-621	ロック,パース	110	-	-	2	2	2	2	2			
7	35130-MEB-670	スイッチASSY.,キル	1,520	-	-	1	1	1	1	1			
8	53140-MEB-671	グリップCOMP.,スロットル	1,170	-	-	1	1	1	1	1			
9	53165-GBF-J60	グリップ,R.ハンドル	560	-	-	1	1	1	1	1			
10	53166-GBF-J60	グリップ,L.ハンドル	560	-	-	1	1	1	1	1			
11	53167-MEB-671	ハウジング,アッパースロットル	1,160	-	-	1	1	1	-	-			
	53167-MEB-672		1,160	-	-	-	-	-	1	1			
12	53168-MEB-670	ハウジング,アンダースロットル	1,160	-	-	1	1	1	-	-			
	53168-MEB-671		1,160	-	-	-	-	-	1	1			
13	53169-MEB-670	スライダー,スロットルケーブル	295	-	-	1	1	1	1	1			
14	53172-MEN-670	ブラケット,L.ハンドルレバー	1,720	-	-	1	1	1	1	1			
15	53174-KCE-670	ホルダー,L.レバーブラケット	740	-	-	1	1	1	1	1			

yumbo-jp.com

F-1-1 ハンドルレバー / スイッチ / ケーブル (CRF450R4, 5, 6, 7, 8)

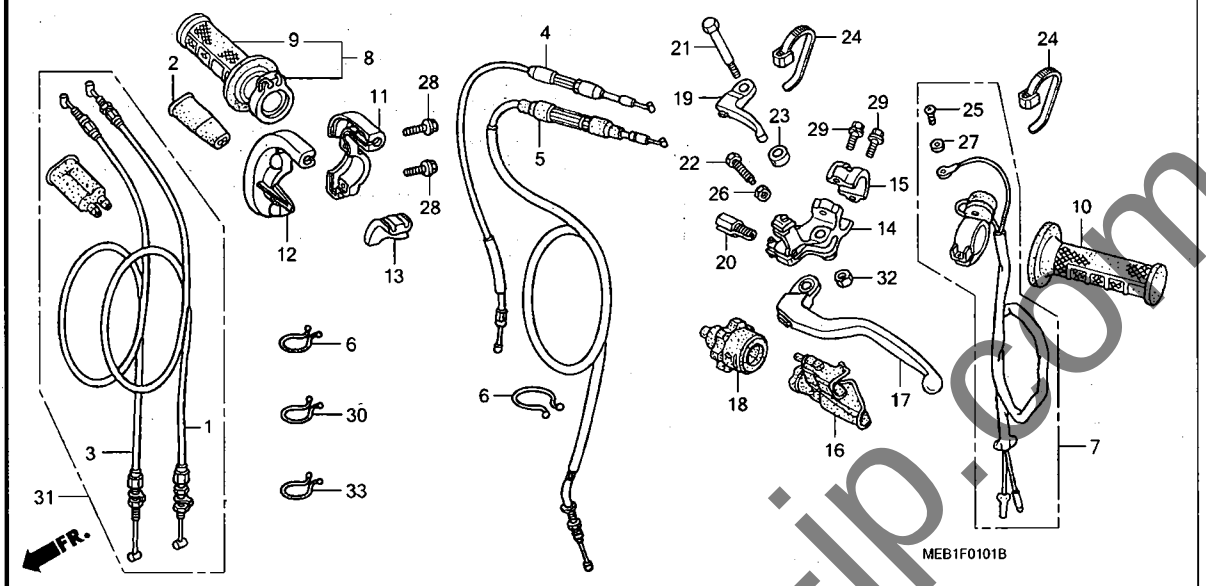

見出番号	部品番号	部品名	希望小売価格	使用個数 CRF450R 2	3	4	5	6	7	8	適用号機 初号機	終号機	タイプ
16	53177-MEN-670	カバー, L. ハンドルレバー	770	-	-	1	1	1	1	1			
17	53178-MEN-670	レバー, L. ステアリングハンドル	1,300	-	-	1	1	1	-	-			
	53178-MEN-A01		1,300	-	-	-	-	-	1	1			
18	53179-MEN-671	ダイアル, クラッチケーブルアジャスティング	630	-	-	1	1	1	1	1			
19	53190-MEN-670	レバー, ホットスターター	1,000	-	-	1	1	1	1	1			
20	53192-MEN-670	ボルト, ワイヤーアジャスティング	420	-	-	1	1	1	1	1			
21	90113-MEN-670	ボルト, ハンドルレバーピボット	265	-	-	1	1	1	-	-			
	90113-MEY-A10		265	-	-	-	-	-	1	1			
22	90118-MEN-670	ボルト, レバーピボット	190	-	-	1	1	1	1	1			
23	90501-MEN-670	カラー, ピボット	160	-	-	1	1	1	1	1			
24	90650-KV6-003	バンド, ワイヤー	140	-	-	2	2	2	2	2			
25	93500-04012-1A	スクリュー, パン 4X12	25	-	-	1	1	1	1	1			
26	94001-06000-0S	ナット, 6カク 6MM	30	-	-	1	1	1	1	1			
27	94111-04000	ワッシャー, スプリング 4MM	25	-	-	1	1	1	1	1			
28	96001-06020-07	ボルト, フランジ 6X20	40	-	-	2	2	2	2	2			
29	96001-06022-00	ボルト, フランジ 6X22	50	-	-	2	2	2	2	2			
30	32173-MEN-850	バース, ロック 18MM	95	-	-	-	-	1	1	1			
31	17900-MEN-A00	ケーブルASSY., スロットル	2,270	-	-	-	-	-	1	1			
32	94001-06000-0S	ナット, 6カク 6MM	30	-	-	1	1	1	-	-			
	90301-782-000	ナット, U 6MM	65	-	-	-	-	-	1	1			
33	32173-MEN-850	バース, ロック 18MM	95	-	-	-	-	-	-	1			

yumbo-jp.com

F-2 フロントブレーキマスターシリンダー

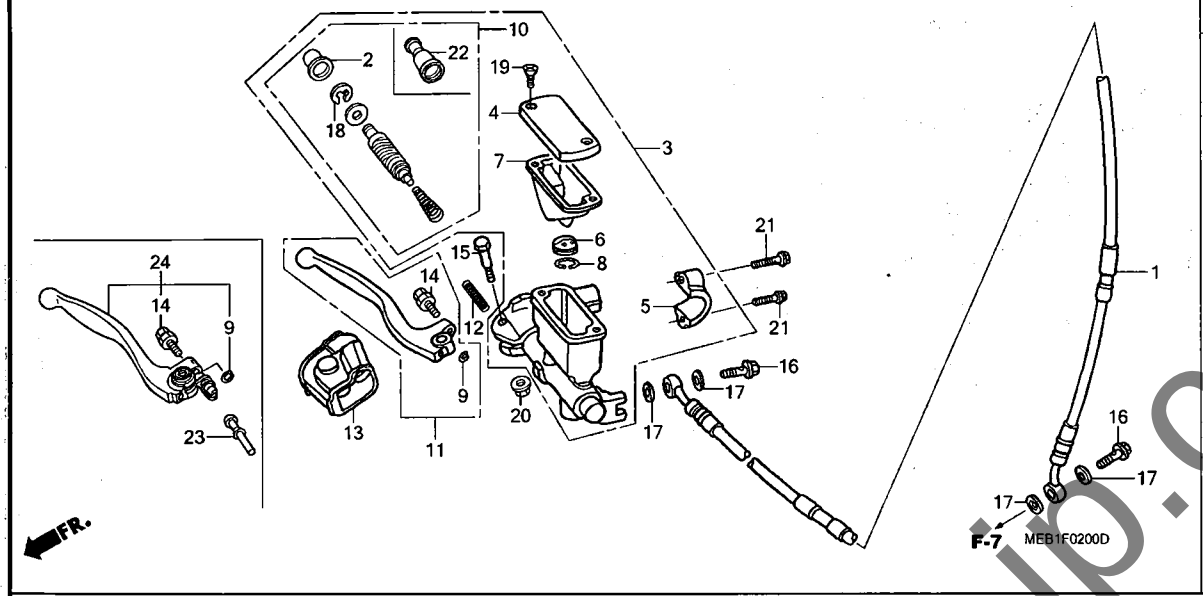

見出番号	LON	(関連見出番号) 整備項目	FRT
1	7121A0	ホース, フロントブレーキ ・含む:ブレーキエアー抜き	0.4
3	712105	シリンダー, フロントブレーキマスター ・含む:ブレーキエアー抜き	0.4
7	7121G6	ダイヤフラム, フロントブレーキマスターシリンダー	0.1
10	7121G9	ピストンセット, フロントブレーキマスター ・含む:ブレーキエアー抜き	0.4
11		(23, 24)	
	8101C7	レバー, ハンドル :ライト	0.1
	8101F5	レバー, ハンドル :両側	0.2

見出番号	部品番号	部品名	希望小売価格	使用個数 CRF450R 2	3	4	5	6	7	8	適用号機 初号機	終号機	タイプ
1	45125-KZ4-J41	ホース, フロントブレーキ	6,200	1	1	–	–	–	–	–			
	45125-MEN-003	ホースCOMP., フロントブレーキ	6,200	–	–	1	1	1	1	1			
2	45504-KN5-006	ブーツCOMP.	390	1	1	1	1	1	–	–			
3	45510-KCE-671	シリンダーサブASSY., フロントブレーキマスター (ニッシン)	8,750	1	1	1	1	1	–	–			
	45510-MEN-J01	シリンダーサブASSY., フロントマスター	8,750	–	–	–	–	–	1	1			
4	45513-KCE-671	キャップ, マスターシリンダー	890	1	1	1	1	1	1	1			
5	45517-GW0-751	ホルダー, マスターシリンダー	580	1	1	1	1	1	1	1			
6	45518-KA3-731	セパレーターCOMP.	410	1	1	1	1	1	–	–			
	45518-MEN-J01		350	–	–	–	–	–	1	1			
7	45520-KA3-731	ダイヤフラム	520	1	1	1	1	1	1	1			
8	45523-KA3-731	リング	105	1	1	1	1	1	1	1			
9	45523-MEB-003	リング	55	1	1	1	1	1	1	1			
10	45530-KCE-671	ピストンセット, マスターシリンダー	1,770	1	1	1	1	1	–	–			
	45530-MEN-J01		2,150	–	–	–	–	–	1	1			
11	53170-MEB-003	レバーセット, R. ハンドル	1,300	1	1	1	1	1	–	–			
12	53174-KN5-006	スプリング, ブレーキレバー	105	1	1	1	1	1	1	1			
13	53176-ML3-791	カバー, R. ハンドルレバー	430	1	1	1	1	1	–	–			
	53176-MEN-J01		430	–	–	–	–	–	1	1			
14	90111-MEB-003	ボルトセット, アジャスティング	210	1	1	1	1	1	1	1			
15	90114-166-006	ボルト, ハンドルレバーピボット	215	1	1	1	1	1	–	–			
	90114-MEN-J01	ボルト, ハンドルレバー	225	–	–	–	–	–	1	1			
16	90145-MS9-612	ボルト, オイル 10X22	340	2	2	2	2	2	2	2			
17	90545-300-000	ワッシャー, オイルボルト	150	4	4	4	4	4	4	4			
18	90651-MA5-671	サークリップ	140	1	1	1	1	1	1	1			
19	93600-04012-1G	スクリュー, フラット 4X12	25	2	2	2	2	2	2	2			

yumbo-jp.com

F-2 フロントブレーキマスターシリンダー

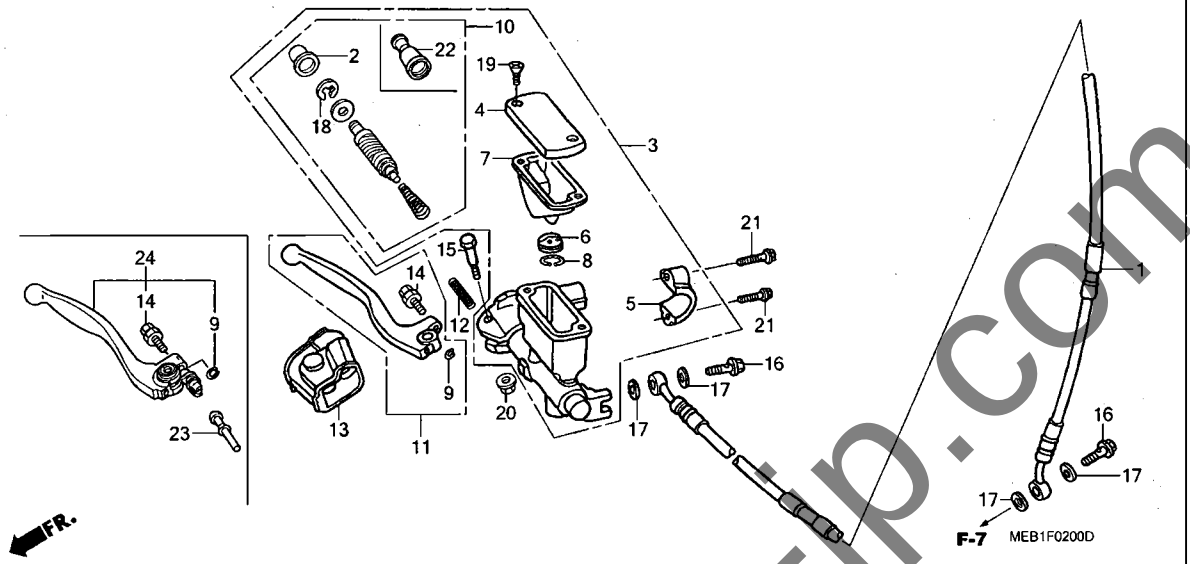

見出番号	部品番号	部品名	希望小売価格	使用個数 CRF450R 2	3	4	5	6	7	8	適用号機 初号機	終号機	タイプ
20	94050-06000	ﾅｯﾄ,ﾌﾗﾝｼﾞ 6MM	35	1	1	1	1	1	1	1			
21	96001-06022-00	ﾎﾞﾙﾄ,ﾌﾗﾝｼﾞ 6X22	50	2	2	2	2	2	2	2			
22	45504-MEN-J01	ﾌﾞｰﾂCOMP.	490	-	-	-	-	-	1	1			
23	45525-MEN-J01	ﾛｯﾄﾞ,ﾌﾟｯｼｭ	410	-	-	-	-	-	1	1			
24	53171-MEN-J01	ﾚﾊﾞｰCOMP.,R.ｽﾃｱﾘﾝｸﾞﾊﾝﾄﾞﾙ	1,990	-	-	-	-	-	1	1			

yumbo-jp.com

F-3 ハンドルパイプ / トップブリッジ (CRF450R2, 3)

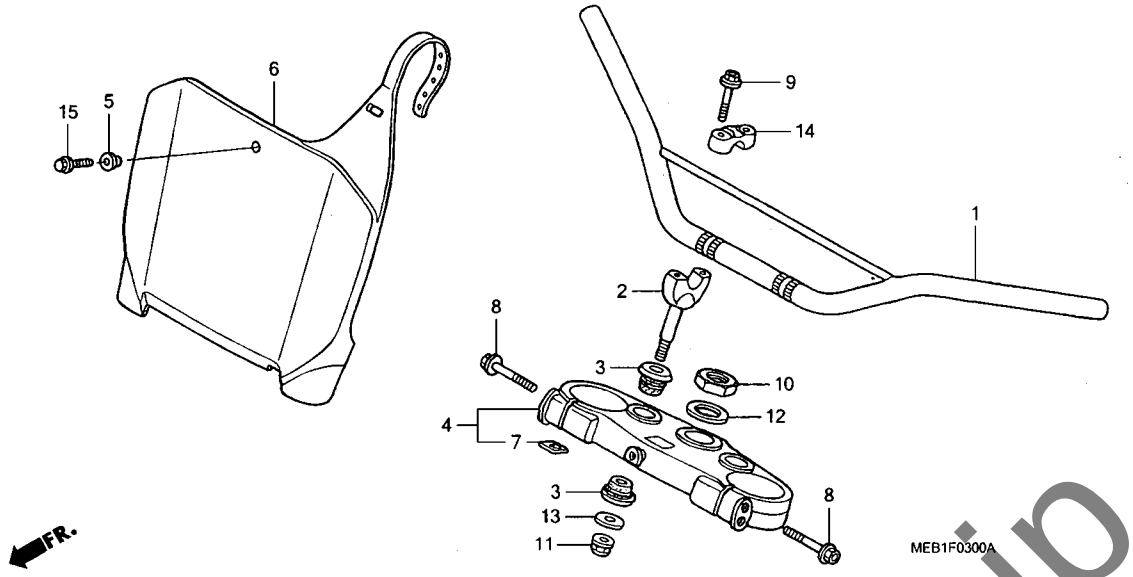

見出番号	LON	(関連見出番号) 整備項目	FRT
1	810100	パイプ, ステアリングハンドル	0.4
2		(3)	
	8101B9	ホルダー, ハンドル :ロアー	0.2
	8101B9A	・1個追加	0.1
4	510110	ブリッジ, フォークトップ	0.4
6	4131K8	プレート, フロントナンバー	0.1

見出番号	部品番号	部品名	希望小売価格	使用個数 CRF450R 2	3	4	5	6	7	8	適用号機 初号機	終号機	タイプ
1	53100-MEB-670ZA	パイプ, ステアリングハンドル *NH262M*....テラシルバーメタリック	3,310	1	-	-	-	-	-	-			
	53100-MEB-670ZB	*NH146M*アキュレイトシルバーメタリック	3,310	-	1	-	-	-	-	-			
2	53132-KA3-831	ホルダー, ハンドルアンダー	1,270	2	(2)	-	-	-	-	-			
	53132-KZ4-J20		1,270	(2)	2	-	-	-	-	-			
3	53133-KA3-832	クッション, ハンドルパイプ	165	4	4	-	-	-	-	-			
4	53300-KZ4-J20	ブリッジ COMP., フォークトップ	8,750	1	1	-	-	-	-	-			
5	61101-441-000	カラー, フロントフェンダーセッテイング	150	1	1	-	-	-	-	-			
6	61136-KZ4-J20ZA	プレート, フロントナンバー *NH196*.....ロスホワイト	2,520	1	-	-	-	-	-	-			
	61136-MEB-770ZA	*NH196*.....ロスホワイト	2,270	-	1	-	-	-	-	-			
7	86150-MN8-300	エンブレム, ウイングマーク	490	1	1	-	-	-	-	-			
8	90107-KZ4-J40	ボルト, フランジ 8X45	130	4	4	-	-	-	-	-			
9	90124-KZ4-J40	ボルト, フランジ 8X35	140	4	4	-	-	-	-	-			
10	90304-KZ4-J30	ナット, ステアリングステム	480	1	1	-	-	-	-	-			
11	90306-KZ4-711	ナット, U 10MM	160	2	2	-	-	-	-	-			
12	90503-KZ4-J40	ワッシャー, ステアリングステム	100	1	1	-	-	-	-	-			
13	90507-KA3-830	ワッシャー, プレイン 10MM	145	2	2	-	-	-	-	-			
14	95014-22100	ホルダー-B1, ハンドルパイプアッパー	520	2	2	-	-	-	-	-			
15	96001-06016-00	ボルト, フランジ 6X16	40	1	1	-	-	-	-	-			

yumbo-jp.com

F-3-1 ハンドルパイプ / トップブリッジ (CRF450R4, 5, 6, 7)

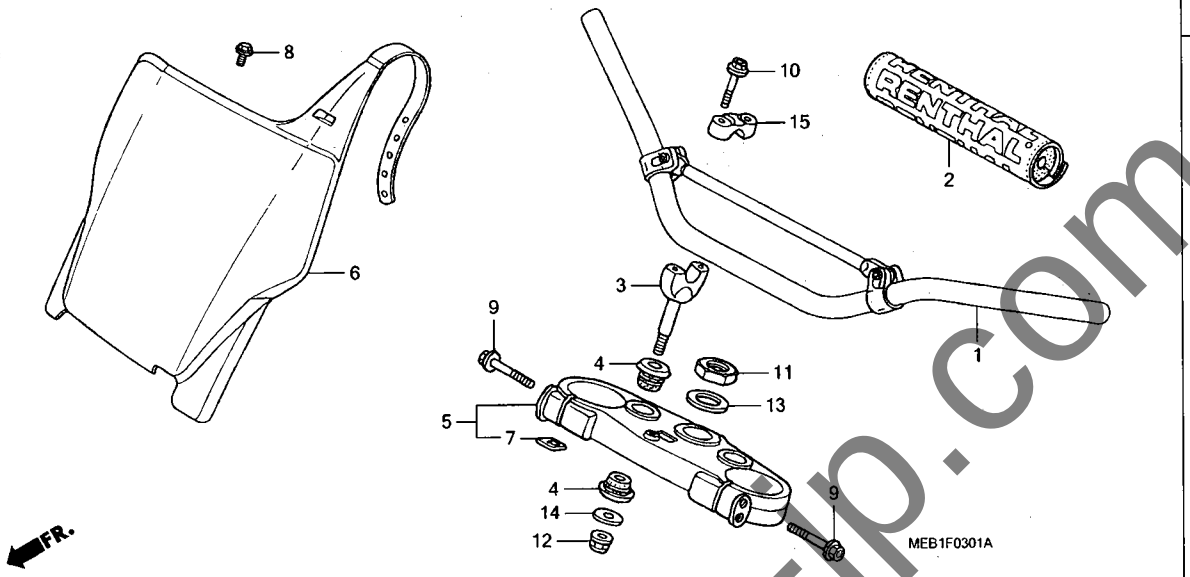

見出番号	LON	(関連見出番号) 整備項目	FRT
1	810100	パイプ, ステアリングハンドル	0.4
3		(4)	
	8101B9	ホルダー, ハンドル :ロアー	0.2
	8101B9A	・1個追加	0.1
5	510110	ブリッジ, フォークトップ	0.4
6	4131K8	プレート, フロントナンバー	0.1

見出番号	部品番号	部品名	希望小売価格	使用個数 CRF450R 2	3	4	5	6	7	8	適用号機 初号機	終号機	タイプ
1	53100-MEN-670	パイプ, ステアリングハンドル	8,200	-	-	1	1	1	1	-			
2	53121-MEN-670	プロテクター, ハンドル	2,630	-	-	1	1	1	1	-			
3	53132-KZ4-J20	ホルダー, ハンドルアンダー	1,270	-	-	2	2	2	2	-			
	53132-KA3-831		1,270	-	-	(2)	(2)	(2)	(2)	-			
4	53133-KA3-832	クッション, ハンドルパイプ	165	-	-	4	4	4	4	-			
5	53300-MEN-000	ブリッジ COMP., フォークトップ	9,500	-	-	1	1	1	1	-			
6	61136-MEN-670ZA	プレート, フロントナンバー *NH196*, ロスホワイト	2,520	-	-	1	1	1	1	-			
7	86150-KPG-901	エンブレム, プロダクション (マルイ)	150	-	-	1	1	1	1	-			
8	90004-GHB-600	ボルト, フランジ 6X10(NSHF)	95	-	-	1	1	1	1	-			
9	90107-KZ4-J40	ボルト, フランジ 8X45	130	-	-	4	4	4	4	-			
10	90124-KZ4-J40	ボルト, フランジ 8X35	140	-	-	4	4	4	4	-			
11	90304-KZ4-J30	ナット, ステアリングステム	480	-	-	1	1	1	1	-			
12	90306-KZ4-711	ナット, U 10MM	160	-	-	2	2	2	2	-			
13	90503-KZ4-J40	ワッシャー, ステアリングステム	100	-	-	1	1	1	1	-			
14	90507-KA3-830	ワッシャー, プレイン 10MM	145	-	-	2	2	2	2	-			
15	95014-22100	ホルダーB1, ハンドルパイプアッパー	520	-	-	2	2	2	2	-			

yumbo-jp.com

F-3-2 ハンドルパイプ / トップブリッジ (CRF450R8)

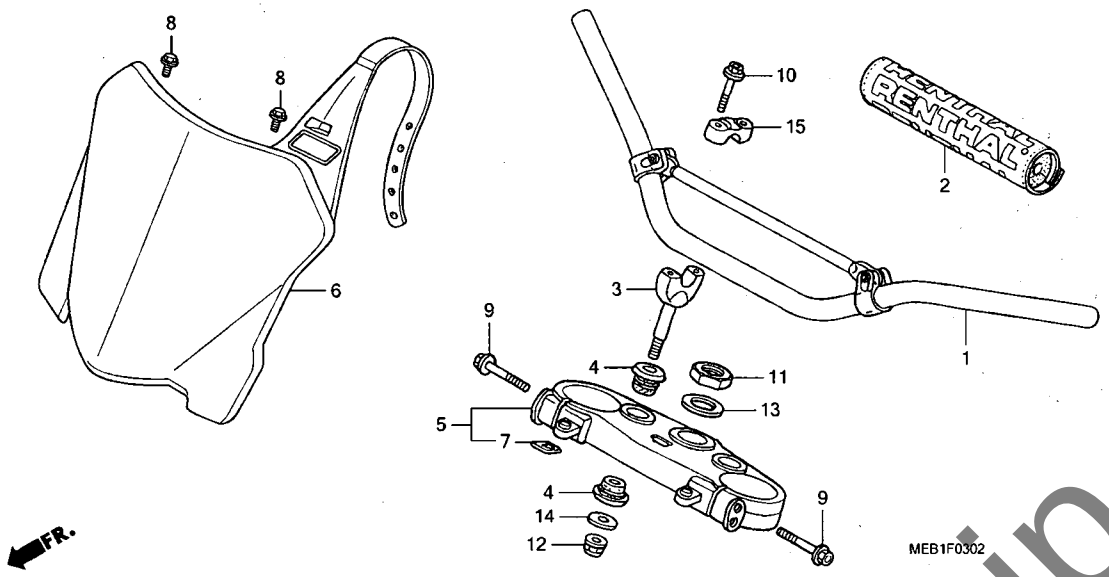

見出番号	LON	(関連見出番号) 整備項目	FRT
1	810100	パイプ, ステアリングハンドル	0.4
3	(4)		
	8101B9	ホルダー, ハンドル :ロアー	0.2
	8101B9A	・1個追加	0.1
5	510110	ブリッジ, フォークトップ	0.4
6	4131K8	プレート, フロントナンバー	0.1

見出番号	部品番号	部品名	希望小売価格	使用個数 CRF450R 2	3	4	5	6	7	8	適用号機 初号機	終号機	タイプ
1	53100-MEN-670	パイプ, ステアリングハンドル	8,200	-	-	-	-	-	-	1			
2	53121-MEN-671	プロテクター, ハンドル	2,630	-	-	-	-	-	-	1			
3	53132-KZ4-J20	ホルダー, ハンドルアンダー	1,270	-	-	-	-	-	-	2			
	53132-KA3-831		1,270	-	-	-	-	-	-	(2)			
4	53133-KA3-832	クッション, ハンドルパイプ	165	-	-	-	-	-	-	4			
5	53300-MEN-A10	ブリッジ COMP., フォークトップ	9,500	-	-	-	-	-	-	1			
6	61140-MEN-A10ZB	プレートセット, フロントナンバー *NH196*, ロスホワイト	2,770	-	-	-	-	-	-	1			
7	86150-KPG-901	エンブレム, プロダクション (マルイ)	150	-	-	-	-	-	-	1			
8	90004-GHB-600	ボルト, フランジ 6X10(NSHF)	95	-	-	-	-	-	-	2			
9	90107-KZ4-J40	ボルト, フランジ 8X45	130	-	-	-	-	-	-	4			
10	90124-KZ4-J40	ボルト, フランジ 8X35	140	-	-	-	-	-	-	4			
11	90304-KZ4-J30	ナット, ステアリングステム	480	-	-	-	-	-	-	1			
12	90306-KZ4-711	ナット, U 10MM	160	-	-	-	-	-	-	2			
13	90503-KZ4-J40	ワッシャー, ステアリングステム	100	-	-	-	-	-	-	1			
14	90507-KA3-830	ワッシャー, プレイン 10MM	145	-	-	-	-	-	-	2			
15	95014-22100	ホルダー-B1, ハンドルパイプアッパー	520	-	-	-	-	-	-	2			

yumbo-jp.com

F-4 ステアリングステム (CRF450R2, 3, 4, 5, 6, 7)

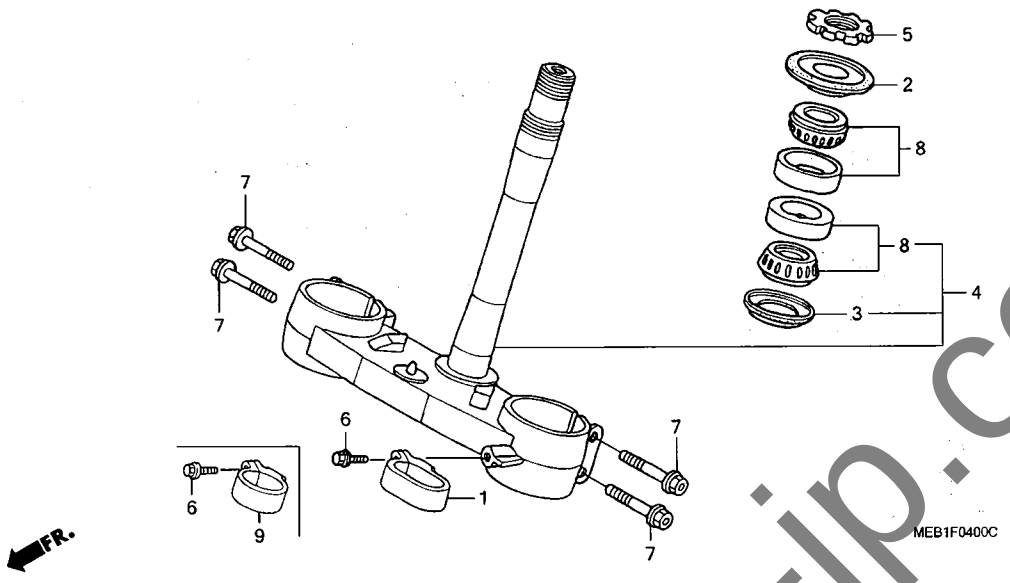

見出番号	LON	(関連見出番号) 整備項目	FRT
4	510100	ステム/シャフトASSY., ステアリング ·····	0.7
5		(2)	
	5101B2	スレッド, ステアリングヘッドトップ ·····	0.3
8		(3)	
	5101B6	ベアリング, ヘッドパイプ :アッパー ·····	0.7
	5101B7	ベアリング, ヘッドパイプ :ロアー ·····	0.9
	5101C7	ベアリング, ヘッドパイプ :両側 ·····	0.9

見出番号	部品番号	部品名	希望小売価格	使用個数 CRF450R 2	3	4	5	6	7	8	適用号機 初号機	終号機	タイプ
1	45468-KZ4-J40	ガイド, フロントブレーキホース ·····	720	1	-	-	-	-	-	-			
2	53214-KZ3-861	ダストシール, ステアリングヘッド (アライ)	270	1	1	1	1	1	1	-			
3	53214-KZ4-701	ダストシール, ステアリングヘッド (アライ)	265	1	1	1	1	1	1	-			
4	53219-KZ3-J40	ステムサブASSY., ステアリング ····	24,300	1	1	-	-	-	-	-			
	53219-MEN-000	·····	27,100	-	-	1	-	-	-	-			
	53219-KRN-710	·····	25,800	-	-	-	1	1	1	-			
5	53229-KZ4-J30	スレッド, ステアリングヘッドトップ ··	760	1	1	1	1	1	1	-			
6	90106-MJ0-000	ボルト, フランジ 6X16 ·····	115	1	1	1	1	1	1	-			
7	90107-KZ4-J40	ボルト, フランジ 8X45 ·····	130	4	4	4	4	4	4	-			
8	91015-KZ4-701	ベアリング, ヘッドパイプ (NTN)	1,550	2	2	2	2	2	2	-			
9	45468-KS7-830	ガイド, フロントブレーキホース ·····	580	-	1	1	1	1	1	-			

yumbo-jp.com

ステアリングステム (CRF450R8)

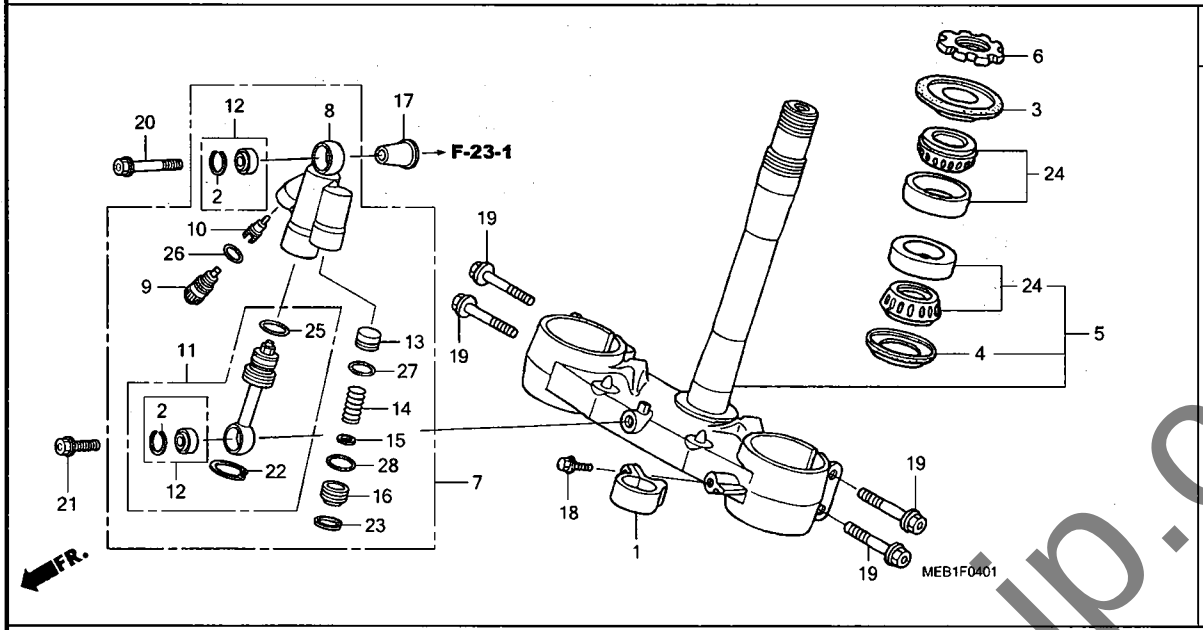

見出番号	LON	(関連見出番号) 整備項目	FRT
5	510100	ｽﾃﾑ/ｼｬﾌﾄASSY.,ｽﾃｱﾘﾝｸﾞ ･･････	0.7
6	5101B2	ｽﾚｯﾄﾞ,ｽﾃｱﾘﾝｸﾞﾍｯﾄﾞﾄｯﾌﾟ ･･････	0.3
7	5101C4	ﾀﾞﾝﾊﾟｰ,ｽﾃｱﾘﾝｸﾞ ･････････････	0.2
8	5101G4	ｹｰｽ,ｽﾃｱﾘﾝｸﾞﾀﾞﾝﾊﾟｰ ･････････････	0.8
11	5101G3	ﾛｯﾄﾞASSY.,ｽﾃｱﾘﾝｸﾞﾀﾞﾝﾊﾟｰ ･･････	0.4
12	5101G2	ﾍﾞｱﾘﾝｸﾞ,ｽﾃｱﾘﾝｸﾞﾀﾞﾝﾊﾟｰ ･･････	0.4
	5101G2A	-1個追加 ･････････････････	0.1
13		(9,10,26,27)	
	5101G5	ﾋﾟｽﾄﾝ,ｽﾃｱﾘﾝｸﾞﾀﾞﾝﾊﾟｰ ･････････	0.3
24		(4)	
	5101B6	ﾍﾞｱﾘﾝｸﾞ,ﾍｯﾄﾞﾊﾟｲﾌﾟ :ｱｯﾊﾟｰ ･････	0.7
	5101B7	ﾍﾞｱﾘﾝｸﾞ,ﾍｯﾄﾞﾊﾟｲﾌﾟ :ﾛｱｰ ･･････	0.9
	5101C7	ﾍﾞｱﾘﾝｸﾞ,ﾍｯﾄﾞﾊﾟｲﾌﾟ :両側 ･････	0.9

見出番号	部品番号	部品名	希望小売価格	使用個数 CRF450R 2	3	4	5	6	7	8	適用号機 初号機	終号機	タイプ
1	45468-KS7-830	ｶﾞｲﾄﾞ,ﾌﾛﾝﾄﾌﾞﾚｰｷﾎｰｽ ････	580	-	-	-	-	-	-	1			
2	52487-MEN-A11	ﾘﾝｸﾞ,ｽﾄｯﾊﾟｰ ･････････････	590	-	-	-	-	-	-	2			
3	53214-KZ3-861	ﾀﾞｽﾄｼｰﾙ,ｽﾃｱﾘﾝｸﾞﾍｯﾄﾞ (ｱﾗｲ)	270	-	-	-	-	-	-	1			
4	53214-KZ4-701	ﾀﾞｽﾄｼｰﾙ,ｽﾃｱﾘﾝｸﾞﾍｯﾄﾞ (ｱﾗｲ)	265	-	-	-	-	-	-	1			
5	53219-MEN-A10	ｽﾃﾑｻﾌﾞASSY.,ｽﾃｱﾘﾝｸﾞ ････	25,800	-	-	-	-	-	-	1			
6	53229-KZ4-J30	ｽﾚｯﾄﾞ,ｽﾃｱﾘﾝｸﾞﾍｯﾄﾞﾄｯﾌﾟ ･･	760	-	-	-	-	-	-	1			
7	53700-MEN-A11	ﾀﾞﾝﾊﾟｰASSY.,ｽﾃｱﾘﾝｸﾞ ････	20,400	-	-	-	-	-	-	1			
8	53701-MEN-A11	ｹｰｽ,ﾀﾞﾝﾊﾟｰ ･････････････	6,950	-	-	-	-	-	-	1			
9	53711-MEN-A11	ﾎﾞﾙﾄCOMP.,ﾌﾟﾗｸﾞ ････････	1,710	-	-	-	-	-	-	1			
10	53712-MEN-A11	ﾋﾟｰｽ,ｱｼﾞｬｽﾄ ･････････････	500	-	-	-	-	-	-	1			
11	53721-MEN-A11	ﾛｯﾄﾞCOMP.,ﾋﾟｽﾄﾝ ････････	6,750	-	-	-	-	-	-	1			
12	53731-MEN-A11	ﾍﾞｱﾘﾝｸﾞCOMP. ･････････････	4,550	-	-	-	-	-	-	2			
13	53754-MEN-A11	ﾋﾟｽﾄﾝ,ﾌﾘｰ ･････････････	520	-	-	-	-	-	-	1			
14	53755-MEN-A11	ｽﾌﾟﾘﾝｸﾞ,ﾘﾀｰﾝ ･････････････	330	-	-	-	-	-	-	1			
15	53756-MEN-A11	ﾜｯｼｬｰ ･････････････････	275	-	-	-	-	-	-	1			
16	53757-MEN-A11	ｷｬｯﾌﾟ,ｴﾝﾄﾞ ･････････････	500	-	-	-	-	-	-	1			
17	53782-MEN-A10	ｶﾗｰ,ｽﾃｱﾘﾝｸﾞﾀﾞﾝﾊﾟｰ ･････	350	-	-	-	-	-	-	1			
18	90106-MJ0-000	ﾎﾞﾙﾄ,ﾌﾗﾝｼﾞ 6X16 ････････	115	-	-	-	-	-	-	1			
19	90107-KZ4-J40	ﾎﾞﾙﾄ,ﾌﾗﾝｼﾞ 8X45 ････････	130	-	-	-	-	-	-	4			
20	90124-MEN-A10	ﾎﾞﾙﾄ 7X51.5 ･････････････	265	-	-	-	-	-	-	1			
21	90125-MEN-A10	ﾎﾞﾙﾄ 7X25 ･････････････	210	-	-	-	-	-	-	1			
22	90651-MEN-A11	ｻｰｸﾘｯﾌﾟ (23.5) ･････････	205	-	-	-	-	-	-	1			
23	90652-MEN-A11	ｻｰｸﾘｯﾌﾟ (17.3) ･････････	195	-	-	-	-	-	-	1			
24	91015-KZ4-701	ﾍﾞｱﾘﾝｸﾞ,ﾍｯﾄﾞﾊﾟｲﾌﾟ (NTN)	1,550	-	-	-	-	-	-	2			
25	91258-KZ3-B01	Oﾘﾝｸﾞ 18.8X1.9 ･････････	105	-	-	-	-	-	-	1			

yumbo-jp.com

F-4-1 ステアリングステム (CRF450R8)

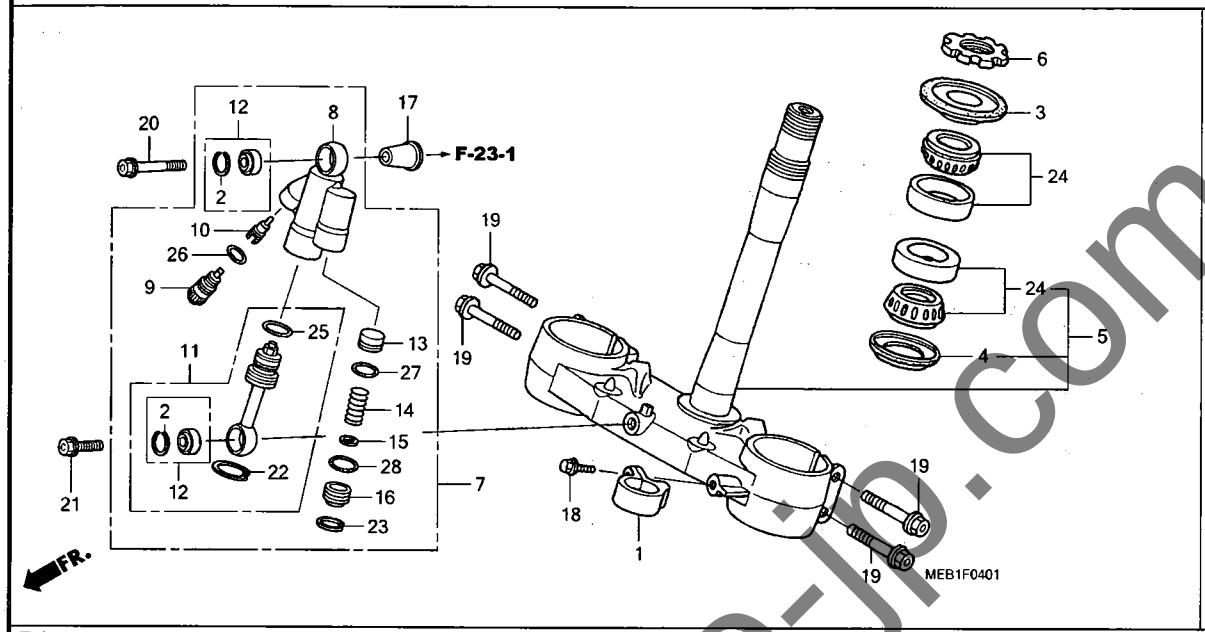

見出番号	部品番号	部品名	希望小売価格	使用個数 CRF450R 2	3	4	5	6	7	8	適用号機 初号機	終号機	タイプ
26	91351-MEN-A11	Oリング 9.5X1.5	105	–	–	–	–	–	–	1			
27	91352-MEN-A11	Oリング 11X1.9	105	–	–	–	–	–	–	1			
28	91353-MEN-A11	Oリング 13.5X1.5	105	–	–	–	–	–	–	1			

yumbo-jp.com

F-5 フロントフェンダー

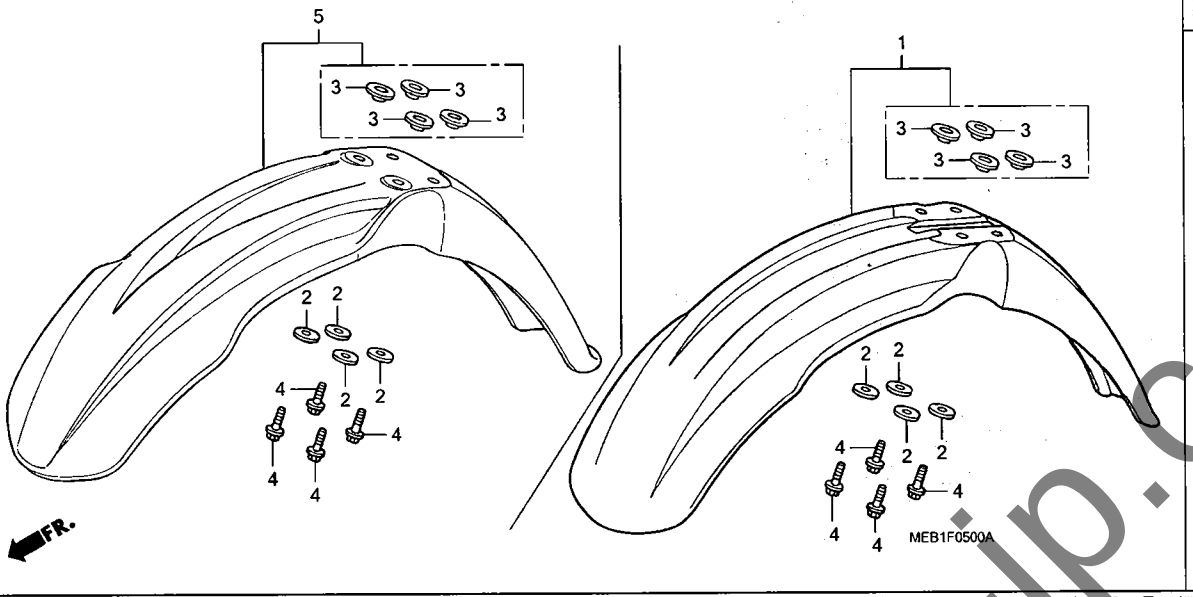

見出番号	LON	(関連見出番号) 整備項目	FRT
1	4131B7	(5) フェンダー, フロント ·····	0.1

見出番号	部品番号	部品名	希望小売価格	使用個数 2	3	4	5	6	7	8	適用号機 初号機	終号機	タイプ
				CRF450R									
1	61110-KZ4-J30ZA	フェンダーサブ ASSY., フロント *R254R*., エクスプロージョンレッド	4,990	1	1	–	–	–	–	–			
2	90506-430-000	ワッシャー, フェンダーマウンティング ···	155	4	4	4	4	4	4	4			
3	90512-KZ4-J20	カラー, フロントフェンダー ·····	255	4	4	4	4	4	4	4			
4	96001-06016-00	ボルト, フランジ 6X16 ·····	40	4	4	4	4	4	4	4			
5	61110-MEN-670	フェンダーサブ ASSY., フロント ····	4,990	–	–	1	1	1	1	1			

yumbo-jp.com

F-6 フロントフォーク

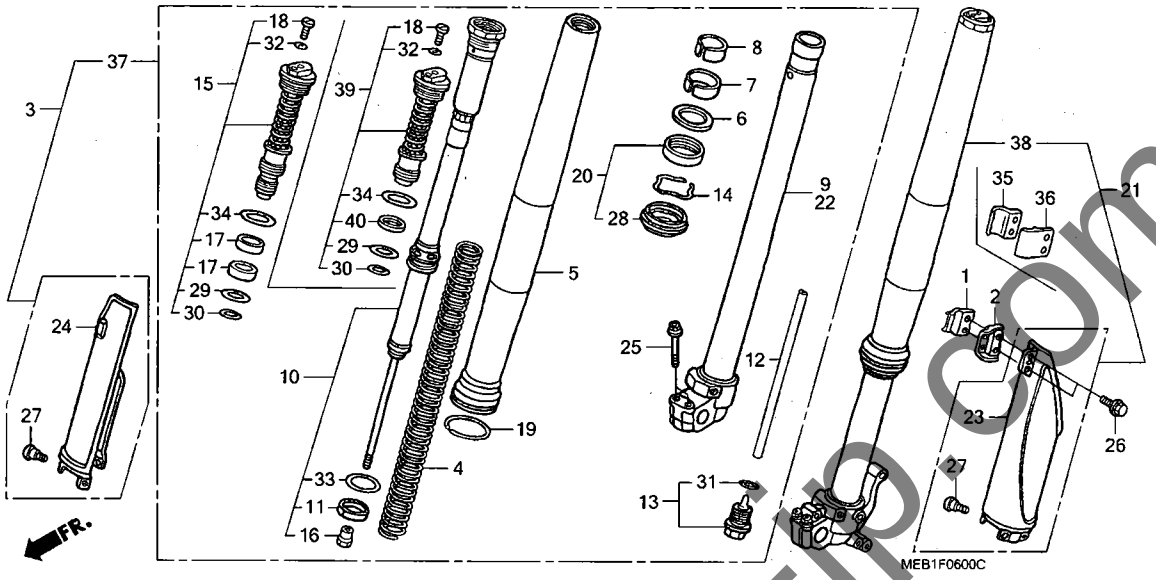

見出番号	LON	(関連見出番号) 整備項目	FRT
3		(37)	
	5111C3	フォークASSY.,フロント :ライト ・・・・・・・・・・	0.4
	5111C4	フォークASSY.,フロント :両側 ・・・・・・・・・	0.5
4		(12,13,31)	
	5111C5	スプリング,フロントフォーク :レフト ・・・・・・・・	0.8
	5111C6	スプリング,フロントフォーク :ライト ・・・・・・・・	0.8
	5111C7	スプリング,フロントフォーク :両側 ・・・・・・・	1.3
5	5111C8	チューブ,アウター :レフト ・・・・・・・・・・・・・	1.0
	5111C9	チューブ,アウター :ライト ・・・・・・・・・・・・・	1.0
	5111D0	チューブ,アウター :両側 ・・・・・・・・・・・・・	1.7
9	5111D5	パイプ,スライド :ライト ・・・・・・・・・・・・・	1.0
	5111D6	パイプ,スライド :両側 ・・・・・・・・・・・・	1.7
10	5111D8	ダンパー,フロントフォーク :レフト ・・・・・・・・・	1.0
	5111D9	ダンパー,フロントフォーク :ライト ・・・・・・・・・	1.0
	5111E0	ダンパー,フロントフォーク :両側 ・・・・・・・・	1.7
15		(39)	
	5111E4	ボルト,フロントフォーク :レフト ・・・・・・・・・・・	1.0
	5111E5	ボルト,フロントフォーク :ライト ・・・・・・・・・・・	1.0
	5111E6	ボルト,フロントフォーク :両側 ・・・・・・・・・・	1.7
20		(6,7,8)	
	5111E7	シールセット,フロントフォーク :レフト ・・・・・・・・・	0.9
	5111E8	シールセット,フロントフォーク :ライト ・・・・・・・・・	0.9
	5111E9	シールセット,フロントフォーク :両側 ・・・・・・・・	1.5
21		(38)	
+	5111C2	フォークASSY.,フロント :レフト ・・・・・・・・・・	0.4

見出番号	部品番号	部品名	希望小売価格	使用個数 CRF450R 2	3	4	5	6	7	8	適用号機 初号機	終号機	タイプ
1	45461-KA3-710	クランプA,フロントブレーキケーブル ・・	380	1	–	–	–	–	–	–			
	45461-GBF-J00	クランパーA,フロントブレーキホース ・・・	430	–	1	–	–	–	–	–			
2	45462-KA3-710	クランプB,フロントブレーキケーブル ・・	280	1	–	–	–	–	–	–			
	45462-GBF-J00	クランパーB,フロントブレーキホース ・・・	380	–	1	–	–	–	–	–			
3	51400-MEB-003ZA	フォークASSY.,R.フロント (ショウワ)											
		(###)											
		TNATURAL.....ナチュラル	75,300	1	–	–	–	–	–	–			
	51400-MEB-751ZA	フォークASSY.,R.フロント (ショウワ)											
		TNATURAL.....ナチュラル	68,100	–	1	–	–	–	–	–			
4	51401-MEB-003	スプリング,フロントフォーク (ショウワ)											
		(4.61N/MM,0.47KGF/MM)	3,420	2	2	2	–	–	–	–			
	51403-MEB-003	スプリング,フロントフォーク (ショウワ)											
		(4.81N/MM,0.49KGF/MM)	3,600	(2)	(2)	(2)	–	–	–	–			
	51402-MEB-003	スプリング,フロントフォーク (ショウワ)											
		(4.41N/MM,0.45KGF/MM)	3,780	(2)	–	–	–	–	–	–			
	51402-MEB-751	・・・・・・・・・・・・・・・・・・・・・・・・	3,420	–	(2)	(2)	–	–	–	–			
	51403-KZ3-J41	スプリング,フロントフォーク (ショウワ)											
		(4.51N/MM,0.46KGF/MM)	3,420	–	–	–	2	2	2	–			
	51401-KZ3-J41	スプリング,フロントフォーク (ショウワ)											
		(4.31N/MM,0.44KGF/MM)	3,420	–	–	–	(2)	(2)	(2)	–			
	51401-MEN-711	スプリング,フロントフォーク (ショウワ)											
		(4.71N/MM,0.48KGF/MM)	3,420	–	–	–	(2)	(2)	(2)	–			
	51403-MEN-A11	スプリング,フロントフォーク (ショウワ)											
		(4.61N/MM,0.47KGF/MM)	3,420	–	–	–	–	–	–	2			
	51401-MEN-A11	スプリング,フロントフォーク (ショウワ)											
		(4.81N/MM,0.49KGF/MM)	3,420	–	–	–	–	–	–	(2)			
	51402-MEN-A11	スプリング,フロントフォーク (ショウワ)											
		(4.41N/MM,0.45KGF/MM)	3,420	–	–	–	–	–	–	(2)			
5	51410-KZ3-J31	チューブ,アウター ・・・・・・・・・・・・・	22,900	2	2	–	–	–	–	–			

Jimbo-jp.com

フロントフォーク

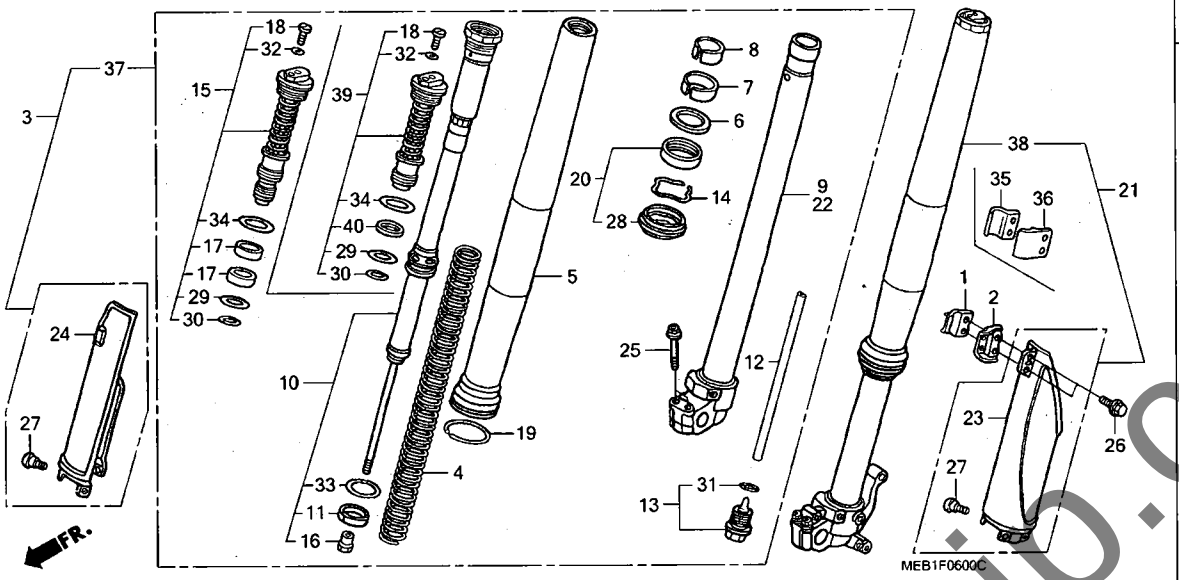

見出番号	LON	(関連見出番号) 整備項目	FRT
+21	5111C4	ﾌｫｰｸASSY.,ﾌﾛﾝﾄ :両側	0.5
22	5111D4	ﾊﾟｲﾌﾟ,ｽﾗｲﾄﾞ :ﾚﾌﾄ	1.0
	5111D6	ﾊﾟｲﾌﾟ,ｽﾗｲﾄﾞ :両側	1.7
23	5111F4	ﾌﾟﾛﾃｸﾀｰ,ﾌﾛﾝﾄﾌｫｰｸ :ﾚﾌﾄ	0.3
	5111H6	ﾌﾟﾛﾃｸﾀｰ,ﾌﾛﾝﾄﾌｫｰｸ :両側	0.3
24	5111F5	ﾌﾟﾛﾃｸﾀｰ,ﾌﾛﾝﾄﾌｫｰｸ :ﾗｲﾄ	0.2
	5111H6	ﾌﾟﾛﾃｸﾀｰ,ﾌﾛﾝﾄﾌｫｰｸ :両側	0.3

見出番号	部品番号	部品名	希望小売価格	使用個数 CRF450R 2	3	4	5	6	7	8	適用号機 初号機	終号機	タイプ
(5)	51410-MEN-003	ﾁｭｰﾌﾞ,ｱｳﾀｰ	22,900	-	-	2	2	-	-	-			
	51410-MEN-841		22,900	-	-	-	-	2	2	-			
	51410-MEN-A11		22,900	-	-	-	-	-	-	2			
6	51412-KZ3-B01	ﾘﾝｸﾞ,ﾊﾞｯｸｱｯﾌﾟ	340	2	2	2	-	-	-	-			
	51412-KRN-711		340	-	-	-	2	2	2	2			
7	51414-KZ3-B01	ﾌﾞｯｼｭ,ｶﾞｲﾄﾞ	560	2	2	2	2	2	2	2			
8	51415-KZ3-B01	ﾌﾞｯｼｭ,ｽﾗｲﾀﾞｰ	560	2	2	2	2	2	2	2			
9	51420-MEB-003	ﾊﾟｲﾌﾟCOMP.,R.ｽﾗｲﾄﾞ	17,600	1	1	-	-	-	-	-			
	51420-MEN-003		18,500	-	-	1	-	-	-	-			
	51420-MEN-711		18,500	-	-	-	1	-	-	-			
	51420-MEN-841		17,600	-	-	-	-	1	1	-			
	51420-MEN-A11		17,600	-	-	-	-	-	-	1			
10	51430-MEB-003	ﾀﾞﾝﾊﾟｰCOMP.,ﾌﾛﾝﾄ	21,900	2	-	-	-	-	-	-			
	51430-MEB-751		19,800	-	2	-	-	-	-	-			
	51430-MEN-003	ﾀﾞﾝﾊﾟｰCOMP.,ﾌﾛﾝﾄ (ｼｮｳｳ)	20,800	-	-	2	-	-	-	-			
	51430-MEN-711	ﾀﾞﾝﾊﾟｰCOMP.,ﾌﾛﾝﾄ	20,800	-	-	-	2	-	-	-			
	51430-MEN-841		19,800	-	-	-	-	2	2	-			
	51430-MEN-A11		19,800	-	-	-	-	-	-	2			
11	51431-KZ3-B01	ﾌﾞｯｼｭB,ｽﾗｲﾀﾞｰ	560	2	2	2	2	2	2	2			
12	51437-MEB-003	ｶﾗｰ,ﾘﾊﾞｳﾝﾄﾞﾆｰﾄﾞﾙ	670	2	-	-	-	-	-	-			
	51437-KZ3-J41		590	-	2	2	2	2	2	-			
	51437-MEN-A11		590	-	-	-	-	-	-	2			
13	51441-KZ3-J41	ﾎﾞﾙﾄCOMP.,ｾﾝﾀｰ	6,600	2	-	-	-	-	-	-			
	51441-MEB-751		5,900	-	2	-	-	-	-	-			
	51440-MEN-003		1,610	-	-	2	-	-	-	-			
	51440-KRN-711		1,530	-	-	-	2	2	2	2			
14	51447-KZ3-003	ﾘﾝｸﾞ,ｵｲﾙｼｰﾙｽﾄｯﾊﾟｰ	160	2	2	2	2	2	2	2			

yumbo-jp.com

F-6 フロントフォーク

見出番号	部品番号	部品名	希望小売価格	使用個数 CRF450R 2	3	4	5	6	7	8	適用号機 初号機	終号機	タイプ
15	51450-MEB-003	ボルトASSY.,フロントフォーク	3,670	2	-	-	-	-	-	-			
	51450-MEB-751		3,310	-	2	-	-	-	-	-			
	51450-MEN-003		9,300	-	-	2	-	-	-	-			
	51450-MEN-711		9,300	-	-	-	2	-	-	-			
	51450-MEN-841		8,850	-	-	-	-	2	-	-			
	51450-MEN-J01		8,850	-	-	-	-	-	2	-			
16	51451-KZ3-B01	ナット,ロック	510	2	2	2	2	2	2	-			
	51451-MEN-A11		510	-	-	-	-	-	-	2			
17	51453-KZ3-B01	ブッシュC,スライダー	220	4	4	4	4	4	4	-			
18	51456-KZ3-J41	ボルト,プラグ	285	2	2	2	2	2	2	2			
19	51476-KZ3-711	リング,ウエアー	165	2	2	2	2	-	-	-			
	51476-MEY-003		275	-	-	-	-	2	2	2			
20	51490-KZ3-J31	シールセット,フロントフォーク	1,330	2	2	-	-	-	-	-			
	51490-MEN-003		1,330	-	-	2	2	2	2	2			
21	51500-MEB-003ZA	フォークASSY.,L.フロント (ショウワ) (###)											
		TNATURAL.....ナチュラル	75,300	1	-	-	-	-	-	-			
	51500-MEB-751ZA	フォークASSY.,L.フロント (ショウワ)											
		TNATURAL.....ナチュラル	68,100	-	1	-	-	-	-	-			
22	51520-MEB-003	パイプCOMP.,L.スライド	17,600	1	1	-	-	-	-	-			
	51520-MEN-003		18,500	-	-	1	-	-	-	-			
	51520-MEN-711		18,500	-	-	-	1	-	-	-			
	51520-MEN-841		17,600	-	-	-	-	1	1	-			
	51520-MEN-A11		17,600	-	-	-	-	-	-	1			
23	51610-MAC-781ZA	プロテクター,L.フロントフォーク											
		TNATURAL.....ナチュラル	2,380	1	-	-	-	-	-	-			
	51610-MEB-750ZA	*TNATURAL*.....ナチュラル	2,380	-	1	-	-	-	-	-			
	51620-MEN-000ZA	*TNATURAL*.....ナチュラル	2,380	-	-	1	1	1	1	1			
24	51620-MAC-781ZA	プロテクター,R.フロントフォーク											
		TNATURAL.....ナチュラル	2,380	1	1	-	-	-	-	-			
	51610-MEN-000ZA	*TNATURAL*.....ナチュラル	2,380	-	-	1	1	1	1	1			
25	90108-KZ4-J40	ボルト,フランジ 8X40	130	4	4	4	4	4	4	4			
26	90113-KZ3-000	ボルト,フランジ 6MM	145	2	2	2	2	2	2	2			
27	90113-MAC-780	ボルト,プロテクター	115	6	6	6	6	6	6	6			
28	91254-KZ3-J31	ダストシール	580	2	2	2	2	2	2	2			
29	91256-KZ3-A71	Oリング 26.7X3.5	140	2	2	2	2	2	2	-			
	91256-MEN-A11	Oリング 27.6X1.8	130	-	-	-	-	-	-	2			
30	91257-KZ3-B01	Oリング 18.5X1.5	115	2	-	-	-	-	-	-			
	91257-MEB-751	Oリング 27.7X1.9	140	-	2	2	2	2	2	2			
31	91258-KZ3-B01	Oリング 18.8X1.9	105	2	2	2	2	2	2	2			
32	91301-KZ3-711	Oリング 3.5X1.5	90	2	2	2	2	2	2	2			
33	91356-KZ3-003	Oリング 44.7X2.4	160	2	2	2	2	2	2	2			
34	91356-MWO-003	Oリング 37.2X2.4(ショウワ)	120	2	2	2	2	2	2	2			
35	45461-MEN-000	クランパーA,フロントブレーキホース	400	-	-	1	1	1	1	1			
36	45462-MEN-000	クランパーB,フロントブレーキホース	295	-	-	1	1	1	1	1			
37	51480-MEN-003	フォークサブASSY.,R.フロント (ショウワ)	69,600	-	-	1	-	-	-	-			
	51480-MEN-711		69,600	-	-	-	1	-	-	-			
	51480-MEN-841		66,200	-	-	-	-	1	-	-			
	51480-MEN-J01		66,200	-	-	-	-	-	1	-			
	51480-MEN-A11		66,200	-	-	-	-	-	-	1			
38	51580-MEN-003	フォークサブASSY.,L.フロント (ショウワ)	69,600	-	-	1	-	-	-	-			

yumbo-jp.com

フロントフォーク

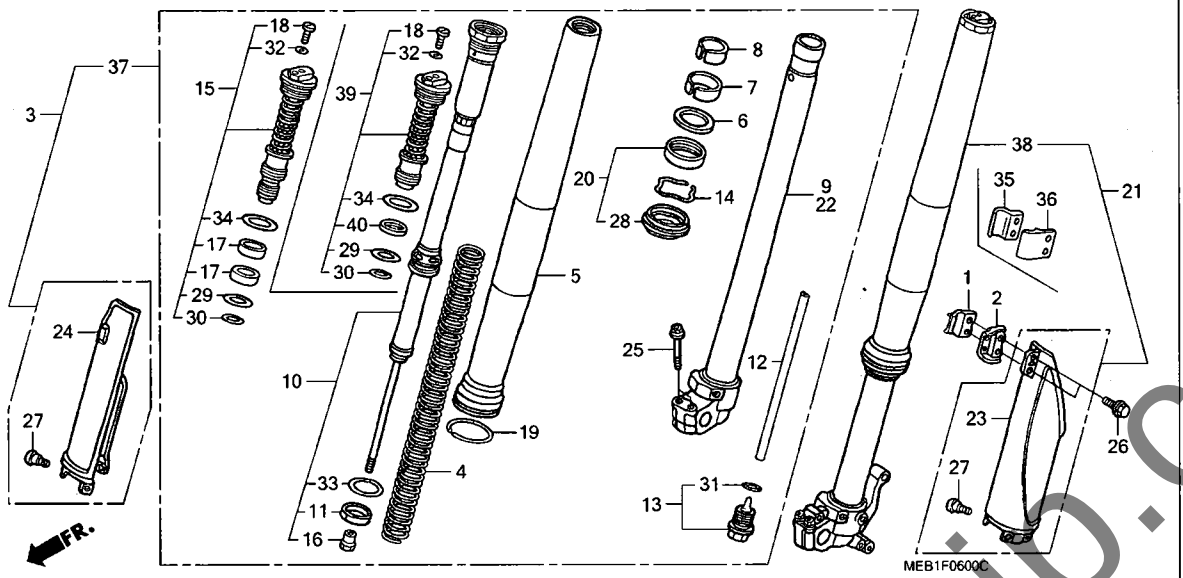

見出番号	部品番号	部品名	希望小売価格	使用個数 2	3	4	5	6	7	8	適用号機 初号機	終号機	タイプ
				CRF450R									
38)	51580-MEN-711	ﾌｫｰｸｻﾌﾞ ASSY.,L.ﾌﾛﾝﾄ (ｼﾖｳﾜ)	69,600	-	-	-	1	-	-	-			
	51580-MEN-841	・・・・・・・・・・・・・・・・・・・・・・	66,200	-	-	-	-	1	-	-			
	51580-MEN-J01	・・・・・・・・・・・・・・・・・・・・・・	66,200	-	-	-	-	-	1	-			
	51580-MEN-A11	・・・・・・・・・・・・・・・・・・・・・・	66,200	-	-	-	-	-	-	1			
39	51450-MEN-A11	ﾎﾞﾙﾄASSY.,ﾌﾛﾝﾄﾌｫｰｸ ・・・・・	8,850	-	-	-	-	-	-	2			
40	51453-MEN-A11	ﾘﾝｸﾞ,ﾋﾟｽﾄﾝ ・・・・・・・・・・・・・	450	-	-	-	-	-	-	2			

yumbo-jp.com

F-7 フロントブレーキキャリパー

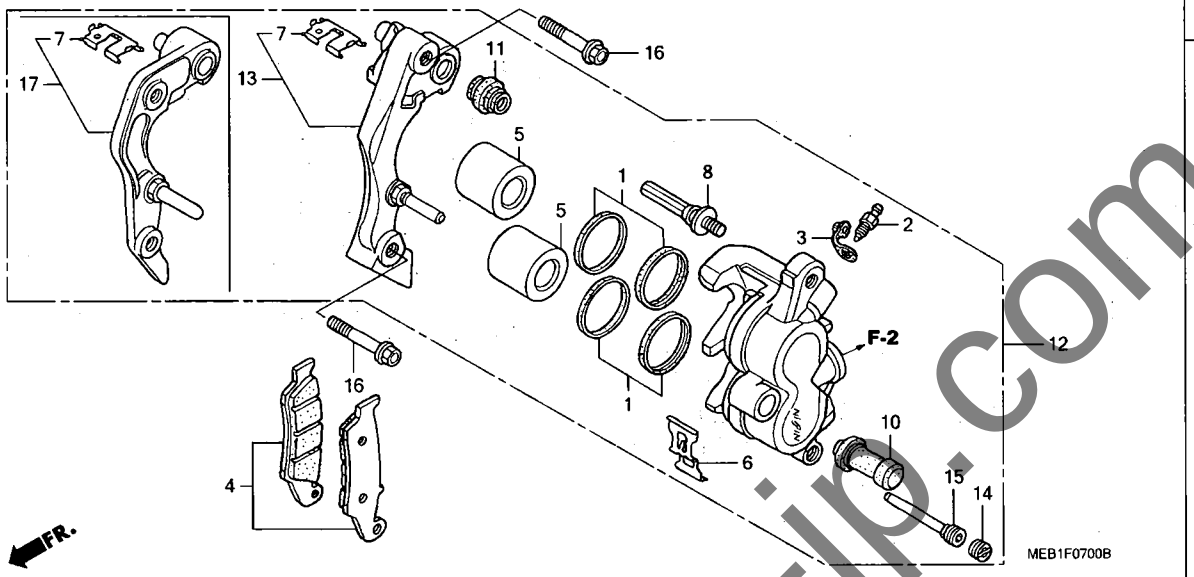

見出番号	LON	(関連見出番号) 整備項目	FRT
4	711115	シュー(パッド)セット,ブレーキ :フロント (1)	0.1
5	7111D1	ピストン,フロントブレーキキャリパー ・含む:ブレーキエアー抜き ・作業条件:2個でも同一時間	0.5
12	711130	キャリパー,フロントブレーキ ・含む:ブレーキエアー抜き (17)	0.4
13	7111G0	ブラケット,フロントキャリパー	0.2

見出番号	部品番号	部品名	希望小売価格	使用個数 CRF450R 2	3	4	5	6	7	8	適用号機 初号機	終号機	タイプ
1	06431-MA3-405	シールセット,ピストン	460	2	2	2	2	2	2	2			
2	43352-568-003	スクリュー,ブリーダー (ニッシン)	205	1	1	1	1	1	1	1			
3	43353-461-771	キャップ,ブリーダー	170	1	1	1	1	1	1	1			
4	45105-MY6-405	パッドセット,フロント	4,400	1	1	1	1	1	1	-			
	45105-MY6-415		4,400	-	-	-	-	-	1	-	--------	--------	J/B
				-	-	-	-	-	-	1			
5	45107-KZ4-J31	ピストン	1,170	2	2	2	2	2	2	2			
6	45108-MY1-006	スプリング,パッド	340	1	1	1	1	1	1	1			
7	45112-KS6-701	リテーナー	215	1	1	1	1	1	1	1			
8	45131-HA5-672	ボルトA,ピン	460	1	1	1	1	1	1	1			
10	45132-166-016	ブーツ,ピンブッシュ (ニッシン)	175	1	1	1	1	1	1	1			
11	45133-MA3-006	ブーツB	205	1	1	1	1	1	1	1			
12	45150-KZ4-J31	キャリパーサブASSY.,L.フロントブレーキ (ニッシン)	11,500	1	1	-	-	-	-	-			
	45150-MEN-006		11,500	-	-	1	1	1	1	1			
13	45190-KZ4-J21	ブラケットサブASSY.,L.フロントキャリパー	4,860	1	1	-	-	-	-	-			
14	45203-MG3-016	プラグ,ピン	175	1	1	1	1	1	1	1			
15	45215-HA5-672	ピン,ハンガー	340	1	1	1	1	1	1	1			
16	90110-KZ4-J40	ボルト,フランジ 8X40	190	2	2	2	2	2	2	2			
17	45190-MEN-006	ブラケットサブASSY.,L.フロントキャリパー	4,860	-	-	1	1	1	1	1			

yumbo-jp.com

フロントホイール

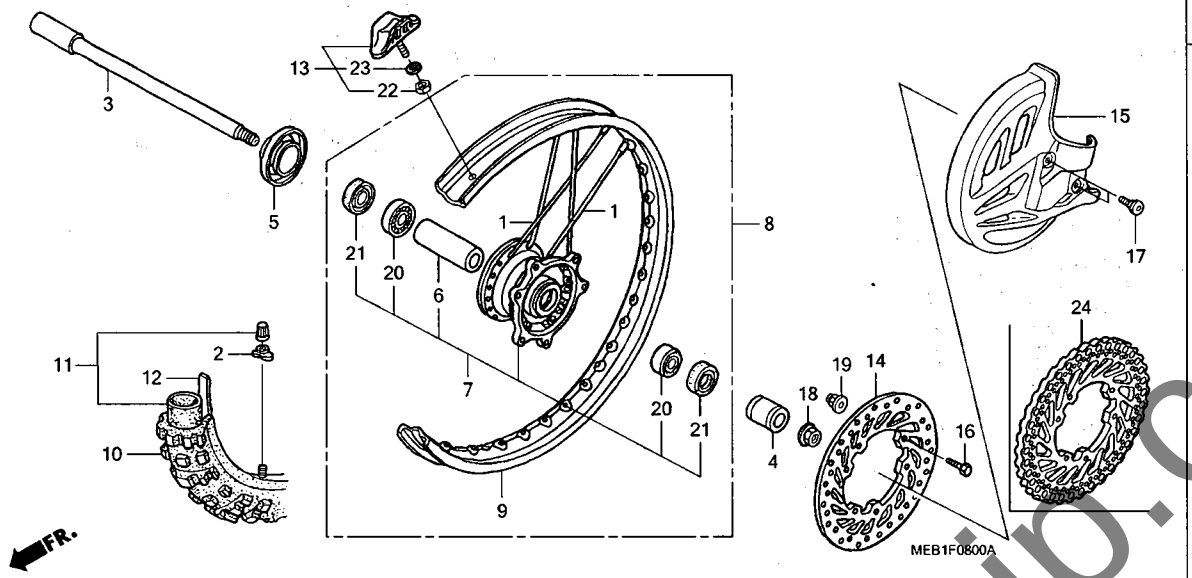

見出番号	LON	(関連見出番号) 整備項目	FRT
3	710151	アクスル, フロントホイール	0.2
7	710103	ハブ, フロントホイール	2.4
8	7101D4	フロントホイール	0.9
9	710109	リム, ホイール :フロント	2.3
10		(12, 13)	
	710139	フロントタイヤ	0.8
11		(12, 13)	
	710140	チューブ, フロントタイヤ	0.8
14		(24)	
	711120	ディスク, フロントブレーキ	0.3
15	413195	カバー, フロントディスク	0.1
20		(6)	
	710115	ベアリング, フロントホイール(1個)	0.4
	710115G	1個追加	0.1

見出番号	部品番号	部品名	希望小売価格	使用個数 2	3	4	5	6	7	8	適用号機 初号機	終号機	タイプ
				CRF450R									
1	06440-KZ4-J40	スポークセット, フロント (240MM)	215	36	36	36	36	–	–	–			
	06440-MEN-840		215	–	–	–	–	36	36	36			
	06440-KZ4-820	スポークセット, フロント (226.5MM) (20インチヨウ)	215	(36)	(36)	(36)	(36)	–	–	–			
2	42714-KA3-710	キャップ, バルブ	340	1	1	1	1	1	1	1			
3	44301-KZ4-J40	アクスル, フロントホイール	2,310	1	1	–	–	–	–	–			
	44301-MEN-000		2,520	–	–	1	1	1	1	1			
4	44311-KZ4-J40	カラー, L. フロントホイール	580	1	1	1	1	1	1	1			
5	44312-MAC-740	カラーCOMP., R. フロントホイール	720	1	1	–	–	–	–	–			
	44312-MEN-000		820	–	–	1	1	1	1	1			
6	44620-MAC-680	カラー, フロントディスタンス	580	1	1	1	1	1	1	1			
7	44635-MAC-680	ハブサブASSY., フロントホイール	10,300	1	1	1	1	–	–	–			
	44635-MEN-840	ハブサブASSY., フロント	12,600	–	–	–	–	1	1	1			
8	44650-KZ3-J40	ホイールサブASSY., フロント	38,200	1	1	–	–	–	–	–			
	44650-MEN-000		36,000	–	–	1	1	–	–	–			
	44650-MEN-840		38,300	–	–	–	–	1	1	–			
	44650-MEN-A10		38,300	–	–	–	–	–	–	1			
	44650-KZ3-810		39,400	(1)	(1)	(1)	(1)	–	–	–			
		(20インチヨウ)											
9	44701-KZ3-J41	リム, フロントホイール (21X1.60)	18,300	1	1	–	–	–	–	–			
	44701-MEN-003		16,200	–	–	1	1	1	1	–			
	44701-MEN-A11		16,200	–	–	–	–	–	–	1			
	44701-KZ3-811	リム, フロントホイール (20X1.85)	19,500	(1)	(1)	(1)	(1)	–	–	–			
10	44711-ML3-911	タイヤ, フロント (ダンロップ) (80/100-21 51M K490C)	オープン	1	1	–	–	–	–	–			
	44711-MEN-004	タイヤ, フロント (ダンロップ) (80/100-21 M/C 51M)	オープン	–	–	1	1	1	–	–			
	44711-MEN-J01		オープン	–	–	–	–	–	1	1			

yumbo-jp.com

F-8 フロントホイール

見出番号	部品番号	部品名	希望小売価格	使用個数 CRF450R 2	3	4	5	6	7	8	適用号機 初号機	終号機	タイプ
10)	44711-KZ4-811	ﾀｲﾔ,ﾌﾛﾝﾄ (ﾀﾞﾝﾛｯﾌﾟ) (90/100-20 56M D739FA)	ｵｰﾌﾟﾝ	(1)	(1)	(1)	(1)	-	-	-			
11	44712-KS6-641	ﾁｭｰﾌﾞ,ﾀｲﾔ (ﾀﾞﾝﾛｯﾌﾟ) (80/100-21)	ｵｰﾌﾟﾝ	1	1	-	-	-	-	-			
	44712-400-004	･････････････････････	ｵｰﾌﾟﾝ	-	-	1	1	1	1	1			
	44712-KZ4-811	ﾁｭｰﾌﾞ,ﾀｲﾔ (ﾀﾞﾝﾛｯﾌﾟ) (90/100-20)	ｵｰﾌﾟﾝ	(1)	(1)	(1)	(1)	-	-	-			
12	44713-KS6-641	ﾌﾗｯﾌﾟ,ﾀｲﾔ (ﾀﾞﾝﾛｯﾌﾟ) (80/100-21)	ｵｰﾌﾟﾝ	1	1	1	1	1	1	1			
	44713-KZ4-811	ﾌﾗｯﾌﾟ,ﾀｲﾔ (ﾀﾞﾝﾛｯﾌﾟ) ････ (20ｲﾝﾁﾖｳ)	ｵｰﾌﾟﾝ	(1)	(1)	(1)	(1)	-	-	-			
13	44715-MA0-770	ｽﾄｯﾊﾟｰ,ﾋﾞｰﾄﾞ (1.60) ････	2,210	1	1	1	1	1	1	1			
	42715-KA2-680	ｽﾄｯﾊﾟｰ,ﾋﾞｰﾄﾞ (1.85) ････ (20ｲﾝﾁﾖｳ)	2,210	(1)	(1)	(1)	(1)	-	-	-			
14	45351-KZ4-J30	ﾃﾞｨｽｸ,ﾌﾛﾝﾄﾌﾞﾚｰｷ ････････	10,000	1	1	1	1	1	1	-			
15	51614-KZ4-J40ZA	ｶﾊﾞｰ,ﾌﾛﾝﾄﾃﾞｨｽｸ *TNATURAL*.....ﾅﾁｭﾗﾙ	1,580	1	1	1	-	-	-	-			
	51614-KZ4-J41ZA	*TNATURAL*.....ﾅﾁｭﾗﾙ	1,500	-	-	-	1	1	1	1			
16	90105-MAC-680	ﾎﾞﾙﾄ,ﾃﾞｨｽｸ 6X19 ････････	105	6	6	6	6	6	6	6			
17	90114-MAC-780	ﾎﾞﾙﾄ,ﾌﾛﾝﾄﾃﾞｨｽｸｶﾊﾞｰ ････	100	2	2	2	2	2	2	2			
18	90301-KZ4-J40	ﾅｯﾄ,ﾌﾛﾝﾄｱｸｽﾙ ･････････	970	1	1	1	1	1	1	1			
19	90301-473-003	ﾅｯﾄ,U 6MM ･････････････	235	6	6	6	6	6	6	6			
20	91062-MAC-681	ﾍﾞｱﾘﾝｸﾞ,ﾗｼﾞｱﾙﾎﾞｰﾙ 6904 ･	570	2	2	2	2	2	2	2			
21	91201-KS6-004	ｵｲﾙｼｰﾙ 26X37X7(ｱﾗｲ) ････	420	2	2	2	2	2	2	2			
22	94001-08000-0S	ﾅｯﾄ,6ｶｸ 8MM ･････････	30	1	1	1	1	1	1	1			
23	94111-08000	ﾜｯｼｬｰ,ｽﾌﾟﾘﾝｸﾞ 8MM ･･････	25	1	1	1	1	1	1	1			
24	45351-MEN-A10	ﾃﾞｨｽｸ,ﾌﾛﾝﾄﾌﾞﾚｰｷ ････････	10,000	-	-	-	-	-	-	1			

yumbo-jp.com

リヤーブレーキキャリパー

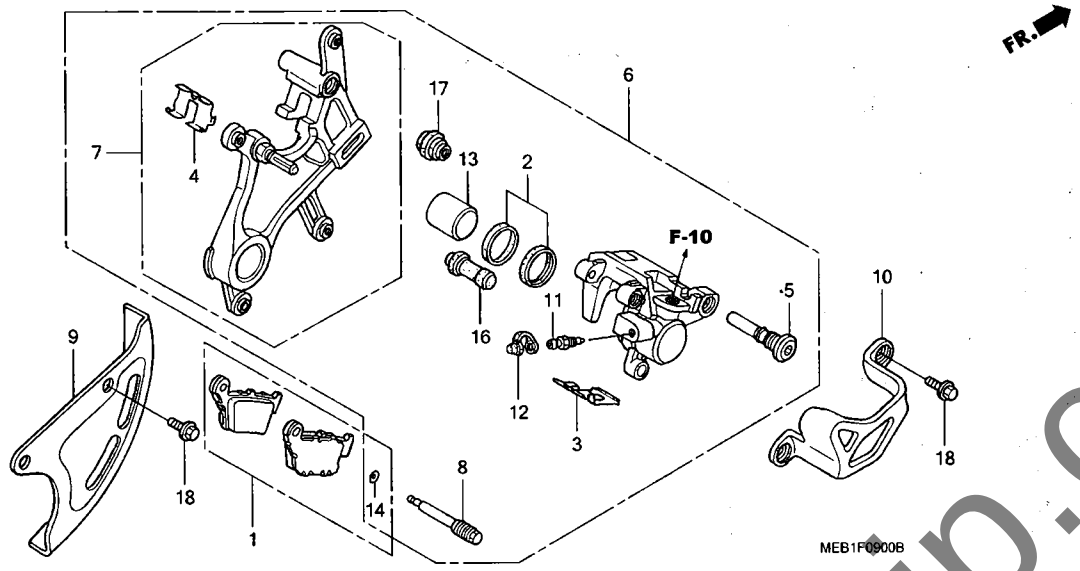

見出番号	LON	(関連見出番号) 整備項目	FRT
1	711140	シュー(パッド)セット,ブレーキ :リヤー ·····	0.1
6	711155	キャリパー,リヤーブレーキ ·····	0.6
		・含む:ブレーキエアー抜き	
7	7111C1	ブラケット,リヤーキャリパー ·····	0.5
9	4131A7	カバー,ディスク ·····	0.4
10	7111C9	ガード,リヤーキャリパー ·····	0.1
13		(2)	
	7111D5	ピストン,リヤーブレーキキャリパー ·····	0.7
		・含む:ブレーキエアー抜き	

見出番号	部品番号	部品名	希望小売価格	使用個数 2	3	4	5	6	7	8	適用号機 初号機	終号機	タイプ
				CRF450R									
1	06435-KZ4-J41	パッドセット,リヤー ·····	4,000	1	1	1	-	-	-	-			
	06435-KRN-711	·····	4,000	-	-	-	1	1	-	-			
				-	-	-	-	-	1	-	--------	--------	J
	06435-KRN-712	·····	4,000	-	-	-	-	-	1	-	--------	--------	J/A, J/B
				-	-	-	-	-	-	1			
2	06451-MZ2-405	シールセット,ピストン ·····	510	1	1	1	1	1	1	1			
3	43108-KZ4-J41	スプリング,パッド ·····	245	1	1	1	1	1	1	1			
4	43112-KZ4-J41	リテーナー,ブラケット ·····	195	1	1	1	1	1	1	1			
5	43131-KW3-006	ボルト,ピン ·····	460	1	1	1	1	1	1	1			
6	43150-KZ4-J41	キャリパーサブASSY.,リヤーブレーキ (ニッシン)	12,000	1	1	1	-	-	-	-			
	43150-KRN-711	·····	12,000	-	-	-	1	1	1	1			
7	43190-KZ4-J41	ブラケットサブASSY.,リヤー ·····	6,750	1	1	1	-	-	-	-			
	43190-KRN-711	·····	6,750	-	-	-	1	1	1	1			
8	43215-KZ4-J41	ピン,ハンガー ·····	350	1	1	1	1	1	1	1			
9	43330-KZ4-J40ZA	カバー,リヤーディスク *TNATURAL*.....ナチュラル	900	1	1	1	1	1	1	1			
10	43340-KZ4-J40ZA	ガード,リヤーキャリパー *TNATURAL*.....ナチュラル	900	1	1	1	1	-	-	-			
	43340-MEY-000ZA	*TNATURAL*.....ナチュラル	1,020	-	-	-	-	1	1	1			
11	43352-568-003	スクリュー,ブリーダー (ニッシン) ···	205	1	1	1	1	1	1	1			
12	43353-461-771	キャップ,ブリーダー ·····	170	1	1	1	1	1	1	1			
13	45107-MCT-006	ピストン (22 A) ·····	1,170	1	1	1	1	1	1	1			
14	45111-MAJ-G41	リング,ストッパー ·····	160	1	1	1	1	1	1	1			
16	45132-166-016	ブーツ,ピンブッシュ (ニッシン) ···	175	1	1	1	1	1	1	1			
17	45133-MA3-006	ブーツB ·····	205	1	1	1	1	1	1	1			
18	90004-GHB-600	ボルト,フランジ 6X10(NSHF) ··	95	4	4	4	4	4	4	4			

yumbo-jp.com

F-10 リヤーブレーキマスターシリンダー

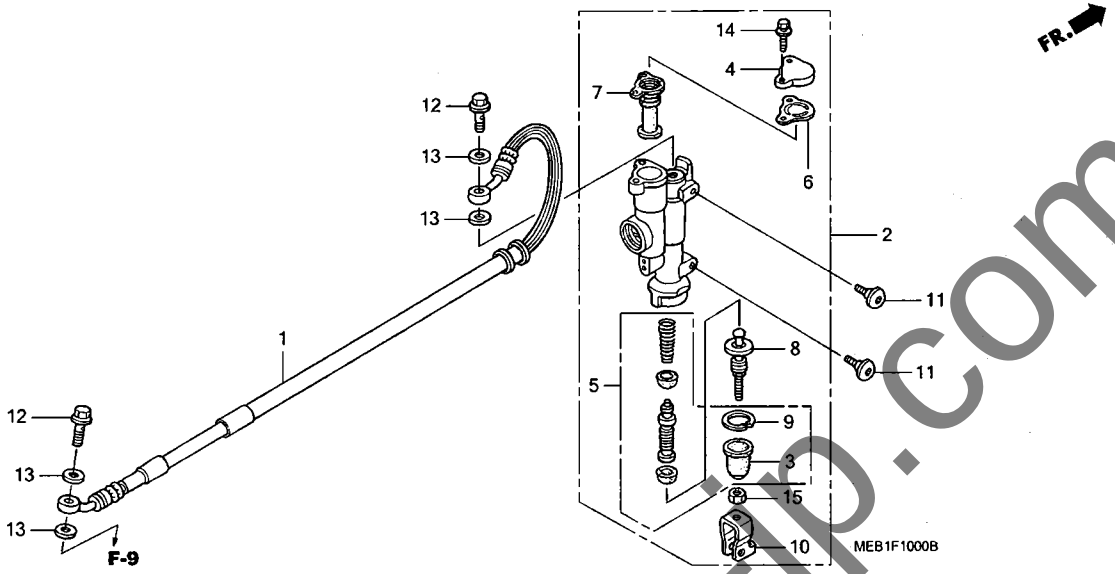

見出番号	LON	(関連見出番号) 整備項目	FRT
1	712130	ホース, リヤーブレーキ ・・・・・・・・・・・・・・・・・ ・含む:ブレーキエアー抜き	0.6
2	712125	シリンダー, リヤーブレーキマスター ・・・・・・・・・・ ・含む:ブレーキエアー抜き	0.4
5	7121H0	ピストンセット, リヤーブレーキマスター ・・・・・・・・ ・含む:ブレーキエアー抜き	0.5
7	7121G7	ダイヤフラム, リヤーブレーキマスターシリンダー ・・・	0.1

見出番号	部品番号	部品名	希望小売価格	使用個数 CRF450R 2	3	4	5	6	7	8	適用号機 初号機	終号機	タイプ
1	43310-MEB-003	ホースCOMP., リヤーブレーキ ・・・・・・	2,930	1	1	1	1	1	1	–			
	43310-MEN-A11	・・・・・・・・・・・・・・・・・・・・・・	2,930	–	–	–	–	–	–	1			
2	43500-KZ4-J41	シリンダーASSY., リヤーブレーキマスター (ニッシン)	13,700	1	–	–	–	–	–	–	---------	1000264	
	43500-KZ4-J42	・・・・・・・・・・・・・・・・・・・・・・	12,200	1	–	–	–	–	–	–	1000265		
				–	1	1	1	1	–	–			
				–	–	–	–	–	1	–	---------	---------	J
				–	–	–	–	–	1	–	---------	1510033	J/A
	43500-KZ4-J43	・・・・・・・・・・・・・・・・・・・・・・	12,200	–	–	–	–	–	1	–	---------	---------	J/B
				–	–	–	–	–	1	–	1510034	---------	J/A
				–	–	–	–	–	–	1			
3	43504-MB2-006	ブーツCOMP. ・・・・・・・・・・・・・・	290	1	1	1	1	1	1	1			
4	43513-KZ4-J41	キャップ, マスターシリンダー ・・・・・・・	190	1	1	1	1	1	1	1			
5	43520-KZ4-J41	ピストンセット, マスターシリンダー ・・・・	2,680	1	–	–	–	–	–	–	---------	1000264	
	43520-KZ4-J42	・・・・・・・・・・・・・・・・・・・・・・	2,420	1	–	–	–	–	–	–	1000265		
				–	1	1	1	1	–	–			
				–	–	–	–	–	1	–	---------	---------	J
				–	–	–	–	–	1	–	---------	1510033	J/A
	43520-KZ4-J43	・・・・・・・・・・・・・・・・・・・・・・	2,420	–	–	–	–	–	1	–	---------	---------	J/B
				–	–	–	–	–	1	–	1510034	---------	J/A
				–	–	–	–	–	–	1			
6	43521-KZ4-J41	プレート, ダイヤフラム ・・・・・・・・・・	275	1	1	1	1	1	1	1			
7	43522-KZ4-J41	ダイヤフラム ・・・・・・・・・・・・・・・	900	1	1	1	1	1	1	1			
8	43530-KZ4-J41	ロッドCOMP., プッシュ ・・・・・・・・	1,110	1	1	1	1	1	1	1			
9	46182-500-013	サークリップ ・・・・・・・・・・・・・・・	105	1	1	1	1	1	–	–			
				–	–	–	–	–	1	–	---------	---------	J
				–	–	–	–	–	1	–	---------	1510033	J/A

yumbo-jp.com

F-10 リヤーブレーキマスターシリンダー

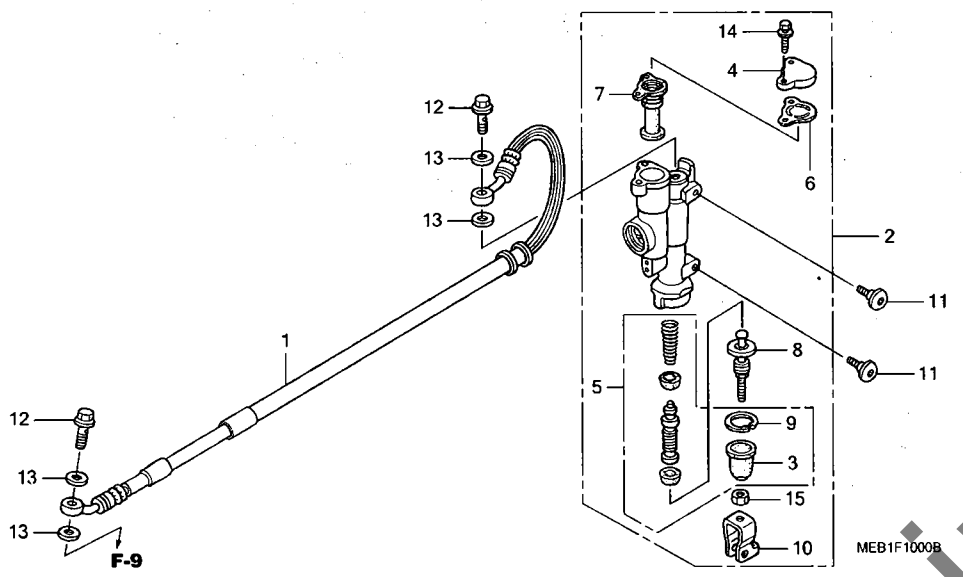

見出番号	部品番号	部品名	希望小売価格	使用個数 CRF450R 2	3	4	5	6	7	8	適用号機 初号機	終号機	タイプ
(9)	46182-MEL-D21	サークリップ	110	–	–	–	–	–	1	–	--------	--------	J/B
				–	–	–	–	–	1	–	1510034	--------	J/A
				–	–	–	–	–	–	1			
10	46504-KZ4-J41	ジョイント, ブレーキロッド	295	1	1	1	1	1	1	1			
11	90114-MAC-780	ボルト, フロントディスクカバー	100	2	2	2	2	2	2	2			
12	90145-MS9-612	ボルト, オイル 10X22	340	2	2	2	2	2	2	2			
13	90545-300-000	ワッシャー, オイルボルト	150	4	4	4	4	4	4	4			
14	93401-04016-00	ボルトワッシャー 4X16	30	2	2	2	2	2	2	2			
15	94002-06000-0S	ナット, 6カク 6MM	30	1	1	1	1	1	1	1			

yumbo-jp.com

F-11 リヤーホイール

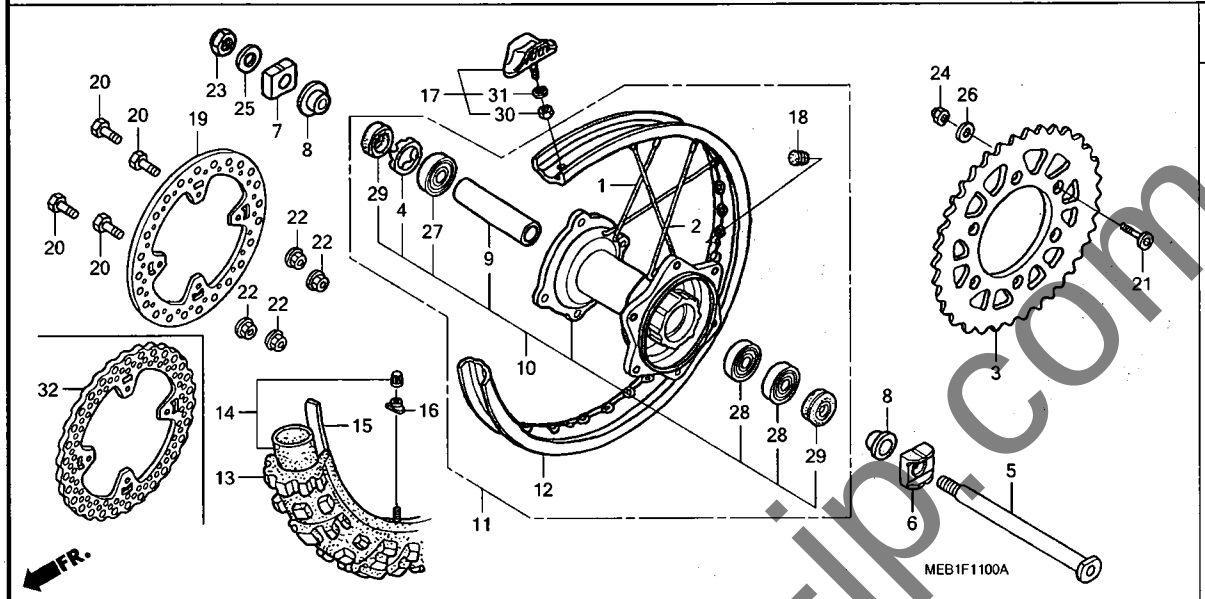

見出番号	LON	(関連見出番号) 整備項目	FRT
3	7101A0	ｽﾌﾟﾛｹｯﾄ, ﾌｧｲﾅﾙﾄﾞﾘﾌﾞﾝ	0.4
5	710160	ｱｸｽﾙ, ﾘﾔｰﾎｲｰﾙ	0.3
10	710121	ﾊﾌﾞ, ﾘﾔｰﾎｲｰﾙ	2.5
11	710118	ﾘﾔｰﾎｲｰﾙ	1.0
12	710127	ﾘﾑ, ﾎｲｰﾙ :ﾘﾔｰ	2.4
13	710142 (15, 17)	ﾘﾔｰﾀｲﾔ	0.9
14	7101A7 (15, 17)	ﾁｭｰﾌﾞ, ﾘﾔｰﾀｲﾔ	0.9
19	711145 (32)	ﾃﾞｨｽｸ, ﾘﾔｰﾌﾞﾚｰｷ	0.4
27	710133 (9, 28)	ﾍﾞｱﾘﾝｸﾞ, ﾘﾔｰﾎｲｰﾙ(1個)	0.5
	710133G	･1個追加	0.1
	710133A	･2個追加	0.2

見出番号	部品番号	部品名	希望小売価格	使用個数 CRF450R 2	3	4	5	6	7	8	適用号機 初号機	終号機	タイプ
1	06420-KZ4-J40	ｽﾎﾟｰｸｾｯﾄ, ﾘﾔｰ (ｲﾝｻｲﾄﾞ)	250	16	-	-	-	-	-	-			
	06420-MEB-750	(ｲﾝｻｲﾄﾞ)	200	-	16	16	-	-	-	-			
	06420-KRN-710	(ｲﾝｻｲﾄﾞ)	190	-	-	-	16	16	16	16			
2	06421-KZ4-J40	ｽﾎﾟｰｸｾｯﾄ, ﾘﾔｰ (ｱｳﾄｻｲﾄﾞ)	250	16	-	-	-	-	-	-			
	06421-MEB-750	(ｱｳﾄｻｲﾄﾞ)	200	-	16	16	-	-	-	-			
	06421-KRN-710	(ｱｳﾄｻｲﾄﾞ)	190	-	-	-	16	16	16	16			
3	41203-KZ3-J20	ｽﾌﾟﾛｹｯﾄ, ﾌｧｲﾅﾙﾄﾞﾘﾌﾞﾝ (50T)	8,500	1	1	-	-	-	-	-			
	41202-KZ3-J40	ｽﾌﾟﾛｹｯﾄ, ﾌｧｲﾅﾙﾄﾞﾘﾌﾞﾝ (48T)	7,100	-	-	1	1	1	1	1			
	41201-KZ3-J40	ｽﾌﾟﾛｹｯﾄ, ﾌｧｲﾅﾙﾄﾞﾘﾌﾞﾝ (49T)	7,100	(1)	(1)	(1)	(1)	(1)	(1)	(1)			
	41202-KZ4-J20	ｽﾌﾟﾛｹｯﾄ, ﾌｧｲﾅﾙﾄﾞﾘﾌﾞﾝ (51T)	8,500	(1)	(1)	-	-	-	-	-			
	41202-ML3-811	ｽﾌﾟﾛｹｯﾄ, ﾌｧｲﾅﾙﾄﾞﾘﾌﾞﾝ (47T)	8,500	-	-	(1)	(1)	(1)	(1)	(1)			
4	41231-KZ4-J20	ﾘﾃｰﾅｰ, ﾘﾔｰﾎｲｰﾙﾍﾞｱﾘﾝｸﾞ	710	1	1	1	1	1	1	1			
5	42301-KZ4-J40	ｱｸｽﾙ, ﾘﾔｰﾎｲｰﾙ	3,040	1	1	1	1	1	1	1			
6	42305-KZ4-J40	ｶﾗｰ, L. ﾘﾔｰｱｸｽﾙ	770	1	1	1	1	1	1	1			
7	42306-KZ4-J20	ｶﾗｰ, R. ﾘﾔｰｱｸｽﾙ	710	1	1	1	1	1	1	1			
8	42311-KZ4-J40	ｶﾗｰ, ﾘﾔｰﾎｲｰﾙｻｲﾄﾞ	820	2	2	2	2	2	2	2			
9	42620-KZ4-J20	ｶﾗｰ, ﾘﾔｰﾎｲｰﾙﾃﾞｨｽﾀﾝｽ	1,220	1	1	1	1	1	1	1			
10	42635-KZ4-J40	ﾊﾌﾞｻﾌﾞ ASSY., ﾘﾔｰ	19,200	1	-	-	-	-	-	-			
	42635-MEB-750		17,300	-	1	-	-	-	-	-			
	42635-MEN-000		17,300	-	-	1	-	-	-	-			
	42635-KRN-710		17,300	-	-	-	1	1	1	1			

yumbo-jp.com

F-11 リヤーホイール

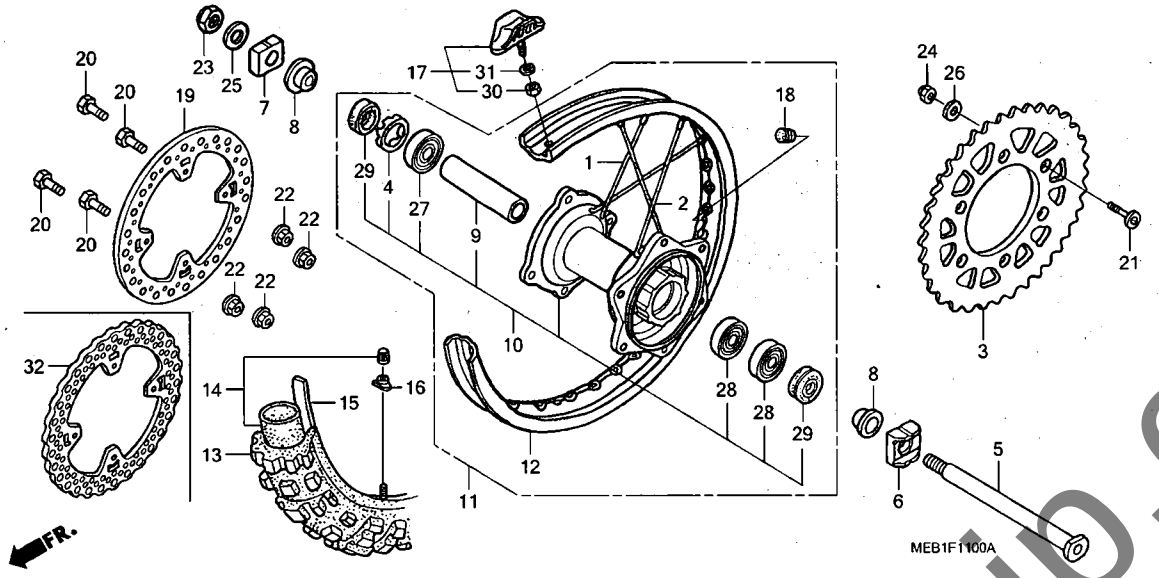

見出番号	部品番号	部品名	希望小売価格	使用個数 CRF450R 2	3	4	5	6	7	8	適用号機 初号機	終号機	タイプ
11	42650-KZ3-J40	ホイールサブ ASSY., リヤー ·····	52,200	1	-	-	-	-	-	-			
	42650-MEB-750	·····	43,500	-	1	-	-	-	-	-			
	42650-MEN-000	·····	45,700	-	-	1	-	-	-	-			
	42650-MEN-710	·····	43,500	-	-	-	1	1	1	-			
	42650-MEN-A10	·····	43,500	-	-	-	-	-	-	1			
12	42701-KZ3-J41	リム, リヤーホイール (19X2.15) ···	20,800	1	1	1	1	1	1	-			
	42701-MEN-A11	·····	20,800	-	-	-	-	-	-	1			
13	42711-KZ3-611	タイヤ, リヤー (ダンロップ) (110/90-19 62M D752)	オープン	1	1	-	-	-	-	-			
	42711-MEN-004	タイヤ, リヤー (ダンロップ) (110/90-19 62M D756)	オープン	-	-	1	1	1	1	1			
14	42712-KZ3-611	チューブ, タイヤ (ダンロップ) ····	オープン	1	1	1	1	1	1	1			
15	42713-KZ3-611	フラップ, タイヤ (ダンロップ) ····	オープン	1	1	1	1	1	1	1			
16	42714-KA3-710	キャップ, バルブ ·····	340	1	1	1	1	1	1	1			
17	42715-MA0-770	ストッパー, ビード (2.15) ····	2,710	1	1	1	1	1	1	1			
18	42717-329-000	キャップ, リムホール ·····	215	1	1	1	1	1	1	1			
19	43351-KZ4-J40	ディスク, リヤーブレーキ ·····	10,200	1	1	1	1	1	1	-			
20	90105-MAC-680	ボルト, ディスク 6X19 ·····	105	4	4	4	4	4	4	4			
21	90125-KA4-000	スクリュー, フラット 8X31 ·····	175	6	6	6	6	6	6	6			
22	90301-473-003	ナット, U 6MM ·····	235	4	4	4	4	4	4	4			
23	90305-KZ4-J20	ナット, U 22MM ·····	510	1	1	1	1	1	1	1			
24	90309-ML3-791	ナット, U 8MM ·····	220	6	6	6	6	6	6	6			
25	90401-KZ4-J20	ワッシャー 22X35X2 ·····	170	1	1	1	1	1	1	1			
26	90465-MC4-000	ワッシャー 8MM ·····	140	6	6	6	6	6	6	6			
27	91051-KZ4-J21	ベアリング, ラジアルボール 69052RS	1,000	1	1	1	1	1	1	1			
28	91052-KZ4-J21	ベアリング, ラジアルボール 6905RS	940	2	2	2	2	2	2	2			

yumbo-jp.com

F-11 リヤーホイール

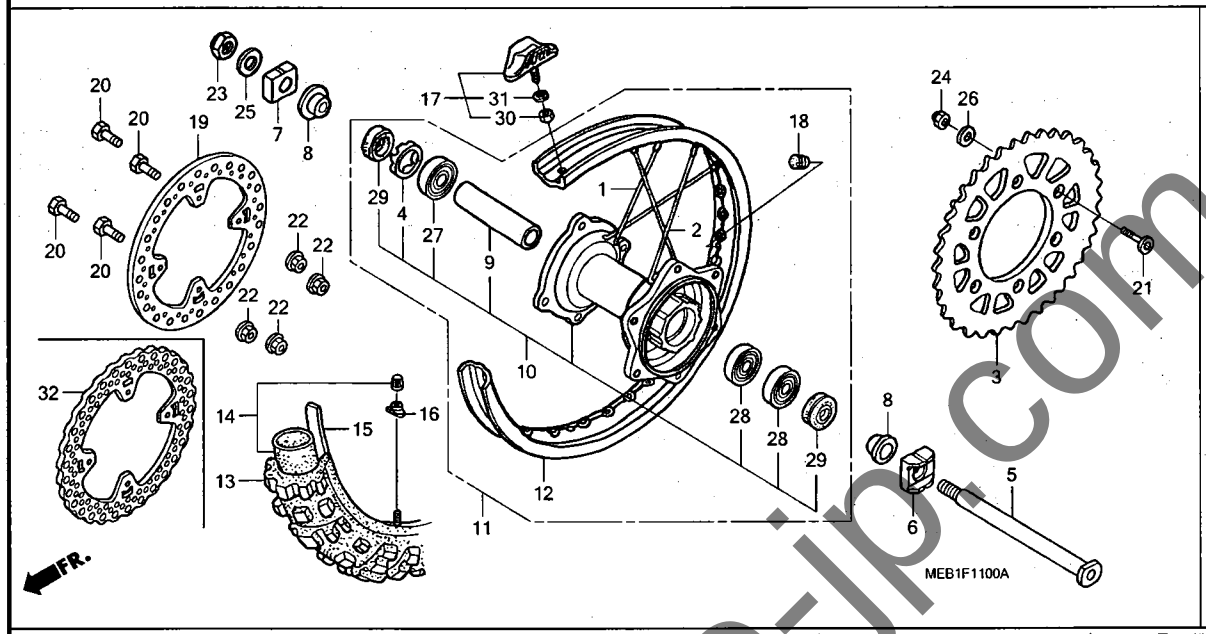

見出番号	部品番号	部品名	希望小売価格	使用個数 2	3	4	5	6	7	8	適用号機 CRF450R 初号機	終号機	タイプ
29	91251-KZ4-J21	ダストシール 32X43X7 ·····	330	2	2	2	2	2	2	2			
30	94001-08000-0S	ナット, 6カク 8MM ·····	30	1	1	1	1	1	1	1			
31	94111-08000	ワッシャー, スプリング 8MM ·····	25	1	1	1	1	1	1	1			
32	43351-MEN-A10	ディスク, リヤーブレーキ ·····	10,200	–	–	–	–	–	–	1			

yumbo-jp.com

フューエルタンク (CRF450R2, 3, 4)

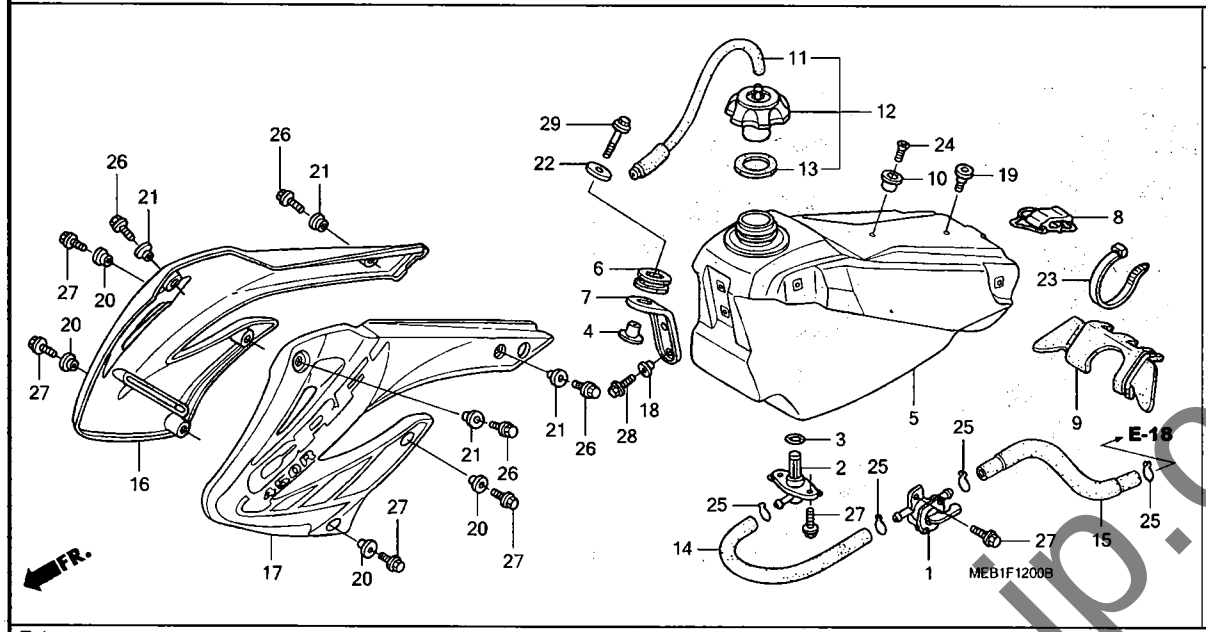

見出番号	LON	(関連見出番号) 整備項目	FRT
1	310110	コックASSY., フューエル	0.1
2		(3, 14)	
	3101D5	ジョイント, フューエルタンク	0.2
5	310100	タンク, フューエル	0.3
16	1151A0	シュラウド, ラジエター :ライト	0.1
	1151A5	シュラウド, ラジエター :両側	0.1
17	115126	シュラウド, ラジエター :レフト	0.1
	1151A5	シュラウド, ラジエター :両側	0.1

見出番号	部品番号	部品名	希望小売価格	使用個数 CRF450R 2	3	4	5	6	7	8	適用号機 初号機	終号機	タイプ
1	16950-MEB-671	コックASSY., フューエル	1,580	1	1	1	-	-	-	-			
2	16955-MEB-671	ジョイントASSY., フューエル	700	1	1	1	-	-	-	-			
3	16997-467-000	Oリング 11.8X3.55	165	1	1	1	-	-	-	-			
4	17509-KZ3-B00	カラー, タンクセッティング	310	1	1	1	-	-	-	-			
5	17510-MEB-670	タンクCOMP., フューエル	27,700	1	1	-	-	-	-	-			
	17510-MEN-670		29,100	-	-	1	-	-	-	-			
6	17514-MEB-670	ラバー, タンクマウンティング フロント	180	1	1	1	-	-	-	-			
7	17515-MEB-670	ステー, フロントタンク	370	1	1	1	-	-	-	-			
8	17516-MEB-670	バンド, タンクリヤー	500	1	1	1	-	-	-	-			
9	17517-MEB-670	ラバー, タンクマウンティング	840	1	1	-	-	-	-	-			
	17517-MEN-670		890	-	-	1	-	-	-	-			
10	17518-KS6-700	カラー, シートフロント	185	1	1	1	-	-	-	-			
11	17521-KZ4-J20	チューブ COMP., フューエルキャップ ブリーザー	280	1	1	1	-	-	-	-			
12	17620-MEB-670	キャップ ASSY., フューエルタンク	1,660	1	1	1	-	-	-	-			
13	17624-KT1-780	パッキン, フューエルキャップ	210	1	1	1	-	-	-	-			
14	17681-MEB-670	チューブ A, フューエル	160	1	1	1	-	-	-	-			
15	17682-MEB-670	チューブ B, フューエル	200	1	1	-	-	-	-	-			
	17682-MEN-670		210	-	-	1	-	-	-	-			
16	19071-MEB-670ZA	シュラウド セット, R. ラジエター *TYPE1*(WL)	5,950	1	-	-	-	-	-	-			
	19071-MEB-770ZA		5,350	-	1	-	-	-	-	-			
	19071-MEN-670ZA		6,050	-	-	1	-	-	-	-			
17	19072-MEB-670ZA	シュラウド セット, L. ラジエター *TYPE1*(WL)	5,950	1	-	-	-	-	-	-			
	19072-MEB-770ZA		5,350	-	1	-	-	-	-	-			

yumbo-jp.com

F-12 フューエルタンク (CRF450R2, 3, 4)

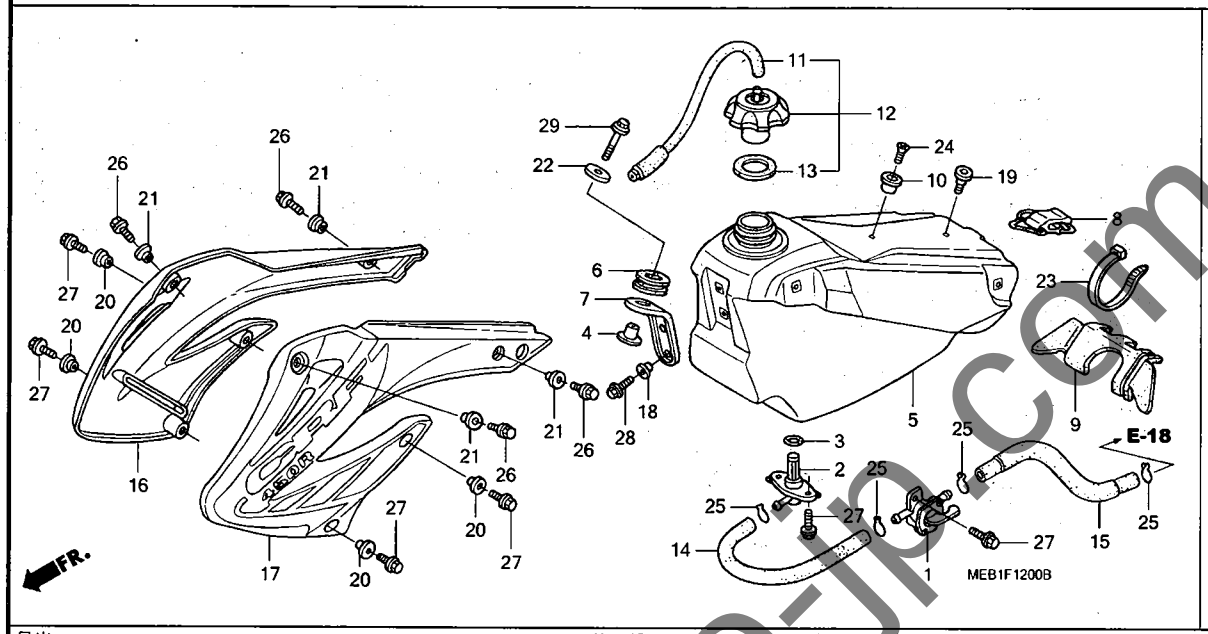

見出番号	部品番号	部品名	希望小売価格	使用個数 2	3	4	5	6	7	8	適用号機 初号機	終号機	タイプ
				CRF450R									
17)	19072-MEN-670ZA	シュラウドセット, L. ラジエター *TYPE1*(WL)	6,050	–	–	1	–	–	–	–			
18	84706-415-000	カラー	150	2	2	2	–	–	–	–			
19	90113-MM5-000	スクリュー, パン 6X14	100	1	1	1	–	–	–	–			
20	90501-KZ4-J20	カラーA	220	4	4	4	–	–	–	–			
21	90504-KBP-900	カラー, ミドルカバー	75	4	4	4	–	–	–	–			
22	90506-430-000	ワッシャー, フエンダーマウンティング	155	1	1	1	–	–	–	–			
23	91560-MS8-600	タイラップ, ケーブル	80	1	1	1	–	–	–	–			
24	93600-06016-0A	スクリュー, フラット 6X16	30	1	1	1	–	–	–	–			
25	95002-02120	クリップ, チューブ (B12)	35	4	4	4	–	–	–	–			
26	96001-06012-00	ボルト, フランジ 6X12	40	4	4	4	–	–	–	–			
27	96001-06016-00	ボルト, フランジ 6X16	40	7	7	7	–	–	–	–			
28	96001-06018-00	ボルト, フランジ 6X18	40	2	2	2	–	–	–	–			
29	96001-06035-00	ボルト, フランジ 6X35	50	1	1	1	–	–	–	–			

yumbo-jp.com

F-12-1 フューエルタンク (CRF450R5,6,7,8)

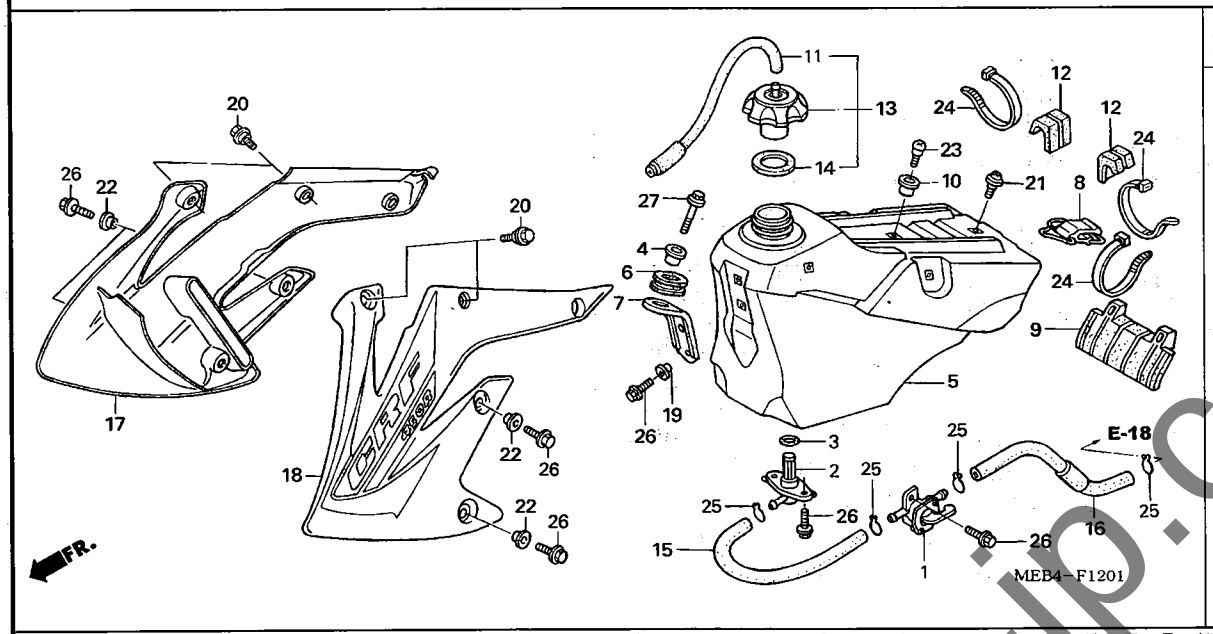

見出番号	LON	(関連見出番号) 整備項目	FRT
1	310110	コックASSY.,フューエル	0.1
2	(3,15)		
	3101D5	ジョイント,フューエルタンク	0.2
5	310100	タンク,フューエル	0.3
17	1151A0	シュラウド,ラジエター :ライト	0.1
	1151A5	シュラウド,ラジエター :両側	0.1
18	115126	シュラウド,ラジエター :レフト	0.1
	1151A5	シュラウド,ラジエター :両側	0.1

見出番号	部品番号	部品名	希望小売価格	使用個数 CRF450R 2	3	4	5	6	7	8	適用号機 初号機	終号機	タイプ
1	16950-MEN-731	コックASSY.,フューエル	1,580	-	-	-	1	1	1	1			
2	16955-MEB-671	ジョイントASSY.,フューエル	700	-	-	-	1	1	1	1			
3	16997-467-000	Oリング 11.8X3.55	165	-	-	-	1	1	1	1			
4	17509-KZ3-B00	カラー,タンクセッテイング	310	-	-	-	1	1	1	1			
5	17510-MEN-730	タンクCOMP.,フューエル	27,700	-	-	-	1	1	1	1			
6	17514-MEB-670	ラバー,タンクマウンテイング フロント	180	-	-	-	1	1	1	1			
7	17515-MEN-730	ステー,フロントタンク	350	-	-	-	1	1	1	1			
8	17516-MEN-730	バンド,タンクリヤー	660	-	-	-	1	1	1	1			
9	17517-MEN-730	ラバー,タンクマウンテイング	840	-	-	-	1	1	1	1			
10	17518-KZ4-710	カラー,シートフロント	175	-	-	-	1	1	1	1			
11	17521-MEN-730	チューブ COMP.,フューエルキャップ ブリーザー	280	-	-	-	1	1	1	1			
12	17522-MEN-730	ラバー,タンクサイドマウンテイング	420	-	-	-	2	2	2	2			
13	17620-MEN-730	キャップ ASSY.,フューエルタンク	1,660	-	-	-	1	1	1	1			
14	17624-KT1-780	バッキン,フューエルキャップ	210	-	-	-	1	1	1	1			
15	17681-MEN-730	チューブ,フューエル	150	-	-	-	1	1	1	1			
16	17682-MEN-730	チューブ B,フューエル	200	-	-	-	1	-	-	-			
	17682-MEN-850		200	-	-	-	-	1	1	1			
17	19071-MEN-730ZA	シュラウド セット,R.ラジエター *TYPE1*(WL)	6,050	-	-	-	1	-	-	-			
	19071-MEN-850ZA		5,750	-	-	-	-	1	-	-			
	19071-MEN-A00ZA		5,750	-	-	-	-	-	1	-			
	19071-MEN-A10ZA		5,750	-	-	-	-	-	-	1			
18	19072-MEN-730ZA	シュラウド セット,L.ラジエター *TYPE1*(WL)	6,050	-	-	-	1	-	-	-			
	19072-MEN-850ZA		5,750	-	-	-	-	1	-	-			

yumbo-jp.com

F-12-1 フューエルタンク (CRF450R5, 6, 7, 8)

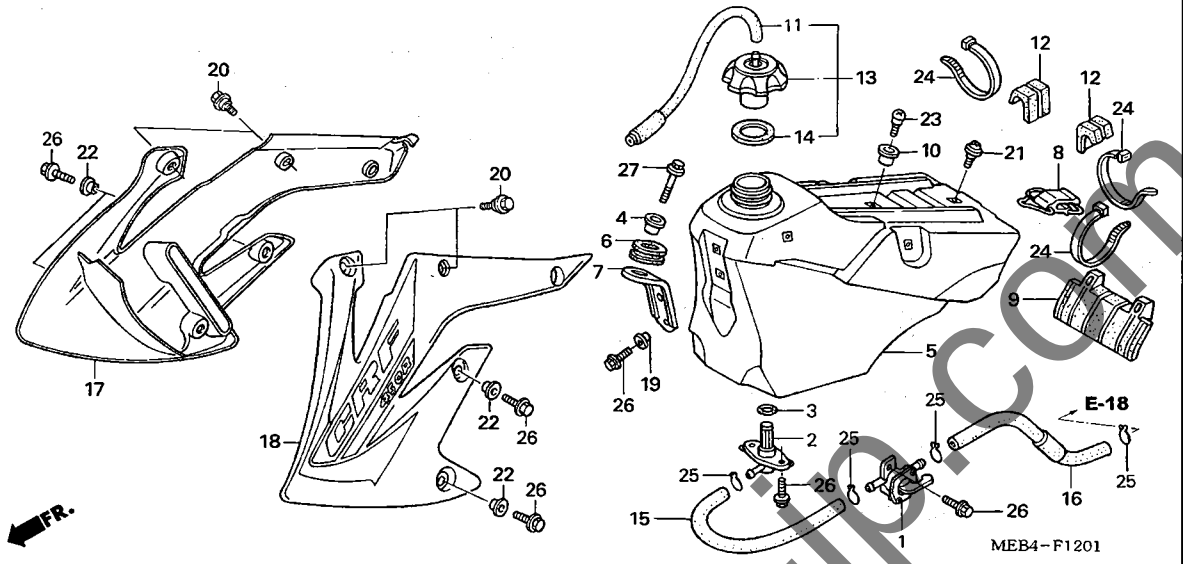

見出番号	部品番号	部品名	希望小売価格	使用個数 CRF450R 2	3	4	5	6	7	8	適用号機 初号機	終号機	タイプ
18)	19072-MEN-A00ZA	ｼｭﾗｳﾄﾞｾｯﾄ, L. ﾗｼﾞｴﾀｰ *TYPE1*(WL)	5,750	-	-	-	-	-	1	-			
	19072-MEN-A10ZA	・・・・・・・・・・・・・・・・・・・・・・	5,750	-	-	-	-	-	-	1			
19	84706-415-000	ｶﾗｰ ・・・・・・・・・・・・・・・・・・・・	150	-	-	-	2	2	2	2			
20	90101-KRN-730	ﾎﾞﾙﾄ, ｽﾍﾟｼｬﾙ 5X9 ・・・・・・・・	160	-	-	-	4	4	4	4			
21	90105-MEN-730	ｽｸﾘｭｰ 5X12 ・・・・・・・・・・・・	95	-	-	-	1	1	1	1			
22	90501-KZ4-J20	ｶﾗｰA ・・・・・・・・・・・・・・・・・・	220	-	-	-	4	4	4	4			
23	91422-MT8-770	ｽｸﾘｭｰ, ｽﾍﾟｼｬﾙ 5MM ・・・・・・	90	-	-	-	1	1	1	1			
24	91560-MS8-600	ﾀｲﾗｯﾌﾟ, ｹｰﾌﾞﾙ ・・・・・・・・・・・	80	-	-	-	3	3	3	3			
25	95002-02120	ｸﾘｯﾌﾟ, ﾁｭｰﾌﾞ (B12) ・・・・・・	35	-	-	-	4	4	4	4			
26	96001-06016-00	ﾎﾞﾙﾄ, ﾌﾗﾝｼﾞ 6X16 ・・・・・・・・	40	-	-	-	9	9	9	9			
27	96001-06030-00	ﾎﾞﾙﾄ, ﾌﾗﾝｼﾞ 6X30 ・・・・・・・・	50	-	-	-	1	1	1	1			

yumbo-jp.com

F-13 シート / サイドカバー (CRF450R2, 3, 4)

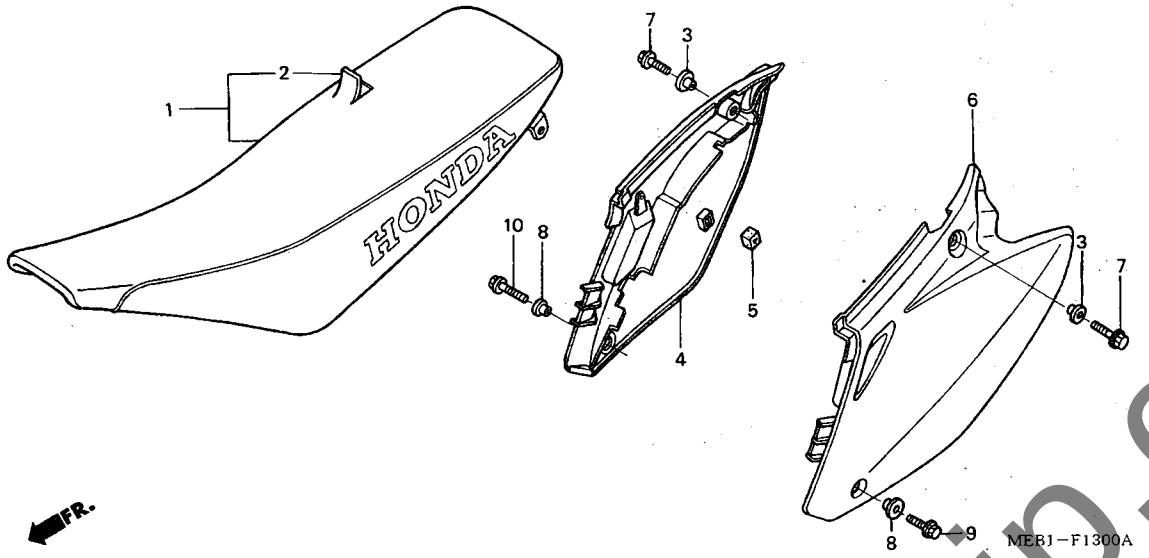

見出番号	LON	(関連見出番号) 整備項目	FRT
1	413150	シート	0.1
4	4111H9	カバー, サイド :ライト	0.1
	4111J0	カバー, サイド :両側	0.1
6	4111H8	カバー, サイド :レフト	0.1
	4111J0	カバー, サイド :両側	0.1

見出番号	部品番号	部品名	希望小売価格	使用個数 CRF450R 2	3	4	5	6	7	8	適用号機 初号機	終号機	タイプ
1	77100-MEB-670	シートCOMP.	16,900	1	-	-	-	-	-	-			
	77100-MEB-770		15,300	-	1	-	-	-	-	-			
	77100-MEN-670		16,100	-	-	1	-	-	-	-			
2	77101-MEB-670	レザーCOMP., シート (マーク/モジナシ)	6,650	1	1	-	-	-	-	-			
	77101-MEN-670		7,000	-	-	1	-	-	-	-			
3	83505-KM4-000	カラー, ツールボックスセッテイング	210	2	2	2	-	-	-	-			
4	83510-MEB-670ZA	カバー, R. サイド *NH196* ロスホワイト	2,570	1	-	-	-	-	-	-			
	83510-MEB-770ZA	*NH196* ロスホワイト	2,310	-	1	-	-	-	-	-			
	83510-MEN-670ZA	*NH196* ロスホワイト	3,090	-	-	1	-	-	-	-			
5	83515-KS7-830	ラバー, サイドカバーストッパー	130	1	1	1	-	-	-	-			
6	83610-MEB-670ZA	カバー, L. サイド *NH196* ロスホワイト	2,570	1	-	-	-	-	-	-			
	83610-MEB-770ZA	*NH196* ロスホワイト	2,430	-	1	1	-	-	-	-			
7	90123-KZ4-J40	ボルト, フランジ 8X18	115	2	2	2	-	-	-	-			
8	90501-KZ4-J20	カラーA	220	2	2	2	-	-	-	-			
9	96001-06014-00	ボルト, フランジ 6X14	40	1	1	1	-	-	-	-			
10	96001-06014-00	ボルト, フランジ 6X14	40	1	-	-	-	-	-	-			
				-	1	-	-	-	-	-	--------	1100087	
	96001-06018-00	ボルト, フランジ 6X18	40	-	1	-	-	-	-	-	1100088		
				-	-	1	-	-	-	-			

yumbo-jp.com

F-13-1 シート／サイドカバー (CRF450R5, 6, 7, 8)

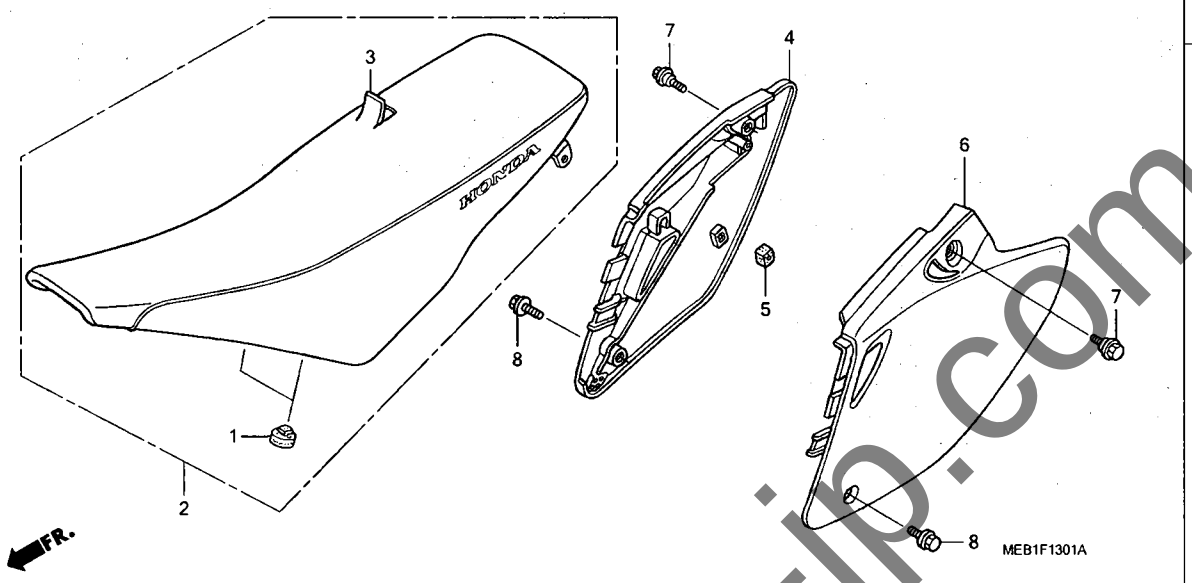

見出番号	LON	(関連見出番号) 整備項目	FRT
2	413150	シート	0.1
4	4111H9	カバー, サイド :ライト	0.1
	4111J0	カバー, サイド :両側	0.1
6	4111H8	カバー, サイド :レフト	0.1
	4111J0	カバー, サイド :両側	0.1

見出番号	部品番号	部品名	希望小売価格	使用個数 CRF450R 2	3	4	5	6	7	8	適用号機 初号機	終号機	タイプ
1	50524-KBW-900	ラバー, スタンドストッパー	205	–	–	–	2	2	2	2			
2	77100-MEN-730	シートCOMP.	16,100	–	–	–	1	–	–	–			
	77100-MEN-850		15,300	–	–	–	–	1	–	–			
	77100-MEN-A00		15,300	–	–	–	–	–	1	1			
3	77101-MEN-730	レザーCOMP., シート (マーク/モジナシ)	7,000	–	–	–	1	–	–	–			
	77101-MEN-850		6,650	–	–	–	–	1	–	–			
	77101-MEN-A00		6,650	–	–	–	–	–	1	1			
4	83510-MEN-731	カバー, R. サイド	2,940	–	–	–	1	1	–	–			
	83510-MEN-A00		2,940	–	–	–	–	–	1	–			
	83510-MEN-A01		2,940	–	–	–	–	–	–	1			
5	83515-KS7-830	ラバー, サイドカバーストッパー	130	–	–	–	1	1	–	1			
	83515-KZ3-700		155	–	–	–	–	–	1	–			
6	83610-MEN-731	カバー, L. サイド	2,940	–	–	–	1	1	1	1			
7	90102-MEN-710	ボルト, スペシャル 8MM	105	–	–	–	2	2	2	2			
8	90103-MEN-710	ボルト, スペシャル 6MM	105	–	–	–	2	2	2	2			

yumbo-jp.com

エアークリーナー (CRF450R2)

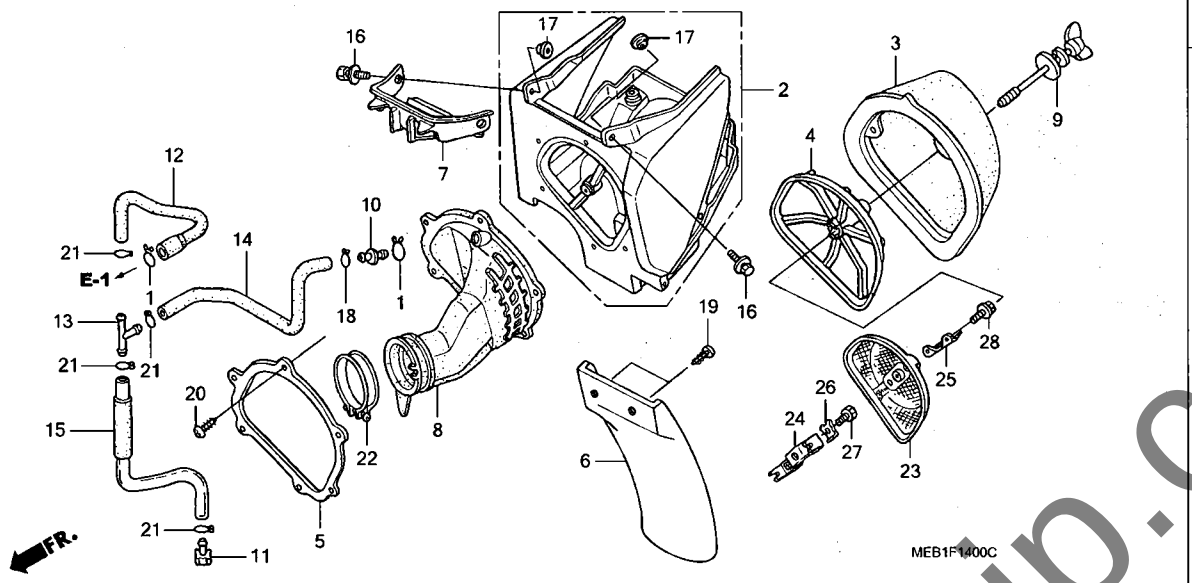

見出番号	LON	(関連見出番号) 整備項目	FRT
2	3121A5	ケース, エアークリーナー	0.5
3	312105	エレメント, エアークリーナー	0.2
4	(23) 3121A8	ベース, エアークリーナーエレメント	0.1
6	4131A0	マッドガード, エアークリーナーケース	0.1
8	3121B6	チューブ, エアークリーナーコネクティング	0.5

見出番号	部品番号	部品名	希望小売価格	使用個数 CRF450R 2	3	4	5	6	7	8	適用号機 初号機	終号機	タイプ
1	15771-551-000	クリップ, オイルドレンチューブ	170	2	–	–	–	–	–	–			
2	17210-MEB-670	ケース, エアークリーナー	9,900	1	–	–	–	–	–	–			
3	17213-MEB-670	エレメント, エアークリーナー	3,200	1	–	–	–	–	–	–			
4	17215-MEB-671	ベース, エレメント	950	1	–	–	–	–	–	–			
5	17217-MEB-670	プレート, エアークリーナーケースフロント	880	1	–	–	–	–	–	–			
6	17218-KZ3-860	マッドガード, エアークリーナーケース	1,940	1	–	–	–	–	–	–			
7	17223-MEB-670	バイザー, エアークリーナーケース	890	1	–	–	–	–	–	–			
8	17253-MEB-670	チューブ, エアークリーナーコネクティング	2,050	1	–	–	–	–	–	–			
9	17291-MEB-670	ボルト, エアークリーナーエレメントセッティング	390	1	–	–	–	–	–	–			
10	17359-MAG-L00	ジョイント, ブリーザーチューブ	205	1	–	–	–	–	–	–			
11	17370-419-700	プラグ, ブリーザーチューブ	165	1	–	–	–	–	–	–			
12	17372-MEB-670	チューブA, ブリーザー	420	1	–	–	–	–	–	–			
13	17373-KC1-J10	ジョイント, ブリーザースリーウエイ	540	1	–	–	–	–	–	–			
14	17374-MEB-670	チューブB, ブリーザー	590	1	–	–	–	–	–	–			
15	17375-MEB-670	チューブC, ブリーザー	350	1	–	–	–	–	–	–			
16	90102-KS6-000	ボルトワッシャー 6X16	280	2	–	–	–	–	–	–			
17	90506-425-000	ワッシャー, リヤーカバー	140	2	–	–	–	–	–	–			
18	90661-GHB-610	クランプB, チューブ 12.5MM	60	1	–	–	–	–	–	–			
19	93913-15510	スクリュー, タッピング 5X20	30	2	–	–	–	–	–	–			
20	93913-25180	スクリュー, タッピング 5X10(PO)	25	6	–	–	–	–	–	–			
21	95002-02120	クリップ, チューブ (B12)	35	4	–	–	–	–	–	–			
22	95018-60251	バンド, エアークリーナーコネクティング チューブ (60)	220	1	–	–	–	–	–	–			
23	17212-MEB-670	ステー, エアークリーナーエレメント	4,130	1	–	–	–	–	–	–			
24	17214-MEB-670	ステーセット, エアークリーナー	360	1	–	–	–	–	–	–			

yumbo-jp.com

F-14 エアークリーナー (CRF450R2)

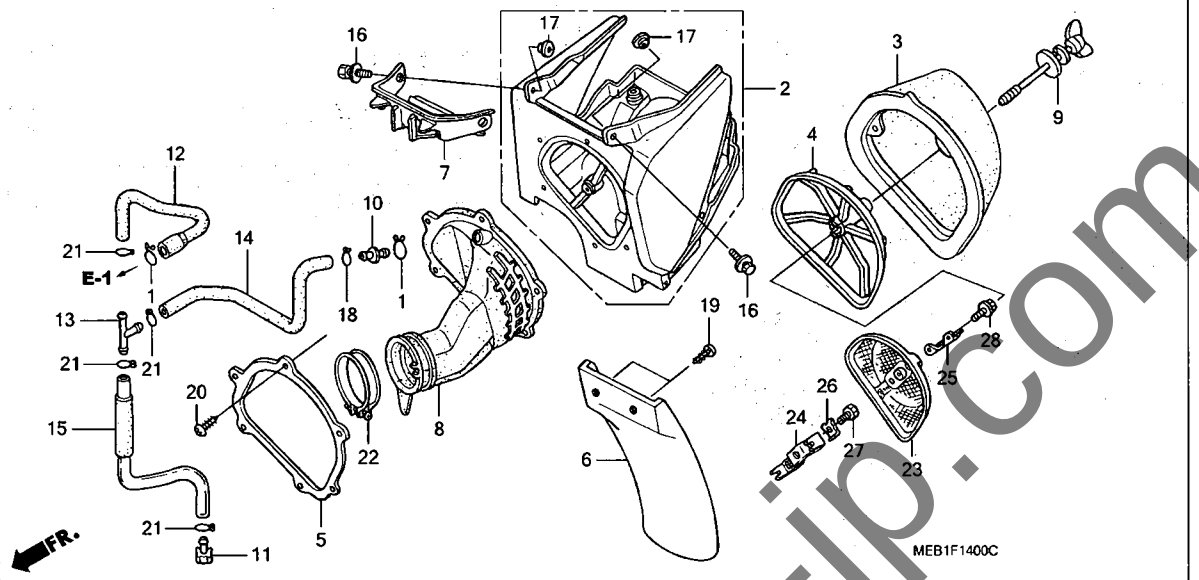

見出番号	部品番号	部品名	希望小売価格	使用個数 CRF450R 2	3	4	5	6	7	8	適用号機 初号機	終号機	タイプ
25	90405-MEB-670	ワッシャー, スペシャル 6MM ·····	185	1	–	–	–	–	–	–			
26	90406-MEB-670	ワッシャー, ロック 6MM ·····	155	1	–	–	–	–	–	–			
27	92101-06016-0A	ボルト, 6カク 6X16 ·····	30	1	–	–	–	–	–	–			
28	96001-06010-00	ボルト, フランジ 6X10 ·····	40	2	–	–	–	–	–	–			

yumbo-jp.com

F-14-1 エアークリーナー (CRF450R3, 4)

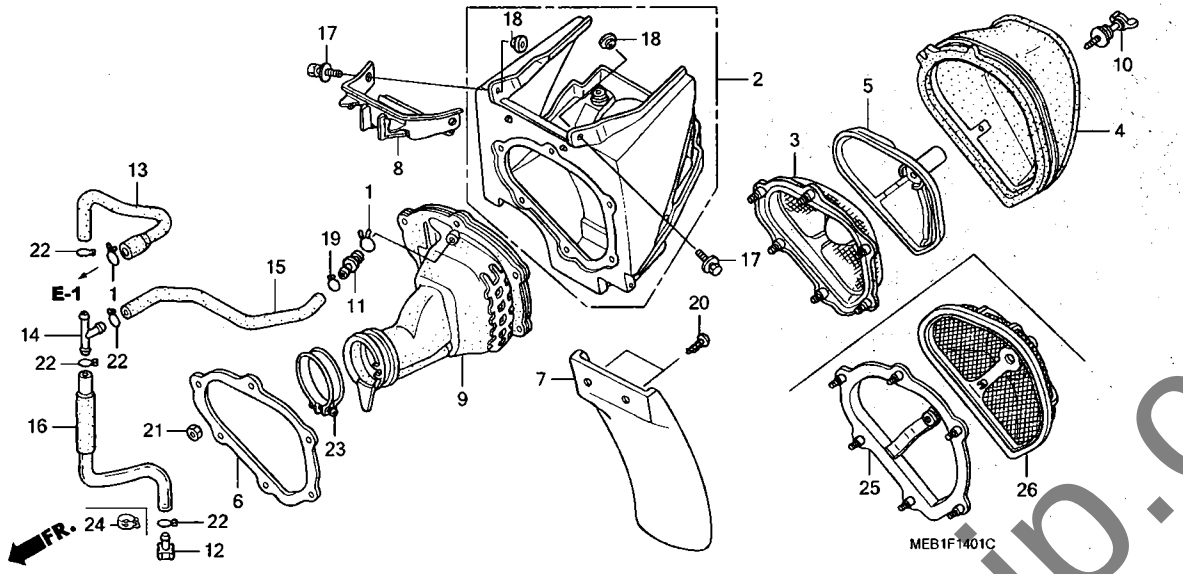

見出番号	LON	(関連見出番号) 整備項目	FRT
2	3121A5	ケース, エアークリーナー	0.5
3	(25)		
	3121C6	ステー, エアークリーナーエレメント	0.5
4	312105	エレメント, エアークリーナー	0.2
5	(26)		
	3121A8	ベース, エアークリーナーエレメント	0.1
7	4131A0	マッドガード, エアークリーナーケース	0.1
9	3121B6	チューブ, エアークリーナーコネクティング	0.5

見出番号	部品番号	部品名	希望小売価格	使用個数 CRF450R 2	3	4	5	6	7	8	適用号機 初号機	終号機	タイプ
1	15771-551-000	クリップ, オイルドレンチューブ	170	-	2	2	-	-	-	-			
2	17210-MEB-770	ケース, エアークリーナー	8,850	-	1	1	-	-	-	-			
3	17212-MEB-770	ステー, エアークリーナーエレメント	4,520	-	1	-	-	-	-	-			
4	17213-MEB-770	エレメント, エアークリーナー	3,800	-	1	1	-	-	-	-			
5	17214-MEB-770	ベースASSY., エレメント	2,680	-	1	-	-	-	-	-			
6	17217-MEB-770	プレート, エアークリーナーケースフロント	780	-	1	1	-	-	-	-			
7	17218-KZ3-860	マッドガード, エアークリーナーケース	1,940	-	1	1	-	-	-	-			
8	17223-MEB-670	バイザー, エアークリーナーケース	890	-	1	1	-	-	-	-			
9	17253-MEB-770	チューブ, エアークリーナーコネクテイング	2,100	-	1	1	-	-	-	-			
10	17291-MEB-770	ボルト, エレメントセッテイング	430	-	1	-	-	-	-	-	--------	1100087	
	17291-MEB-670	ボルト, エアークリーナーエレメントセッテイング	390	-	1	-	-	-	-	-	1100088		
				-	-	1	-	-	-	-			
11	17359-MAG-L00	ジョイント, ブリーザーチューブ	205	-	1	1	-	-	-	-			
12	17370-419-700	プラグ, ブリーザーチューブ	165	-	1	1	-	-	-	-			
13	17372-MEB-670	チューブA, ブリーザー	420	-	1	1	-	-	-	-			
14	17373-KC1-J10	ジョイント, ブリーザースリーウエイ	540	-	1	1	-	-	-	-			
15	17374-MEB-670	チューブB, ブリーザー	590	-	1	1	-	-	-	-			
16	17375-MEB-670	チューブC, ブリーザー	350	-	1	1	-	-	-	-			
17	90102-KS6-000	ボルトワッシャー 6X16	280	-	2	2	-	-	-	-			
18	90506-425-000	ワッシャー, リヤーカバー	140	-	2	2	-	-	-	-			
19	90661-GHB-610	クランプB, チューブ 12.5MM	60	-	1	1	-	-	-	-			
20	93913-15510	スクリュー, タッピング 5X20	30	-	2	2	-	-	-	-			
21	94002-05000-0S	ナット, 6カク 5MM	25	-	6	6	-	-	-	-			

yumbo-jp.com

F-14-1 エアークリーナー (CRF450R3, 4)

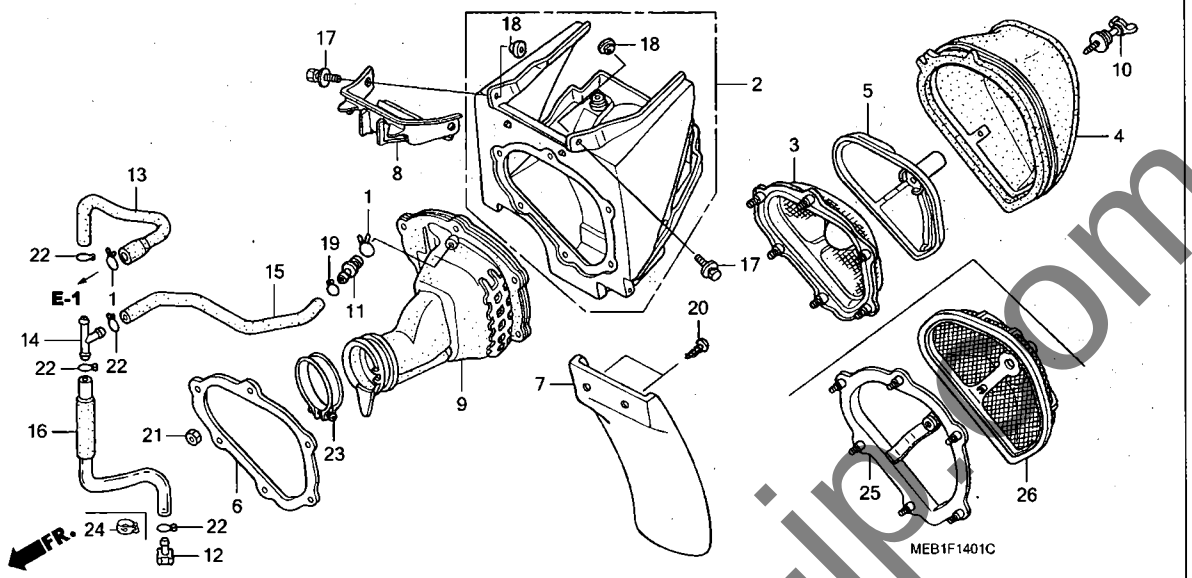

見出番号	部品番号	部品名	希望小売価格	使用個数 CRF450R 2	3	4	5	6	7	8	適用号機 初号機	終号機	タイプ
22	95002-02120	クリップ, チューブ (B12) ·····	35	–	4	–	–	–	–	–	--------	1100087	
				–	3	–	–	–	–	–	1100088		
				–	–	3	–	–	–	–			
23	95018-60251	バンド, エアークリーナーコネクテイング チューブ (60)	220	–	1	–	–	–	–	–			
	95018-60321	·····	220	–	–	1	–	–	–	–			
24	43514-KS6-701	クランプ, マスターシリンダーオイルホース ·	520	–	1	–	–	–	–	–	1100088		
				–	–	1	–	–	–	–			
25	17212-MEN-670	ステー, エアークリーナーエレメント ·····	4,520	–	–	1	–	–	–	–			
26	17214-MEN-670	ベースASSY., エレメント ·····	2,680	–	–	1	–	–	–	–			

yumbo-jp.com

F-14-2 エアークリーナー (CRF450R5, 6, 7, 8)

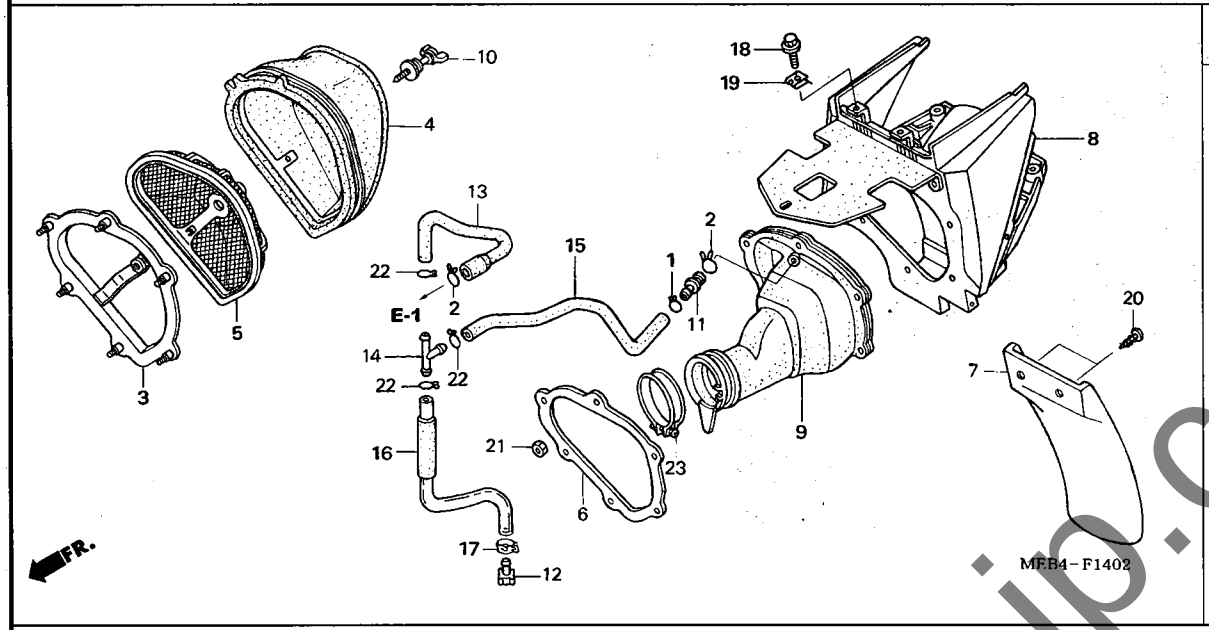

見出番号	LON	(関連見出番号) 整備項目	FRT
3		(6)	
	3121C6	ステー, エアークリーナーエレメント	0.5
4	312105	エレメント, エアークリーナー	0.2
5	3121A8	ベース, エアークリーナーエレメント	0.1
7	4131A0	マッドガード, エアークリーナーケース	0.1
8	3121A5	ケース, エアークリーナー	0.5
9	3121B6	チューブ, エアークリーナーコネクティング	0.5

見出番号	部品番号	部品名	希望小売価格	使用個数 CRF450R 2	3	4	5	6	7	8	適用号機 初号機	終号機	タイプ
1	90661-GHB-610	クランプB, チューブ 12.5MM	60	-	-	-	1	1	1	-			
	15707-634-000	クリップ, オイルドレンチューブ	95	-	-	-	-	-	-	1			
2	15771-551-000	クリップ, オイルドレンチューブ	170	-	-	-	2	2	2	2			
3	17212-MEN-670	ステー, エアークリーナーエレメント	4,520	-	-	-	1	1	1	1			
4	17213-MEB-770	エレメント, エアークリーナー	3,800	-	-	-	1	1	-	-			
				-	-	-	-	-	1	-	--------	1500030	J
	17213-KRN-850		3,800	-	-	-	-	-	1	-	--------	--------	J/A, J/B
				-	-	-	-	-	1	-	1500031	--------	J
				-	-	-	-	-	-	1			
5	17214-MEN-670	ベースASSY., エレメント	2,680	-	-	-	1	1	1	1			
6	17217-MEB-770	プレート, エアークリーナーケースフロント	780	-	-	-	1	1	1	1			
7	17218-KZ3-860	マッドガード, エアークリーナーケース	1,940	-	-	-	1	1	1	1			
8	17250-MEN-731	ケースCOMP., エアークリーナー	4,000	-	-	-	1	-	-	-			
	17250-MEN-850		3,810	-	-	-	-	1	1	1			
9	17253-MEN-730	チューブ, エアークリーナーコネクティング	2,000	-	-	-	1	1	1	1			
10	17291-MEB-670	ボルト, エアークリーナーエレメントセッティング	390	-	-	-	1	1	1	1			
11	17359-MAG-L00	ジョイント, ブリーザーチューブ	205	-	-	-	1	1	1	1			
12	17370-419-700	プラグ, ブリーザーチューブ	165	-	-	-	1	1	1	1			
13	17372-MEB-670	チューブA, ブリーザー	420	-	-	-	1	1	1	-			
	17372-MEN-A10		420	-	-	-	-	-	-	1			
14	17373-KC1-J10	ジョイント, ブリーザースリーウエイ	540	-	-	-	1	1	1	1			
15	17374-MEN-730	チューブB, ブリーザー	560	-	-	-	1	1	1	-			
	17374-MEN-A10		560	-	-	-	-	-	-	1			
16	17375-MEB-670	チューブC, ブリーザー	350	-	-	-	1	1	1	1			
17	43514-KS6-701	クランプ, マスターシリンダーオイルホース	520	-	-	-	1	1	1	1			
18	90004-GHB-630	ボルト, フランジ 6X16(NSHF)	95	-	-	-	2	2	2	2			

yumbo-jp.com

F-14-2 エアークリーナー (CRF450R5,6,7,8)

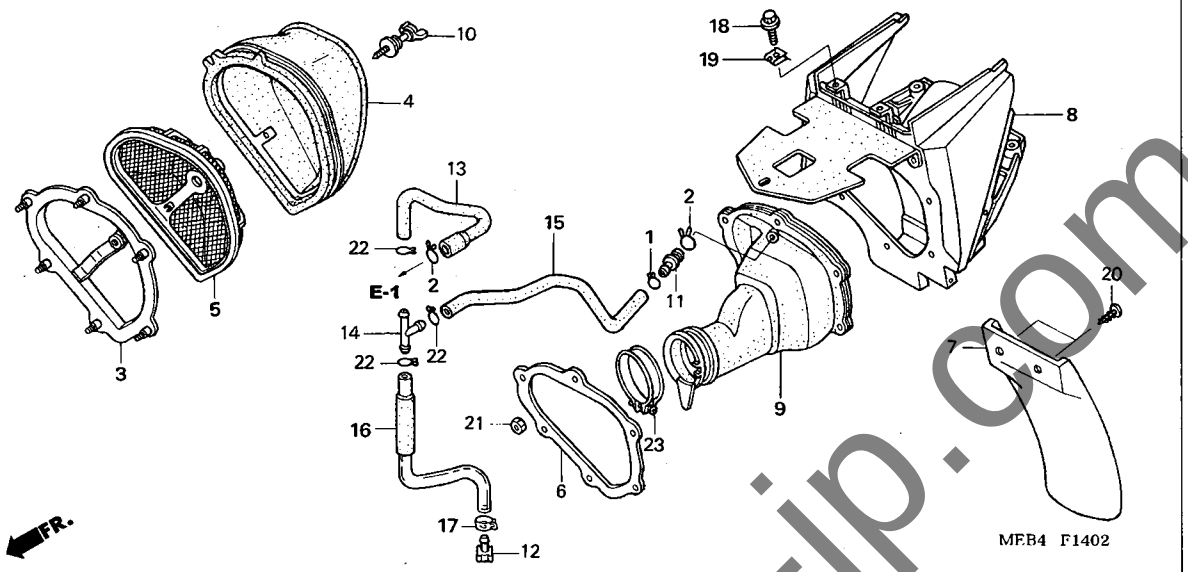

見出番号	部品番号	部品名	希望小売価格	使用個数 CRF450R 2	3	4	5	6	7	8	適用号機 初号機	終号機	タイプ
19	90305-GK8-000	ﾅｯﾄ,ｸﾘｯﾌﾟ 6MM ·····	100	-	-	-	2	2	2	2			
20	93913-15510	ｽｸﾘｭｰ,ﾀｯﾋﾟﾝｸﾞ 5X20 ·····	30	-	-	-	2	2	2	2			
21	94002-05000-0S	ﾅｯﾄ,6ｶｸ 5MM ·····	25	-	-	-	6	6	6	6			
22	95002-02120	ｸﾘｯﾌﾟ,ﾁｭｰﾌﾞ (B12) ·····	35	-	-	-	3	3	3	3			
23	95018-60321	ﾊﾞﾝﾄﾞ,ｴｱｰｸﾘｰﾅｰｺﾈｸﾃｲﾝｸﾞﾁｭｰﾌﾞ (60)	220	-	-	-	1	1	1	1			

yumbo-jp.com

エキゾーストマフラー (CRF450R2)

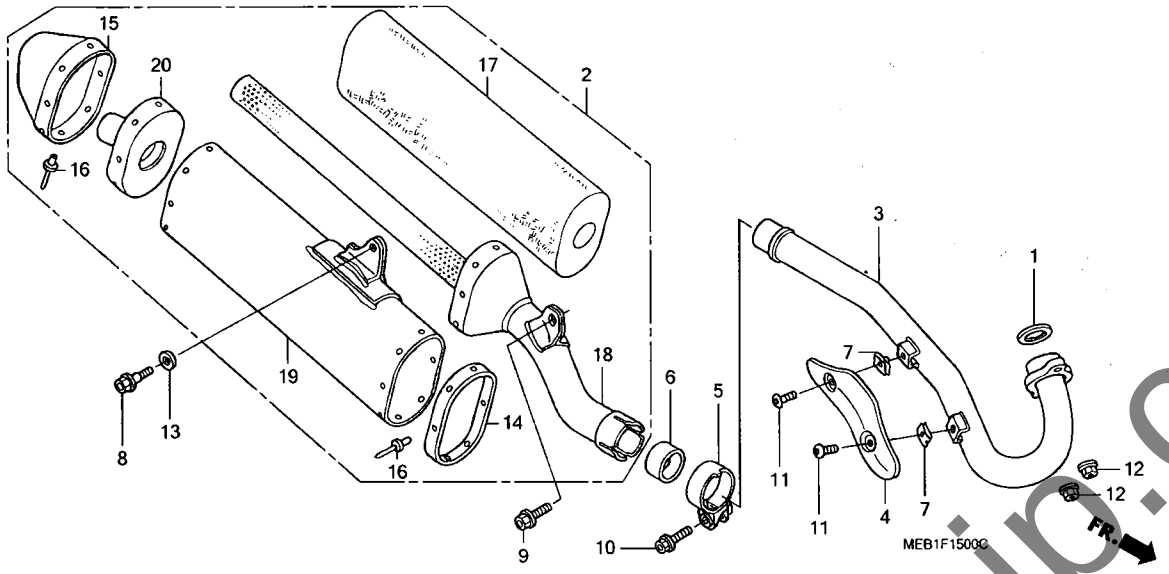

見出番号	LON	(関連見出番号) 整備項目	FRT
1	3131B4	ｶﾞｽｹｯﾄ, ｴｷｿﾞｰｽﾄﾊﾟｲﾌﾟ	0.2
2		(6)	
	313120	ﾏﾌﾗｰ	0.1
3	313110	ﾊﾟｲﾌﾟ, ｴｷｿﾞｰｽﾄ	0.2
4	3131A6	ﾌﾟﾛﾃｸﾀｰ, ｴｷｿﾞｰｽﾄﾊﾟｲﾌﾟ	0.1
15	3131F2	ｷｬｯﾌﾟ, ﾏﾌﾗｰｴﾝﾄﾞ	0.5
17	3131C3	ｳｰﾙ, ｸﾞﾗｽ	0.5
18	3131F1	ﾏﾌﾗｰ：ﾌﾛﾝﾄ	0.9
	3131D6	ﾏﾌﾗｰ：両側	0.9
19	3131F0	ﾎﾞﾃﾞｨ, ﾏﾌﾗｰ	0.9
20	3131G2	ﾏﾌﾗｰ：ﾘﾔｰ	0.5
	3131D6	ﾏﾌﾗｰ：両側	0.9

見出番号	部品番号	部品名	希望小売価格	使用個数 CRF450R 2	3	4	5	6	7	8	適用号機 初号機	終号機	タイプ
1	18291-MEB-670	ｶﾞｽｹｯﾄ, ｴｷｿﾞｰｽﾄﾊﾟｲﾌﾟ	255	1	-	-	-	-	-	-			
2	18310-MEB-640	ﾏﾌﾗｰCOMP. (98DB)	75,300	1	-	-	-	-	-	-			
	18310-MEB-701	ﾏﾌﾗｰCOMP. (94DB)	75,300	1	-	-	-	-	-	-			
3	18320-MEB-671	ﾊﾟｲﾌﾟCOMP., ｴｷｿﾞｰｽﾄ	15,700	1	-	-	-	-	-	-			
4	18323-MEB-670	ﾌﾟﾛﾃｸﾀｰ, ｴｷｿﾞｰｽﾄﾊﾟｲﾌﾟ	2,890	1	-	-	-	-	-	-			
5	18376-MG7-000	ﾊﾞﾝﾄﾞ, L. ﾘﾔｰﾏﾌﾗｰ	840	1	-	-	-	-	-	-			
6	18392-MEB-670	ﾊﾞｯｷﾝ, ﾏﾌﾗｰ	720	1	-	-	-	-	-	-			
7	19508-KA3-710	ﾅｯﾄ, ｽﾌﾟﾘﾝｸﾞ 6MM	220	2	-	-	-	-	-	-			
8	90121-KZ4-J40	ﾎﾞﾙﾄ, ﾌﾗﾝｼﾞ 8X25	150	1	-	-	-	-	-	-			
9	90123-KZ4-J40	ﾎﾞﾙﾄ, ﾌﾗﾝｼﾞ 8X18	115	1	-	-	-	-	-	-			
10	90124-KZ4-J40	ﾎﾞﾙﾄ, ﾌﾗﾝｼﾞ 8X35	140	1	-	-	-	-	-	-			
11	90170-MEB-670	ﾎﾞﾙﾄ, ｽﾍﾟｼｬﾙ 6MM	95	2	-	-	-	-	-	-			
12	94050-08000	ﾅｯﾄ, ﾌﾗﾝｼﾞ 8MM	35	2	-	-	-	-	-	-			
13	94103-08000	ﾜｯｼｬｰ, ﾌﾟﾚｲﾝ 8MM	30	1	-	-	-	-	-	-			
14	18311-MEB-670	ﾊﾞﾝﾄﾞ, ﾌﾛﾝﾄﾏﾌﾗｰﾎﾞﾃﾞｨ	1,890	1	-	-	-	-	-	-			
15	18312-MEB-640	ｷｬｯﾌﾟ, ｴﾝﾄﾞ	3,990	1	-	-	-	-	-	-			
16	18324-MEB-670	ﾘﾍﾞｯﾄ, ﾌﾞﾗｲﾝﾄﾞ 4.8	65	16	-	-	-	-	-	-			
17	18336-MEB-670	ｳｰﾙCOMP., ｸﾞﾗｽ	17,600	1	-	-	-	-	-	-			
18	18350-MEB-670	ﾏﾌﾗｰCOMP., ﾌﾛﾝﾄ (98DB)	37,200	1	-	-	-	-	-	-			
19	18351-MEB-640	ﾎﾞﾃﾞｨCOMP., ﾏﾌﾗｰ	19,900	1	-	-	-	-	-	-			
20	18352-MEB-641	ﾏﾌﾗｰCOMP., ﾘﾔｰ (98DB)	2,210	1	-	-	-	-	-	-			
	18352-MEB-701	ﾏﾌﾗｰCOMP., ﾘﾔｰ (94DB)	4,730	1	-	-	-	-	-	-			

yumbo-jp.com

F-15-1 エキゾーストマフラー (CRF450R3)

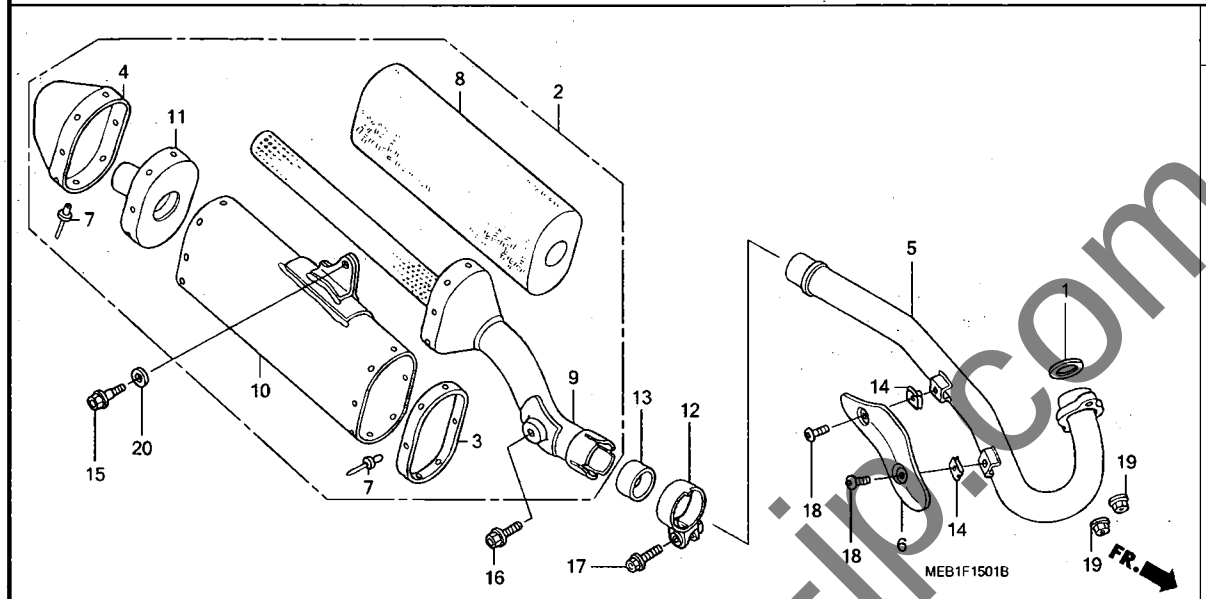

見出番号	LON	(関連見出番号) 整備項目	FRT
1	3131B4	ガスケット,エキゾーストパイプ	0.2
2	(13)		
	313120	マフラー	0.1
4	3131F2	キャップ,マフラーエンド	0.5
5	313110	パイプ,エキゾースト	0.2
6	3131A6	プロテクター,エキゾーストパイプ	0.1
8	3131C3	ウール,グラス	0.5
9	3131F1	マフラー :フロント	0.9
	3131D6	マフラー :両側	0.9
10	3131F0	ボディ,マフラー	0.9
11	3131G2	マフラー :リヤー	0.5
	3131D6	マフラー :両側	0.9

見出番号	部品番号	部品名	希望小売価格	使用個数 CRF450R 2	3	4	5	6	7	8	適用号機 初号機	終号機	タイプ
1	18291-MEB-670	ガスケット,エキゾーストパイプ	255	-	1	-	-	-	-	-			
2	18310-MEB-630	マフラーCOMP. (98DB)	65,600	-	1	-	-	-	-	-			
	18310-MEB-750	マフラーCOMP. (94DB)	65,600	-	1	-	-	-	-	-			
3	18311-MEB-670	バンド,フロントマフラーボディ	1,890	-	1	-	-	-	-	-			
4	18312-MEB-640	キャップ,エンド	3,990	-	1	-	-	-	-	-			
5	18320-MEB-671	パイプCOMP.,エキゾースト	15,700	-	1	-	-	-	-	-			
6	18323-MEB-670	プロテクター,エキゾーストパイプ	2,890	-	1	-	-	-	-	-			
7	18324-MEB-670	リベット,ブラインド 4.8	65	-	16	-	-	-	-	-			
8	18336-MEB-770	ウールCOMP.,グラス (50)	14,700	-	1	-	-	-	-	-			
9	18350-MEB-770	マフラーCOMP.,フロント (98DB)	31,300	-	1	-	-	-	-	-			
10	18351-MEB-630	ボディCOMP.,マフラー	16,800	-	1	-	-	-	-	-			
11	18352-MEB-641	マフラーCOMP.,リヤー (98DB)	2,210	-	1	-	-	-	-	-			
	18352-MEB-701	マフラーCOMP.,リヤー (94DB)	4,730	-	1	-	-	-	-	-			
12	18376-MG7-000	バンド,L.リヤーマフラー	840	-	1	-	-	-	-	-			
13	18392-MEB-670	パッキン,マフラー	720	-	1	-	-	-	-	-			
14	19508-KA3-710	ナット,スプリング 6MM	220	-	2	-	-	-	-	-			
15	90121-KZ4-J40	ボルト,フランジ 8X25	150	-	1	-	-	-	-	-			
16	90123-KZ4-J40	ボルト,フランジ 8X18	115	-	1	-	-	-	-	-			
17	90124-MEB-770	ボルト,フランジ 8X32	130	-	1	-	-	-	-	-			
18	90170-MEB-670	ボルト,スペシャル 6MM	95	-	2	-	-	-	-	-			
19	94050-08000	ナット,フランジ 8MM	35	-	2	-	-	-	-	-			
20	94103-08000	ワッシャー,プレイン 8MM	30	-	1	-	-	-	-	-			

yumbo-jp.com

エキゾーストマフラー (CRF450R4, 5)

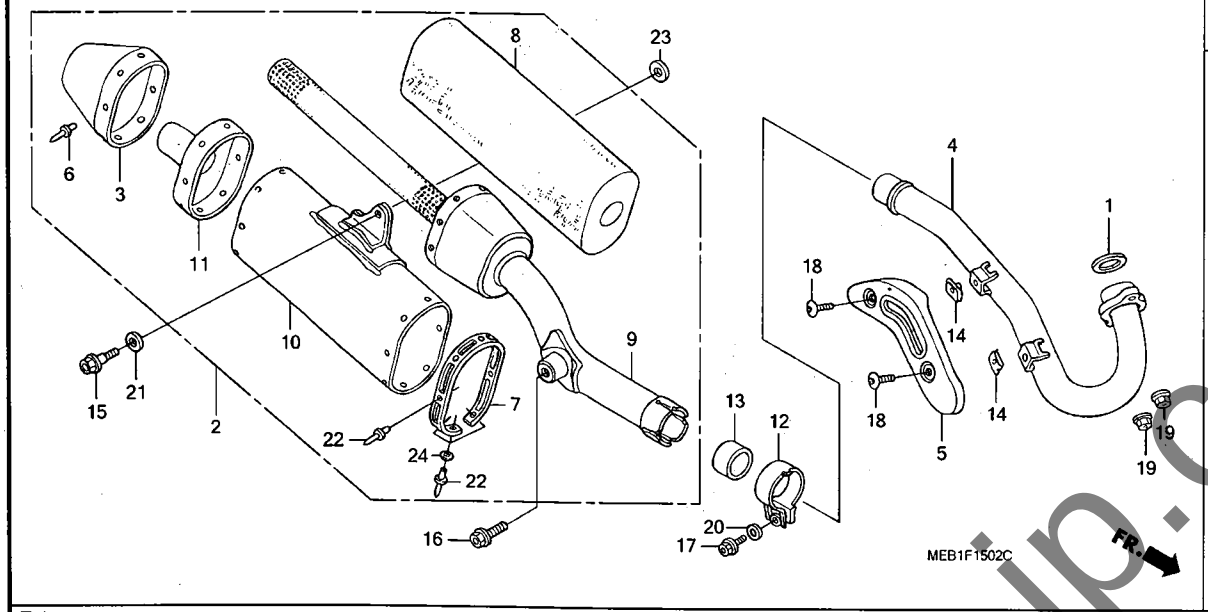

見出番号	LON	(関連見出番号) 整備項目	FRT
1	3131B4	ｶﾞｽｹｯﾄ, ｴｷｿﾞｰｽﾄﾊﾟｲﾌﾟ	0.2
2		(13)	
	313120	ﾏﾌﾗｰ	0.1
3	3131F2	ｷｬｯﾌﾟ, ﾏﾌﾗｰｴﾝﾄﾞ	0.5
4	313110	ﾊﾟｲﾌﾟ, ｴｷｿﾞｰｽﾄ	0.2
5	3131A6	ﾌﾟﾛﾃｸﾀｰ, ｴｷｿﾞｰｽﾄﾊﾟｲﾌﾟ	0.1
8	3131C3	ｳｰﾙ, ｸﾞﾗｽ	0.5
9	3131F1	ﾏﾌﾗｰ :ﾌﾛﾝﾄ	0.9
	3131D6	ﾏﾌﾗｰ :両側	0.9
10	3131F0	ﾎﾞﾃﾞｨ, ﾏﾌﾗｰ	0.9
11	3131G2	ﾏﾌﾗｰ :ﾘﾔｰ	0.5
	3131D6	ﾏﾌﾗｰ :両側	0.9

見出番号	部品番号	部品名	希望小売価格	使用個数 CRF450R 2	3	4	5	6	7	8	適用号機 初号機	終号機	タイプ
1	18291-MEB-670	ｶﾞｽｹｯﾄ, ｴｷｿﾞｰｽﾄﾊﾟｲﾌﾟ	255	-	-	1	1	-	-	-			
2	18310-MEN-000	ﾏﾌﾗｰCOMP. (94DB)	71,500	-	-	1	-	-	-	-			
	18310-MEN-670	ﾏﾌﾗｰCOMP. (98DB)	71,500	-	-	1	-	-	-	-			
	18310-MEN-710	ﾏﾌﾗｰCOMP. (94DB)	81,600	-	-	-	1	-	-	-			
	18310-MEN-730	ﾏﾌﾗｰCOMP. (98DB)	81,600	-	-	-	1	-	-	-	--------	1300008	J
	18310-MEN-731		71,500	-	-	-	1	-	-	-	--------	--------	J/A, J/B
				-	-	-	1	-	-	-	1300009	--------	J
3	18318-MEN-670	ｷｬｯﾌﾟ, ｴﾝﾄﾞ	4,190	-	-	1	-	-	-	-			
	18338-MEN-730		1,530	-	-	-	1	-	-	-			
4	18320-MEN-670	ﾊﾟｲﾌﾟCOMP., ｴｷｿﾞｰｽﾄ	16,500	-	-	1	-	-	-	-			
	18320-MEN-730		16,500	-	-	-	1	-	-	-			
5	18323-MEN-670	ﾌﾟﾛﾃｸﾀｰ, ｴｷｿﾞｰｽﾄﾊﾟｲﾌﾟ	3,040	-	-	1	-	-	-	-			
	18323-MEN-730		2,890	-	-	-	1	-	-	-			
6	18324-MEB-670	ﾘﾍﾞｯﾄ, ﾌﾞﾗｲﾝﾄﾞ 4.8	65	-	-	8	-	-	-	-			
				-	-	-	8	-	-	-			
7	18329-MEN-670	ﾊﾞﾝﾄﾞ, ﾌﾛﾝﾄﾏﾌﾗｰﾎﾞﾃﾞｨ	1,990	-	-	1	1	-	-	-			
8	18336-MEN-670	ｳｰﾙCOMP., ｸﾞﾗｽ	14,700	-	-	1	1	-	-	-			
9	18350-MEN-000	ﾏﾌﾗｰCOMP., ﾌﾛﾝﾄ (94DB)	32,900	-	-	1	-	-	-	-			
	18350-MEN-670	ﾏﾌﾗｰCOMP., ﾌﾛﾝﾄ (98DB)	32,900	-	-	1	-	-	-	-			
	18350-MEN-710	ﾏﾌﾗｰCOMP., ﾌﾛﾝﾄ (94DB)	35,300	-	-	-	1	-	-	-			
	18350-MEN-730	ﾏﾌﾗｰCOMP., ﾌﾛﾝﾄ (98DB)	35,300	-	-	-	1	-	-	-			
10	18351-MEN-000	ﾎﾞﾃﾞｨCOMP., ﾏﾌﾗｰ (94DB)	17,700	-	-	1	-	-	-	-			
	18351-MEN-670	ﾎﾞﾃﾞｨCOMP., ﾏﾌﾗｰ (98DB)	17,700	-	-	1	-	-	-	-			
	18351-MEN-710	ﾎﾞﾃﾞｨCOMP., ﾏﾌﾗｰ (94DB)	18,800	-	-	-	1	-	-	-			
	18351-MEN-730	ﾎﾞﾃﾞｨCOMP., ﾏﾌﾗｰ (98DB)	18,800	-	-	-	1	-	-	-	--------	1300008	J
	18351-MEN-731		18,800	-	-	-	1	-	-	-	--------	--------	J/A, J/B
				-	-	-	1	-	-	-	1300009	--------	J

yumbo-jp.com

F-15-2 エキゾーストマフラー (CRF450R4,5)

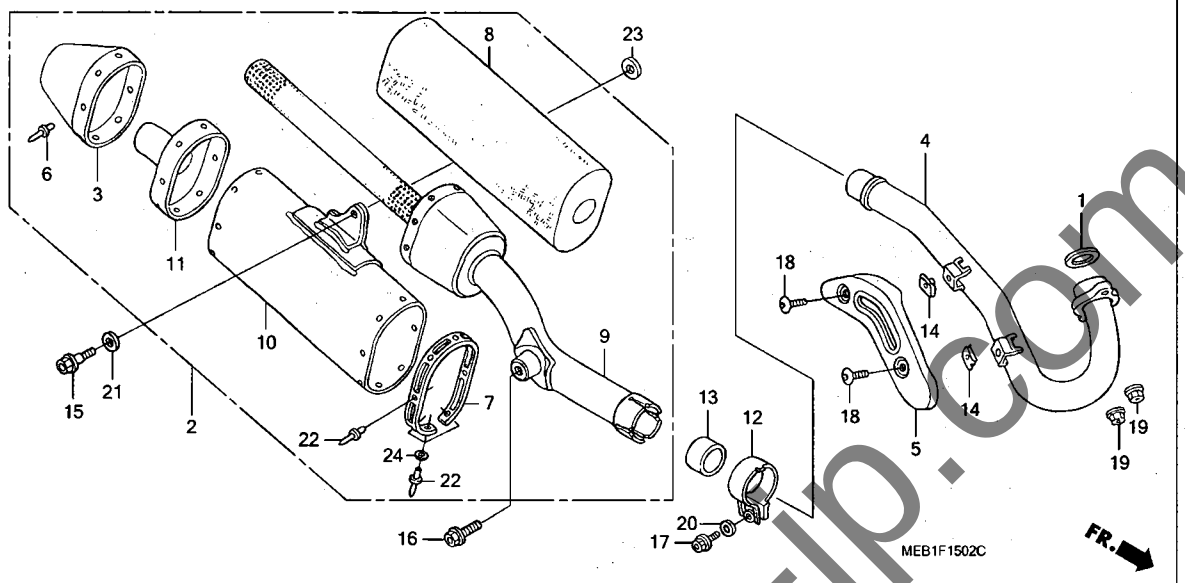

見出番号	部品番号	部品名	希望小売価格	使用個数 2	3	4	5	6	7	8	適用号機 初号機	終号機	タイプ
				CRF450R									
11	18352-MEN-000	マフラーCOMP.,リヤー (94DB) ···	4,970	-	-	1	-	-	-	-			
	18352-MEN-670	マフラーCOMP.,リヤー (98DB) ···	4,970	-	-	1	-	-	-	-			
	18352-MEN-710	マフラーCOMP.,リヤー (94DB) ···	4,730	-	-	-	1	-	-	-			
	18352-MEN-730	マフラーCOMP.,リヤー (98DB) ···	4,730	-	-	-	1	-	-	-			
12	18375-MEN-670	バンド,リヤーマフラー ·····	840	-	-	1	1	-	-	-			
13	18392-MEB-670	パッキン,マフラー ·····	720	-	-	1	1	-	-	-			
14	19508-KA3-710	ナット,スプリング 6MM ·····	220	-	-	2	2	-	-	-			
15	90101-KZ3-J50	ボルト,フランジ 8X24 ·····	160	-	-	1	1	-	-	-			
16	90123-KZ4-J40	ボルト,フランジ 8X18 ·····	115	-	-	1	-	-	-	-			
	90125-KZ4-J40	ボルト,フランジ 8X22 ·····	135	-	-	-	1	-	-	-			
17	90123-MEN-670	ボルト,フランジ 8X16 ·····	115	-	-	1	1	-	-	-			
18	90170-MEB-670	ボルト,スペシャル 6MM ·····	95	-	-	2	2	-	-	-			
19	94050-08000	ナット,フランジ 8MM ·····	35	-	-	2	2	-	-	-			
20	94102-08800	ワッシャー,プレイン 8MM ·····	25	-	-	1	1	-	-	-			
21	94103-08000	ワッシャー,プレイン 8MM ·····	30	-	-	1	1	-	-	-			
22	18324-MEB-670	リベット,ブラインド 4.8 ·····	65	-	-	8	-	-	-	-			
	18331-MJ6-003	·····	280	-	-	-	8	-	-	-			
23	90514-MEN-730	ワッシャー,リヤーマフラー ·····	170	-	-	-	1	-	-	-			
24	94101-05000	ワッシャー,プレイン 5MM ·····	25	-	-	-	3	-	-	-			

yumbo-jp.com

エキゾーストマフラー (CRF450R6, 7, 8)

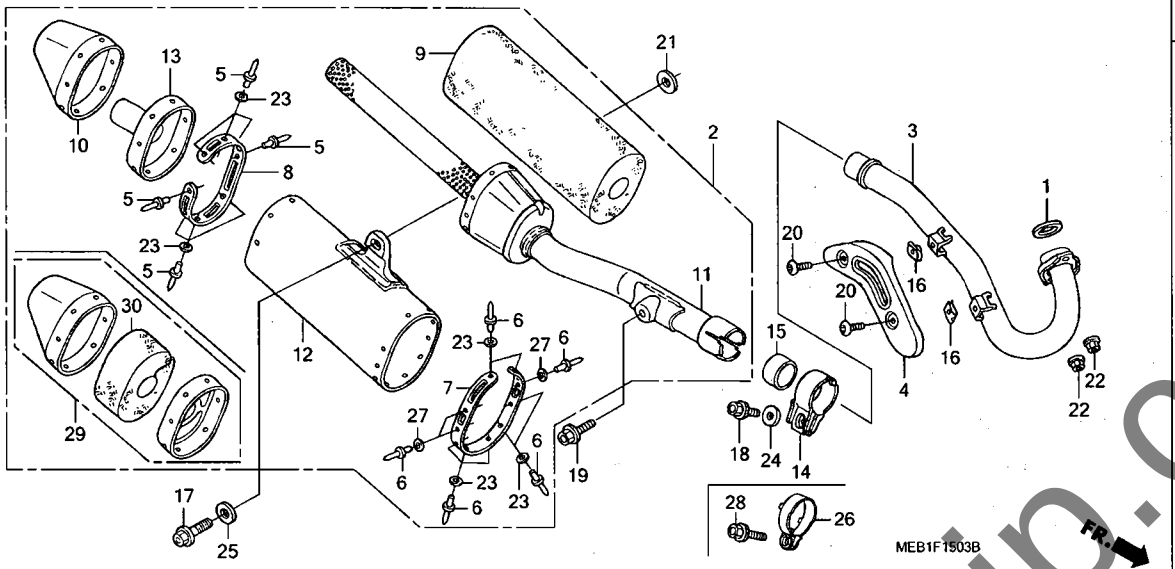

見出番号	LON	(関連見出番号) 整備項目	FRT
1	3131B4	ガスケット, エキゾーストパイプ	0.2
2	(15)		
	313120	マフラー	0.1
3	313110	パイプ, エキゾースト	0.2
4	3131A6	プロテクター, エキゾーストパイプ	0.1
9	3131C3	ウール, グラス	0.5
10	3131F2	キャップ, マフラーエンド	0.5
11	3131F1	マフラー :フロント	0.9
	3131D6	マフラー :両側	0.9
12	3131F0	ボディ, マフラー	0.9
13	3131G2	マフラー :リヤー	0.5
	3131D6	マフラー :両側	0.9

見出番号	部品番号	部品名	希望小売価格	使用個数 CRF450R 2	3	4	5	6	7	8	適用号機 初号機	終号機	タイプ
1	18291-MEB-670	ガスケット, エキゾーストパイプ	255	-	-	-	-	1	1	1			
2	18310-MEN-840	マフラーCOMP. (94DB)	77,700	-	-	-	-	1	-	-			
	18310-MEN-860	マフラーCOMP. (96DB)	77,700	-	-	-	-	1	-	-			
	18310-MEN-E00		70,800	-	-	-	-	-	1	-			
	18310-MEN-J00	マフラーCOMP. (94DB)	70,800	-	-	-	-	-	1	-			
	18310-MEN-E10		77,700	-	-	-	-	-	-	1			
3	18320-MEN-850	パイプCOMP., エキゾースト	15,700	-	-	-	-	1	1	-			
	18320-MEN-E10		17,300	-	-	-	-	-	-	1			
4	18323-MEN-730	プロテクター, エキゾーストパイプ	2,890	-	-	-	-	1	1	1			
5	18324-MEN-840	リベット, ブラインド 6.4	115	-	-	-	-	8	8	8			
6	18328-MEN-850	リベット, ブラインド 4.8	95	-	-	-	-	10	10	10			
7	18329-MEN-850	バンド, フロントマフラーボディ	1,890	-	-	-	-	1	1	1			
8	18330-MEN-840	バンド, リヤー, マフラーボディ	1,160	-	-	-	-	1	1	1			
9	18336-MEN-670	ウールCOMP., グラス	14,700	-	-	-	-	1	1	-			
	18336-MEN-E10		14,700	-	-	-	-	-	-	1			
10	18338-MEN-730	キャップ, エンド	1,530	-	-	-	-	1	-	-			
	18338-MEN-A00		1,530	-	-	-	-	-	1	-			
11	18350-MEN-840	マフラーCOMP., フロント (94DB)	33,600	-	-	-	-	1	-	-			
	18350-MEN-860	マフラーCOMP., フロント (96DB)	33,600	-	-	-	-	1	-	-			
	18350-MEN-E00		33,600	-	-	-	-	-	1	-			
	18350-MEN-J00	マフラーCOMP., フロント (94DB)	33,600	-	-	-	-	-	1	-			
	18350-MEN-E10		31,300	-	-	-	-	-	-	1			
12	18351-MEN-860	ボディCOMP., マフラー	16,800	-	-	-	-	1	-	-			
	18351-MEN-E00		16,800	-	-	-	-	-	1	-			
	18351-MEN-E10		16,800	-	-	-	-	-	-	1			
13	18352-MEN-710	マフラーCOMP., リヤー (94DB)	4,730	-	-	-	-	1	-	-			
	18352-MEN-860	マフラーCOMP., リヤー (96DB)	4,730	-	-	-	-	1	-	-			

yumbo-jp.com

F-15-3 エキゾーストマフラー (CRF450R6, 7, 8)

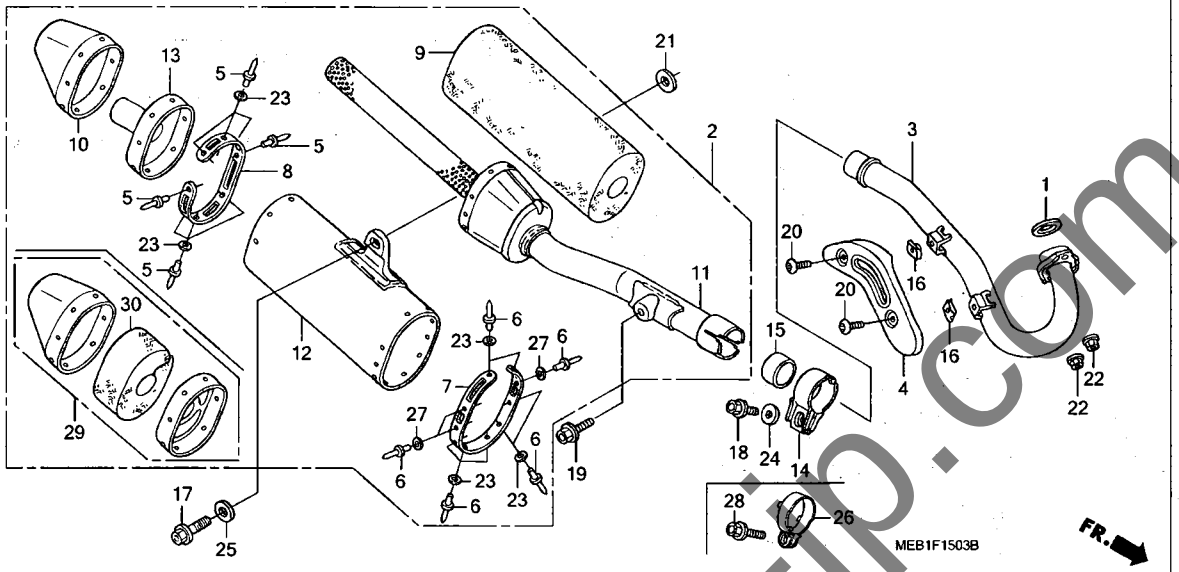

見出番号	部品番号	部品名	希望小売価格	使用個数 CRF450R 2	3	4	5	6	7	8	適用号機 初号機	終号機	タイプ
13)	18352-MEN-E00	マフラーCOMP., リヤー (96DB) ・・・	4,730	-	-	-	-	-	1	-			
	18352-MEN-J00	マフラーCOMP., リヤー (94DB) ・・・	4,730	-	-	-	-	-	1	-			
14	18375-MEN-670	バンド, リヤーマフラー ・・・・・・・・・・	840	-	-	-	-	1	-	-			
15	18392-MEY-670	パッキン, マフラー ・・・・・・・・・・・・・	660	-	-	-	-	1	1	1			
16	19508-KA3-710	ナット, スプリング 6MM ・・・・・・・・	220	-	-	-	-	2	2	2			
17	90101-KZ3-J50	ボルト, フランジ 8X24 ・・・・・・・・	160	-	-	-	-	1	1	1			
18	90123-MEN-670	ボルト, フランジ 8X16 ・・・・・・・・	115	-	-	-	-	1	-	-			
19	90123-MEN-730	ボルト 8X18 ・・・・・・・・・・・・・・	115	-	-	-	-	1	1	1			
20	90170-MEB-670	ボルト, スペシャル 6MM ・・・・・・・・	95	-	-	-	-	2	2	2			
21	90514-MEN-730	ワッシャー, リヤーマフラー ・・・・・・・・・・	170	-	-	-	-	1	1	1			
22	94050-08000	ナット, フランジ 8MM ・・・・・・・・・・	35	-	-	-	-	2	2	2			
23	94101-05000	ワッシャー, プレイン 5MM ・・・・・・・・	25	-	-	-	-	13	13	13			
24	94101-08800	ワッシャー, プレイン 8MM ・・・・・・・・	25	-	-	-	-	1	-	-			
25	94103-08000	ワッシャー, プレイン 8MM ・・・・・・・・	30	-	-	-	-	1	1	1			
26	18375-MEN-A00	バンド, マフラージョイント ・・・・・・・	840	-	-	-	-	-	1	1			
27	94101-05000	ワッシャー, プレイン 5MM ・・・・・・・・	25	-	-	-	-	-	3	3			
28	90124-MEN-A00	ボルト 8X30 ・・・・・・・・・・・・・・	130	-	-	-	-	-	1	1			
29	18338-MEN-E10	キャップ, エンド ・・・・・・・・・・・・・	26,500	-	-	-	-	-	-	1			
30	18345-MEN-E10	パックB, ガラスウール ・・・・・・・・・・	1,310	-	-	-	-	-	-	1			

yumbo-jp.com

F-16 ペダル / キックスターターアーム

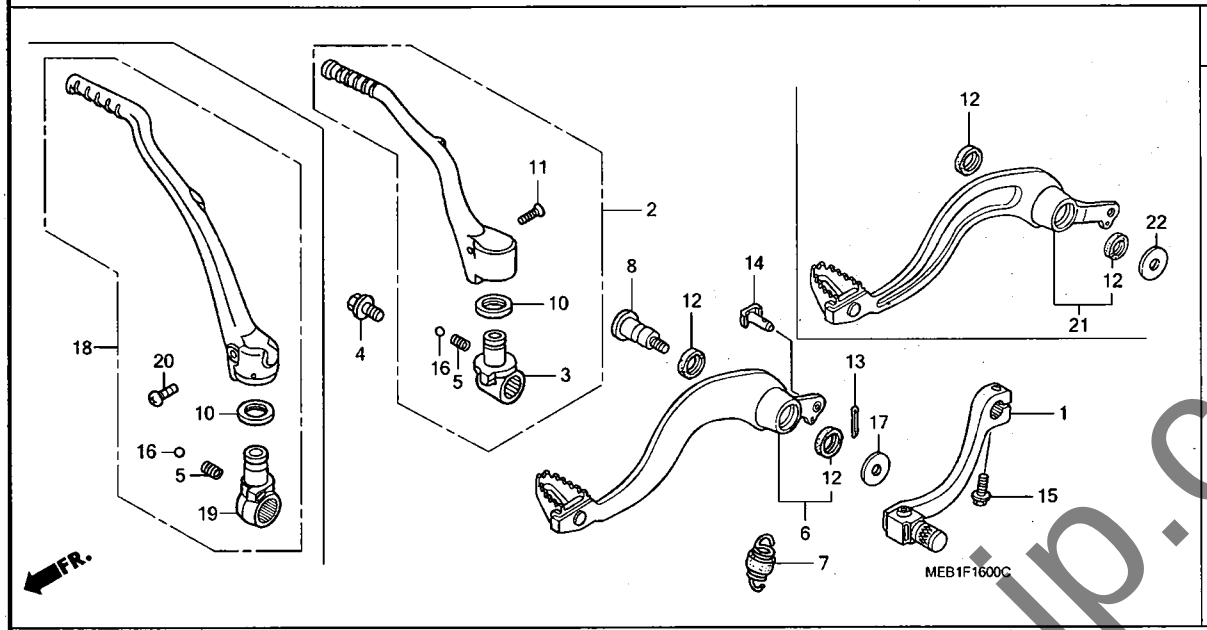

見出番号	LON	(関連見出番号) 整備項目	FRT
1	4101A1	ペダル, ギヤーチェンジ	0.1
2	(18)		
	112107	アーム, キックスターター	0.1
6	(21)		
	810160	ペダル, リヤーブレーキ	0.2

見出番号	部品番号	部品名	希望小売価格	使用個数 CRF450R 2	3	4	5	6	7	8	適用号機 初号機	終号機	タイプ
1	24700-MEB-670	ペダルCOMP., チェンジ	4,770	1	–	–	–	–	–	–			
	24700-MEB-771		4,530	–	1	1	–	–	–	–			
	24700-MEN-730		4,310	–	–	–	1	1	–	–			
	24700-MEN-A00		4,310	–	–	–	–	–	1	1			
2	28300-MEB-670	アームASSY., キックスターター	7,800	1	1	1	–	–	–	–			
	28300-MEB-671		7,400	–	–	–	1	–	–	–			
3	28302-MEB-670	ジョイント, キックアーム	2,850	1	1	1	–	–	–	–			
	28302-MEB-671		2,710	–	–	–	1	–	–	–			
4	28306-KAE-770	ボルト, キックジョイント	370	1	1	–	–	–	–	–			
	28306-MEN-670		370	–	–	1	1	1	1	1			
5	28333-KK0-000	スプリング, キックスターター	100	1	1	1	1	1	1	1			
6	46510-MEB-670	ペダルCOMP., リヤーブレーキ	5,250	1	1	–	–	–	–	–			
	46510-MEN-670		5,550	–	–	1	–	–	–	–			
7	46511-KZ4-J00	スプリングASSY., リヤーブレーキリターン	260	1	1	1	1	1	1	1			
8	46513-KZ4-J20	シャフト, ブレーキピボット	630	1	1	1	–	–	–	–			
	46513-KRN-730		600	–	–	–	1	1	1	1			
10	46525-KK0-003	ダストシール 17X20X2.5	180	1	1	1	1	1	1	1			
11	90101-MAC-680	ボルト, キックアーム	250	1	1	1	1	–	–	–			
12	91251-444-000	ダストシール 15X20X2.5	180	2	2	2	2	2	2	2			
13	94201-20120	ピン, スプリット 2.0X12	25	1	1	1	1	1	1	1			
14	95015-54000	ピンD, ジョイント	100	1	1	1	1	1	1	1			
15	96001-06022-00	ボルト, フランジ 6X22	50	1	1	1	1	1	1	1			
16	96211-08000	ボール, スチール #8 (1/4)	15	1	1	1	1	1	1	1			
17	90404-MEN-670	ワッシャー 26X9	160	–	–	1	–	–	–	–			
18	28300-MEN-850	アームASSY., キックスターター	7,400	–	–	–	–	1	1	1			
19	28302-MEN-850	ジョイント, キックアーム	2,710	–	–	–	–	1	1	1			

yumbo-jp.com

F-16 ペダル / キックスターターアーム

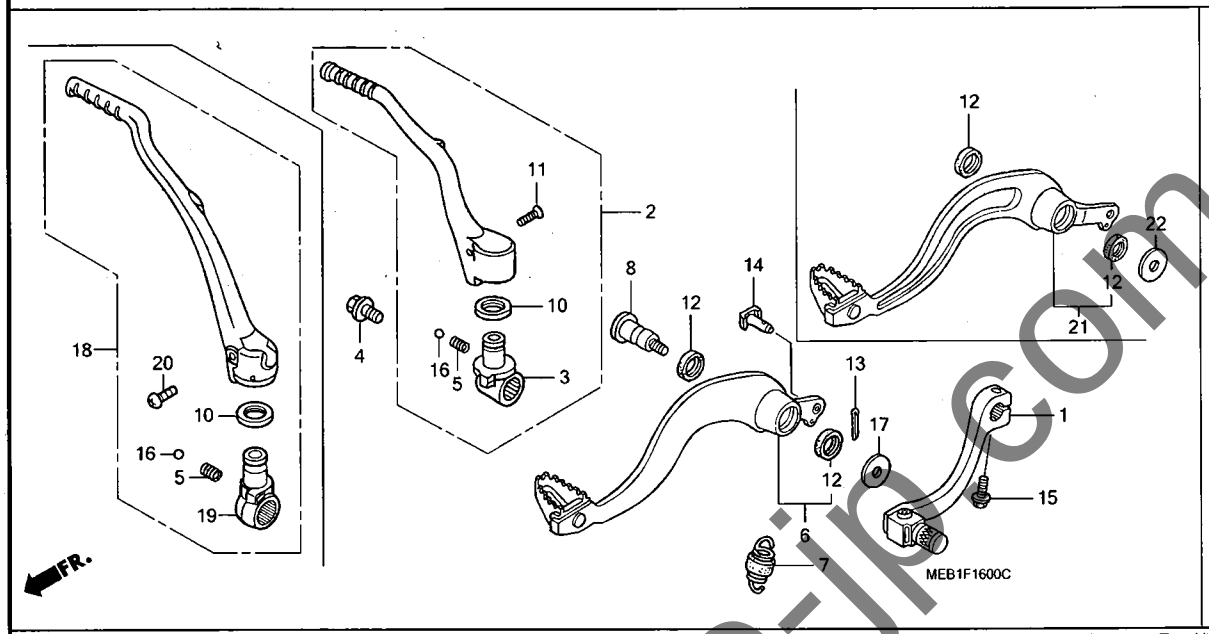

見出番号	部品番号	部品名	希望小売価格	使用個数 CRF450R 2	3	4	5	6	7	8	適用号機 初号機	終号機	タイプ
20	90103-KRN-000	ボルト, キックアーム	105	-	-	-	-	1	1	1			
21	46510-MEN-730	ペダルCOMP., リヤーブレーキ	5,400	-	-	-	1	1	1	1			
22	90512-KRN-730	ワッシャー 26X10.5	160	-	-	-	1	1	1	1			

yumbo-in.com

スタンド / ステップ

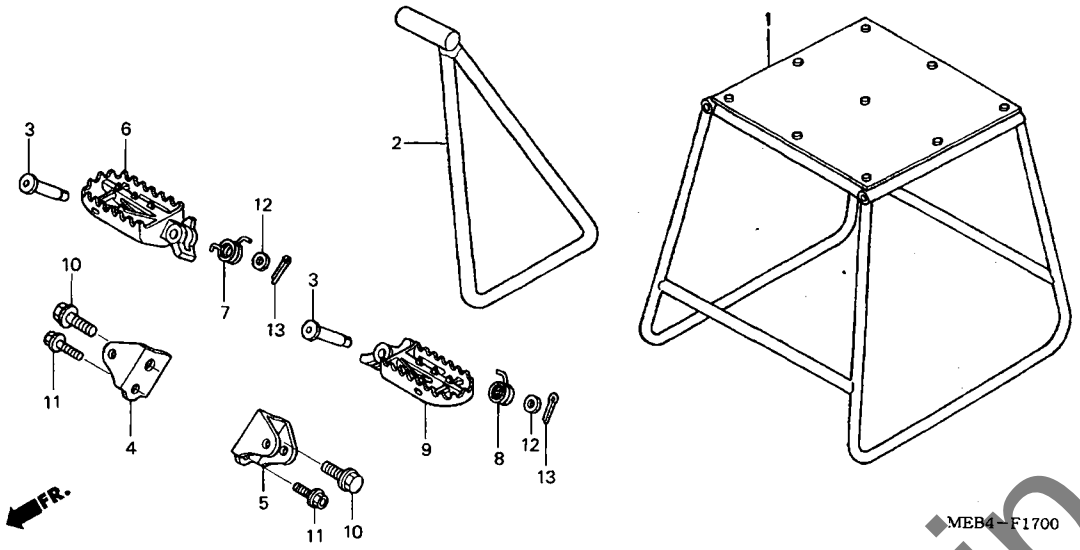

見出番号	LON	(関連見出番号) 整備項目	FRT
4	4101C4	ブラケット, ステップ :ライト	0.2
	4101N7	ブラケット, ステップ :両側	0.3
5	4101C3	ブラケット, ステップ :レフト	0.2
	4101N7	ブラケット, ステップ :両側	0.3
6		(7)	
	4101C6	バー, メインステップ :ライト	0.1
	4101J1	バー, メインステップ :両側	0.2
9		(8)	
	4101C5	バー, メインステップ :レフト	0.1
	4101J1	バー, メインステップ :両側	0.2

見出番号	部品番号	部品名	希望小売価格	使用個数 CRF450R 2	3	4	5	6	7	8	適用号機 初号機	終号機	タイプ
1	50500-KA3-820	スタンドCOMP., メイン	12,900	(1)	(1)	(1)	(1)	(1)	(1)	(1)			
2	50530-KZ4-J40	バー, サイドスタンド	2,430	1	1	1	1	1	1	1			
3	50603-KZ4-J40	ピン, ステップジョイント	235	2	2	2	2	2	2	2			
4	50610-KZ4-J40	ブラケット, R. ステップ	1,000	1	–	–	–	–	–	–			
				–	1	–	–	–	–	–	--------	1100087	
	50610-KZ3-J50		900	–	1	–	–	–	–	–	1100088		
	50610-MEN-670		950	–	–	1	–	–	–	–			
				–	–	–	1	–	–	–	--------	1300028	J
	50610-MEN-671		900	–	–	–	1	–	–	–	--------	--------	J/A, J/B
				–	–	–	1	–	–	–	1300029	--------	J
				–	–	–	–	1	1	1			
5	50611-KZ4-J40	ブラケット, L. ステップ	1,000	1	–	–	–	–	–	–			
				–	1	–	–	–	–	–	--------	1100087	
	50611-KZ3-J50		900	–	1	–	–	–	–	–	1100088		
	50611-MEN-670		950	–	–	1	–	–	–	–			
				–	–	–	1	–	–	–	--------	1300028	J
	50611-MEN-671		900	–	–	–	1	–	–	–	--------	--------	J/A, J/B
				–	–	–	1	–	–	–	1300029	--------	J
				–	–	–	–	1	1	1			
6	50616-KZ4-J40	アーム, R. ステップ	2,490	1	1	–	–	–	–	–			
	50616-MEN-670		2,490	–	–	1	1	1	1	1			
7	50617-KZ4-J40	スプリング, R. ステップリターン	155	1	1	1	1	1	1	1			
8	50618-KZ4-J40	スプリング, L. ステップリターン	155	1	1	1	1	1	1	1			
9	50642-KZ4-J40	アーム, L. ステップ	2,490	1	1	–	–	–	–	–			
	50642-MEN-670		2,490	–	–	1	1	1	1	1			
10	90101-KZ4-J40	ボルト, ステップ 12MM	160	2	2	2	2	2	2	2			

yumbo-jp.com

F-17 スタンド / ステップ

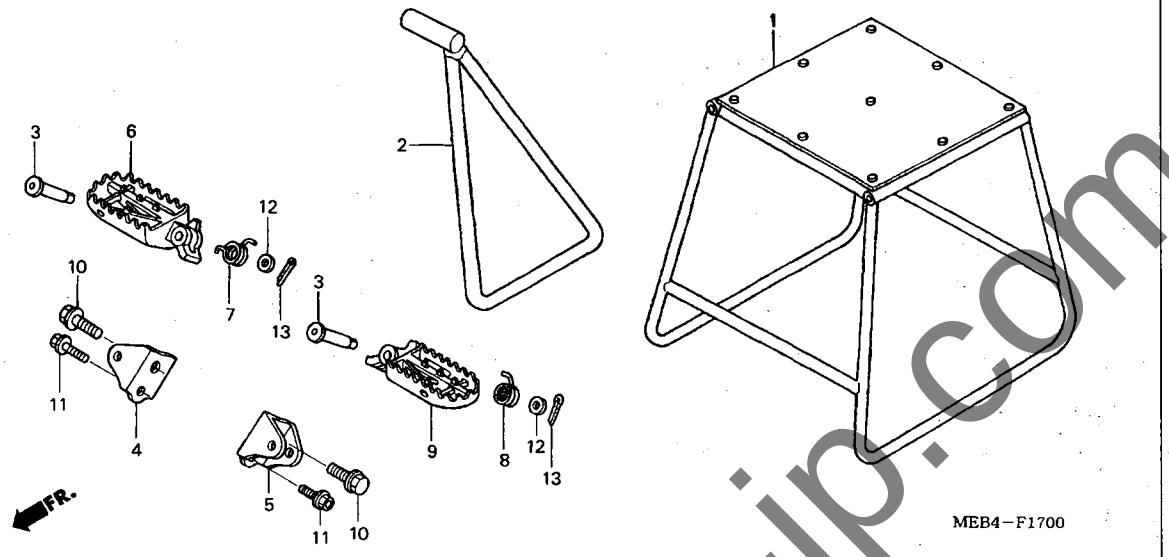

見出番号	部品番号	部品名	希望小売価格	使用個数 CRF450R 2	3	4	5	6	7	8	適用号機 初号機	終号機	タイプ
11	90121-KZ4-J40	ボルト, フランジ 8X25 ・・・・・・・・	150	2	–	–	2	–	–	–	---------	1100087	
				–	2	–	–	–	–	–			
	90101-KZ3-J50	ボルト, フランジ 8X24 ・・・・・・・・	160	–	2	–	–	–	–	–	1100088		
				–	–	2	–	2	2	2			
12	94102-08800	ワッシャー, プレイン 8MM ・・・・・・・・	25	2	2	2	2	2	2	2			
13	94201-25150	ピン, スプリット 2.5X15 ・・・・・・	25	2	2	2	2	2	2	2			

yumbo-jp.com

スウィングアーム

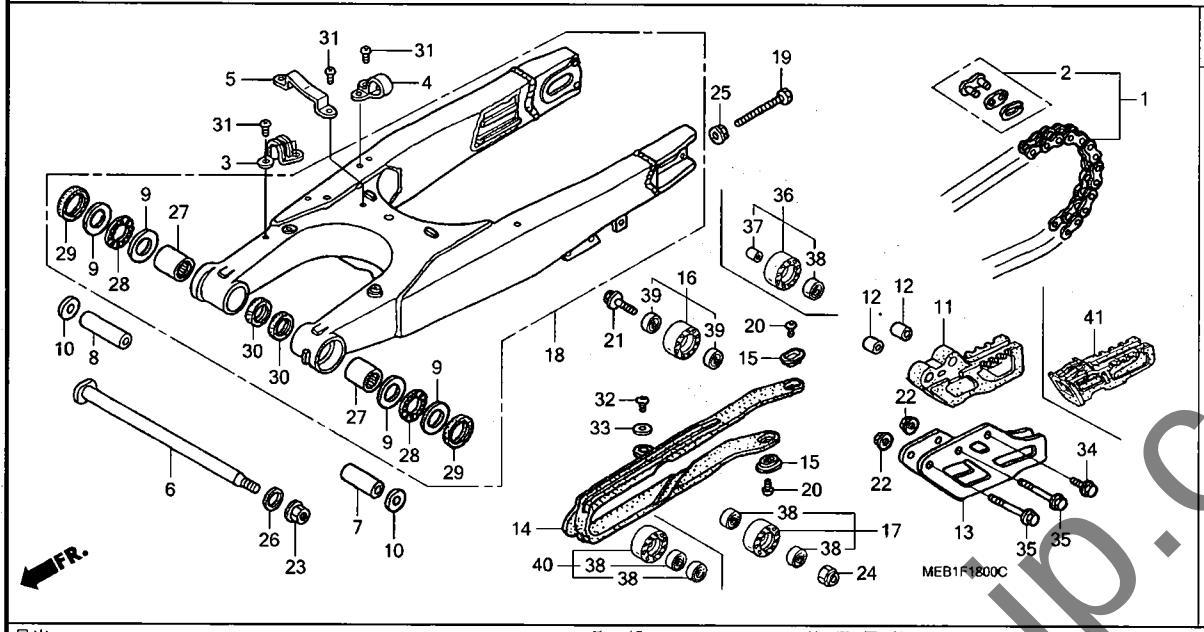

見出番号	LON	(関連見出番号) 整備項目	FRT
1	213165	チェーン, ドライブ ・・・・・・・・・・・・・・・・・・	0.2
7	5121B1	カラー, スイングアームピボット :レフト ・・・・・・	0.8
	5121G8	カラー, スイングアームピボット :両側 ・・・・・	0.8
8	5121B2	カラー, スイングアームピボット :ライト ・・・・・・	0.8
	5121G8	カラー, スイングアームピボット :両側 ・・・・・	0.8
11		(13, 41)	
	4101E2	ガイド, ドライブチェーン ・・・・・・・・・・・・・	0.1
14	4101E5	スライダー, チェーン ・・・・・・・・・・・・・・・・・・	0.3
16		(36)	
	4101E4	ローラー, チェーンテンショナー ・・・・・・・・・・・・・	0.1
17		(40)	
	4101E3	ローラー, チェーンロアー ・・・・・・・・・・・・・・・・・	0.1
18	5121B0	スイングアームアッセンブリー ・・・・・・・・・・・・・	1.1
27	5121C8	ベアリング, スイングアームピボット :レフト ・・	1.1
	5121C9	ベアリング, スイングアームピボット :ライト ・・	1.1
	5121D0	ベアリング, スイングアームピボット :両側 ・	1.2

見出番号	部品番号	部品名	希望小売価格	使用個数 CRF450R 2	3	4	5	6	7	8	適用号機 初号機	終号機	タイプ
1	40530-KZ3-J31	チエン, ドライブ (ダイドー) (DID520DMA2-114RB)	8,300										
		(ヒョウジュンリンク114L)		1	1	1	1	1	1	1			
	40540-MEN-003	チエン, ドライブ (ダイドー) (DID520DMA2-120RB)	11,400										
		(ヒョウジュンリンク114L)		-	-	(1)	(1)	(1)	(1)	(1)			
2	40531-KZ4-J31	ジョイント, ドライブチエン (ダイドー)	340	1	1	1	1	1	1	1			
3	43468-MCJ-000	ガイド, ブレーキホース ・・・・・・・・・	310	1	1	1	1	1	1	1			
4	43468-MEB-000	ガイド, リヤーブレーキホース ・・・・・・	180	1	1	1	1	1	1	1			
5	43469-MEB-000	ガイド, ブレーキホース ・・・・・・・・・	205	1	1	1	1	1	1	1			
6	52101-KZ4-J40	シャフト, スウイングアームピボット ・・・	1,500	1	1	1	1	1	1	1			
7	52141-KZ3-J40	カラー, スウイングアーム, 49MM ・・・・	770	1	1	1	-	-	-	-			
	52141-MEN-710	カラー, スウイングアーム, 46MM ・・・・	770	-	-	-	1	1	1	1			
8	52142-KZ4-J40	カラー, スウイングアームサイド 54MM ・	620	1	1	1	1	1	1	1			
9	52143-KZ3-860	ワッシャー, スウイングアームサイド ・・・	110	4	4	4	4	4	4	4			
10	52143-KZ4-J40	カラー, スウイングアームピボットサイド	255	2	2	2	2	2	2	2			
11	52146-KZ4-J40	ガイド, チエン ・・・・・・・・・・・・・・	1,100	1	1	-	-	-	-	-			
	52146-MEN-000	・・・・・・・・・・・・・・・・・・・・・・・	1,260	-	-	1	-	-	-	-			
	52146-KRN-710	・・・・・・・・・・・・・・・・・・・・・・・	1,330	-	-	-	1	-	-	-	--------	--------	J
				-	-	-	1	-	-	-	--------	1310018	J/A
	52146-KRN-711	・・・・・・・・・・・・・・・・・・・・・・・	1,260	-	-	-	1	-	-	-	--------	--------	J/B
				-	-	-	1	-	-	-	1310019	--------	J/A
				-	-	-	-	1	-	-			
12	52148-MAC-780	カラー, チエンガイド ・・・・・・・・・・・	205	2	2	-	-	-	-	-			
	52148-MEN-000	・・・・・・・・・・・・・・・・・・・・・・・	205	-	-	2	2	2	-	-			
13	52156-ML3-910	プレート, チエンガイド ・・・・・・・・・	2,320	1	1	1	-	-	-	-			
	52147-KRN-710	・・・・・・・・・・・・・・・・・・・・・・・	2,320	-	-	-	1	1	-	-			

yumbo-jp.com

F-18 スウィングアーム

見出番号	部品番号	部品名	希望小売価格	使用個数 CRF450R 2	3	4	5	6	7	8	適用号機 初号機	終号機	タイプ
13)	52147-MEN-J00	ﾌﾟﾚｰﾄ, ﾁｪﾝｶﾞｲﾄﾞ	2,320	-	-	-	-	-	1	1			
14	52170-KZ4-J40	ｽﾗｲﾀﾞｰ, ﾁｪﾝ	2,930	1	-	-	-	-	-	-			
	52170-MEB-750		2,930	-	1	1	-	-	-	-			
	52170-KRN-710		2,930	-	-	-	1	1	1	1			
15	52171-KR6-000	ﾜｯｼｬｰ, ﾁｪﾝｽﾗｲﾀﾞｰ	110	2	2	2	2	2	2	2			
16	52175-KZ3-J10	ﾛｰﾗｰ, ﾁｪﾝ	2,100	1	1	-	-	-	-	-			
17	52176-KZ3-J40	ﾛｰﾗｰCOMP., ﾁｪﾝﾛｱｰ	2,100	1	1	1	-	-	-	-			
18	52200-MEB-000	ｽｳｲﾝｸﾞｱｰﾑｻﾌﾞASSY., ﾘﾔｰ	50,800	1	1	-	-	-	-	-			
	52200-MEN-000		53,400	-	-	1	-	-	-	-			
	52200-MEN-710		53,400	-	-	-	1	-	-	-			
	52200-MEN-840		50,800	-	-	-	-	1	-	-			
	52200-MEN-J00		50,800	-	-	-	-	-	1	-			
	52200-MEN-A10		50,800	-	-	-	-	-	-	1			
19	90105-KZ4-J30	ﾎﾞﾙﾄ, 6ｶｸ 8X46.5	175	2	2	-	-	-	-	-			
	90105-MEN-000	ﾎﾞﾙﾄ, 6ｶｸ 8X47.5	175	-	-	2	2	2	2	2			
20	90115-KV3-700	ｽｸﾘｭｰ, ﾊﾟﾝ 5X8	85	2	2	2	2	2	2	2			
21	90124-KZ4-J40	ﾎﾞﾙﾄ, ﾌﾗﾝｼﾞ 8X35	140	1	1	-	-	-	-	-			
	90124-MEB-770	ﾎﾞﾙﾄ, ﾌﾗﾝｼﾞ 8X32	130	-	-	1	1	1	1	1			
22	90301-473-003	ﾅｯﾄ, U 6MM	235	2	2	2	2	2	2	2			
23	90305-KZ3-B01	ﾅｯﾄ, U, 6ｶｸ, 14MM	220	1	1	1	1	1	1	1			
24	90309-ML3-791	ﾅｯﾄ, U 8MM	220	1	1	1	-	-	-	-			
	90301-473-003	ﾅｯﾄ, U 6MM	235	-	-	-	1	1	1	1			
25	90309-357-000	ﾅｯﾄ, 6ｶｸ 8MM	240	2	2	2	2	2	2	2			
26	90501-GBL-730	ﾜｯｼｬｰ 14MM	95	1	1	1	1	1	1	1			
27	91071-MJ0-003	ﾍﾞｱﾘﾝｸﾞ, ﾆｰﾄﾞﾙ 22X29X30 (NTN)	810	2	2	2	2	2	2	2			
28	91072-KZ3-861	ﾍﾞｱﾘﾝｸﾞ, ﾆｰﾄﾞﾙｽﾗｽﾄ	300	2	2	2	2	2	2	2			
29	91253-KZ3-861	ﾀﾞｽﾄｼｰﾙ 30X37X4	340	2	2	2	2	2	2	2			
30	91283-ML7-003	ﾀﾞｽﾄｼｰﾙ 22X29X4(ｱﾗｲ)	340	2	2	2	2	2	2	2			
31	93500-05008-0A	ｽｸﾘｭｰ, ﾊﾟﾝ 5X8	25	6	6	6	6	6	6	6			
32	93500-05008-0G	ｽｸﾘｭｰ, ﾊﾟﾝ 5X8	25	1	1	1	1	1	1	1			
33	94103-05700	ﾜｯｼｬｰ, ﾌﾟﾚｲﾝ 5MM	25	1	1	1	1	1	1	1			
34	96001-06012-00	ﾎﾞﾙﾄ, ﾌﾗﾝｼﾞ 6X12	40	1	1	1	1	1	1	1			
35	96001-06050-00	ﾎﾞﾙﾄ, ﾌﾗﾝｼﾞ 6X50	55	2	2	2	2	2	-	-			
	96001-06045-00	ﾎﾞﾙﾄ, ﾌﾗﾝｼﾞ 6X45	55	-	-	-	-	-	2	2			
36	52175-MEN-000	ﾛｰﾗｰ, ﾁｪﾝ (42)	2,100	-	-	1	1	1	1	1			
37	52160-MEN-000	ｶﾗｰ, ﾁｪﾝﾃﾝｼｮﾅｰ	160	-	-	1	1	1	1	1			
38	91011-GCT-003	ﾍﾞｱﾘﾝｸﾞ, ﾗｼﾞｱﾙﾎﾞｰﾙ 608UU	700	2	2	3	3	3	3	3			
39	91072-KA4-702	ﾍﾞｱﾘﾝｸﾞ, ﾁｪﾝﾃﾝｼｮﾅｰﾛｰﾗｰ	520	2	2	-	-	-	-	-			
40	52176-MEN-710	ﾛｰﾗｰCOMP., ﾁｪﾝﾛｱｰ	2,100	-	-	-	1	1	1	1			
41	52146-MEN-J00	ｶﾞｲﾄﾞ, ﾁｪﾝ	1,260	-	-	-	-	-	1	1			

yumbo-jp.com

リヤークッション

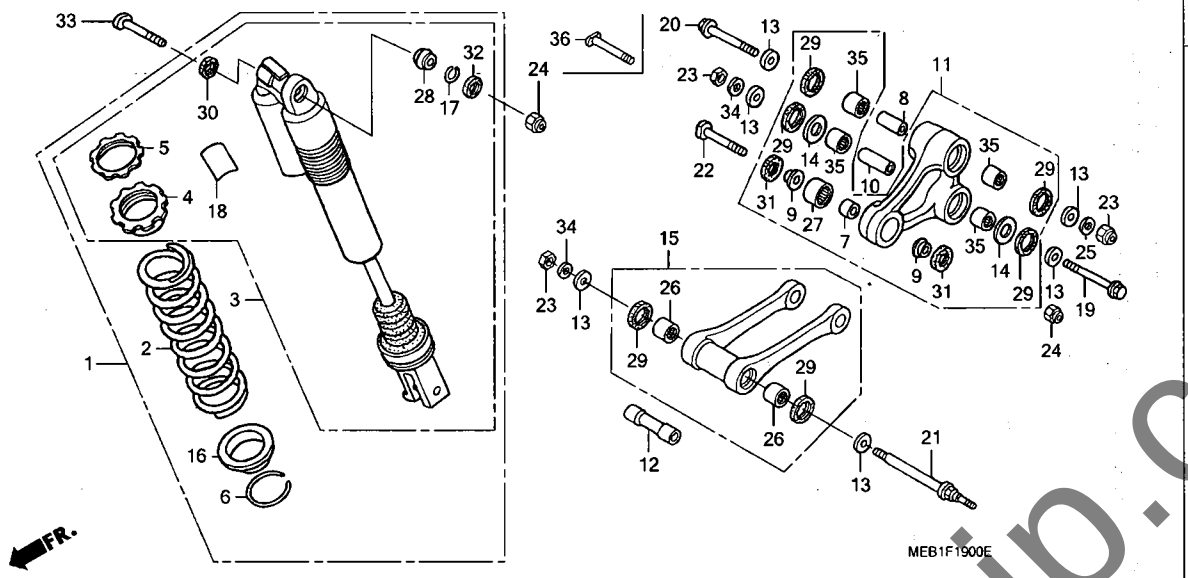

見出番号	LON	(関連見出番号) 整備項目	FRT
1	512115	ｸｯｼｮﾝASSY.,ﾘﾔｰ	0.5
2	5121B9	ｽﾌﾟﾘﾝｸﾞ,ﾘﾔｰｸｯｼｮﾝ	0.7
3	5121D2	ﾀﾞﾝﾊﾟｰ,ﾘﾔｰ	0.8
11		(8,10)	
	512140	ｱｰﾑ,ｸｯｼｮﾝ	0.5
15		(12)	
	512145	ﾛｯﾄﾞ,ｸｯｼｮﾝｺﾈｸﾃｨﾝｸﾞ	0.3
26	5121D4	ﾍﾞｱﾘﾝｸﾞ,ｸｯｼｮﾝｺﾈｸﾃｨﾝｸﾞﾛｯﾄﾞ	0.5
	5121D4A	･1個追加	0.1
28	5121D1	ﾍﾞｱﾘﾝｸﾞ,ﾘﾔｰｸｯｼｮﾝ	0.7
35		(27)	
	512146	ﾍﾞｱﾘﾝｸﾞ,ｸｯｼｮﾝｱｰﾑ	0.7
	5121D3	ﾍﾞｱﾘﾝｸﾞ,ｸｯｼｮﾝｱｰﾑ :1台分	1.1

見出番号	部品番号	部品名	希望小売価格	使用個数 CRF450R 2	3	4	5	6	7	8	適用号機 初号機	終号機	タイプ
1	52400-MEB-701	ｸｯｼｮﾝASSY.,ﾘﾔｰ (ｼｮｳﾜ)	61,800	1	-	-	-	-	-	-			
	52400-MEB-751		56,000	-	1	-	-	-	-	-			
	52400-MEN-003		58,800	-	-	1	-	-	-	-			
	52400-MEN-711		58,800	-	-	-	1	-	-	-			
	52400-MEN-841		56,000	-	-	-	-	1	1	-			
	52400-MEN-J11		56,000	-	-	-	-	-	-	1			
2	52404-KZ3-J41	ｽﾌﾟﾘﾝｸﾞ,ﾘﾔｰｸｯｼｮﾝ (ｼｮｳﾜ) (53N/MM,5.4KGF/MM)	9,100	1	-	-	-	-	-	-			
	52403-KZ3-J41	ｽﾌﾟﾘﾝｸﾞ,ﾘﾔｰｸｯｼｮﾝ (ｼｮｳﾜ) (51.0N/MM,5.2KGF/MM)	8,900	(1)	-	-	-	-	-	-			
	52403-MEB-003	ｽﾌﾟﾘﾝｸﾞ,ﾘﾔｰｸｯｼｮﾝ (ｼｮｳﾜ) (54.9N/MM,5.6KGF/MM)	9,100	(1)	-	-	-	-	-	-			
	52404-MEB-003	ｽﾌﾟﾘﾝｸﾞ,ﾘﾔｰｸｯｼｮﾝ (ｼｮｳﾜ) (56.9N/MM,5.8KGF/MM)	9,550	(1)	-	-	-	-	-	-			
	52401-MEB-751	ｽﾌﾟﾘﾝｸﾞ,ﾘﾔｰｸｯｼｮﾝ (ｼｮｳﾜ) (53.9N/MM,5.5KGF/MM)	8,650	-	1	1	1	1	1	1			
	52402-MEB-751	ｽﾌﾟﾘﾝｸﾞ,ﾘﾔｰｸｯｼｮﾝ (ｼｮｳﾜ) (52.0N/MM,5.3KGF/MM)	8,650	-	(1)	(1)	(1)	(1)	(1)	(1)			
	52403-MEB-751	ｽﾌﾟﾘﾝｸﾞ,ﾘﾔｰｸｯｼｮﾝ (ｼｮｳﾜ) (55.9N/MM,5.7KGF/MM)	8,650	-	(1)	(1)	(1)	(1)	(1)	(1)			
	52404-MEB-751	ｽﾌﾟﾘﾝｸﾞ,ﾘﾔｰｸｯｼｮﾝ (ｼｮｳﾜ) (57.9N/MM,5.9KGF/MM)	8,650	-	(1)	(1)	(1)	(1)	(1)	(1)			
3	52410-MEB-701	ﾀﾞﾝﾊﾟｰCOMP.,ﾘﾔｰ	52,600	1	-	-	-	-	-	-			
	52410-MEB-751		47,600	-	1	-	-	-	-	-			
	52410-MEN-003		50,000	-	-	1	-	-	-	-			
	52410-MEN-711		50,000	-	-	-	1	-	-	-			
	52410-MEN-841		47,600	-	-	-	-	1	1	-			
	52410-MEN-J11		47,600	-	-	-	-	-	-	1			
4	52422-KZ3-J31	ｱｼﾞﾔｽﾀｰ,ｽﾌﾟﾘﾝｸﾞ	1,060	1	1	1	1	1	1	1			

yumbo-jp.com

F-19 リヤークッション

見出番号	部品番号	部品名	希望小売価格	使用個数 CRF450R 2	3	4	5	6	7	8	適用号機 初号機	終号機	タイプ
5	52423-KZ3-J21	ナット,アジヤスター	840	1	1	1	1	1	1	1			
6	52455-KZ3-J21	リング,ストツパー	340	1	1	1	1	1	1	1			
7	52463-KZ4-B00	カラーD,クツシヨン	110	1	1	1	–	–	–	–			
	52464-KRN-710	カラーD,クツシヨンアーム	610	–	–	–	1	1	1	1			
8	52463-KZ4-J40	カラーC,クツシヨンアーム	370	1	1	1	1	1	1	1			
9	52464-KZ4-B00	カラーD,クツシヨンサイド	120	2	2	2	–	–	–	–			
	52466-KRN-710	カラーD,クツシヨンアームサイド	245	–	–	–	2	2	2	2			
10	52464-KZ4-J20	カラーB,クツシヨン	410	1	1	1	1	1	1	1			
11	52465-MEB-000	アームサブASSY.,クツシヨン	13,600	1	–	–	–	–	–	–			
	52465-MEB-750		12,700	–	1	1	–	–	–	–			
	52465-MEN-710		12,100	–	–	–	1	1	1	1			
12	52473-KZ4-J20	カラーA,コネクテイングロツド	870	1	1	1	1	1	1	1			
13	52475-KZ4-J20	カラー,リンクサイド	400	6	6	6	6	6	6	6			
14	52476-KZ4-J20	ワツシヤー,スラスト	340	2	2	2	2	2	2	2			
15	52479-MEB-000	ロツドサブASSY.,クツシヨン コネクテイング	9,150	1	–	–	–	–	–	–			
	52479-MEB-750		8,650	–	1	1	–	–	–	–			
	52479-MEN-710		8,650	–	–	–	1	–	–	–			
	52479-MEN-840		8,200	–	–	–	–	1	1	1			
16	52486-KZ3-J21	シート,スプリング	1,000	1	1	1	1	1	1	1			
17	52487-KA4-831	リング,ストツパー	150	1	1	1	1	1	1	1			
18	87516-KS7-832	ラベル,リヤーダンパーワーニング	170	1	1	1	1	1	1	1			
19	90130-KZ4-J20	ボルト,リンク 12X96	540	1	1	1	1	–	–	–			
	90131-MEN-840	ボルト,リンク 12X92	520	–	–	–	–	1	1	1			
20	90130-KZ4-J40	ボルト,リンク 12X81.5	500	1	1	1	1	–	–	–			
21	90131-KZ4-J40	ボルト,リンク 12X120	670	1	1	1	–	–	–	–			
	90131-KRN-710		670	–	–	–	1	1	1	1			
22	90153-KZ4-710	ボルト,クツシヨンロアー 10X43.5	200	1	1	1	1	1	1	1			
23	90306-KBP-901	ナット,U 12MM	280	3	3	3	3	3	3	3			
24	90306-KZ4-711	ナット,U 10MM	160	2	2	2	2	2	2	2			
25	90501-KZ4-J40	ワツシヤー,プレイン 12MM	140	1	1	1	1	1	1	1			
26	91053-KZ4-J21	ベアリング,ニードル 20X26X14	460	2	2	2	2	–	–	–			
	91051-KSC-003	ベアリング,ニードル 20X26X15	460	–	–	–	–	2	2	2			
27	91074-KZ4-B01	ベアリング,ニードル 19X26X15	820	1	1	1	–	–	–	–			
	91074-KRN-711	ベアリング,ニードル 19X26X13	460	–	–	–	1	1	1	1			
28	91074-MAC-741	ベアリング,スフエリカル 10	1,000	1	1	1	1	1	1	1			
29	91262-KZ3-731	ダストシール 25X32X4	295	6	6	6	6	6	6	6			
30	91351-KZ3-731	ダストシール,リヤークツシヨンピボツト	165	1	1	1	1	1	1	1			
31	91351-KZ4-B01	ダストシール 17X26X3	170	2	2	2	–	–	–	–			
	91351-KRN-711	ダストシール 17.5X26X3	170	–	–	–	2	2	2	2			
32	91351-MAC-671	ダストシール 16X26X3	170	1	1	1	1	1	1	1			
33	90153-KZ4-710	ボルト,クツシヨンロアー 10X43.5	200	1	–	–	–	–	–	–			
	90152-MEB-750	ボルト,クツシヨンアツパー 10X53	200	–	1	1	1	1	1	1			
34	90501-KZ4-J40	ワツシヤー,プレイン 12MM	140	2	2	2	–	–	–	–			
	90501-KRN-710		265	–	–	–	2	2	2	2			
35	91053-KZ4-J21	ベアリング,ニードル 20X26X14	460	4	4	4	–	–	–	–			
	91051-KSC-003	ベアリング,ニードル 20X26X15	460	–	–	–	4	4	4	4			
36	90130-MEN-840	ボルト,リンク 12X82	570	–	–	–	–	1	1	1			

yambo-jp.com

F-20 リヤーフェンダー

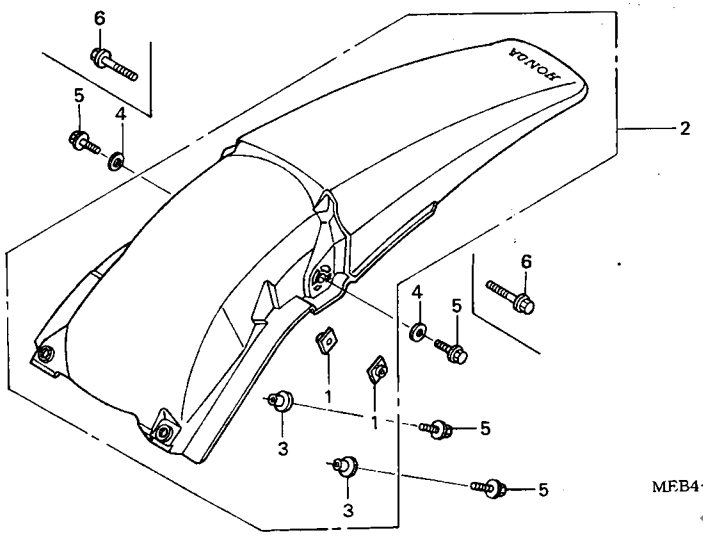

見出番号	LON	(関連見出番号) 整備項目	FRT
2	413102	フェンダー, リヤー	0.2

見出番号	部品番号	部品名	希望小売価格	使用個数 CRF450R 2	3	4	5	6	7	8	適用号機 初号機	終号機	タイプ
1	61304-958-003	ナット, スペシャル 6X7	170	2	2	2	2	2	2	2			
2	80101-MEB-670ZA	フェンダーセット, リヤー *TYPE1*(WL)	3,890	1	1	-	-	-	-	-			
	80101-MEN-670ZA		4,090	-	-	1	-	-	-	-			
	80101-MEN-730ZA		3,890	-	-	-	1	1	1	1			
3	90501-KZ4-J20	カラーA	220	2	2	2	-	-	-	-			
	90502-MEN-730	カラー, リヤーフェンダー	295	-	-	-	2	2	2	2			
4	94101-06800	ワッシャー, プレイン 6MM	25	2	2	2	-	-	-	-			
5	96001-06016-00	ボルト, フランジ 6X16	40	4	4	4	-	-	-	-			
	96001-06014-00	ボルト, フランジ 6X14	40	-	-	-	2	2	2	2			
6	96001-06032-00	ボルト, フランジ 6X32	50	-	-	-	2	2	2	2			

yumbo-jp.com

F-21 ワイヤーハーネス (CRF450R2, 3, 4, 5, 6, 7)

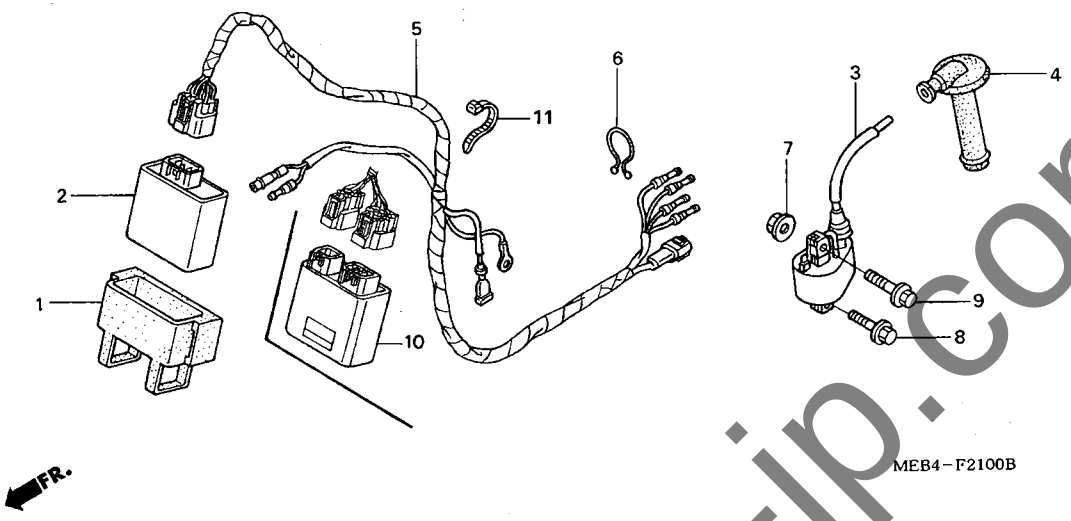

見出番号	LON	(関連見出番号) 整備項目	FRT
2		(10)	
	6141A1	イグニッションコントロールモジュール	0.4
3	614105	コイル, イグニッション	0.4
5	611100	ハーネス, ワイヤー	0.4

見出番号	部品番号	部品名	希望小売価格	使用個数 CRF450R 2	3	4	5	6	7	8	適用号機 初号機	終号機	タイプ
1	30401-MEB-670	クッション, C.D.I.ユニット	590	1	1	-	-	-	-	-			
	30401-MEN-670		590	-	-	1	1	1	1	-			
2	30410-MEB-671	C.D.I.ユニット	13,600	1	1	-	-	-	-	-			
3	30500-MEB-671	コイルASSY., イグニッション	2,820	1	1	1	1	1	1	-			
4	30700-MEB-671	キャップASSY., ノイズサプレッサー	2,260	1	1	1	1	1	1	-			
5	32100-MEB-670	ハーネス, ワイヤー	1,950	1	1	-	-	-	-	-			
	32100-MEN-000		2,210	-	-	1	-	-	-	-			
	32100-MEN-710		2,420	-	-	-	1	1	-	-			
	32100-MEN-A00		2,420	-	-	-	-	-	1	-			
6	32171-MEB-670	バース, ロック	105	1	1	1	-	-	-	-			
7	94050-06000	ナット, フランジ 6MM	35	1	1	1	1	1	1	-			
8	96001-06020-00	ボルト, フランジ 6X20	40	1	1	1	1	1	1	-			
9	96001-06025-00	ボルト, フランジ 6X25	50	1	1	1	1	1	-	-			
				-	-	-	-	-	1	-	--------	--------	J, J/A
	96001-06028-00	ボルト, フランジ 6X28	50	-	-	-	-	-	1	-	--------	--------	J/B
10	30410-MEN-003	C.D.I.ユニット	14,300	-	-	1	-	-	-	-			
	30410-MEN-711		14,200	-	-	-	1	-	-	-			
	30410-MEN-861		14,200	-	-	-	-	1	-	-			
	30410-MEN-A01		13,600	-	-	-	-	-	1	-			
11	90650-MBY-000	バンド, ハーネス	140	-	-	-	1	1	1	-			

yumbo-jp.com

F-21-1 ワイヤーハーネス (CRF450R8)

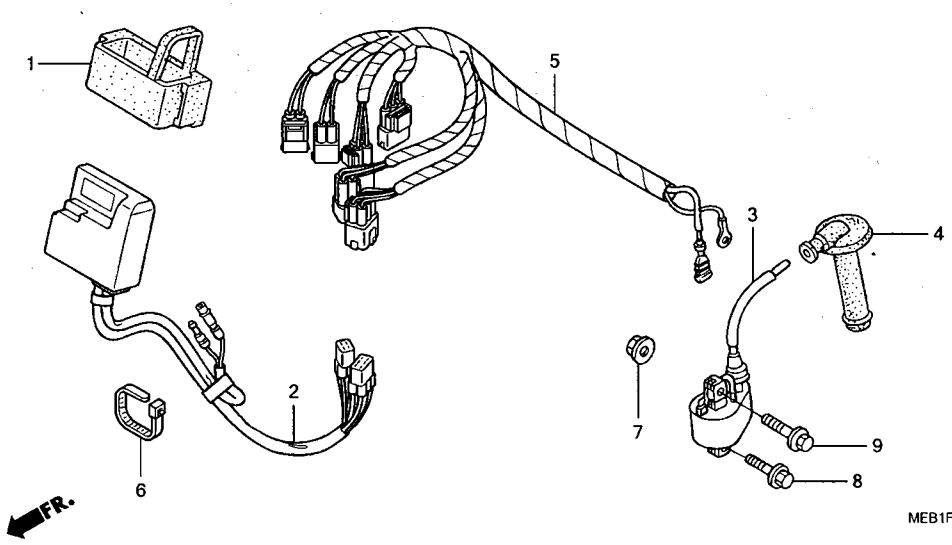

見出番号	LON	(関連見出番号) 整備項目	FRT
2	6141A1	ｲｸﾞﾆｯｼｮﾝｺﾝﾄﾛｰﾙﾓｼﾞｭｰﾙ ・・・・・・・・・	0.6
3	614105	ｺｲﾙ,ｲｸﾞﾆｯｼｮﾝ ・・・・・・・・・・・・・・・・・・	0.4
5	611100	ﾊｰﾈｽ,ﾜｲﾔｰ ・・・・・・・・・・・・・・・・・・・・	0.4

見出番号	部品番号	部品名	希望小売価格	使用個数 CRF450R 2	3	4	5	6	7	8	適用号機 初号機	終号機	タイプ
1	30401-MEN-A10	ｸﾂｼｮﾝ,C.D.I.ﾕﾆｯﾄ ・・・・・・・	510	-	-	-	-	-	-	1			
2	30410-MEN-E11	C.D.I.ﾕﾆｯﾄ ・・・・・・・・・・・・・	13,600	-	-	-	-	-	-	1			
3	30500-MEB-671	ｺｲﾙASSY.,ｲｸﾞﾆｯｼｮﾝ ・・・・・・	2,820	-	-	-	-	-	-	1			
4	30700-MEB-671	ｷｬｯﾌﾟASSY.,ﾉｲｽﾞｻﾌﾟﾚｯｻｰ ・	2,260	-	-	-	-	-	-	1			
5	32100-MEN-A10	ﾊｰﾈｽ,ﾜｲﾔｰ ・・・・・・・・・・・・・	2,420	-	-	-	-	-	-	1			
6	90650-MBY-000	ﾊﾞﾝﾄﾞ,ﾊｰﾈｽ ・・・・・・・・・・・・	140	-	-	-	-	-	-	1			
7	94050-06000	ﾅｯﾄ,ﾌﾗﾝｼﾞ 6MM ・・・・・・・・・・	35	-	-	-	-	-	-	1			
8	96001-06020-00	ﾎﾞﾙﾄ,ﾌﾗﾝｼﾞ 6X20 ・・・・・・・・	40	-	-	-	-	-	-	1			
9	96001-06028-00	ﾎﾞﾙﾄ,ﾌﾗﾝｼﾞ 6X28 ・・・・・・・・	50	-	-	-	-	-	-	1			

yumbo-jp.com

F-22 ラジエター (CRF450R2, 3, 4)

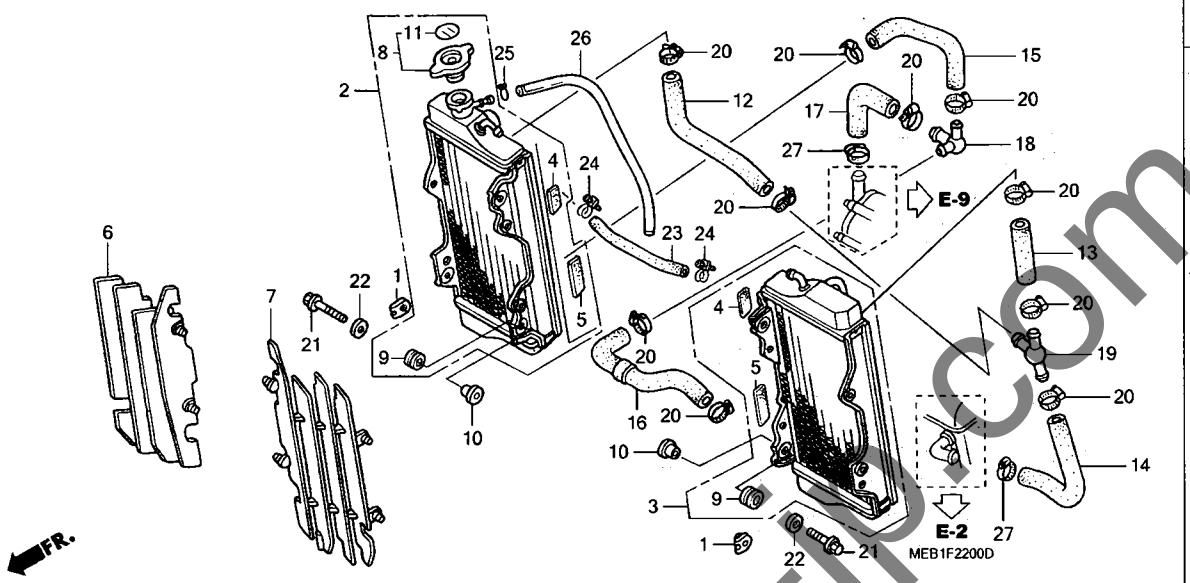

見出番号	LON	(関連見出番号) 整備項目	FRT
2	115102	ラジエター :ライト	0.5
	1151A2	ラジエター :両側	0.7
3	115101	ラジエター :レフト	0.5
	1151A2	ラジエター :両側	0.7
6	1151B3	グリル, ラジエター :ライト	0.1
	1151G3	グリル, ラジエター :両側	0.1
7	1151B2	グリル, ラジエター :レフト	0.1
	1151G3	グリル, ラジエター :両側	0.1
8	1151B8	キャップ, ラジエター	0.1
12	114130	ホースA, ウォーター	0.4
13	114131	ホースB, ウォーター	0.4
14	114132	ホースC, ウォーター	0.4
15	114133	ホースD, ウォーター	0.4
16	114134	ホースE, ウォーター	0.4
17	114135	ホースF, ウォーター	0.4

見出番号	部品番号	部品名	希望小売価格	使用個数 CRF450R 2	3	4	5	6	7	8	適用号機 初号機	終号機	タイプ
1	18354-KS6-000	ナット, チャンバースプリング	145	2	2	2	-	-	-	-			
2	19010-MEB-641	ラジエター, R.	19,500	1	-	-	-	-	-	-			
	19010-MEB-631		17,600	-	1	-	-	-	-	-			
	19010-MEN-641		18,500	-	-	1	-	-	-	-			
3	19015-MEB-671	ラジエター, L.	14,800	1	-	-	-	-	-	-			
	19015-MEB-673		15,600	-	1	1	-	-	-	-			
4	19020-MEB-670	ラバー, ラジエターアッパー	140	1	1	2	-	-	-	-			
5	19021-MEB-670	ラバー, ラジエターロアー	235	1	1	2	-	-	-	-			
6	19033-KZ4-J20	グリル, R. ラジエター	1,750	1	1	1	-	-	-	-			
7	19034-KZ4-J20	グリル, L. ラジエター	1,750	1	1	1	-	-	-	-			
8	19045-GBF-700	キャップ COMP., ラジエター	1,660	1	1	-	-	-	-	-			
	19037-GEE-710		1,610	-	-	1	-	-	-	-			
9	19051-KA3-830	ラバー, ラジエターマウンティング	155	4	4	4	-	-	-	-			
10	19052-MAC-680	カラー, ラジエターマウンティング	175	4	4	4	-	-	-	-			
11	19055-MV9-881	シール, ラジエターキャップ (エイゴ/フランスゴ/ニホンゴ)	235	1	1	-	-	-	-	-			
	19046-PAA-A00	ラベル, ラジエターキャップ	90	-	-	1	-	-	-	-			
12	19061-MEB-670	ホースA, ウオーター	520	1	1	1	-	-	-	-			
13	19062-MEB-670	ホースB, ウオーター	250	1	1	1	-	-	-	-			
14	19063-MEB-670	ホースC, ウオーター	410	1	1	1	-	-	-	-			
15	19064-MEB-670	ホースD, ウオーター	380	1	1	1	-	-	-	-			
16	19065-MEB-670	ホースE, ウオーター	590	1	-	-	-	-	-	-			
	19065-MEB-770		560	-	1	1	-	-	-	-			
17	19066-MEB-670	ホースF, ウオーター	200	1	1	1	-	-	-	-			
18	19069-MEB-671	ジョイント, ウオーターホースロアー	770	1	1	1	-	-	-	-			
19	19070-MEB-671	ジョイント, ウオーターホース	770	1	1	1	-	-	-	-			

yumbo-jp.com

F-22 ラジエター (CRF450R2, 3, 4)

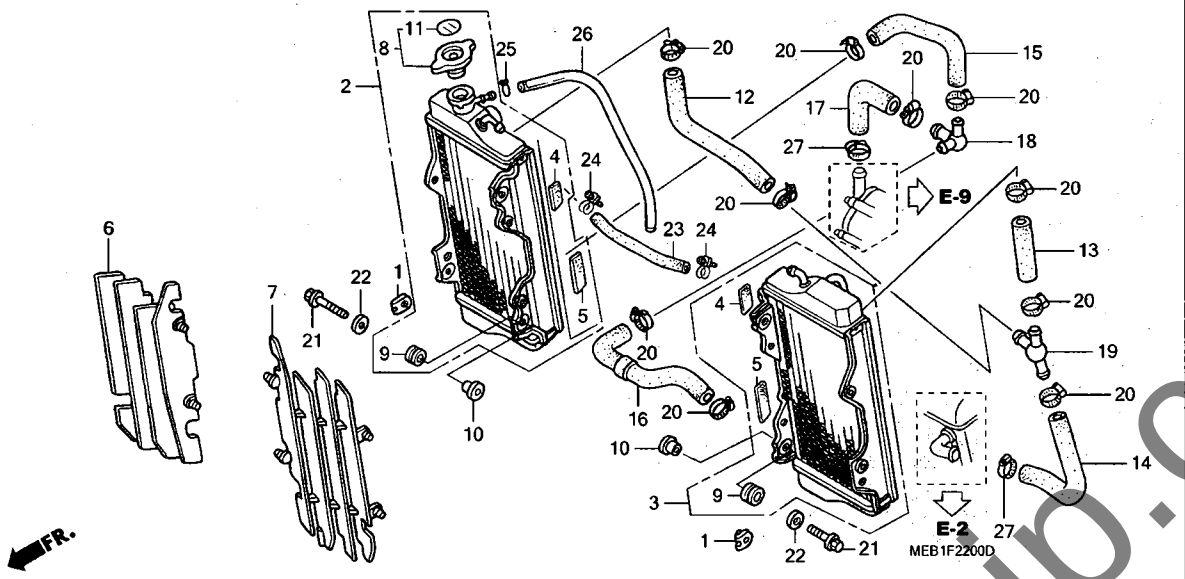

見出番号	部品番号	部品名	希望小売価格	使用個数 2	3	4	5	6	7	8	適用号機 初号機	終号機	タイプ
				CRF450R									
20	19506-KS6-700	クランプB, ウオーターホース ・・・・・・・・	380	10	10	10	–	–	–	–			
21	90001-GB4-000	ボルト, フランジ 6X23.5 ・・・・・・	105	4	4	4	–	–	–	–			
22	90403-KA3-830	ワッシャー, ラジエターマウンティング ・・・	100	4	4	4	–	–	–	–			
23	95001-75195-40	チューブ, フューエル 7.3X195 (95001-75001-60M)	190	1	1	1	–	–	–	–			
24	95002-01130	クリップ, チューブ (A13) ・・・・・・	95	2	2	2	–	–	–	–			
25	95002-02080	クリップ, チューブ (B8) ・・・・・・・	30	1	1	1	–	–	–	–			
26	95003-14073-10	チューブ, ビニール 6X9X730 (95003-14001-10M)	100	1	1	1	–	–	–	–			
27	19506-KS6-700	クランプB, ウオーターホース ・・・・・・・・	380	2	–	–	–	–	–	–			
	19516-ML7-691	クランプ, ホース 24-32MM ・・・・・・	430	–	2	2	–	–	–	–			

yumbo-jp.com

F-22-1 ラジエター (CRF450R5, 6, 7, 8)

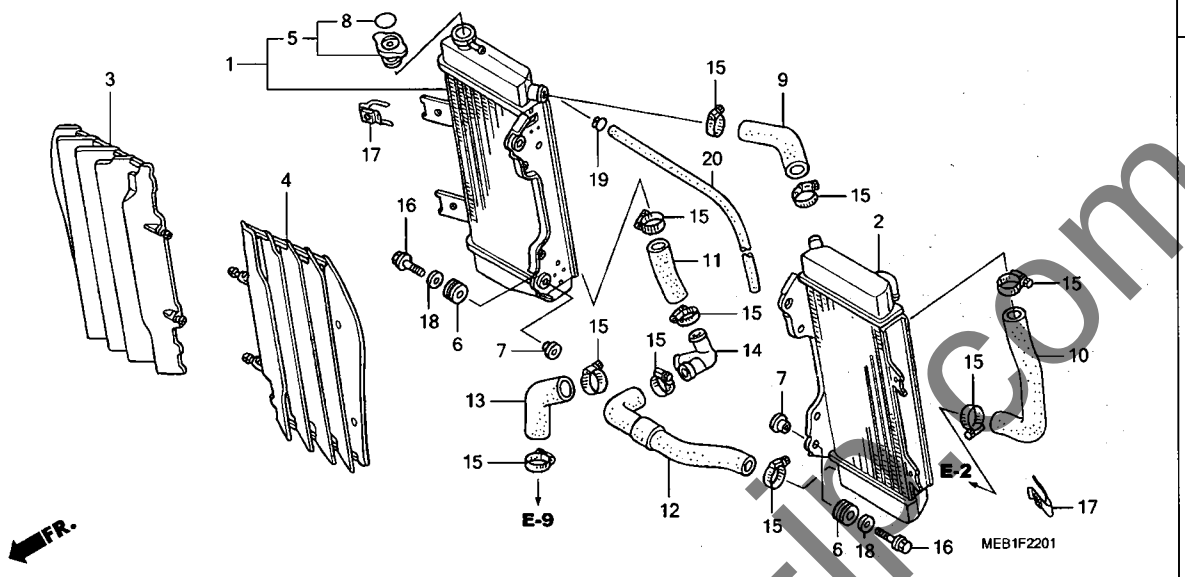

見出番号	LON	(関連見出番号) 整備項目	FRT
1	115102	ラジエター :ライト	0.5
	1151A2	ラジエター :両側	0.7
2	115101	ラジエター :レフト	0.5
	1151A2	ラジエター :両側	0.7
3	1151B3	グリル, ラジエター :ライト	0.1
	1151G3	グリル, ラジエター :両側	0.1
4	1151B2	グリル, ラジエター :レフト	0.1
	1151G3	グリル, ラジエター :両側	0.1
5	1151B8	キャップ, ラジエター	0.1
9	114130	ホースA, ウォーター	0.4
10	114131	ホースB, ウォーター	0.4
11	114133	ホースD, ウォーター	0.4
12	114134	ホースE, ウォーター	0.4
13	114135	ホースF, ウォーター	0.4

見出番号	部品番号	部品名	希望小売価格	使用個数 CRF450R 2	3	4	5	6	7	8	適用号機 初号機	終号機	タイプ
1	19010-MEN-730	ラジエター, R.	18,500	-	-	-	1	-	-	-			
	19010-MEN-850		17,600	-	-	-	-	1	-	-			
	19010-MEN-A00		17,600	-	-	-	-	-	1	-	---------	1500008	J
	19010-MEN-A01		17,600	-	-	-	-	-	1	-	---------	---------	J/A, J/B
				-	-	-	-	-	1	-	1500009	---------	J
				-	-	-	-	-	-	1			
2	19015-MEN-730	ラジエター, L.	18,500	-	-	-	1	-	-	-			
	19015-MEN-850		17,600	-	-	-	-	1	-	-			
	19015-MEN-A00		17,600	-	-	-	-	-	1	-	---------	1500008	J
	19015-MEN-A01		17,600	-	-	-	-	-	1	-	---------	---------	J/A, J/B
				-	-	-	-	-	1	-	1500009	---------	J
				-	-	-	-	-	-	1			
3	19033-MEN-730	グリル, ラジエターR.	1,750	-	-	-	1	-	-	-			
	19033-MEN-850		1,660	-	-	-	-	1	1	1			
4	19034-MEN-730	グリル, ラジエターL.	1,750	-	-	-	1	-	-	-			
	19034-MEN-850		1,660	-	-	-	-	1	1	1			
5	19037-KRN-640	キャップ COMP., ラジエター	1,690	-	-	-	1	1	-	-			
				-	-	-	-	-	1	-	---------	1500008	J
	19037-KRN-641		1,610	-	-	-	-	-	1	-	---------	---------	J/A, J/B
				-	-	-	-	-	1	-	1500009	---------	J
				-	-	-	-	-	-	1			
6	19051-KRN-000	ラバー, ラジエターマウンティング	160	-	-	-	4	4	4	4			
7	19052-MAC-680	カラー, ラジエターマウンティング	175	-	-	-	4	4	4	4			
8	19055-KRN-640	シール, ラジエターキャップ (エイゴ/フランスゴ/ニホンゴ)	250	-	-	-	1	1	-	-			
				-	-	-	-	-	1	-	---------	1500008	J

yumbo-ir.com

ラジエター (CRF450R5, 6, 7, 8)

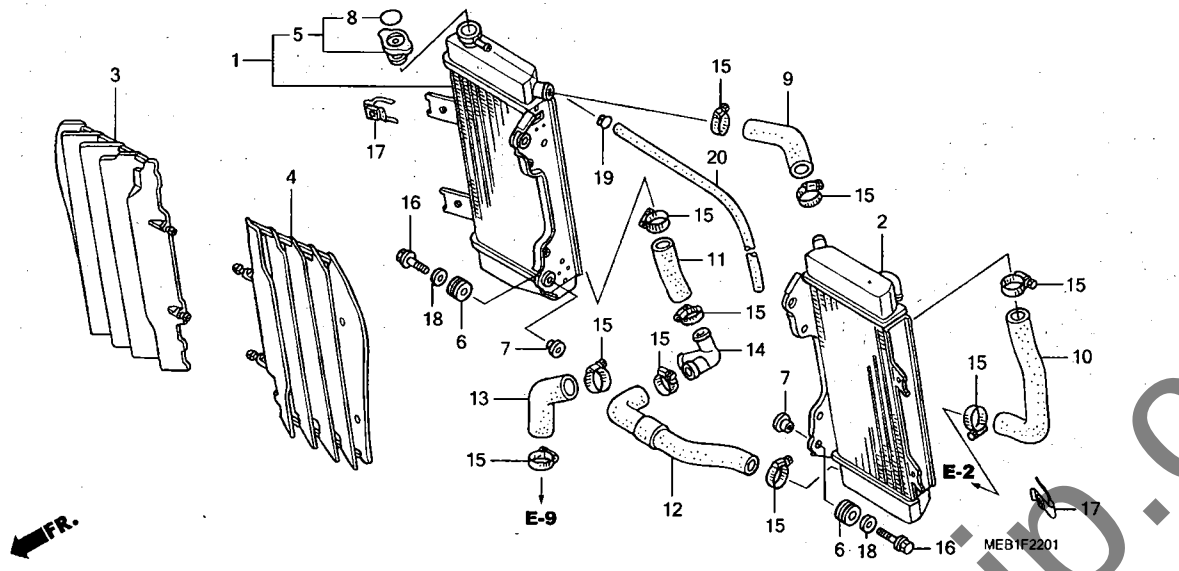

見出番号	部品番号	部品名	希望小売価格	使用個数 CRF450R 2	3	4	5	6	7	8	適用号機 初号機	終号機	タイプ
(8)	19055-KRN-641	シール, ラジエターキャップ (エイコ/フランスコ/ニホンコ)	235	-	-	-	-	-	1	-	--------	--------	J/A, J/B
				-	-	-	-	-	1	-	1500009	--------	J
				-	-	-	-	-	-	1			
9	19061-MEN-730	ホースA, ウオーター ·····	490	-	-	-	1	1	1	1			
10	19062-MEN-730	ホースB, ウオーター ·····	420	-	-	-	1	1	1	1			
11	19064-MEN-730	ホースD, ウオーター ·····	420	-	-	-	1	1	1	1			
12	19065-MEN-730	ホースE, ウオーター ·····	580	-	-	-	1	-	-	-			
	19065-MEN-850	·····	550	-	-	-	-	1	1	1			
13	19066-MEN-730	ホースF, ウオーター ·····	235	-	-	-	1	1	1	1			
14	19069-MEN-730	ジョイント, ウオーターホース ·····	750	-	-	-	1	1	1	1			
15	19506-KS6-700	クランプB, ウオーターホース ·····	380	-	-	-	10	10	10	10			
16	90001-GB4-000	ボルト, フランジ 6X23.5 ·····	105	-	-	-	4	4	4	4			
17	90303-KRN-000	ナット, クリップ 6MM ·····	160	-	-	-	2	2	2	2			
18	90403-KA3-830	ワッシャー, ラジエターマウンティング ···	100	-	-	-	4	4	4	4			
19	95002-02080	クリップ, チューブ (B8) ·····	30	-	-	-	1	1	1	1			
20	95003-14073-10	チューブ, ビニール 6X9X730 (95003-14001-10M)	100	-	-	-	1	1	1	1			

yumbo-jp.com

F-23 フレームボディ (CRF450R2, 3, 4)

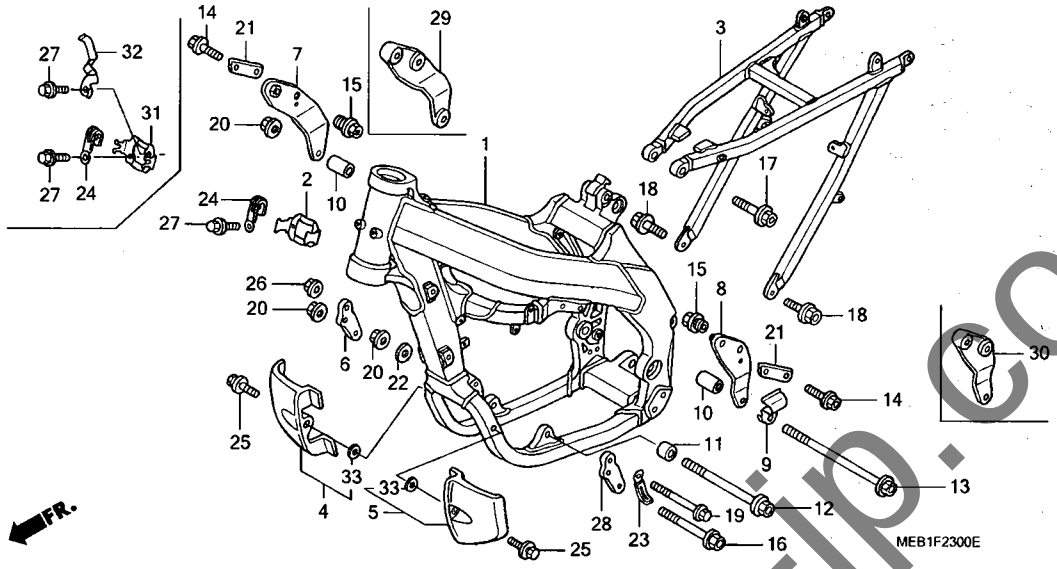

見出番号	LON	(関連見出番号) 整備項目	FRT
1	410100	ボディ, フレーム ・含む:エンジン脱着	4.5
3	4101A5	フレーム :リヤー	0.4
4	4101F6	ガード, エンジン :ライト	0.1
	4101F9	ガード, エンジン :両側	0.1
5	4101F5	ガード, エンジン :レフト	0.1
	4101F9	ガード, エンジン :両側	0.1

見出番号	部品番号	部品名	希望小売価格	使用個数 CRF450R 2	3	4	5	6	7	8	適用号機 初号機	終号機	タイプ
1	50100-MEB-670	ボディCOMP., フレーム	180,200	1	-	-	-	-	-	-			
	50100-MEB-770		163,300	-	1	-	-	-	-	-			
	50100-MEN-671		171,500	-	-	1	-	-	-	-			
2	50124-MEB-670	ブラケット, C.D.I. ユニット	400	1	1	-	-	-	-	-			
3	50200-MEB-670	ボディCOMP., リヤーフレーム	40,400	1	-	-	-	-	-	-			
	50200-MEB-770		36,400	-	1	-	-	-	-	-			
	50200-MEN-670		38,300	-	-	1	-	-	-	-			
4	50355-MEB-670	ガード, R. エンジン	790	1	1	-	-	-	-	-			
	50355-MEN-670		830	-	-	1	-	-	-	-			
5	50360-MEB-670	ガード, L. エンジン	790	1	1	-	-	-	-	-			
	50360-MEN-670		830	-	-	1	-	-	-	-			
6	50405-MEB-670	プレート, フロントエンジンハンガー	890	1	-	-	-	-	-	-			
	50403-MEB-770	ハンガー, R. フロントエンジン	1,050	-	1	1	-	-	-	-			
7	50407-MEB-670	プレート, R. ヘッドハンガー	1,410	1	-	-	-	-	-	-			
8	50408-MEB-670	プレート, L. ヘッドハンガー	1,300	1	-	-	-	-	-	-			
9	50410-MEB-670	ガイド, フューエルチューブ	330	1	-	-	-	-	-	-			
	50410-MEB-770		295	-	1	-	-	-	-	-			
	50410-MEN-670		320	-	-	1	-	-	-	-			
10	50990-MEB-670	スペーサー, ヘッドハンガー	330	2	-	-	-	-	-	-			
	50990-MEB-770		310	-	2	2	-	-	-	-			
11	50993-MEB-670	カラー, ロアーハンガー	235	1	-	-	-	-	-	-			
	50993-MEB-770		245	-	1	-	-	-	-	-			
12	90101-MEB-670	ボルト, フランジ 10X134	310	1	1	-	-	-	-	-			
	90101-MEN-670	ボルト, フランジ 10X132	310	-	-	1	-	-	-	-			
13	90102-MEB-670	ボルト, フランジ 10X170	350	1	1	-	-	-	-	-			
	90102-MEN-670	ボルト, フランジ 10X172	350	-	-	1	-	-	-	-			
14	90103-MEB-670	ボルト, フランジ 8X18	115	4	4	4	-	-	-	-			

yumoo-jp.com

フレームボディ (CRF450R2, 3, 4)

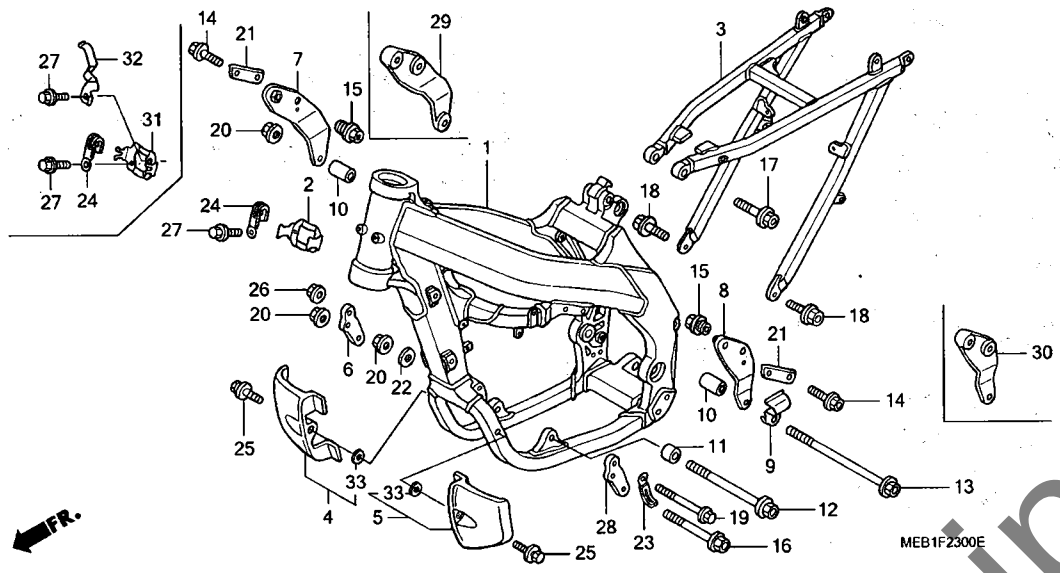

見出番号	部品番号	部品名	希望小売価格	使用個数 2	3	4	5	6	7	8	適用号機 初号機	終号機	タイプ
				CRF450R									
15	90104-MEB-670	ボルト, ヘッドハンガープレートカラー	680	2	–	–	–	–	–	–			
16	90115-KW3-000	ボルト, フランジ 10X98	310	1	–	–	–	–	–	–			
	90104-MEB-770	ボルト, フランジ 10X120	310	–	1	–	–	–	–	–			
	90104-MEN-670	ボルト, フランジ 10X118	330	–	–	1	–	–	–	–			
17	90120-KZ4-J40	ボルト, フランジ 8X70	265	1	1	1	–	–	–	–			
18	90122-MEB-670	ボルト, フランジ 10X26	140	2	2	–	–	–	–	–			
	90122-MEN-670	ボルト 10X24	140	–	–	2	–	–	–	–			
19	90127-MEB-670	ボルト 8X98	255	2	–	–	–	–	–	–			
	90103-MEB-770	ボルト, フランジ 8X120	310	–	2	–	–	–	–	–			
	90103-MEN-670	ボルト, フランジ 8X118	330	–	–	2	–	–	–	–			
20	90302-KZ3-J40	ナット, フランジ 10MM	170	3	3	3	–	–	–	–			
21	90401-MEB-670	ワッシャー, ヘッドハンガープレート	275	2	–	–	–	–	–	–			
22	90410-HC4-000	ワッシャー 10MM	150	1	1	1	–	–	–	–			
23	91404-VM6-000	クリップ, ワイヤーハーネス	240	1	1	1	–	–	–	–			
24	91413-679-000	クリップ 2X70	175	2	2	–	–	–	–	–			
	91406-166-000	クリップ, ワイヤー	185	–	–	1	–	–	–	–			
25	93404-06020-00	ボルトワッシャー 6X20	35	2	2	2	–	–	–	–			
26	94050-08000	ナット, フランジ 8MM	35	2	2	2	–	–	–	–			
27	96001-06012-00	ボルト, フランジ 6X12	40	2	2	2	–	–	–	–			
28	50405-MEB-670	プレート, フロントエンジンハンガー	890	1	–	–	–	–	–	–			
	50404-MEB-770	ハンガー, L. フロントエンジン	1,050	–	1	1	–	–	–	–			
29	50407-MEB-770	プレート, R. ヘッドハンガー	2,050	–	1	–	–	–	–	–			
	50407-MEN-670		2,160	–	–	1	–	–	–	–			
30	50408-MEB-770	プレート, L. ヘッドハンガー	1,950	–	1	–	–	–	–	–			
	50408-MEN-670		2,050	–	–	1	–	–	–	–			

yumbo-jp.com

F-23 フレームボディ (CRF450R2, 3, 4)

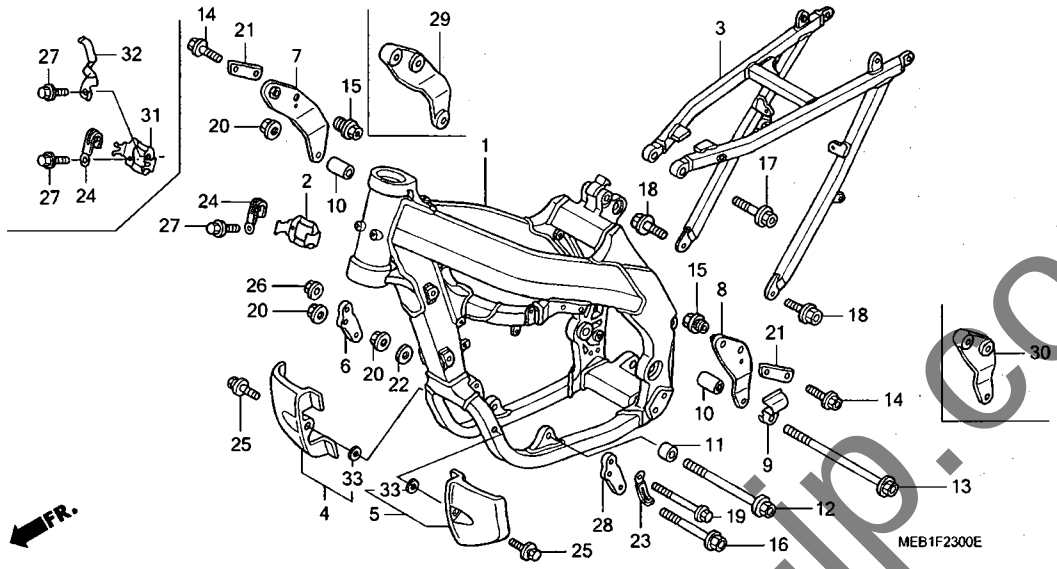

見出番号	部品番号	部品名	希望小売価格	使用個数 2	3	4	5	6	7	8	適用号機 初号機	終号機	タイプ
				CRF450R									
31	50124-MEN-670	ブラケット, C.D.I.ユニット ·····	400	–	–	1	–	–	–	–			
32	50128-MEN-670	ガイド, ハーネス ·····	280	–	–	1	–	–	–	–			
33	50618-KE8-000	カラー 6.5X11X3 ·····	130	2	2	2	–	–	–	–			

yumbo-jp.com

F-23-1 フレームボディ (CRF450R5,6,7,8)

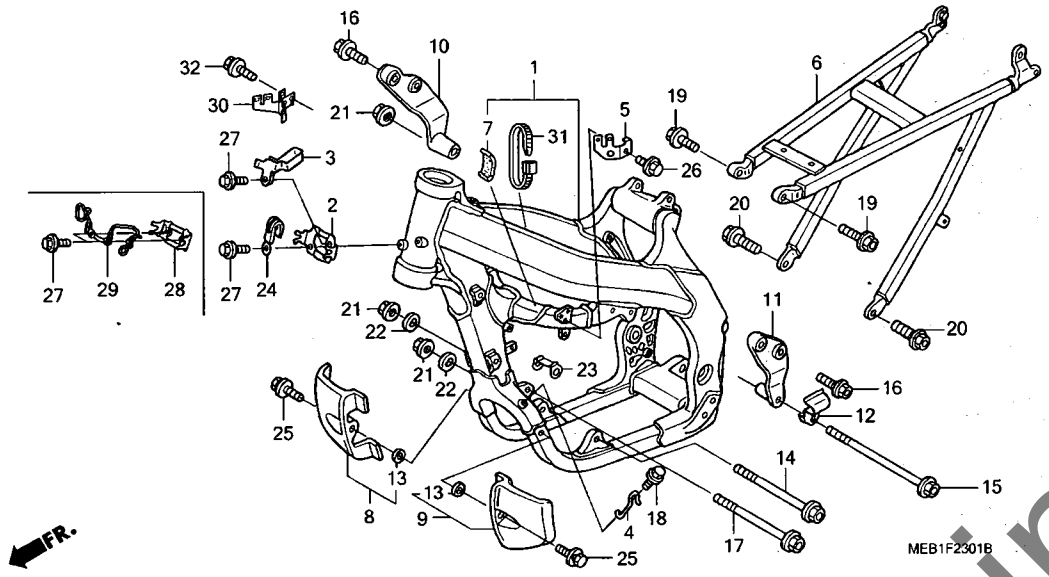

見出番号	LON	(関連見出番号) 整備項目	FRT
1	410100	ボディ,フレーム	4.5
		・含む:エンジン脱着	
6	4101A5	フレーム :リヤー	0.4
8	4101F6	ガード,エンジン :ライト	0.1
	4101F9	ガード,エンジン :両側	0.1
9	4101F5	ガード,エンジン :レフト	0.1
	4101F9	ガード,エンジン :両側	0.1

見出番号	部品番号	部品名	希望小売価格	使用個数 CRF450R 2	3	4	5	6	7	8	適用号機 初号機	終号機	タイプ
1	50010-MEN-730	ボディセット,フレーム	163,300	-	-	-	1	-	-	-			
	50010-MEN-850		163,300	-	-	-	-	1	-	-			
	50010-MEN-A00		163,300	-	-	-	-	-	1	-			
	50010-MEN-A10		163,300	-	-	-	-	-	-	1			
2	50124-MEN-670	ブラケット,C.D.I.ユニット	400	-	-	-	1	1	1	-			
3	50128-MEN-730	ガイド,ケーブル	340	-	-	-	1	1	1	-			
4	50129-MEN-730	ガイド,クラッチフロント	280	-	-	-	1	-	-	-			
5	50180-MEN-730	ステー,カプラー	420	-	-	-	1	1	1	-			
6	50200-MEN-730	ボディCOMP.,リヤーフレーム	38,300	-	-	-	1	-	-	-			
	50200-MEN-850		36,400	-	-	-	-	1	-	-			
	50200-MEN-A00		36,400	-	-	-	-	-	1	1			
7	50283-MR7-300	ラバー,シートレール	95	-	-	-	1	1	-	-			
	50283-MEN-A00	ラバー,タンクガード	70	-	-	-	-	-	1	1			
8	50355-MEN-730	ガード,R.エンジン	790	-	-	-	1	1	1	1			
9	50360-MEN-730	ガード,L.エンジン	790	-	-	-	1	1	1	1			
10	50407-MEN-730	プレート,R.ヘッドハンガー	2,490	-	-	-	1	-	-	-			
	50407-MEN-850		2,370	-	-	-	-	1	1	1			
11	50408-MEN-730	プレート,L.ヘッドハンガー	2,380	-	-	-	1	-	-	-			
	50408-MEN-850		2,260	-	-	-	-	1	1	1			
12	50410-MEN-670	ガイド,フューエルチューブ	320	-	-	-	1	1	1	1			
13	50618-KE8-000	カラー 6.5X11X3	130	-	-	-	2	2	2	2			
14	90101-MEN-670	ボルト,フランジ 10X132	310	-	-	-	1	1	1	1			
15	90102-MEN-670	ボルト,フランジ 10X172	350	-	-	-	1	1	1	1			
16	90103-MEB-670	ボルト,フランジ 8X18	115	-	-	-	4	4	4	4			
17	90104-MEN-731	ボルト,フランジ 10X132	310	-	-	-	1	1	1	1			
18	90106-KRN-000	ボルト,フランジ 5X12	85	-	-	-	1	-	-	-			

yumbo-jp.com

F-23-1 フレームボディ (CRF450R5,6,7,8)

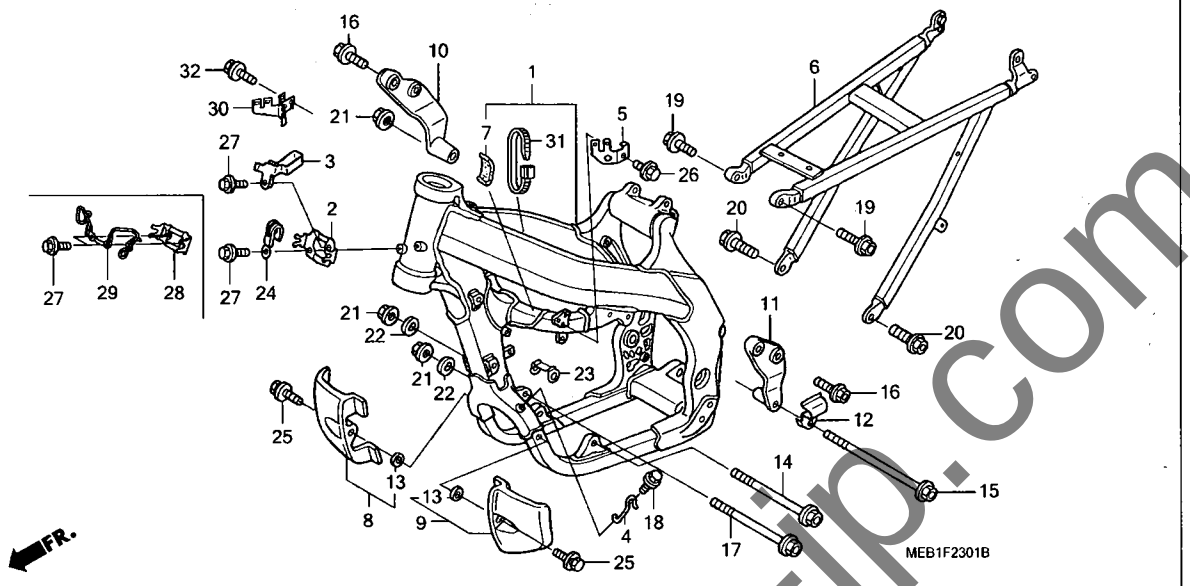

見出番号	部品番号	部品名	希望小売価格	使用個数 CRF450R 2	3	4	5	6	7	8	適用号機 初号機	終号機	タイプ
19	90121-KZ4-J40	ボルト,フランジ 8X25	150	-	-	-	2	-	-	-			
	90101-KZ3-J50	ボルト,フランジ 8X24	160	-	-	-	-	2	2	-			
	90101-MEN-A10	ボルト 8X28	160	-	-	-	-	-	-	2			
20	90122-MEN-730	ボルト 10X24	140	-	-	-	2	2	2	-			
	90122-MEN-670		140	-	-	-	-	-	-	2			
21	90302-KZ3-J40	ナット,フランジ 10MM	170	-	-	-	3	3	3	3			
22	90410-HC4-000	ワッシャー 10MM	150	-	-	-	2	2	2	2			
23	90511-MEN-730	ワッシャー,フロントエンジンハンガー	570	-	-	-	1	1	1	1			
24	91406-166-000	クリップ,ワイヤー	185	-	-	-	1	1	1	-			
25	93404-06020-00	ボルトワッシャー 6X20	35	-	-	-	2	2	2	2			
26	96001-06010-00	ボルト,フランジ 6X10	40	-	-	-	1	1	1	-			
27	96001-06012-00	ボルト,フランジ 6X12	40	-	-	-	2	2	2	2			
28	50124-KRN-A00	ブラケット,C.D.I ユニット	390	-	-	-	-	-	-	1			
29	50128-MEN-A10	ガイド,ハーネス	890	-	-	-	-	-	-	1			
30	50181-MEN-A10	ステーCOMP.,R.カプラー	470	-	-	-	-	-	-	1			
31	90652-KT1-771	バンド,ワイヤー (ブラック)	120	-	-	-	-	-	-	1			
32	96001-06012-00	ボルト,フランジ 6X12	40	-	-	-	-	-	-	1			

yumbo-jp.com

F-24 ツール

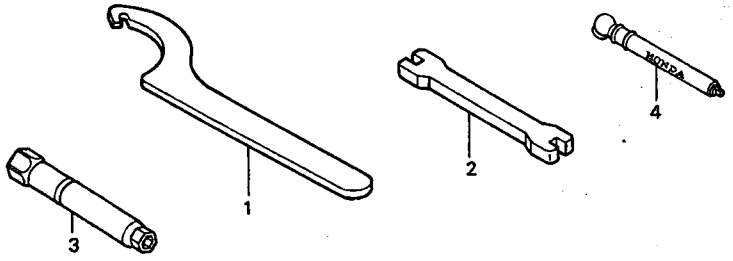

MEB1-F2400

見出番号	LON	(関連見出番号) 整備項目	FRT
		未案内 ・・・・・・・・・・・・・・・・・・・・・・・・	

見出番号	部品番号	部品名	希望小売価格	使用個数 2	3	4	5	6	7	8	適用号機 初号機	終号機	タイプ
				CRF450R									
1	89201-KS6-810	ｽﾊﾟﾅA,ﾋﾟﾝ ・・・・・・・・・・・・・・	1,880	(2)	(2)	(2)	(2)	(2)	(2)	(2)			
2	89212-KZ4-J40	ﾚﾝﾁ,ﾆｯﾌﾟﾙ ・・・・・・・・・・・・・・	370	1	1	1	1	1	1	1			
3	89216-MEB-670	ﾚﾝﾁ,ﾌﾟﾗｸﾞ (16MM) ・・・・・・・	540	1	1	1	1	1	1	1			
4	89301-KA4-811	ｹﾞｰｼﾞ,ｴｱｰﾌﾟﾚｯｼｬｰ ・・・・・・・	5,300	(1)	(1)	(1)	(1)	(1)	(1)	(1)			

yumbo-jp.com

F-25 コーションラベル

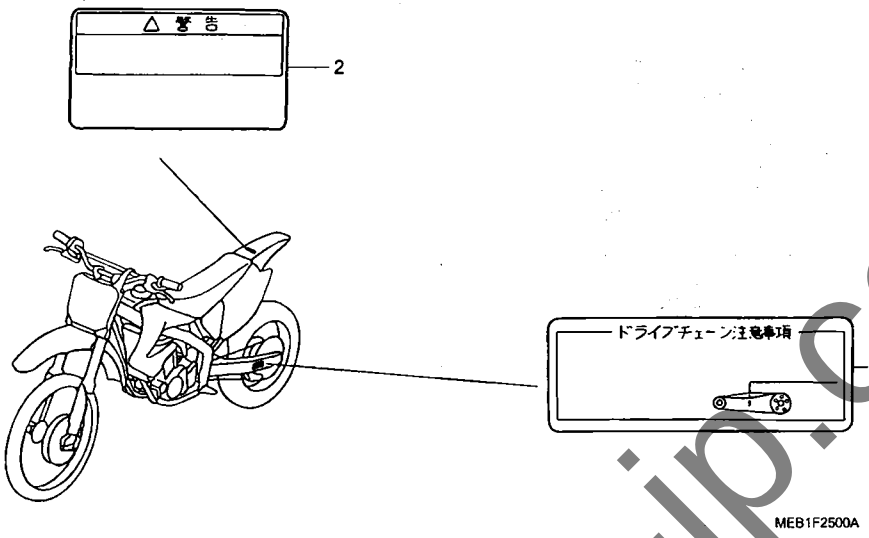

見出番号	LON	(関連見出番号) 整備項目	FRT
		未案内 ・・・・・・・・・・・・・・・・・・・・・・・・	

見出番号	部品番号	部品名	希望小売価格	使用個数 CRF450R 2	3	4	5	6	7	8	適用号機 初号機	終号機	タイプ
1	87507-KZ3-B00	マーク,ドライブチエンコーション ・・・・・	235	1	1	1	1	1	1	1			
2	87560-GBF-751	マーク,コーション ・・・・・・・・・・・・・・	150	1	1	1	1	1	1	1			

yumbo-jp.com

マーク (CRF450R2,3,4,5)

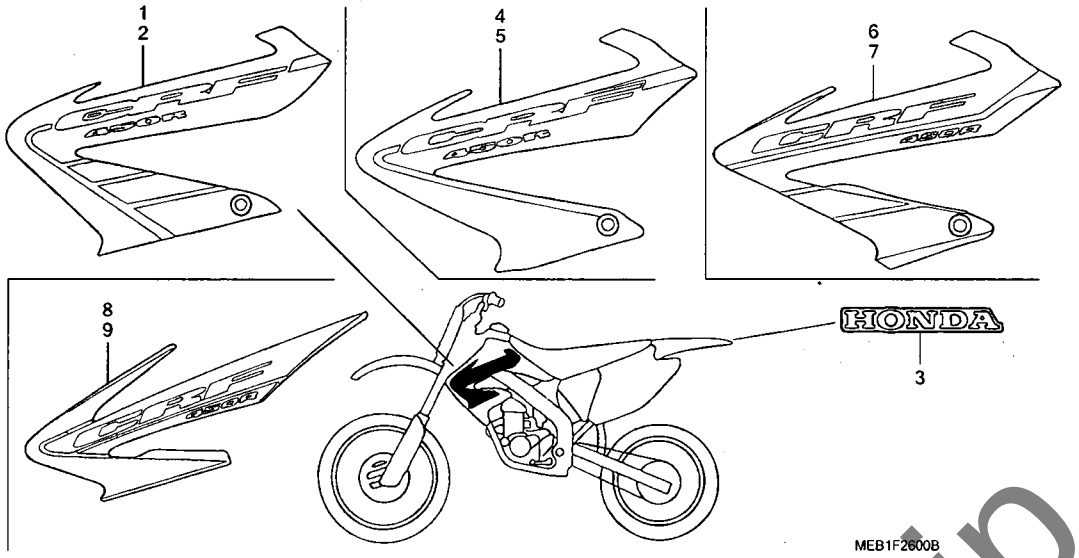

見出番号	LON	(関連見出番号) 整備項目	FRT
		未案内	

見出番号	部品番号	部品名	希望小売価格	使用個数 CRF450R 2	3	4	5	6	7	8	適用号機 初号機	終号機	タイプ
1	87126-MEB-670ZA	マーク,R.ラジエターシュラウド *TYPE1*	3,010	1	-	-	-	-	-	-			
2	87127-MEB-670ZA	マーク,L.ラジエターシュラウド *TYPE1*	3,010	1	-	-	-	-	-	-			
3	87130-MBN-830ZA	マーク *TYPE1*(HONDA) ·····	265	1	1	1	1	-	-	-			
4	87126-MEB-770ZA	マーク,R.ラジエターシュラウド *TYPE1*	2,710	-	1	-	-	-	-	-			
5	87127-MEB-770ZA	マーク,L.ラジエターシュラウド *TYPE1*	2,710	-	1	-	-	-	-	-			
6	87126-MEN-670ZA	マーク,R.ラジエターシュラウド *TYPE1*	3,310	-	-	1	-	-	-	-			
7	87127-MEN-670ZA	マーク,L.ラジエターシュラウド *TYPE1*	3,310	-	-	1	-	-	-	-			
8	87126-MEN-730ZA	マーク,R.ラジエターシュラウド *TYPE1*	3,310	-	-	-	1	-	-	-			
9	87127-MEN-730ZA	マーク,L.ラジエターシュラウド *TYPE1*	3,310	-	-	-	1	-	-	-			

yumbo-jp.com

F-26-1 マーク (CRF450R6, 7, 8)

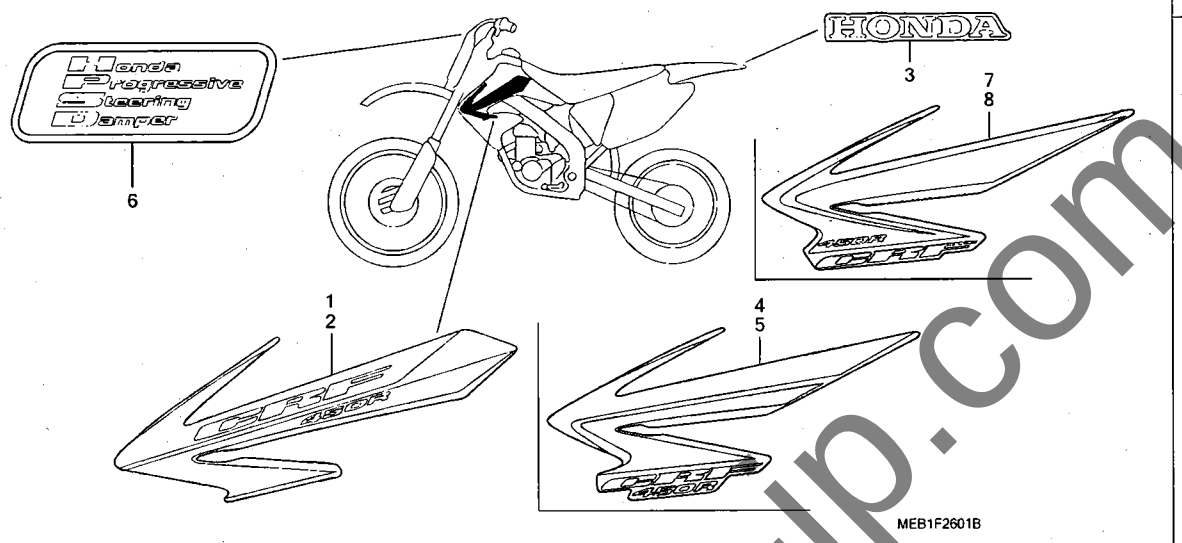

見出番号	LON	(関連見出番号) 整備項目	FRT
	未案内		

見出番号	部品番号	部品名	希望小売価格	使用個数 2	3	4	5	6	7	8	適用号機 初号機	終号機	タイプ
				CRF450R									
1	87126-MEN-850ZA	マーク, R. ラジエターシュラウド *TYPE1*	3,150	-	-	-	-	1	-	-			
2	87127-MEN-850ZA	マーク, L. ラジエターシュラウド *TYPE1*	3,150	-	-	-	-	1	-	-			
3	87130-MBN-830ZA	マーク *TYPE1*(HONDA)	265	-	-	-	-	1	1	1			
4	87126-MEN-A00ZA	マーク, R. ラジエターシュラウド *TYPE1*	3,150	-	-	-	-	-	1	-			
5	87127-MEN-A00ZA	マーク, L. ラジエターシュラウド *TYPE1*	3,150	-	-	-	-	-	1	-			
6	61139-MEN-A10ZA	マーク, ステアリングダンパー *TYPE1*	275	-	-	-	-	-	-	1			
7	87126-MEN-A10ZA	マーク, R. ラジエターシュラウド *TYPE1*	3,150	-	-	-	-	-	-	1			
8	87127-MEN-A10ZA	マーク, L. ラジエターシュラウド *TYPE1*	3,150	-	-	-	-	-	-	1			

yumbo-jp.com

部品番号索引

部品番号	頁	見出
06000		
06113-MEB-700	60	1
06113-MEB-701	60	1
06113-MEN-840	60	1
06113-MEN-A00	60	1
06114-MEB-700	60	2
06114-MEN-670	60	2
06115-MEB-700	61	1
06115-MEN-730	61	1
06115-MEN-840	61	1
06116-MEB-700	61	2
06116-MEN-A00	61	2
06420-KRN-710	85	1
06420-KZ4-J40	85	1
06420-MEB-750	85	1
06421-KRN-710	85	2
06421-KZ4-J40	85	2
06421-MEB-750	85	2
06431-MA3-405	79	1
06435-KRN-711	82	1
06435-KRN-712	82	1
06435-KZ4-J41	82	1
06440-KZ4-820	80	1
06440-KZ4-J40	80	1
06440-MEN-840	80	1
06451-MZ2-405	82	2
11000		
11100-MEB-670	42	1
11100-MEB-770	42	1
11100-MEN-731	42	1
11100-MEN-850	42	1
11100-MEN-A00	42	1
11100-MEN-A10	42	1
11102-MEB-670	33	1
	34	1
11105-MEB-670	42	2
11191-MEB-670	42	3
	61	1
11191-MEN-730	42	3
	61	1
11191-MEN-850	42	3
	61	1
11200-MEB-670	42	4
11200-MEB-770	42	4
11200-MEB-771	42	4
11200-MEN-670	42	4
11200-MEN-731	42	4
11200-MEN-850	42	4
11200-MEN-A00	42	4
11200-MEN-A10	42	4
11206-MEB-670	37	1
11331-MEB-670	34	2
11331-MEB-770	34	2
11331-MEN-850	34	2
11331-MEN-A00	34	2
11333-MEB-670	39	1
11340-MEB-670	39	2
11340-MEN-670	39	2
11340-MEN-850	39	2
11351-MEB-670	34	3
11352-MEB-671	34	4
	61	1
11394-MEB-670	34	5
	61	1
11395-MEB-670	39	3
	61	1
12000		
12100-MEB-670	33	2
12100-MEN-670	33	2
12191-MEB-671	33	3
	60	1
12200-MEB-670	24	1
12200-MEB-770	24	1
12200-MEN-670	24	1
12200-MEN-671	24	1
12200-MEN-730	24	1
12200-MEN-850	24	1
12200-MEN-A00	24	1
12204-MEB-P00	24	2
12205-MEB-P00	24	3
12209-GB4-682	26	1
12209-KL4-005	26	2
12226-MEB-670	23	1
	60	2
12240-MEB-670	24	4
12240-MEB-770	24	4
12240-MEB-771	24	4
12251-MEB-671	24	5
	60	1
12251-MEY-671	24	5
	60	1
12310-MEB-670	23	2
12310-MEN-A01	23	2
12316-MEB-670	23	3
12316-MEB-770	23	3
12316-MEN-730	23	3
12328-MEB-670	24	6
12391-MEB-670	23	4
	60	1
13000		
13000-MEB-671	45	1
13000-MEN-670	45	1
13000-MEN-730	45	1
13000-MEN-850	45	1
13000-MEN-A00	45	1
13000-MEN-A10	45	1
13011-MEB-670	45	2
13101-MEB-670	45	3
13101-MEN-670	45	3
13101-MEN-730	45	3
13111-MEB-670	45	4
13111-MEN-730	45	4
13112-MAT-000	45	5
13115-156-000	26	3
13331-360-000	45	6
13415-MEB-670	35	1
13415-MEN-A10	35	1
13420-MEB-670	46	1
13420-MEN-850	46	1
13420-MEN-A10	46	1
13422-MEB-670	46	2
13422-MEB-671	46	2
13422-MEN-A00	46	10
13422-MEY-670	46	10
13423-MEB-670	46	3
14000		
14102-MEB-670	26	4
14103-MEB-670	26	5
14103-MEN-A00	30	28
14105-MEB-670	26	6
14106-MEB-672	26	7
14106-MEB-673	26	7
14110-MEB-670	26	8
14110-MEB-770	26	8
14110-MEN-670	26	8
14110-MEN-A00	26	8
14110-MEN-A10	26	8
14120-MEB-670	24	7
14120-MEB-770	24	7
14130-MEB-670	24	8
14130-MEB-671	24	8
14130-MEN-670	25	33
14133-MEB-670	24	9
14213-MEN-A00	30	29
14320-MEN-A00	32	16
14320-MEN-A10	32	16
14321-MEB-670	31	1
14321-MEB-671	31	1
14322-MN1-670	31	2
14401-MEB-671	31	3
14440-MEB-670	26	9
14440-MEB-671	26	9
14451-MEB-670	26	10
14510-MEB-670	31	4
14515-KF0-000	31	5
14520-MEB-671	31	6
14520-MEN-670	31	6
14520-MEN-671	31	6
14560-KCW-851	31	7
	60	1
14560-MEN-671	31	7
	60	1
14620-MEB-671	31	8
14620-MEN-671	31	8
14711-MEB-670	26	11
14721-MEB-670	26	12
14721-MEN-A00	26	12
14731-MEB-670	26	13
14751-MEB-670	26	14
14752-MEB-670	26	15
14771-MEB-670	26	16
14772-MEB-670	26	17
14775-KGB-610	26	18
14781-MAT-000	26	19
14781-MEB-670	27	20
14901-MBB-000	27	21
	28	22
14902-MBB-000	27	21
	28	22
14903-MBB-000	27	21
	28	22
14904-MBB-000	27	21
	28	22
14905-MBB-000	27	21
	28	22
14906-MBB-000	27	21
	29	22
14907-MBB-000	27	21
	29	22
14908-MBB-000	27	21
	29	22
14909-MBB-000	27	21
	29	22
14910-MBB-000	27	21
	29	22
14911-MBB-000	27	21
	29	22
14912-MBB-000	27	21
	29	22
14913-MBB-000	27	21
	29	22
14914-MBB-000	27	21
	29	22
14915-MBB-000	27	21
	29	22
14916-MBB-000	27	21
	29	22
14917-MBB-000	27	21
	29	22
14918-MBB-000	27	21
	29	22
14919-MBB-000	27	21
	29	22
14920-MBB-000	27	21
	29	22
14921-MBB-000	27	21
	29	22
14922-MBB-000	27	21
	29	22
14923-MBB-000	27	21
	29	22
14924-MBB-000	27	21
	29	22
14925-MBB-000	27	21
	29	22
14926-MBB-000	27	21
	29	22
14927-MBB-000	27	21
	29	22
14928-MBB-000	28	21
	29	22
14929-MBB-000	28	21
	29	22
14930-MBB-000	28	21
	29	22
14931-MBB-000	28	21
	29	22
14932-MBB-000	28	21
	29	22
14933-MBB-000	28	21
	29	22
14934-MBB-000	28	21
	29	22
14935-MBB-000	28	21
	29	22
14936-MBB-000	28	21
	29	22
14937-MBB-000	28	21
	29	22
14938-MBB-000	28	21
	29	22
14939-MBB-000	28	21
	29	22
14940-MBB-000	28	21
	29	22
14941-MBB-000	28	21
	29	22
14942-MBB-000	28	21
	29	22
14943-MBB-000	28	21
	29	22
14944-MBB-000	28	21
	29	22
14945-MBB-000	28	21
	29	22
14946-MBB-000	28	21
	29	22
14947-MBB-000	28	21
	29	22
14948-MBB-000	28	21
	29	22
14949-MBB-000	28	21
	29	22
14950-MBB-000	28	21
	29	22
14951-MBB-000	28	21
	29	22
14952-MEB-670	29	22
14953-MEB-670	29	22
14954-MEB-670	29	22
14955-MEB-670	29	22
14956-MEB-670	29	22
14957-MEB-670	29	22
14958-MEB-670	29	22
14959-MEB-670	29	22
14960-MEB-670	29	22
14961-MEB-670	29	22
14962-MEB-670	29	22
14963-MEB-670	29	22
14964-MEB-670	30	22
14965-MEB-670	30	22
14966-MEB-670	30	22
14967-MEB-670	30	22
14968-MEB-670	30	22
14969-MEB-670	30	22
14970-MEB-670	30	22
14971-MEB-670	30	22
14972-MEB-670	30	22
14973-MEB-670	30	22
15000		
15111-MEB-670	37	2
15111-MEB-770	37	2
15133-MEB-670	37	3
15150-MEB-670	37	4
15150-MEN-850	37	4
15201-MEB-670	52	1
15220-MEB-670	39	4
15220-MEB-770	39	4
15331-958-000	37	5
15332-958-000	37	6
15412-MEB-671	39	5
15412-MEN-671	39	5
15414-MEB-670	39	6
15432-MEB-670	37	7
15433-KGB-610	37	8
15434-MEB-670	37	9
15611-KA4-710	34	6
	39	7
15707-634-000	98	1
15771-551-000	94	1
	96	1
	98	2
16000		
16010-MEB-671	53	1
16010-MEN-671	53	1
16010-MEN-851	53	1
16011-KZ3-J11	53	2
16011-MEB-671	53	3
16011-MEN-851	53	2
16013-KRN-851	53	4
16013-MEB-671	53	4
16014-MEB-671	53	5
16014-MEN-731	57	47
16014-MEN-732	57	47
16014-MEY-A11	53	5
16015-KRN-731	53	6
16015-MEB-671	53	6
16015-MEN-671	53	6
16015-MEN-851	53	6
16015-MEN-A01	53	6
16016-KRN-A01	53	7

yamaha-jp.com

部品番号索引

部品番号	頁	見出
16016-KSC-671	53	7
16016-MEB-671	53	7
16018-MEB-671	53	8
16018-MEY-A11	53	8
16019-MEB-671	53	9
16020-MEB-671	58	1
16020-MEB-771	58	1
16020-MEN-671	58	1
16020-MEN-732	58	1
16020-MEN-861	58	1
16020-MEN-E01	58	1
16020-MEN-E11	58	1
16021-MEB-671	53	10
16021-MEB-771	53	10
16021-MEN-A01	53	10
16028-MEB-671	53	11
16028-MEN-A01	53	11
16029-MEB-671	54	12
16029-MEY-A11	54	12
16032-MEB-671	54	13
16032-MEN-A11	54	13
16032-MEN-E01	54	13
16033-MEB-671	54	14
16033-MEN-A01	57	53
16037-MEB-671	54	15
16038-KRN-671	54	16
16038-MEB-671	54	16
16046-MEB-671	54	17
16060-MEB-671	54	18
16060-MEN-A11	54	18
16076-ND5-004	57	50
16080-HP1-601	54	19
16080-MEB-671	54	19
16081-MEB-671	54	20
16082-MEB-671	54	21
16083-MEB-671	54	22
16088-HP1-901	57	48
16088-MEN-731	57	48
16100-MEB-671	54	23
16100-MEB-771	54	23
16100-MEN-671	54	23
16100-MEN-734	54	23
16100-MEN-862	54	23
16100-MEN-E02	54	23
16100-MEN-E11	54	23
16112-HP1-A01	54	24
16112-MEB-671	54	24
16112-MEY-A11	54	24
16157-MEB-671	55	25
16157-MEN-671	55	25
16157-MEN-A01	55	25
16163-MEB-671	55	26
	58	2
16165-KRN-A01	55	27
16165-MEB-671	55	27
16165-MEN-A01	55	27
16172-MEB-671	55	28
16177-MEB-671	55	29
16178-MEB-671	55	30
16178-MEN-851	57	49
16179-KZ4-690	55	31
16185-MEB-671	55	32
16185-MEN-671	55	32
16196-MEB-671	55	33
16196-MEN-851	55	33
16197-MEB-671	55	34
16198-MEB-671	55	35
16199-MEB-671	55	36
16201-MEB-671	55	37
	58	3
16201-MEN-671	55	37
	58	3
16201-MEN-731	55	37
	58	3
16201-MEN-E01	57	54
	59	6
16201-MEN-E11	57	54
	59	6
16202-MEB-671	55	37
	58	3
16202-MEN-671	55	37
	58	3
16202-MEN-731	55	37
	58	3
16202-MEN-E01	57	54
	59	6
16202-MEN-E11	57	54
	59	6
16203-MEB-671	55	37
	58	3
16203-MEN-671	55	37
	57	51
16203-MEN-731	55	37
16203-MEN-E01	57	54
16203-MEN-E11	57	54
16204-MEB-671	55	37
	58	3
16204-MEN-671	55	37
	58	3
16204-MEN-731	55	37
	59	3
16204-MEN-E01	57	55
16204-MEN-E11	57	54
	59	6
16205-MEB-671	55	37
	58	3
16205-MEN-671	55	37
	58	3
16205-MEN-731	55	37
	59	3
16205-MEN-E01	57	54
	59	6
16205-MEN-E11	57	54
	59	6
16210-MEB-670	24	10
16210-MEN-A00	24	10
16218-MCA-000	24	11
	25	34
16218-MCJ-000	24	12
16222-MV4-300	25	13
16230-MEB-671	55	37
	58	3
16230-MEN-671	55	37
	58	3
16230-MEN-731	55	37
	59	3
16230-MEN-E01	57	54
	59	6
16230-MEN-E11	57	54
	59	6
16231-MEB-671	55	37
	58	3
16231-MEN-671	55	37
	58	3
16231-MEN-731	55	37
	59	3
16231-MEN-E01	57	54
	59	6
16231-MEN-E11	57	54
	59	6
16232-MEB-671	55	37
	58	3
16232-MEN-671	55	37
	58	3
16232-MEN-731	55	37
	59	3
16232-MEN-E01	57	54
	59	6
16232-MEN-E11	57	54
	59	6
16233-MEB-671	55	37
	58	3
16233-MEN-671	55	37
	58	3
16233-MEN-731	55	37
	59	3
16233-MEN-E01	57	54
	59	6
16233-MEN-E11	57	54
	59	6
16234-MEB-671	55	37
	58	3
16234-MEN-671	55	37
	58	3
16234-MEN-731	55	37
	59	3
16234-MEN-E01	57	54
	59	6
16234-MEN-E11	57	54
	59	6
16240-MEN-730	34	19
16950-MEB-671	88	1
16950-MEN-731	90	1
16955-MEB-671	88	2
	90	2
16997-467-000	88	3
	90	3
17000		
17210-MEB-670	94	2
17210-MEB-770	96	2
17212-MEB-670	94	23
17212-MEB-770	96	3
17212-MEN-670	97	25
	98	3
17213-KRN-850	98	4
17213-MEB-670	94	3
17213-MEB-770	96	4
	98	4
17214-MEB-670	94	24
17214-MEB-770	96	5
17214-MEN-670	97	26
	98	5
17215-MEB-671	94	4
17217-MEB-670	94	5
17217-MEB-770	96	6
	98	6
17218-KZ3-860	94	6
	96	7
	98	7
17223-MEB-670	94	7
	96	8
17250-MEN-731	98	8
17250-MEN-850	98	8
17253-MEB-670	94	8
17253-MEB-770	96	9
17253-MEN-730	98	9
17291-MEB-670	94	9
	96	10
	98	10
17291-MEB-770	96	10
17359-MAG-L00	94	10
	96	11
	98	11
17370-419-700	94	11
	96	12
	98	12
17372-MEB-670	94	12
	96	13
	98	13
17372-MEN-A10	98	13
17373-KC1-J10	94	13
	96	14
	98	14
17374-MEB-670	94	14
	96	15
17374-MEN-730	98	15
17374-MEN-A10	98	15
17375-MEB-670	94	15
	96	16
	98	16
17509-KZ3-B00	88	4
	90	4
17510-MEB-670	88	5
17510-MEN-670	88	5
17510-MEN-730	90	5
17514-MEB-670	88	6
	90	6
17515-MEB-670	88	7
17515-MEN-730	90	7
17516-MEB-670	88	8
17516-MEN-730	90	8
17517-MEB-670	88	9
17517-MEN-670	88	9
17517-MEN-730	90	9
17518-KS6-700	88	10
17518-KZ4-710	90	10
17521-KZ4-J20	88	11
17521-MEN-730	90	11
17522-MEN-730	90	12
17620-MEB-670	88	12
17620-MEN-730	90	13
17624-KT1-780	88	13
	90	14
17681-MEB-670	88	14
17681-MEN-730	90	15
17682-MEB-670	88	15
17682-MEN-670	88	15
17682-MEN-730	90	16
17682-MEN-850	90	16
17900-MEN-A00	65	31
17910-MEB-670	62	1
17910-MEN-670	64	1
17910-MEN-730	64	1
17910-MEN-852	64	1
17913-KB7-000	62	2
	64	2
17920-MEB-670	62	3
17920-MEN-670	64	3
17920-MEN-730	64	3
17920-MEN-852	64	3
17950-MEB-670	62	4
17950-MEN-670	64	4
17950-MEN-730	64	4
17950-MEN-850	64	4
17950-MEN-A10	64	4
18000		
18291-MEB-670	60	1
	100	1
	101	1
	102	1
	104	1
18310-MEB-630	101	2
18310-MEB-640	100	2
18310-MEB-701	100	2
18310-MEB-750	101	2
18310-MEN-000	102	2
18310-MEN-670	102	2
18310-MEN-710	102	2
18310-MEN-730	102	2
18310-MEN-731	102	2
18310-MEN-840	104	2
18310-MEN-860	104	2
18310-MEN-E00	104	2
18310-MEN-E10	104	2
18310-MEN-J00	104	2
18311-MEB-670	100	14
	101	3
18312-MEB-640	100	15
	101	4
18318-MEN-670	102	3
18320-MEB-671	100	3
	101	5
18320-MEN-670	102	4
18320-MEN-730	102	4
18320-MEN-850	104	3
18320-MEN-E10	104	3
18323-MEB-670	100	4
	101	6
18323-MEN-670	102	5
18323-MEN-730	102	5
	104	4
18324-MEB-670	100	16
	101	7
	102	6
	103	22
18324-MEN-840	104	5
18328-MEN-850	104	6
18329-MEN-670	102	7
18329-MEN-850	104	7
18330-MEN-840	104	8
18331-MJ6-003	103	22
18336-MEB-670	100	17
18336-MEB-770	101	8
18336-MEN-670	102	8
	104	9
18336-MEN-E10	104	9
18338-MEN-730	102	3
	104	10
18338-MEN-A00	104	10
18338-MEN-E10	105	29
18345-MEN-E10	105	30
18350-MEB-670	100	18
18350-MEB-770	101	9
18350-MEN-000	102	9
18350-MEN-670	102	9
18350-MEN-710	102	9
18350-MEN-730	102	9
18350-MEN-840	104	11
18350-MEN-860	104	11
18350-MEN-E00	104	11
18350-MEN-E10	104	11
18350-MEN-J00	104	11
18351-MEB-630	101	10
18351-MEB-640	100	19
18351-MEN-000	102	10
18351-MEN-670	102	10
18351-MEN-710	102	10
18351-MEN-730	102	10
18351-MEN-731	102	10
18351-MEN-860	104	12
18351-MEN-E00	104	12

yumbo-jp.com

部 品 番 号 索 引

部品番号	頁	見出
18351-MEN-E10	104	12
18352-MEB-641	100	20
	101	11
18352-MEB-701	100	20
	101	11
18352-MEN-000	103	11
18352-MEN-670	103	11
18352-MEN-710	103	11
	104	13
18352-MEN-730	103	11
18352-MEN-860	104	13
18352-MEN-E00	105	13
18352-MEN-J00	105	13
18354-KS6-000	117	1
18375-MEN-670	103	12
	105	14
18375-MEN-A00	105	26
18376-MG7-000	100	5
	101	12
18392-MEB-670	60	1
	100	6
	101	13
	103	13
18392-MEY-670	60	1
	105	15
18601-MBW-003	42	5
19000		
19010-MEB-631	117	2
19010-MEB-641	117	2
19010-MEN-641	117	2
19010-MEN-730	119	1
19010-MEN-850	119	1
19010-MEN-A00	119	1
19010-MEN-A01	119	1
19015-MEB-671	117	3
19015-MEB-673	117	3
19015-MEN-730	119	2
19015-MEN-850	119	2
19015-MEN-A00	119	2
19015-MEN-A01	119	2
19020-MEB-670	117	4
19021-MEB-670	117	5
19033-KZ4-J20	117	6
19033-MEN-730	119	3
19033-MEN-850	119	3
19034-KZ4-J20	117	7
19034-MEN-730	119	4
19034-MEN-850	119	4
19037-GEE-710	117	8
19037-KRN-640	119	5
19037-KRN-641	119	5
19045-GBF-700	117	8
19046-PAA-A00	117	11
19051-KA3-830	117	9
19051-KRN-000	119	6
19052-MAC-680	117	10
	119	7

部品番号	頁	見出
19055-KRN-640	119	8
19055-KRN-641	120	8
19055-MV9-881	117	11
19061-MEB-670	117	12
19061-MEN-730	120	9
19062-MEB-670	117	13
19062-MEN-730	120	10
19063-MEB-670	117	14
19064-MEB-670	117	15
19064-MEN-730	120	11
19065-MEB-670	117	16
19065-MEB-770	117	16
19065-MEN-730	120	12
19065-MEN-850	120	12
19066-MEB-670	117	17
19066-MEN-730	120	13
19069-MEB-671	117	18
19069-MEN-730	120	14
19070-MEB-671	117	19
19071-MEB-670ZA	88	16
19071-MEB-770ZA	88	16
19071-MEN-670ZA	88	16
19071-MEN-730ZA	90	17
19071-MEN-850ZA	90	17
19071-MEN-A00ZA	90	17
19071-MEN-A10ZA	90	17
19072-MEB-670ZA	88	17
19072-MEB-770ZA	88	17
19072-MEN-670ZA	89	17
19072-MEN-730ZA	90	18
19072-MEN-850ZA	90	18
19072-MEN-A00ZA	91	18
19072-MEN-A10ZA	91	18
19215-MEB-670	38	1
19215-MEN-850	38	1
19221-MEB-670	38	2
19221-MEN-850	38	2
19226-MEB-670	38	3
	61	1
19241-MEB-670	38	4
19506-KS6-700	118	20
		27
	120	15
19508-KA3-710	100	7
	101	14
	103	14
	105	16
19516-ML7-691	118	27
19523-KRN-730	25	14
19523-MEB-670	25	14
22000		
22100-MEB-670	35	2
22100-MEB-770	35	2
22100-MEN-850	35	2
22100-MEN-A00	35	2
22100-MEN-A10	35	2
22106-KS7-000	35	3

部品番号	頁	見出
22120-KZ3-B10	35	4
22120-KZ3-B11	35	4
22120-MEN-A00	35	4
22120-MEN-A10	35	4
22201-MEB-670	35	5
	36	22
22201-MEN-670	36	22
22201-MEN-A10	35	5
	36	22
22321-KZ3-690	35	6
22351-KZ3-860	35	7
22352-KAE-770	35	8
22401-KZ3-690	35	9
22401-MEN-670	35	9
22810-MEB-670	42	6
22810-MEN-670	42	6
22813-MEB-670	42	7
22838-MEB-670	39	8
22838-MEN-670	39	8
22838-MEN-730	39	8
22850-MEN-730	35	10
22851-KZ3-J20	35	10
22870-MEB-670	62	5
22870-MEN-670	64	5
22870-MEN-850	64	5
22870-MEN-A10	64	5
23000		
23121-MEB-670	35	11
23121-MEB-770	35	11
23210-MEB-670	47	1
23210-MEN-A00	47	1
23210-MEN-A10	47	1
23221-MEB-670	47	2
23221-MEN-850	47	2
23221-MEN-A00	47	2
23225-MEN-730	47	3
23225-ML3-680	47	3
23411-KS7-000	47	4
23411-MEN-730	47	4
23412-KA4-740	47	5
23421-KZ3-L20	47	6
23421-MEB-770	47	6
23421-MEN-A10	47	6
23431-KS7-830	47	7
23431-KZ3-L30	47	7
23432-ML3-870	47	8
23441-MEB-670	47	9
23441-MEN-730	47	9
23441-MEN-A00	47	9
23441-MEN-A10	47	9
23451-MEB-670	47	10
23451-MEN-850	47	10
23451-MEN-A00	47	10
23451-MEN-A10	47	10
23461-MEB-670	47	11
23461-MEB-770	47	11
23461-MEN-A10	48	11

部品番号	頁	見出
23462-KZ3-L20	48	12
23471-MEB-671	48	13
23471-MEN-A10	48	13
23472-KY4-900	52	14
23481-MEB-670	48	14
23481-MEN-730	48	14
23481-MEN-850	48	14
23481-MEN-A00	48	14
23481-MEN-A10	48	14
23482-MEN-A00	49	39
23491-MEB-671	48	15
23491-MEN-A00	48	15
23491-MEN-A10	48	15
23492-KY2-000	49	40
23802-KSC-670	49	27
23802-KZ3-860	48	16
23802-MEN-730	48	16
23810-MEB-670	39	9
23810-MEN-730	39	9
23810-MEN-A10	40	31
23812-MEB-670	39	10
23812-MEN-A10	40	32
24000		
24211-KA4-770	50	1
24211-MEN-730	50	1
24221-KA4-770	50	2
24221-MEN-730	50	2
24231-KA4-771	50	3
24231-MEN-730	50	3
24241-KZ3-A10	50	4
24241-KZ3-L20	50	5
24241-MEB-770	50	4
24241-MEN-670	50	4
24241-MEN-730	50	4
24242-MEB-770	50	5
24242-MEN-670	50	5
24242-MEN-730	50	5
24311-MEB-670	50	6
24311-MEN-730	50	6
24311-MEN-A10	51	30
24312-KA3-741	50	7
24315-HA0-000	50	8
24321-MEB-670	50	9
24322-MM4-000	50	10
24324-KA3-711	50	11
24325-KA3-711	50	12
24326-KBH-901	50	13
24328-MEB-670	50	14
24329-KA3-740	50	15
24430-KA3-740	50	16
24435-MEB-670	51	17
24435-MEN-A10	51	17
24610-MEB-670	51	18
24610-MEN-670	51	18
24610-MEN-730	51	18
24610-MEN-850	51	18
24651-MEB-670	51	19

部品番号	頁	見出
24652-HA0-000	51	20
24700-MEB-670	106	1
24700-MEB-771	106	1
24700-MEN-730	106	1
24700-MEN-A00	106	1
28000		
28211-MEB-670	52	2
28211-MEN-670	52	2
28215-MEB-670	52	3
28221-MEB-670	52	4
28221-MEB-770	52	4
28223-KA4-740	52	5
28231-KS7-000	52	6
28232-KA4-740	52	7
28251-MEB-670	52	8
28251-MEN-670	52	15
28261-MEB-670	52	9
28282-MEB-670	52	10
28300-MEB-670	106	2
28300-MEB-671	106	2
28300-MEN-850	106	18
28302-MEB-670	106	3
28302-MEB-671	106	3
28302-MEN-850	106	19
28306-KAE-770	106	4
28306-MEN-670	106	4
28333-KK0-000	106	5
30000		
30401-MEB-670	115	1
30401-MEN-670	115	1
30401-MEN-A10	116	1
30410-MEB-671	115	2
30410-MEN-003	115	10
30410-MEN-711	115	10
30410-MEN-861	115	10
30410-MEN-A01	115	10
30410-MEN-E11	116	2
30500-MEB-671	115	3
	116	3
30700-MEB-671	115	4
	116	4
31000		
31100-MEB-671	41	1
31110-MEN-003	41	7
31120-MEN-003	41	8
31120-MEN-731	41	8
31120-MEN-A11	41	8
31918-MEB-671	25	15
31918-MEB-672	25	15
31919-MEB-671	25	15
31919-MEB-672	25	15

部品番号	頁	見出
32000		
32100-MEB-670	115	5
32100-MEN-000	115	5
32100-MEN-710	115	5
32100-MEN-A00	115	5
32100-MEN-A10	116	5
32112-KRN-670	41	2
32112-MEB-670	41	2
32171-GF9-621	41	9
	62	6
	64	6
32171-MEB-670	115	6
32173-MEN-850	65	30
		33
35000		
35130-MEB-670	62	7
	64	7
35759-MEN-A11	44	34
40000		
40530-KZ3-J31	110	1
40531-KZ4-J31	110	2
40540-MEN-003	110	1
41000		
41201-KZ3-J40	85	3
41202-KZ3-J40	85	3
41202-KZ4-J20	85	3
41202-ML3-811	85	3
41203-KZ3-J20	85	3
41231-KZ4-J20	85	4
42000		
42301-KZ4-J40	85	5
42305-KZ4-J40	85	6
42306-KZ4-J20	85	7
42311-KZ4-J40	85	8
42620-KZ4-J20	85	9
42635-KRN-710	85	10
42635-KZ4-J40	85	10
42635-MEB-750	85	10
42635-MEN-000	85	10
42650-KZ3-J40	86	11
42650-MEB-750	86	11
42650-MEN-000	86	11
42650-MEN-710	86	11
42650-MEN-A10	86	11
42701-KZ3-J41	86	12
42701-MEN-A11	86	12
42711-KZ3-611	86	13
42711-MEN-004	86	13
42712-KZ3-611	86	14
42713-KZ3-611	86	15

Yamaha-jp.com

部品番号索引

部品番号	頁	見出
42714-KA3-710	80	2
	86	16
42715-KA2-680	81	13
42715-MA0-770	86	17
42717-329-000	86	18
43000		
43108-KZ4-J41	82	3
43112-KZ4-J41	82	4
43131-KW3-006	82	5
43150-KRN-711	82	6
43150-KZ4-J41	82	6
43190-KRN-711	82	7
43190-KZ4-J41	82	7
43215-KZ4-J41	82	8
43310-MEB-003	83	1
43310-MEN-A11	83	1
43330-KZ4-J40ZA	82	9
43340-KZ4-J40ZA	82	10
43340-MEY-000ZA	82	10
43351-KZ4-J40	86	19
43351-MEN-A10	87	32
43352-568-003	79	2
	82	11
43353-461-771	79	3
	82	12
43468-MCJ-000	110	3
43468-MEB-000	110	4
43469-MEB-000	110	5
43500-KZ4-J41	83	2
43500-KZ4-J42	83	2
43500-KZ4-J43	83	2
43504-MB2-006	83	3
43513-KZ4-J41	83	4
43514-KS6-701	97	24
	98	17
43520-KZ4-J41	83	5
43520-KZ4-J42	83	5
43520-KZ4-J43	83	5
43521-KZ4-J41	83	6
43522-KZ4-J41	83	7
43530-KZ4-J41	83	8
44000		
44301-KZ4-J40	80	3
44301-MEN-000	80	3
44311-KZ4-J40	80	4
44312-MAC-740	80	5
44312-MEN-000	80	5
44620-MAC-680	80	6
44635-MAC-680	80	7
44635-MEN-840	80	7
44650-KZ3-810	80	8
44650-KZ3-J40	80	8
44650-MEN-000	80	8
44650-MEN-840	80	8
44650-MEN-A10	80	8
44701-KZ3-811	80	9
44701-KZ3-J41	80	9
44701-MEN-003	80	9
44701-MEN-A11	80	9
44711-KZ4-811	81	10
44711-MEN-004	80	10
44711-MEN-J01	80	10
44711-ML3-911	80	10
44712-400-004	81	11
44712-KS6-641	81	11
44712-KZ4-811	81	11
44713-KS6-641	81	12
44713-KZ4-811	81	12
44715-MA0-770	81	13
45000		
45105-MY6-405	79	4
45105-MY6-415	79	4
45107-KZ4-J31	79	5
45107-MCT-006	82	13
45108-MY1-006	79	6
45111-MAJ-G41	82	14
45112-KS6-701	79	7
45125-KZ4-J41	66	1
45125-MEN-003	66	1
45131-HA5-672	79	8
45132-166-016	79	10
	82	16
45133-MA3-006	79	11
	82	17
45150-KZ4-J31	79	12
45150-MEN-006	79	12
45190-KZ4-J21	79	13
45190-MEN-006	79	17
45203-MG3-016	79	14
45215-HA5-672	79	15
45351-KZ4-J30	81	14
45351-MEN-A10	81	24
45461-GBF-J00	75	1
45461-KA3-710	75	1
45461-MEN-000	77	35
45462-GBF-J00	75	2
45462-KA3-710	75	2
45462-MEN-000	77	36
45468-KS7-830	71	9
	72	1
45468-KZ4-J40	71	1
45504-KN5-006	66	2
45504-MEN-J01	67	22
45510-KCE-671	66	3
45510-MEN-J01	66	3
45513-KCE-671	66	4
45517-GW0-751	66	5
45518-KA3-731	66	6
45518-MEN-J01	66	6
45520-KA3-731	66	7
45523-KA3-731	66	8
45523-MEB-003	66	9
45525-MEN-J01	67	23
45530-KCE-671	66	10
45530-MEN-J01	66	10
46000		
46182-500-013	83	9
46182-MEL-D21	84	9
46504-KZ4-J41	84	10
46510-MEB-670	106	6
46510-MEN-670	106	6
46510-MEN-730	107	21
46511-KZ4-J00	106	7
46513-KRN-730	106	8
46513-KZ4-J20	106	8
46525-KK0-003	106	10
50000		
50010-MEN-730	124	1
50010-MEN-850	124	1
50010-MEN-A00	124	1
50010-MEN-A10	124	1
50100-MEB-670	121	1
50100-MEB-770	121	1
50100-MEN-671	121	1
50124-KRN-A00	125	28
50124-MEB-670	121	2
50124-MEN-670	123	31
	124	2
50128-MEN-670	123	32
50128-MEN-730	124	3
50128-MEN-A10	125	29
50129-MEN-730	124	4
50180-MEN-730	124	5
50181-MEN-A10	125	30
50200-MEB-670	121	3
50200-MEB-770	121	3
50200-MEN-670	121	3
50200-MEN-730	124	6
50200-MEN-850	124	6
50200-MEN-A00	124	6
50283-MEN-A00	124	7
50283-MR7-300	124	7
50355-MEB-670	121	4
50355-MEN-670	121	4
50355-MEN-730	124	8
50360-MEB-670	121	5
50360-MEN-670	121	5
50360-MEN-730	124	9
50403-MEB-770	121	6
50404-MEB-770	122	28
50405-MEB-670	121	6
	122	28
50407-MEB-670	121	7
50407-MEB-770	122	29
50407-MEN-670	122	29
50407-MEN-730	124	10
50407-MEN-850	124	10
50408-MEB-670	121	8
50408-MEB-770	122	30
50408-MEN-670	122	30
50408-MEN-730	124	11
50408-MEN-850	124	11
50410-MEB-670	121	9
50410-MEB-770	121	9
50410-MEN-670	121	9
	124	12
50500-KA3-820	108	1
50524-KBW-900	93	1
50530-KZ4-J40	108	2
50603-KZ4-J40	108	3
50610-KZ3-J50	108	4
50610-KZ4-J40	108	4
50610-MEN-670	108	4
50610-MEN-671	108	4
50611-KZ3-J50	108	5
50611-KZ4-J40	108	5
50611-MEN-670	108	5
50611-MEN-671	108	5
50616-KZ4-J40	108	6
50616-MEN-670	108	6
50617-KZ4-J40	108	7
50618-KE8-000	123	33
	124	13
50618-KZ4-J40	108	8
50642-KZ4-J40	108	9
50642-MEN-670	108	9
50990-MEB-670	121	10
50990-MEB-770	121	10
50993-MEB-670	121	11
50993-MEB-770	121	11
51000		
51400-MEB-003ZA	75	3
51400-MEB-751ZA	75	3
51401-KZ3-J41	75	4
51401-MEB-003	75	4
51401-MEN-711	75	4
51401-MEN-A11	75	4
51402-MEB-003	75	4
51402-MEB-751	75	4
51402-MEN-A11	75	4
51403-KZ3-J41	75	4
51403-MEB-003	75	4
51403-MEN-A11	75	4
51410-KZ3-J31	75	5
51410-MEN-003	76	5
51410-MEN-841	76	5
51410-MEN-A11	76	5
51412-KRN-711	76	6
51412-KZ3-B01	76	6
51414-KZ3-B01	76	7
51415-KZ3-B01	76	8
51420-MEB-003	76	9
51420-MEN-003	76	9
51420-MEN-711	76	9
51420-MEN-841	76	9
51420-MEN-A11	76	9
51430-MEB-003	76	10
51430-MEB-751	76	10
51430-MEN-003	76	10
51430-MEN-711	76	10
51430-MEN-841	76	10
51430-MEN-A11	76	10
51431-KZ3-B01	76	11
51437-KZ3-J41	76	12
51437-MEB-003	76	12
51437-MEN-A11	76	12
51440-KRN-711	76	13
51440-MEN-003	76	13
51441-KZ3-J41	76	13
51441-MEB-751	76	13
51447-KZ3-003	76	14
51450-MEB-003	77	15
51450-MEB-751	77	15
51450-MEN-003	77	15
51450-MEN-711	77	15
51450-MEN-841	77	15
51450-MEN-A11	78	39
51450-MEN-J01	77	15
51451-KZ3-B01	77	16
51451-MEN-A11	77	16
51453-KZ3-B01	77	17
51453-MEN-A11	78	40
51456-KZ3-J41	77	18
51476-KZ3-711	77	19
51476-MEY-003	77	19
51480-MEN-003	77	37
51480-MEN-711	77	37
51480-MEN-841	77	37
51480-MEN-A11	77	37
51480-MEN-J01	77	37
51490-KZ3-J31	77	20
51490-MEN-003	77	20
51500-MEB-003ZA	77	21
51500-MEB-751ZA	77	21
51520-MEB-003	77	22
51520-MEN-003	77	22
51520-MEN-711	77	22
51520-MEN-841	77	22
51520-MEN-A11	77	22
51580-MEN-003	77	38
51580-MEN-711	78	38
51580-MEN-841	78	38
51580-MEN-A11	78	38
51580-MEN-J01	78	38
51610-MAC-781ZA	77	23
51610-MEB-750ZA	77	23
51610-MEN-000ZA	77	24
51614-KZ4-J40ZA	81	15
51614-KZ4-J41ZA	81	15
51620-MAC-781ZA	77	24
51620-MEN-000ZA	77	23
52000		
52101-KZ4-J40	110	6
52141-KZ3-J40	110	7
52141-MEN-710	110	7
52142-KZ4-J40	110	8
52143-KZ3-860	110	9
52143-KZ4-J40	110	10
52146-KRN-710	110	11
52146-KRN-711	110	11
52146-KZ4-J40	110	11
52146-MEN-000	110	11
52146-MEN-J00	111	41
52147-KRN-710	110	13
52147-MEN-J00	111	13
52148-MAC-780	110	12
52148-MEN-000	110	12
52156-ML3-910	110	13
52160-MEN-000	111	37
52170-KRN-710	111	14
52170-KZ4-J40	111	14
52170-MEB-750	111	14
52171-KR6-000	111	15
52175-KZ3-J10	111	16
52175-MEN-000	111	36
52176-KZ3-J40	111	17
52176-MEN-710	111	40
52200-MEB-000	111	18
52200-MEN-000	111	18
52200-MEN-710	111	18
52200-MEN-840	111	18
52200-MEN-A10	111	18
52200-MEN-J00	111	18
52400-MEB-701	112	1
52400-MEB-751	112	1
52400-MEN-003	112	1
52400-MEN-711	112	1
52400-MEN-841	112	1
52400-MEN-J11	112	1
52401-MEB-751	112	2
52402-MEB-751	112	2
52403-KZ3-J41	112	2
52403-MEB-003	112	2
52403-MEB-751	112	2
52404-KZ3-J41	112	2
52404-MEB-003	112	2
52404-MEB-751	112	2
52410-MEB-701	112	3
52410-MEB-751	112	3
52410-MEN-003	112	3
52410-MEN-711	112	3
52410-MEN-841	112	3
52410-MEN-J11	112	3
52422-KZ3-J31	112	4
52423-KZ3-J21	113	5
52455-KZ3-J21	113	6
52463-KZ4-B00	113	7
52463-KZ4-J40	113	8
52464-KRN-710	113	7

Jumbo-ip.com

部品番号索引

部品番号	頁	見出
52464-KZ4-B00	113	9
52464-KZ4-J20	113	10
52465-MEB-000	113	11
52465-MEB-750	113	11
52465-MEN-710	113	11
52466-KRN-710	113	9
52473-KZ4-J20	113	12
52475-KZ4-J20	113	13
52476-KZ4-J20	113	14
52479-MEB-000	113	15
52479-MEB-750	113	15
52479-MEN-710	113	15
52479-MEN-840	113	15
52486-KZ3-J21	113	16
52487-KA4-831	113	17
52487-MEN-A11	72	2
53000		
53100-MEB-670ZA	68	1
53100-MEB-670ZB	68	1
53100-MEN-670	69	1
	70	1
53121-MEN-670	69	2
53121-MEN-671	70	2
53132-KA3-831	68	2
	69	3
	70	3
53132-KZ4-J20	68	2
	69	3
	70	3
53133-KA3-832	68	3
	69	4
	70	4
53140-MEB-670	62	8
53140-MEB-671	64	8
53165-GBF-J60	62	9
	64	9
53166-GBF-J60	62	10
	64	10
53167-MEB-670	62	11
53167-MEB-671	62	11
	64	11
53167-MEB-672	64	11
53168-MEB-670	62	12
	64	12
53168-MEB-671	64	12
53169-MEB-670	62	13
	64	13
53170-MEB-003	66	11
53171-MEN-J01	67	24
53172-MEB-670	62	14
53172-MEN-670	64	14
53174-KCE-670	62	15
	64	15
53174-KN5-006	66	12
53176-MEN-J01	66	13
53176-ML3-791	66	13
53177-MEB-670	62	16
53177-MEN-670	65	16
53178-MAC-740	62	17
53178-MEN-670	65	17
53178-MEN-A01	65	17
53179-MEN-671	65	18
53190-MEB-670	62	18
53190-MEN-670	65	19
53192-KA3-700	62	19
53192-MEN-670	65	20
53214-KZ3-861	71	2
	72	3
53214-KZ4-701	71	3
	72	4
53219-KRN-710	71	4
53219-KZ3-J40	71	4
53219-MEN-000	71	4
53219-MEN-A10	72	5
53229-KZ4-J30	71	5
	72	6
53300-KZ4-J20	68	4
53300-MEN-000	69	5
53300-MEN-A10	70	5
53700-MEN-A11	72	7
53701-MEN-A11	72	8
53711-MEN-A11	72	9
53712-MEN-A11	72	10
53721-MEN-A11	72	11
53731-MEN-A11	72	12
53754-MEN-A11	72	13
53755-MEN-A11	72	14
53756-MEN-A11	72	15
53757-MEN-A11	72	16
53782-MEN-A10	72	17
61000		
61101-441-000	68	5
61110-KZ4-J30ZA	74	1
61110-MEN-670	74	5
61136-KZ4-J20ZA	68	6
61136-MEB-770ZA	68	6
61136-MEN-670ZA	69	6
61139-MEN-A10ZA	129	6
61140-MEN-A10ZB	70	6
61304-958-003	114	1
77000		
77100-MEB-670	92	1
77100-MEB-770	92	1
77100-MEN-670	92	1
77100-MEN-730	93	2
77100-MEN-850	93	2
77100-MEN-A00	93	2
77101-MEB-670	92	2
77101-MEN-670	92	2
77101-MEN-730	93	3
77101-MEN-850	93	3
77101-MEN-A00	93	3
80000		
80101-MEB-670ZA	114	2
80101-MEN-670ZA	114	2
80101-MEN-730ZA	114	2
83000		
83505-KM4-000	92	3
83510-MEB-670ZA	92	4
83510-MEB-770ZA	92	4
83510-MEN-670ZA	92	4
83510-MEN-731	93	4
83510-MEN-A00	93	4
83510-MEN-A01	93	4
83515-KS7-830	92	5
	93	5
83515-KZ3-700	93	5
83610-MEB-670ZA	92	6
83610-MEB-770ZA	92	6
83610-MEN-731	93	6
84000		
84706-415-000	89	18
	91	19
86000		
86150-KPG-901	69	7
	70	7
86150-MN8-300	68	7
87000		
87126-MEB-670ZA	128	1
87126-MEB-770ZA	128	4
87126-MEN-670ZA	128	6
87126-MEN-730ZA	128	8
87126-MEN-850ZA	129	1
87126-MEN-A00ZA	129	4
87126-MEN-A10ZA	129	7
87127-MEB-670ZA	128	2
87127-MEB-770ZA	128	5
87127-MEN-670ZA	128	7
87127-MEN-730ZA	128	9
87127-MEN-850ZA	129	2
87127-MEN-A00ZA	129	5
87127-MEN-A10ZA	129	8
87130-MBN-830ZA	128	3
	129	3
87507-KZ3-B00	127	1
87516-KS7-832	113	18
87560-GBF-751	127	2
89000		
89201-KS6-810	126	1
89212-KZ4-J40	126	2
89216-MEB-670	126	3
89301-KA4-811	126	4
90000		
90001-GB4-000	118	21
	120	16
90001-MEB-670	23	5
90001-MEN-850	43	25
90002-MEB-670	23	6
90002-MEB-770	25	17
90003-KRN-670	43	25
90003-MEB-670	25	16
90003-MEB-770	25	16
90003-MLO-000	25	17
90004-GHB-600	31	14
	34	20
	69	8
	70	8
	82	18
90004-GHB-630	31	9
	40	24
	98	18
90004-GHB-690	40	26
90004-GHB-700	40	30
90004-GHB-710	40	27
90004-GHB-780	40	28
90005-896-000	41	3
90005-KY7-000	31	10
90005-MCJ-000	25	18
90006-MEB-670	30	23
90010-MEB-670	41	4
90012-MEB-670	25	19
90013-MEB-670	35	12
90022-MG8-000	51	21
90022-MM5-000	35	13
90023-MEN-670	40	29
90023-MM5-000	25	20
90031-MEB-670	42	8
90038-KY4-900	46	4
90071-MF5-000	48	17
	51	22
90084-MEN-670	39	11
90084-MN8-010	39	11
90087-KW3-000	34	7
90088-MEB-670	31	11
90101-KRN-730	91	20
90101-KZ3-J50	103	15
	105	17
	109	11
	125	19
90101-KZ4-J40	108	10
90101-MAC-680	106	11
90101-MEB-670	121	12
90101-MEN-670	121	12
	124	14
90101-MEN-A10	125	19
90102-KS6-000	94	16
	96	17
90102-MEB-670	121	13
90102-MEN-670	121	13
	124	15
90102-MEN-710	93	7
90103-KRN-000	107	20
90103-MEB-670	121	14
	124	16
90103-MEB-770	122	19
90103-MEN-670	122	19
90103-MEN-710	93	8
90104-MEB-670	122	15
90104-MEB-770	122	16
90104-MEN-670	122	16
90104-MEN-731	124	17
90105-KZ4-J30	111	19
90105-MAC-680	81	16
	86	20
90105-MEN-000	111	19
90105-MEN-730	91	21
90106-KRN-000	124	18
90106-MJO-000	71	6
	72	18
90107-KZ4-J40	68	8
	69	9
	70	9
	71	7
	72	19
90108-KZ4-J40	77	25
90110-KZ4-J40	79	16
90111-MEB-003	66	14
90112-413-000	48	18
90112-MEB-670	62	20
90113-KZ3-000	77	26
90113-MAC-780	77	27
90113-MEN-670	65	21
90113-MEY-A10	65	21
90113-MM5-000	89	19
90114-166-006	66	15
90114-MAC-780	81	17
	84	11
90114-MEN-J01	66	15
90115-KV3-700	111	20
90115-KW3-000	122	16
90118-MEN-670	65	22
90120-KZ4-J40	122	17
90121-KZ4-J40	100	8
	101	15
	109	11
	125	19
90122-MEB-670	122	18
90122-MEN-670	122	18
	125	20
90122-MEN-730	125	20
90123-KZ4-J40	92	7
	100	9
	101	16
	103	16
90123-MEN-670	103	17
	105	18
90123-MEN-730	105	19
90124-KZ4-J40	68	9
	69	10
	70	10
	100	10
	111	21
90124-MEB-770	101	17
	111	21
90124-MEN-A00	105	28
90124-MEN-A10	72	20
90125-KA4-000	86	21
90125-KZ4-J40	103	16
90125-MEN-A10	72	21
90127-MEB-670	122	19
90130-KZ4-J20	113	19
90130-KZ4-J40	113	20
90130-MEN-840	113	36
90131-KRN-710	113	21
90131-KZ4-J40	113	21
90131-MEN-840	113	19
90145-MS9-612	66	16
	84	12
90152-MEB-750	113	33
90153-KZ4-710	113	22
		33
90170-MEB-670	100	11
	101	18
	103	18
	105	20
90201-MEB-670	25	21
90204-634-000	25	22
90206-KM3-000	25	23
90231-397-000	41	5
90231-KY4-900	46	5
90235-KA4-000	36	14
90301-473-003	81	19
	86	22
	111	22
		24
90301-782-000	65	32
90301-KZ4-J40	81	18
90302-KZ3-J40	122	20
	125	21
90303-KRN-000	120	17
90304-KZ4-J30	68	10
	69	11
	70	11
90305-GK8-000	99	19
90305-KZ3-B01	111	23
90305-KZ4-J20	86	23
90306-KBP-901	113	23
90306-KZ4-711	68	11
	69	12
	70	12
	113	24
90309-357-000	111	25
90309-ML3-791	86	24
	111	24
90321-KA4-700	62	21

yamaha-jp.com

部品番号索引

部品番号	頁	見出
90401-HP1-670	48	21
90401-KZ4-J20	86	25
90401-MEB-670	122	21
90402-KW6-960	36	15
90403-KA3-830	118	22
	120	18
90404-MEN-670	106	17
90405-MEB-670	95	25
90406-MEB-670	95	26
90410-HC4-000	122	22
	125	22
90421-961-000	48	19
90421-HA2-010	36	16
90433-KE1-000	46	6
90433-MEY-670	46	6
90435-HB3-000	51	23
90437-611-000	41	6
90441-KA4-700	46	7
	48	20
	51	24
90441-KRN-670	42	9
90441-MEB-670	42	9
90442-397-000	31	15
	60	2
90444-430-000	48	21
90444-611-920	30	24
90445-ML3-871	48	22
90446-357-000	48	25
90446-430-000	48	19
90446-KA4-740	48	23
90446-ML3-870	48	24
90447-KE1-000	38	5
	61	2
90451-155-000	51	25
90451-459-770	39	12
90451-KY2-000	48	26
90451-MEN-730	36	23
90453-KCY-670	25	24
90461-KZ3-J10	36	17
		24
90463-ML7-000	34	8
	38	6
	61	2
90465-MC4-000	86	26
90474-333-000	39	13
	42	10
	61	2
90482-567-000	31	12
90488-425-000	42	11
	61	2
90501-GBL-730	111	26
90501-KA3-741	49	27
90501-KRN-710	113	34
90501-KSC-670	49	37
90501-KV6-670	62	22
90501-KZ4-J20	89	20
	91	22
	92	8
	114	3
90501-KZ4-J40	113	25
		34
90501-MEN-670	65	23
90501-ML3-910	36	18
90502-MEN-730	114	3
90503-KZ4-J40	68	12
	69	13
	70	13
90504-KBP-900	89	21
90506-425-000	94	17
	96	18
90506-430-000	74	2
	89	22
90507-KA3-830	68	13
	69	14
	70	14
90511-MEN-730	125	23
90512-KRN-730	107	22
90512-KZ4-J20	74	3
90514-MEN-730	103	23
	105	21
90543-MV9-670	23	7
	60	1
90545-300-000	66	17
	84	13
90554-728-940	52	11
90554-KA5-680	49	28
90601-KJ9-000	39	14
90602-259-010	49	29
90602-MEB-670	39	15
90603-MEB-670	25	25
90604-MEB-670	43	12
90608-072-000	36	19
90610-MEB-670	43	13
90650-KV6-003	62	23
	65	24
90650-MBY-000	115	11
	116	6
90651-MA5-671	66	18
90651-MEN-A11	72	22
90652-KT1-771	125	31
90652-KY4-900	37	10
90652-MEN-A11	72	23
90661-GHB-610	94	18
	96	19
	98	1
90751-GK1-003	39	16
	61	2
90901-MCF-000	43	14
90901-MEB-670	43	14
91000		
91001-147-003	36	20
91001-KA4-003	38	7
91001-KSK-671	49	35
91001-MEB-671	43	15
91001-ML3-873	49	30
91002-MEB-671	43	16
91002-MEY-671	43	16
91003-KF0-008	30	25
91004-KY4-900	51	26
91004-MEB-671	46	8
91005-MEB-671	46	9
91006-HA0-003	43	17
91007-MEN-731	49	38
91011-GCT-003	111	38
91012-KA3-710	49	31
91015-KZ4-701	71	8
	72	24
91021-ML3-003	36	21
91022-KA4-740	43	18
91051-KSC-003	113	26
		35
91051-KZ4-J21	86	27
91052-KZ4-J21	86	28
91053-719-005	43	19
91053-KZ4-J21	113	26
		35
91062-MAC-681	81	20
91071-MJ0-003	111	27
91072-KA4-702	111	39
91072-KZ3-861	111	28
91074-KRN-711	113	27
91074-KZ4-B01	113	27
91074-MAC-741	113	28
91102-KGB-611	30	26
91201-148-003	38	8
91201-KS6-004	81	21
91201-MEB-671	43	20
91201-ML3-873	49	32
	61	2
91202-MEB-671	43	21
91202-MEY-671	43	21
91203-KA4-771	43	22
91203-MEB-671	43	23
91204-HP1-601	40	17
91204-KF0-003	34	9
91204-KRN-671	39	17
91204-MEB-671	39	17
91205-MEB-671	43	24
91206-MEB-671	25	26
91207-ML3-871	49	33
91211-KA3-761	38	9
	61	2
91211-MEN-A01	38	9
	61	2
91251-444-000	106	12
91251-KZ4-J21	87	29
91253-KZ3-861	111	29
91254-KZ3-J31	77	28
91256-383-721	34	10
	61	2
91256-KZ3-A71	77	29
91256-MEN-A11	77	29
91257-KZ3-B01	77	30
91257-MEB-751	77	30
91258-KZ3-B01	72	25
	77	31
91262-KZ3-731	113	29
91283-ML7-003	111	30
91301-KZ3-711	77	32
91302-PA9-003	40	18
	61	2
91303-377-000	40	19
	61	2
91305-KF0-003	34	11
	61	2
91306-MG3-000	31	13
	60	2
91307-035-000	34	12
	40	20
	61	2
91312-KE7-003	25	27
	60	2
91320-KE1-000	38	10
91351-KRN-711	113	31
91351-KZ3-731	113	30
91351-KZ4-B01	113	31
91351-MAC-671	113	32
91351-MEN-A11	73	26
91352-MEN-A11	73	27
91353-MEN-A11	73	28
91356-KZ3-003	77	33
91356-MW0-003	77	34
91404-VM6-000	122	23
91406-166-000	122	24
	125	24
91413-679-000	122	24
91422-MT8-770	91	23
91560-MS8-600	89	23
	91	24
92000		
92101-06016-0A	95	27
92301-06010-0A	34	13
92900-08022-0B	25	28
93000		
93301-06016-0A	51	27
	52	12
93401-04016-00	84	14
93404-06020-00	122	25
	125	25
93500-04012-1A	62	24
	65	25
93500-05008-0A	111	31
93500-05008-0G	111	32
93600-04012-1G	66	19
93600-06012-0A	43	25
	49	34
93600-06016-0A	89	24
93892-04008-18	55	38
93892-04014-18	55	39
	59	4
93913-15510	94	19
	96	20
	99	20
93913-25180	94	20
94000		
94001-06000-0S	63	25
	65	26
		32
94001-08000-0S	81	22
	87	30
94002-05000-0S	96	21
	99	21
94002-06000-0S	84	15
94050-06000	67	20
	115	7
94050-08000	100	12
	101	19
	103	19
	105	22
	122	26
94050-12000	41	5
94101-05000	103	24
	105	23
		27
94101-06800	114	4
94101-08800	105	24
94102-08800	103	20
	109	12
94103-05700	111	33
94103-08000	100	13
	101	20
	103	21
	105	25
94111-04000	63	26
	65	27
94111-08000	81	23
	87	31
94201-20120	106	13
94201-25150	109	13
94301-08100	25	29
94301-08140	34	14
	40	21
94301-10160	40	22
94301-14200	25	30
	33	4
	43	26
94510-14000	51	28
94510-19000	52	13
94520-14000	40	23
94520-42120	30	27
95000		
95001-75195-40	118	23
95002-01130	118	24
95002-02079	55	40
95002-02080	118	25
	120	19
95002-02100	43	27
95002-02120	89	25
	91	25
	94	21
	97	22
	99	22
95003-14073-10	118	26
	120	20
95014-22100	68	14
	69	15
	70	15
95015-54000	106	14
95018-60251	94	22
	97	23
95018-60321	97	23
	99	23
96000		
96001-06010-00	95	28
	125	26
96001-06012-00	37	11
	44	35
	89	26
	111	34
	122	27
	125	27
		32
96001-06014-00	25	31
	92	9
		10
	114	5
96001-06016-00	40	24
	68	15
	74	4
	89	27
	91	26
	114	5
96001-06018-00	89	28
	92	10
96001-06018-07	63	27
96001-06020-00	25	31
	115	8
	116	8
96001-06020-07	40	33
	65	28
96001-06022-00	63	28
	65	29
	67	21
	106	15
96001-06025-00	34	15
	115	9
96001-06028-00	25	32
	33	5
	34	16
	38	11
	115	9

yumbo-jp.com

部品番号索引

部品番号	頁	見出
96001-06028-00	116	9
96001-06030-00	91	27
96001-06030-07	40	25
		34
96001-06032-00	40	26
		30
	114	6
96001-06035-00	34	17
	89	29
96001-06040-00	40	27
	43	28
96001-06045-00	111	35
96001-06050-00	43	29
	44	33
	111	35
96001-06065-00	34	18
	43	30
	44	33
96001-06075-00	40	28
	44	31
96001-06085-00	38	12
96140-62030-00	49	35
96140-62050-00	49	36
96211-08000	106	16
96220-30178	37	12
96220-40080	51	29
96300-06012-00	23	8
96300-08035-00	40	29
96300-08065-00	44	32
99000		
99101-357-1520	57	46
	59	5
99101-357-1550	56	41
	57	46
	59	5
99101-357-1580	56	41
		46
	59	5
99101-357-1600	56	41
	57	46
	59	5
99101-357-1620	56	41
	57	46
	59	5
99101-357-1650	56	41
	57	46
	59	5
99101-357-1680	55	41
	59	5
99101-357-1700	55	41
	59	5
99101-357-1720	55	41
	59	5
99101-357-1750	56	41
	59	5
99101-357-1780	56	41
	59	5
99101-357-1800	56	41
	59	5
99101-357-1820	56	41
	59	5
99101-357-1850	56	41
	59	5
99101-357-1880	56	41
	59	5
99103-440-0380	56	42
99103-440-0400	56	42
99103-440-0420	56	42
99103-440-0450	56	42
99103-440-0480	56	42
99103-440-0500	56	42
99104-MEB-1000	56	43
99108-KRN-0450	56	44
99108-KRN-0500	56	44
99108-KSC-0650	56	44
99108-KSE-0600	56	44
99108-MEB-0550	56	44
99112-MEB-0720	56	45

yumbo-jp.com

部品名索引

部品名	頁	見出
〔ア〕		
アーム, デコンプレッションリフター	24	7
アーム, L. ステップ	108	9
アーム, R. ステップ	108	6
アームサブ ASSY., クッション	113	11
アームセット, リンク	53	8
アームASSY., キックスターター	106	2
		18
アームCOMP., エキゾーストロッカー	26	9
アウターCOMP., クラッチ	35	2
アクスル, フロントホイール	80	3
アクスル, リヤーホイール	85	5
アジャスター, スプリング	112	4
〔イ〕		
インシュレーター, キャブレター	24	10
インペラー, ウオーターポンプ	38	1
〔ウ〕		
ウールCOMP., グラス	100	17
	101	8
	102	8
	104	9
ウエイト, デコンプレッション	26	4
ウエイト, バランサー	46	3
〔エ〕		
エレメント, エアークリーナー	94	3
	96	4
	98	4
エンブレム, ウイングマーク	68	7
エンブレム, プロダクション	69	7
	70	7
〔オ〕		
オイルシール 10X21X5	39	17
	40	17
オイルシール 12X18X3	43	24
オイルシール 12X22X5	38	8
オイルシール 14X22X5	43	22
オイルシール 20X28X5	34	9
オイルシール 20X33X5	43	23
オイルシール 26X37X7	81	21
オイルシール 31X40X7	49	33
オイルシール 38X52X7	43	20
オイルシール 39X56X7	43	21
オイルシール 39X56X7.5	43	21
〔カ〕		
ガード, リヤーキャリパー	82	10
ガード, L. エンジン	121	5
	124	9
ガード, R. エンジン	121	4
ガード, R. エンジン	124	8
ガイド, インレットバルブ	24	2
ガイド, エキゾーストバルブ	24	3
ガイド, カムチェン	31	8
ガイド, クラッチフロント	124	4
ガイド, ケーブル	124	3
ガイド, チェン	110	11
	111	41
ガイド, ドライブチェン	39	10
	40	32
ガイド, ハーネス	123	32
	125	29
ガイド, フューエルチューブ	121	9
	124	12
ガイド, ブレーキホース	110	3
		5
ガイド, フロントブレーキホース	71	1
		9
	72	1
ガイド, リヤーブレーキホース	110	4
ガイドCOMP., チューブ	43	13
カウンターシャフト	47	2
ガスケット, ウオーターポンプカバー	38	3
	61	1
ガスケット, エキゾーストパイプ	60	1
	100	1
	101	1
	102	1
	104	1
ガスケット, クラッチカバー	34	4
	61	1
ガスケット, クランクケース	42	3
	61	1
ガスケット, シリンダー	33	3
	60	1
ガスケット, シリンダーヘッド	24	5
	60	1
ガスケット, テンショナーリフター	31	7
	60	1
ガスケット, フロートチャンバー	55	26
	58	2
ガスケット, ヘッドカバー	23	4
	60	1
ガスケット, L. カバー	39	3
	61	1
ガスケット, R. カバー	34	5
	61	1
ガスケットシートキットA	60	1
ガスケットシートキットB	61	1
ガスケットセット	53	1
カバー, ウオーターポンプ	38	2
カバー, オイルフィルター	39	1
カバー, クラッチ	34	3
カバー, スロットル	55	25
カバー, スロットルケーブル	62	2
	64	2
カバー, フロントディスク	81	15
カバー, リヤーディスク	82	9
カバー, L. サイド	92	6
カバー, L. サイド	93	6
カバー, L. ハンドルレバー	62	16
	65	16
カバー, R. クランクケース	34	2
カバー, R. サイド	92	4
	93	4
カバー, R. ハンドルレバー	66	13
カバーCOMP., シリンダーヘッド	23	2
カバーCOMP., ドライブスプロケット	39	9
	40	31
カバーCOMP., L. クランクケース	39	2
カムシャフトCOMP.	26	8
カラー	89	18
	91	19
カラー 20X22X10	52	14
カラー 25X28X10	49	39
カラー 25X28X11	49	40
カラー 6.5X11X3	123	33
	124	13
カラー, ウオーターパス 18MM	33	1
	34	1
カラー, カウンターシャフト	47	3
カラー, カウンターシャフトセカンドギヤー	47	8
カラー, カウンターシャフトローギヤー	47	5
カラー, キックスターターアイドルギヤー	52	7
カラー, キックスプリング	52	10
カラー, クラッチアウター	35	3
カラー, シートフロント	88	10
	90	10
カラー, シフター	50	10
カラー, スウイングアーム, 46MM	110	7
カラー, スウイングアーム, 49MM	110	7
カラー, スウイングアームサイド 54MM	110	8
カラー, スウイングアームピボットサイド	110	10
カラー, ステアリングダンパー	72	17
カラー, タンクセッティング	88	4
	90	4
カラー, チェンガイド	110	12
カラー, チェンテンショナー	111	37
カラー, ツールボックスセッティング	92	3
カラー, テンショナー 6X9	31	5
カラー, ドライブスプロケット	49	27
カラー, ピボット	65	23
カラー, フロントディスタンス	80	6
カラー, フロントフェンダー	74	3
カラー, フロントフェンダーセッティング	68	5
カラー, ミドルカバー	89	21
カラー, メインシャフトフォースギヤー	48	12
カラー, ラジエターマウンティング	117	10
	119	7
カラー, リバウンドニードル	76	12
カラー, リヤーフェンダー	114	3
カラー, リヤーホイールサイド	85	8
カラー, リヤーホイールディスタンス	85	9
カラー, ロアーハンガー	121	11
カラー, L. フロントホイール	80	4
カラー, L. リヤーアクスル	85	6
カラー, R. リヤーアクスル	85	7
カラーA	89	20
カラーA	91	22
	92	8
	114	3
カラーA, コネクティングロッド	113	12
カラーB, クッション	113	10
カラーC, クッションアーム	113	8
カラーCOMP., R. フロントホイール	80	5
カラーD, クッション	113	7
カラーD, クッションアーム	113	7
カラーD, クッションアームサイド	113	9
カラーD, クッションサイド	113	9
カラー、リンクサイド	113	13
〔キ〕		
キー, スペシャルウッドラフ 25X14	45	6
ギヤー, オイルポンプドリブン	37	3
ギヤー, カウンターシャフトサード	47	10
ギヤー, カウンターシャフトセカンド	47	7
ギヤー, カウンターシャフトフィフス	48	15
ギヤー, カウンターシャフトフォース	48	13
ギヤー, カウンターシャフトロー	47	4
ギヤー, キックスターターアイドル	52	6
ギヤー, バランサードライブ	35	1
ギヤー, バランサードリブン	46	2
		10
ギヤー, プライマリードライブ	35	11
ギヤー, メインシャフトサード	47	9
ギヤー, メインシャフトセカンド	47	6
ギヤー, メインシャフトフィフス	48	14
ギヤー, メインシャフトフォース	47	11
	48	11
キャップ 14MM	39	11
キャップ 30MM	34	7
キャップ, エンド	72	16
	100	15
	101	4
	102	3
	104	10
	105	29
キャップ, オイルフィラー	34	6
	39	7
キャップ, シール 20MM	25	26
キャップ, バルブ	80	2
	86	16
キャップ, ブリーダー	79	3
	82	12
キャップ, マスターシリンダー	66	4
	83	4
キャップ, リムホール	86	18
キャップ ASSY., ノイズサプレッサー	115	4
	116	4
キャップ ASSY., フューエルタンク	88	12
	90	13
キャップ COMP., ラジエター	117	8
	119	5
キャブレターASSY.	54	23
キャリパーサブ ASSY., リヤーブレーキ	82	6

yumbo-jp.com

部品名索引

部品名	頁	見出
キヤリパーサブASSY.,L.フロントブレーキ	79	12
〔ク〕		
クツシヨン,ハンドルパイプ	68	3
	69	4
	70	4
クツシヨン,C.D.I.ユニツト	115	1
	116	1
クツシヨンASSY.,リヤー	112	1
クランクケースCOMP.,L.	42	4
クランクケースCOMP.,R.	42	1
クランクシヤフトCOMP.	45	1
クランパー,コード	41	2
クランパーA,フロントブレーキホース	75	1
	77	35
クランパーB,フロントブレーキホース	75	2
	77	36
クランパーCOMP.,エアーベントチユーブ	34	19
クランプ,ホース 24-32MM	118	27
クランプ,マスターシリンダーオイルホース	97	24
	98	17
クランプA,フロントブレーキケーブル	75	1
クランプB,ウオーターホース	118	20
		27
	120	15
クランプB,チユーブ 12.5MM	94	18
	96	19
	98	1
クランプB,フロントブレーキケーブル	75	2
クリツプ	57	48
クリツプ 2X70	122	24
クリツプ 4X50	39	14
クリツプ,オイルドレンチユーブ	94	1
	96	1
	98	1
		2
クリツプ,チユーブ	43	27
	55	40
	89	25
	91	25
	94	21
	97	22
	99	22
	118	24
		25
	120	19
クリツプ,ピストンピン 12MM	26	3
クリツプ,ピストンピン 19MM	45	5
クリツプ,ワイヤー	122	24
	125	24
クリツプ,ワイヤーハーネス	122	23
グリツプ,L.ハンドル	62	10
	64	10
グリツプ,R.ハンドル	62	9
	64	9
グリツプCOMP.,スロツトル	62	8
	64	8
グリル,ラジエターL.	119	4
グリル,ラジエターR.	119	3
グリル,L.ラジエター	117	7
グリル,R.ラジエター	117	6
グロメツト,オイルスキヤベンジング パイプ	37	7
〔ケ〕		
ゲージ,エアープレツシヤー	126	4
ケース,エアークリーナー	94	2
	96	2
ケース,ダンパー	72	8
ケースCOMP.,エアークリーナー	98	8
ケーブルASSY.,スロツトル	65	31
ケーブルCOMP.,クラツチ	62	5
	64	5
ケーブルCOMP.,ホツトスターター	62	4
	64	4
ケーブルCOMP.A,スロツトル	62	1
	64	1
ケーブルCOMP.B,スロツトル	62	3
	64	3
〔コ〕		
コイルASSY.,イグニツシヨン	115	3
	116	3
コツクASSY.,フユーエル	88	1
	90	1
コツター,バルブ	26	19
	27	20
〔サ〕		
サークリツプ	66	18
	72	22
		23
	83	9
	84	9
サークリツプ 8MM	37	10
サークリツプ,インターナル 14MM	40	23
サークリツプ,インターナル 42MM	30	27
サークリツプ,エキスターナル 14MM	51	28
サークリツプ,エキスターナル 19MM	52	13
サークリツプ,エキスターナル 25MM	49	29
サークリツプ,スペシヤル 12MM	25	25
サークリツプ,スペシヤル 33MM	43	12
サークリツプ,スペシヤルインターナル 24MM	39	15
〔シ〕		
シート,スプリング	113	16
シート,バルブスプリング	26	18
シートセツト,バルブ	53	3
シートCOMP.	92	1
	93	2
シール,ウオーターポンプ	38	9
	61	2
シール,バルブステム	26	1
		2
シール,ラジエターキヤツプ	117	11
	119	8
	120	8
シール,リング	23	1
	37	8
	60	2
シールセツト,ピストン	79	1
	82	2
シールセツト,フロントフオーク	77	20
ジエツト,オイル	43	14
ジエツト,スロー	56	42
ジエツト,スローエアー	56	43
ジエツト,パイスターター	56	45
ジエツト,メイン	55	41
	56	41
		46
	57	46
ジエツト,リーク	59	5
ジエネレーターASSY.,A.C.	56	44
シフター,トラム	41	1
シム,タペツト	50	9
	27	21
	28	21
		22
	29	22
	30	22
シヤフト ウオーターポンプ	38	4
シヤフト,エキゾーストロツカーアーム	26	10
シヤフト,オイルポンプ	37	2
シヤフト,スウイングアームピボツト	110	6
シヤフト,デコンプレツシヨン	30	28
シヤフト,ブレーキピボツト	106	8
シヤフトセツト,スロツトル	54	13
シヤフトA,シフトフオーク	50	4
		5
シヤフトB,シフトフオーク	50	5
シヤフトCOMP.,バランサー	46	1
シユラウドセツト,L.ラジエター	88	17
	89	17
	90	18
	91	18
シユラウドセツト,R.ラジエター	88	16
	90	17
ジヨイント,ウオーター	25	14
ジヨイント,ウオーターホース	117	19
	120	14
ジヨイント,ウオーターホースロアー	117	18
ジヨイント,キツクアーム	106	3
		19
ジヨイント,ドライブチエン	110	2
ジヨイント,ブリーザースリーウエイ	94	13
	96	14
	98	14
ジヨイント,ブリーザーチユーブ	94	10
	96	11
	98	11
ジヨイント,ブレーキロツド	84	10
ジヨイントセツト,フユーエル	54	16
ジヨイントASSY.,フユーエル	88	2
	90	2
シリンダー	33	2
シリンダーサブASSY.,フロントブレーキマスター	66	3
シリンダーサブASSY.,フロントマスター	66	3
シリンダーASSY.,リヤーブレーキマスター	83	2
〔ス〕		
スイツチASSY.,キル	62	7
	64	7
スイツチASSY.,チエンジ	44	34
スウイングアームサブASSY.,リヤー	111	18
スクリユー 5X12	91	21
スクリユー,スペシヤル 5MM	91	23
スクリユー,スペシヤルフラツト 6X12	43	25
スクリユー,スペシヤルフラツト 6X17	43	25
スクリユー,タツピング 5X10	94	20
スクリユー,タツピング 5X20	94	19
	96	20
	99	20
スクリユー,タペツトアジヤステイング	25	19
スクリユー,パン	54	21
		22
スクリユー,パン 4X12	62	24
	65	25
スクリユー,パン 5X8	111	20
		31
		32
スクリユー,パン 6X14	89	19
スクリユー,パン 6X6	31	10
スクリユー,フラツト 4X12	66	19
スクリユー,フラツト 6X12	43	25
	49	34
スクリユー,フラツト 6X16	89	24
スクリユー,フラツト 8X31	86	21
スクリユー,プリーダー	79	2
	82	11
スクリユーセツト,ジエツトニードル	54	12
スクリユーセツトA	53	7
スクリユーセツトB	53	11
スクリユーワツシヤー 4X14	55	39
	59	4
スクリユーワツシヤー 4X24	41	4
スクリユーワツシヤー 4X8	55	38
スタートセツト,ホツト	53	9
スタンドCOMP.,メイン	108	1
ステー,エアークリーナーエレメント	94	23
	96	3
	97	25
	98	3
ステー,カプラー	124	5
ステー,フロントタンク	88	7
	90	7
ステーセツト,エアークリーナー	94	24
ステーターCOMP.	41	8
ステーCOMP.,R.カプラー	125	30

Yumbo-jp.com

部品名索引

部品名	頁	見出
ステムサブ ASSY.,ステアリング	71	4
	72	5
ストツパー,ビード	81	13
	86	17
ストツパーCOMP.,ドラム	50	16
ストレーナーCOMP.,オイル	37	4
スパナA,ピン	126	1
スピンドル,キツクスターター	52	8
		15
スピンドルCOMP.,ギヤーシフト	51	18
スプリング,インレットバルブ	26	14
スプリング,エキゾーストバルブ	26	15
スプリング,オイルフイルター	39	6
スプリング,キツクスターター	52	9
	106	5
スプリング,キツクスターターラチエット	52	5
スプリング,ギヤーシフトリターン	51	19
スプリング,クラツチ	35	9
スプリング,デコンプレツシヨン	26	7
スプリング,デコンプレツシヨンアーム	24	9
スプリング,ドラムストツパー	51	17
スプリング,パツド	79	6
	82	3
スプリング,ブレーキレバー	66	12
スプリング,フロントフオーク	75	4
スプリング,ポールプランジヤー	50	15
スプリング,リターン	72	14
スプリング,リヤークツシヨン	112	2
スプリング,L.ステツプリターン	108	8
スプリング,R.ステツプリターン	108	7
スプリング ASSY.,リヤーブレーキリターン	106	7
スプロケット,カム	31	1
スプロケット,ドライブ	48	16
スプロケット,ファイナルドリブン	85	3
スプロケットCOMP.,カム	32	16
スペーサー,ヘツドハンガー	121	10
スポークセット,フロント	80	1
スポークセット,リヤー	85	1
		2
スライダー,スロツトルケーブル	62	13
	64	13
スライダー,チエン	111	14
スリツパーCOMP.,デコンプレツシヨン	24	8
	25	33
スレツド,ステアリングヘツドトツプ	71	5
	72	6
〔セ〕		
セパレーターCOMP.	66	6
センサーASSY.,スロツトル	54	18
センター,ギヤーシフトドラム	50	7
センター,クラツチ	35	4
〔タ〕		
ダイアル,クラツチケーブルアジヤステイング	65	18
タイヤ,フロント	80	10
	81	10
タイヤ,リヤー	86	13
ダイヤフラム	66	7
	83	7
ダイヤフラムセット,ポンプ	53	10
タイラツプ,ケーブル	89	23
	91	24
ダストシール	77	28
ダストシール 15X20X2.5	106	12
ダストシール 16X26X3	113	32
ダストシール 17.5X26X3	113	31
ダストシール 17X20X2.5	106	10
ダストシール 17X26X3	113	31
ダストシール 22X29X4	111	30
ダストシール 25X32X4	113	29
ダストシール 30X37X4	111	29
ダストシール 32X43X7	87	29
ダストシール,ステアリングヘツド	71	2
		3
	72	3
		4
ダストシール,リヤークツシヨンピボツト	113	30
タンクCOMP.,フユーエル	88	5
	90	5
ダンパーASSY.,ステアリング	72	7
ダンパーCOMP.,フロント	76	10
ダンパーCOMP.,リヤー	112	3
〔チ〕		
チエン,カム	31	3
チエン,ドライブ	110	1
チヤンバーセット,フロート	53	6
チューブ,アウター	75	5
	76	5
チューブ,エアークリーナーコネクテイング	94	8
	96	9
	98	9
チューブ,エアーベント	55	34
		36
チューブ,オーバーフロー	55	33
チューブ,タイヤ	81	11
	86	14
チューブ,ビニール 6X9X730	118	26
	120	20
チューブ,フユーエル	90	15
チューブ,フユーエル 7.3X195	118	23
チューブ,プリーザー	42	2
チューブA,フユーエル	88	14
チューブA,プリーザー	94	12
	96	13
	98	13
チューブB,フユーエル	88	15
	90	16
チューブB,プリーザー	94	14
	96	15
	98	15
チューブC,プリーザー	94	15
	96	16
	98	16
チューブCOMP.,エアーベント	55	35
チューブCOMP.,フユーエルキヤツプ プリーザー	88	11
	90	11
〔テ〕		
ディスク,クラツチフリクシヨン	35	5
ディスク,フロントブレーキ	36	22
	81	14
		24
ディスク,リヤーブレーキ	86	19
	87	32
ディスクB,クラツチフリクシヨン	36	22
テンシヨナーCOMP.,カムチエン	31	4
〔ト〕		
トツプセット	53	5
	57	47
ドラム,ギヤーシフト	50	6
	51	30
〔ナ〕		
ナット 18MM	36	14
ナット,6カク 5MM	96	21
	99	21
ナット,6カク 6MM	63	25
	65	26
		32
	84	15
ナット,6カク 8MM	81	22
	87	30
	111	25
ナット,アジヤスター	113	5
ナット,クリツプ 6MM	99	19
	120	17
ナット,スクエア 5MM	25	13
ナット,ステアリングステム	68	10
	69	11
	70	11
ナット,スプリング 6MM	100	7
	101	14
	103	14
	105	16
ナット,スペシヤル 6X7	114	1
ナット,スペシヤル 8MM	25	21
ナット,タペツトアジヤステイング	25	23
ナット,チヤンバースプリング	117	1
ナット,フイキシング	62	21
ナット,フランジ 10MM	25	22
	122	20
	125	21
ナット,フランジ 12MM	41	5
ナット,フランジ 6MM	67	20
	115	7
	116	7
ナット,フランジ 8MM	100	12
ナット,フランジ 8MM	101	19
	103	19
	105	22
	122	26
ナット,フロントアクスル	81	18
ナット,ロツク	77	16
ナット,ロツク 12MM	41	5
ナット,ロツク 14MM	46	5
ナット,U 10MM	68	11
	69	12
	70	12
	113	24
ナット,U 12MM	113	23
ナット,U 22MM	86	23
ナット,U 6MM	65	32
	81	19
	86	22
	111	22
		24
ナット,U 8MM	86	24
	111	24
ナット,U,6カク, 14MM	111	23
〔ニ〕		
ニードルセット,ジエット	55	37
	57	51
		54
		55
	58	3
	59	3
		6
〔ノ〕		
ノツクピン 10X16	40	22
ノツクピン 14X20	25	30
	33	4
	43	26
ノツクピン 8X10	25	29
ノツクピン 8X14	34	14
	40	21
ノツクピン 8X7	38	10
〔ハ〕		
バー,サイドスタンド	108	2
パース,ロツク	115	6
パース,ロツク 18MM	65	30
		33
パーツキツト,キヤブレターオプシヨナル	58	1
ハーネス,ワイヤー	115	5
	116	5
バイザー,エアークリーナーケース	94	7
	96	8
パイプ,ウオーター	25	14
パイプ,ステアリングハンドル	68	1
	69	1
	70	1

yumbo-jp.com

部品名索引

部品名	頁	見出
パイプCOMP.,エキゾースト	100	3
	101	5
	102	4
	104	3
パイプCOMP.,L.スライド	77	22
パイプCOMP.,R.スライド	76	9
パインダー	55	31
	57	49
ハウジング,アツパースロツトル	62	11
	64	11
ハウジング,アンダースロツトル	62	12
	64	12
パツキン,フユーエルキヤツプ	88	13
	90	14
パツキン,マフラー	60	1
	100	6
	101	13
	103	13
	105	15
パツクB,ガラスウール	105	30
パツドセツト,フロント	79	4
パツドセツト,リヤー	82	1
ハブサブASSY.,フロント	80	7
ハブサブASSY.,フロントホイール	80	7
ハブサブASSY.,リヤー	85	10
バルブ,インレツト	26	11
バルブ,エキゾースト	26	12
バルブ,スロツトル	54	24
バルブセツト,スターター	54	17
バルブセツト,フローテイング	54	15
バルブセツト,フロート	53	2
バルブASSY.,リリーフ	39	4
バルブCOMP.,リード	42	5
ハンガー,L.フロントエンジン	122	28
ハンガー,R.フロントエンジン	121	6
バンド,インシユレーター	24	11
	25	34
バンド,エアークリーナーコネクテイング チューブ	94	22
	97	23
	99	23
バンド,タンクリヤー	88	8
	90	8
バンド,ハーネス	115	11
	116	6
バンド,フロントマフラーボディ	100	14
	101	3
	102	7
	104	7
バンド,マフラージョイント	105	26
バンド,リヤー,マフラーボディ	104	8
バンド,リヤーマフラー	103	12
	105	14
バンド,ワイヤー	62	23
	65	24
	125	31
バンド,L.リヤーマフラー	100	5
	101	12
バンドB,インシユレーター	24	12

〔ヒ〕

部品名	頁	見出
ピース,アジヤスト	72	10
ピース,クラツチリフター	35	8
ピストン	45	3
	79	5
	82	13
ピストン,フリー	72	13
ピストンセツト,マスターシリンダー	66	10
	83	5
ピニオン,キツクスターター	52	2
ピボツト,シフトドラムストツパーアーム	51	21
ピン,ギヤーシフトリターンスプリング	51	20
ピン,シフター	50	8
ピン,ステツプジヨイント	108	3
ピン,スプリツト 2.0X12	106	13
ピン,スプリツト 2.5X15	109	13
ピン,ハンガー	79	15
	82	8
ピン,ピストン	45	4
ピンD,ジヨイント	106	14

〔フ〕

部品名	頁	見出
フイルターCOMP.,エンジンオイル	39	5
フーツ,ピンブツシユ	79	10
	82	16
フーツB	79	11
	82	17
フーツCOMP.	66	2
	67	22
	83	3
フエンダーサブASSY.,フロント	74	1
		5
フエンダーセツト,リヤー	114	2
フオーク,センターギヤーシフト	50	3
フオーク,L.ギヤーシフト	50	2
フオーク,R.ギヤーシフト	50	1
フオークサブASSY.,L.フロント	77	38
	78	38
フオークサブASSY.,R.フロント	77	37
フオークASSY.,L.フロント	77	21
フオークASSY.,R.フロント	75	3
フツシユ,ガイド	76	7
フツシユ,スライダー	76	8
フツシユB,スライダー	76	11
フツシユC,スライダー	77	17
フライホイールCOMP.	41	7
プラグ,スパーク	25	15
プラグ,ピン	79	14
プラグ,プリーザーチューブ	94	11
	96	12
	98	12
ブラケツト,C.D.I.ユニツト	121	2
	123	31
	124	2
	125	28
ブラケツト,L.ステツプ	108	5
ブラケツト,L.ハンドルレバー	62	14

部品名	頁	見出
ブラケツト,L.ハンドルレバー	64	14
ブラケツト,R.ステツプ	108	4
ブラケツトサブASSY.,リヤー	82	7
ブラケツトサブASSY.,L.フロント キヤリパー	79	13
		17
フラツプ,タイヤ	81	12
	86	15
プランジヤー,デコンプレツシヨン	30	29
プランジヤー,ポール	50	13
ブリツジCOMP.,フオークトツプ	68	4
	69	5
	70	5
プレート,ウエイトセツテイング	26	6
プレート,エアークリーナーケースフロント	94	5
	96	6
	98	6
プレート,オイルガイド	52	1
プレート,オイルパイプセツテイング	37	9
プレート,ガイド	50	14
プレート,カウンターシヤフトベアリング	49	31
プレート,カムチエンガイド	37	1
プレート,キツクストツパー	52	3
プレート,クラツチプレツシヤー	35	7
プレート,クラツチレバー	42	7
プレート,ダイヤフラム	83	6
プレート,チエンガイド	110	13
	111	13
プレート,バツフアー	55	32
プレート,ブリーザー	23	3
プレート,フロントエンジンハンガー	121	6
	122	28
プレート,フロントナンバー	68	6
	69	6
プレート,ベアリングホルダー	42	9
	46	7
	48	20
	51	24
プレート,ヘツドサイド	24	6
プレート,L.ヘツドハンガー	121	8
	122	30
	124	11
プレート,R.ヘツドハンガー	121	7
	122	29
	124	10
プレートセツト,フロントナンバー	70	6
プレートB,クラツチ	35	6
フロートセツト	53	4
プロテクター,エキゾーストパイプ	100	4
	101	6
	102	5
	104	4
プロテクター,ハンドル	69	2
	70	2
プロテクター,L.フロントフオーク	77	23
プロテクター,R.フロントフオーク	77	24

〔ヘ〕

部品名	頁	見出
ベアリング,シエル 33X38X8	43	18
ベアリング,スフエリカル 10	113	28
ベアリング,スペシヤルラジアルボール 6306	43	15
ベアリング,スペシヤルローラー	43	16
ベアリング,スペシヤルローラー, 20X32X14	46	8
ベアリング,チエンテンシヨナーローラー	111	39
ベアリング,ニードル 12MM	36	20
ベアリング,ニードル 12X16X10	43	19
ベアリング,ニードル 19X22X9.8	49	38
ベアリング,ニードル 19X26X13	113	27
ベアリング,ニードル 19X26X15	113	27
ベアリング,ニードル 20X26X14	113	26
		35
ベアリング,ニードル 20X26X15	113	26
		35
ベアリング,ニードル 22X29X30	111	27
ベアリング,ニードル 28X32X27.2	36	21
ベアリング,ニードル 9MM	43	17
ベアリング,ニードルスラスト	111	28
ベアリング,ヘツドパイプ	71	8
	72	24
ベアリング,ラジアルボール 12X28X7	38	7
ベアリング,ラジアルボール 6003	46	9
ベアリング,ラジアルボール 608UU	111	38
ベアリング,ラジアルボール 6203U	49	35
ベアリング,ラジアルボール 6205U	49	36
ベアリング,ラジアルボール 6904	30	25
	81	20
ベアリング,ラジアルボール 69052RS	86	27
ベアリング,ラジアルボール 6905RS	86	28
ベアリング,ラジアルボール 6905U	51	26
ベアリング,ラジアルボール 24X56X14(NTN)	49	30
ベアリングCOMP.	72	12
ベース,エレメント	94	4
ベース,デコンプレツシヨン	26	5
ベースASSY.,エレメント	96	5
	97	26
	98	5
ペダルCOMP.,チエンジ	106	1
ペダルCOMP.,リヤーブレーキ	106	6
	107	21
ヘツドCOMP.,シリンダー	24	1

〔ホ〕

部品名	頁	見出
ホイールサブASSY.,フロント	80	8
ホイールサブASSY.,リヤー	86	11
ホース,フロントブレーキ	66	1
ホースA,ウオーター	117	12
	120	9
ホースB,ウオーター	117	13
	120	10
ホースC,ウオーター	117	14
ホースCOMP.,フロントブレーキ	66	1

yumbo-jp.com

部 品 名 索 引

部品名	頁	見出
ホースCOMP.,リヤーブレーキ	83	1
ホースD,ウオーター	117	15
	120	11
ホースE,ウオーター	117	16
	120	12
ホースF,ウオーター	117	17
	120	13
ボール,スチール	106	16
ボールA,ラチエット	50	11
ボールB,ラチエット	50	12
ボディセット,フレーム	124	1
ボディCOMP.,フレーム	121	1
ボディCOMP.,マフラー	100	19
	101	10
	102	10
	104	12
ボディCOMP.,リヤーフレーム	121	3
	124	6
ホルダー,ニードルジエット	55	27
ホルダー,ハンドルアンダー	68	2
	69	3
	70	3
ホルダー,マスターシリンダー	66	5
ホルダー,L.レバーブラケット	62	15
	64	15
ホルダーB1,ハンドルパイプアツパー	68	14
	69	15
	70	15
ホルダーCOMP.,カムシヤフト	24	4
ボルト 10X24	122	18
	125	20
ボルト 7X25	72	21
ボルト 7X51.5	72	20
ボルト 8X18	105	19
ボルト 8X28	125	19
ボルト 8X30	105	28
ボルト 8X98	122	19
ボルト,6カク 6X16	46	4
	51	27
	52	12
	95	27
ボルト,6カク 8X46.5	111	19
ボルト,6カク 8X47.5	111	19
ボルト,エアークリーナーエレメントセツテイング	94	9
	96	10
	98	10
ボルト,エレメントセツテイング	96	10
ボルト,オイル 10X22	66	16
	84	12
ボルト,カバー	54	19
ボルト,キツクアーム	106	11
	107	20
ボルト,キツクジヨイント	106	4
ボルト,クツシヨンアツパー 10X53	113	33
ボルト,クツシヨンロアー 10X43.5	113	22
		33
ボルト,クラツチワイヤーアジヤステイング	62	19
ボルト,スタツド 12X148	42	8
ボルト,スタツド 8X22	25	28
ボルト,ステツプ 12MM	108	10
ボルト,ストツパー	54	20
ボルト,スペシヤル 12X28	35	12
ボルト,スペシヤル 5X9	91	20
ボルト,スペシヤル 6MM	93	8
	100	11
	101	18
	103	18
	105	20
ボルト,スペシヤル 8MM	93	7
ボルト,スペシヤルノツク 7X10.4	31	2
ボルト,ソケツト 8X45	30	23
ボルト,ディスク 6X19	81	16
	86	20
ボルト,ハンドルレバー	66	15
ボルト,ハンドルレバーピボツト	65	21
	66	15
ボルト,ピン	82	5
ボルト,プラグ	77	18
ボルト,フランジ 10X118	122	16
ボルト,フランジ 10X120	122	16
ボルト,フランジ 10X132	121	12
	124	14
		17
ボルト,フランジ 10X134	121	12
ボルト,フランジ 10X170	121	13
ボルト,フランジ 10X172	121	13
	124	15
ボルト,フランジ 10X26	122	18
ボルト,フランジ 10X98	122	16
ボルト,フランジ 5X12	124	18
ボルト,フランジ 5X16	41	3
ボルト,フランジ 6MM	77	26
ボルト,フランジ 6X10	31	14
	34	20
	69	8
	70	8
	82	18
	95	28
	125	26
ボルト,フランジ 6X12	23	8
	37	11
	44	35
	89	26
	111	34
	122	27
	125	27
		32
ボルト,フランジ 6X14	25	31
	92	9
		10
	114	5
ボルト,フランジ 6X16	31	9
	40	24
	68	15
	71	6
	72	18
	74	4
	89	27
ボルト,フランジ 6X16	91	26
	98	18
	114	5
ボルト,フランジ 6X18	63	27
	89	28
	92	10
ボルト,フランジ 6X20	25	31
	40	33
	65	28
	115	8
	116	8
ボルト,フランジ 6X22	63	28
	65	29
	67	21
	106	15
ボルト,フランジ 6X23.5	118	21
	120	16
ボルト,フランジ 6X25	31	11
	34	15
	115	9
ボルト,フランジ 6X28	25	32
	33	5
	34	16
	38	11
	115	9
	116	9
ボルト,フランジ 6X30	40	25
		34
	91	27
ボルト,フランジ 6X32	40	26
		30
	114	6
ボルト,フランジ 6X35	34	17
	40	30
	89	29
ボルト,フランジ 6X40	40	27
	43	28
ボルト,フランジ 6X45	111	35
ボルト,フランジ 6X50	43	29
	44	33
	111	35
ボルト,フランジ 6X65	25	17
	34	18
	43	30
	44	33
ボルト,フランジ 6X72	25	16
ボルト,フランジ 6X75	40	28
	44	31
ボルト,フランジ 6X85	38	12
ボルト,フランジ 8X118	122	19
ボルト,フランジ 8X120	122	19
ボルト,フランジ 8X16	103	17
	105	18
ボルト,フランジ 8X18	92	7
	100	9
	101	16
	103	16
	121	14
	124	16
ボルト,フランジ 8X22	103	16
ボルト,フランジ 8X24	103	15
	105	17
	109	11
	125	19
ボルト,フランジ 8X25	100	8
	101	15
	109	11
	125	19
ボルト,フランジ 8X32	101	17
	111	21
ボルト,フランジ 8X35	40	29
	68	9
	69	10
	70	10
	100	10
	111	21
ボルト,フランジ 8X40	77	25
	79	16
ボルト,フランジ 8X45	68	8
	69	9
	70	9
	71	7
	72	19
ボルト,フランジ 8X65	44	32
ボルト,フランジ 8X70	122	17
ボルト,フランジソケツト 6X14	48	17
	51	22
ボルト,プロテクター	77	27
ボルト,フロントディスクカバー	81	17
	84	11
ボルト,ヘツドカバー	23	5
		6
ボルト,ヘツドハンガープレートカラー	122	15
ボルト,リセスト 5X28	25	18
		20
ボルト,リセスト 6X10	34	13
ボルト,リンク 12X120	113	21
ボルト,リンク 12X81.5	113	20
ボルト,リンク 12X82	113	36
ボルト,リンク 12X92	113	19
ボルト,リンク 12X96	113	19
ボルト,レバーピボツト	62	20
	65	22
ボルト,ワイヤーアジヤステイング	65	20
ボルト,UBS 8X33	48	18
ボルトセツト,アジヤステイング	66	14
ボルトワツシヤー 4X16	84	14
ボルトワツシヤー 6X16	94	16
	96	17
ボルトワツシヤー 6X20	122	25
	125	25
ボルトワツシヤー 6X25	35	13
ボルトA,ピン	79	8
ボルトASSY.,フロントフオーク	77	15
	78	39
ボルトCOMP.,センター	76	13
ボルトCOMP.,プラグ	72	9

yumbo-jp.com

部品名索引

部品名	頁	見出
〔マ〕		
マーク	128	3
	129	3
マーク, コーション	127	2
マーク, ステアリングダンパー	129	6
マーク, ドライブチェンコーション	127	1
マーク, L. ラジエターシュラウド	128	2
		5
		7
		9
	129	2
		5
		8
マーク, R. ラジエターシュラウド	128	1
		4
		6
		8
	129	1
		4
		7
マットガード, エアークリーナーケース	94	6
	96	7
	98	7
マフラーCOMP.	100	2
	101	2
	102	2
	104	2
マフラーCOMP., フロント	100	18
	101	9
	102	9
	104	11
マフラーCOMP., リヤー	100	20
	101	11
	103	11
	104	13
	105	13
〔メ〕		
メインシャフトCOMP.	47	1
〔ラ〕		
ラジエター, L.	117	3
	119	2
ラジエター, R.	117	2
	119	1
ラチエット, キックスターター	52	4
ラバー, サイドカバーストッパー	92	5
	93	5
ラバー, シートレール	124	7
ラバー, スタンドストッパー	93	1
ラバー, タンクガード	124	7
ラバー, タンクサイドマウンテイング	90	12
ラバー, タンクマウンテイング	88	9
	90	9
ラバー, タンクマウンテイングフロント	88	6
	90	6

部品名	頁	見出
ラバー, マウンテイング	23	7
	60	1
ラバー, ラジエターアッパー	117	4
ラバー, ラジエターマウンテイング	117	9
	119	6
ラバー, ラジエターロアー	117	5
ラベル, ラジエターキャップ	117	11
ラベル, リヤーダンパーワーニング	113	18
〔リ〕		
リテーナー	79	7
リテーナー, インテークバルブスプリング	26	16
リテーナー, エキゾーストバルブスプリング	26	17
リテーナー, ブラケット	82	4
リテーナー, リヤーホイールベアリング	85	4
リフター, バルブ	26	13
リフターASSY., テンショナー	31	6
リベット, ブラインド 4.8	100	16
	101	7
	102	6
	103	22
	104	6
リベット, ブラインド 6.4	104	5
リム, フロントホイール	80	9
リム, リヤーホイール	86	12
リング	66	8
		9
リング, ウエアー	77	19
リング, オイルシールストッパー	76	14
リング, ストッパー	72	2
	82	14
	113	6
		17
リング, バックアップ	76	6
リング, ピストン	78	40
リングセット, ピストン	45	2
〔レ〕		
レザーCOMP., シート	92	2
	93	3
レシーバー, クラッチケーブル	39	8
レバー, ホットスターター	62	18
	65	19
レバー, L. ステアリングハンドル	62	17
	65	17
レバーセット, ポンプ	54	14
	57	53
レバーセット, R. ハンドル	66	11
レバーCOMP., クラッチリフター	42	6
レバーCOMP., R. ステアリングハンドル	67	24
レンチ, ニップル	126	2
レンチ, プラグ	126	3
〔ロ〕		
ローター, オイルポンプアウター	37	6
ローター, オイルポンプインナー	37	5

部品名	頁	見出
ローラー	55	28
ローラー 3.5X12.8	30	26
ローラー 3X17.8	37	12
ローラー 4X8	51	29
ローラー, チェン	111	16
		36
ローラーCOMP., チェンロアー	111	17
		40
ロック, パース	41	9
	62	6
	64	6
ロッド, クラッチリフター	35	10
ロッド, プッシュ	67	23
ロッドサブASSY., クッション コネクティング	113	15
ロッドCOMP., クラッチリフター	35	10
ロッドCOMP., ピストン	72	11
ロッドCOMP., プッシュ	83	8
〔ワ〕		
ワッシャー	72	15
ワッシャー 10MM	122	22
	125	22
ワッシャー 12MM	36	19
ワッシャー 14.2X24	46	6
ワッシャー 14MM	46	6
	51	25
	111	26
ワッシャー 18X27.5X2	36	23
ワッシャー 18X32X2	36	18
ワッシャー 22X35X2	86	25
ワッシャー 25X32X1.0	48	21
ワッシャー 26X10.5	107	22
ワッシャー 26X9	106	17
ワッシャー 6.1MM	51	23
ワッシャー 8MM	86	26
ワッシャー, オイルボルト	66	17
	84	13
ワッシャー, シーリング 6.5MM	34	8
	38	6
	61	2
ワッシャー, シーリング 6MM	31	15
	42	11
	60	2
	61	2
ワッシャー, シーリング 7MM	38	5
	61	2
ワッシャー, シーリング 8MM	39	13
	42	10
	61	2
ワッシャー, スウイングアームサイド	110	9
ワッシャー, ステアリングステム	68	12
	69	13
	70	13
ワッシャー, スプライン 25X31X1.5	48	26
ワッシャー, スプリング 24MM	49	37
ワッシャー, スプリング 4MM	63	26
	65	27

部品名	頁	見出
ワッシャー, スプリング 8MM	81	23
	87	31
ワッシャー, スプリング 8X40	49	27
ワッシャー, スペシャル 6MM	31	12
	95	25
ワッシャー, スラスト	113	14
ワッシャー, スラスト 13MM	39	12
ワッシャー, スラスト 17.2MM	48	23
		25
ワッシャー, スラスト 19MM	49	28
ワッシャー, スラスト 20MM	52	11
ワッシャー, スラスト 23X48	36	16
ワッシャー, スラスト 24.1X36X1.5	48	22
ワッシャー, スラスト 25.2X30	48	21
ワッシャー, スラスト 25.2X34	48	19
ワッシャー, スラスト 25MM	48	19
ワッシャー, スラスト 27.2X35	48	24
ワッシャー, チェンスライダー	111	15
ワッシャー, フェンダーマウンテイング	74	2
	89	22
ワッシャー, プレイン	55	29
		30
ワッシャー, プレイン 10MM	25	24
	68	13
	69	14
	70	14
ワッシャー, プレイン 12MM	36	15
	41	6
	113	25
		34
ワッシャー, プレイン 5MM	103	24
	105	23
		27
	111	33
ワッシャー, プレイン 6MM	114	4
ワッシャー, プレイン 7MM	62	22
ワッシャー, プレイン 8MM	100	13
	101	20
	103	20
		21
	105	24
		25
	109	12
ワッシャー, フロントエンジンハンガー	125	23
ワッシャー, ヘッドハンガープレート	122	21
ワッシャー, ラジエターマウンテイング	118	22
	120	18
ワッシャー, リヤーカバー	94	17
	96	18
ワッシャー, リヤーマフラー	103	23
	105	21
ワッシャー, ロック 18MM	36	17
		24
ワッシャー, ロック 6MM	95	26
ワッシャーA, タコメーター	30	24
ワッシャーOリングキットA	60	2
ワッシャーOリングキットB	61	2

yumbo-jp.com

部 品 名 索 引

部 品 名	頁	見出
〔 C 〕		
C.D.I.ﾕﾆｯﾄ・・・・・・・・・・・・・・・・	115	2
		10
	116	2
〔 D 〕		
Dﾘﾝｸﾞ 23.75MM ・・・・・・・・・・・・	49	32
	61	2
〔 O 〕		
Oﾘﾝｸﾞ 1.3X4.3 ・・・・・・・・・・・・	57	50
Oﾘﾝｸﾞ 1.5X9.5 ・・・・・・・・・・・・	31	13
	60	2
Oﾘﾝｸﾞ 11.8X3.55 ・・・・・・・・・・	88	3
	90	3
Oﾘﾝｸﾞ 11X1.9 ・・・・・・・・・・・・・	73	27
Oﾘﾝｸﾞ 13.5X1.5 ・・・・・・・・・・・	73	28
Oﾘﾝｸﾞ 13.8X2.5 ・・・・・・・・・・・	40	19
	61	2
Oﾘﾝｸﾞ 17.8X2.4 ・・・・・・・・・・・	34	10
	61	2
Oﾘﾝｸﾞ 18.5X1.5 ・・・・・・・・・・・	77	30
Oﾘﾝｸﾞ 18.8X1.9 ・・・・・・・・・・・	72	25
	77	31
Oﾘﾝｸﾞ 18X3・・・・・・・・・・・・・・・・	34	12
	40	20
	61	2
Oﾘﾝｸﾞ 19X3・・・・・・・・・・・・・・・・	25	27
	60	2
Oﾘﾝｸﾞ 26.7X3.5 ・・・・・・・・・・・	77	29
Oﾘﾝｸﾞ 27.6X1.8 ・・・・・・・・・・・	77	29
Oﾘﾝｸﾞ 27.7X1.9 ・・・・・・・・・・・	77	30
Oﾘﾝｸﾞ 27X2・・・・・・・・・・・・・・・・	34	11
	61	2
Oﾘﾝｸﾞ 3.5X1.5 ・・・・・・・・・・・・	77	32
Oﾘﾝｸﾞ 37.2X2.4 ・・・・・・・・・・・	77	34
Oﾘﾝｸﾞ 39.8X2.2 ・・・・・・・・・・・	40	18
	61	2
Oﾘﾝｸﾞ 44.7X2.4 ・・・・・・・・・・・	77	33
Oﾘﾝｸﾞ 8.5X1.7 ・・・・・・・・・・・・	39	16
	61	2
Oﾘﾝｸﾞ 9.5X1.5 ・・・・・・・・・・・・	73	26

yumbo-jp.com