HONDA

NC750X / NC750X Dual Clutch Transmission

NC750XAM
[RH09-100]
NC750XDM
[RH09-100]

PDF

当パーツカタログは Web 公開用です

・部品番号を検索いただく際は、必ず巻末の「パーツカタログニュース」も合わせてご確認ください。
・部品在庫状況・価格は、Honda正規販売店にご相談ください。

YUMBO-JP.COM

パーツカタログ
1版

管理 No.11MKWM01

発行　2021 年 2 月
© Honda Motor Co., Ltd. 2021

YUMBO-JP.COM

まえがき 目次 1
エンジン 2
フレーム 3
部品番号索引 4
部品名索引 5

カラー写真とカラーラベルのご利用方法

●製品カタログで案内された車体色の写真が掲載されています。

●色物部品の受、発注のときにご利用ください。
- どのような車体色が売られているかひと目でわかります。
- 現車がないときでも、お客様の車体色を確認するのに便利です。
- フォトNO.とまえがきの配色表を使用すれば正しい色物部品の部品番号を簡単に引くことができます。
- カラーラベルの貼付位置は、カラーラベルの貼り付け位置確認をご参照下さい。

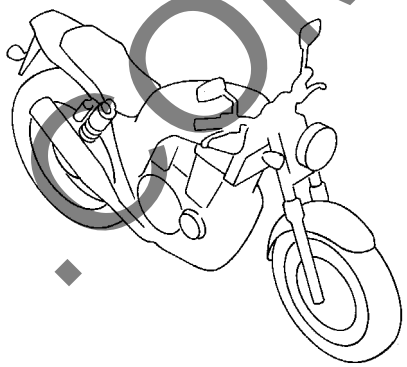

●カラーラベル

CBR400SF1

COLOR　NH-138

CODE　NH138H

●配色表

シャスタホワイト（NH-138）
〔フォト NO.1〕

	機種名（MODEL）		CBR400SF1					
	フォトNO.		NO.1	NO.2	適用号機		掲載ブロック	見出番号
	主体色（COLOR）		ｼｬｽﾀ ﾎﾜｲﾄ	ｼｬｽﾀ ﾎﾜｲﾄ				
	コード（CODE）		NH-138	NH-138				
NO.	色物部品名	基本部品番号	NH138H	NH138H	初号機	終号機		
1								
2								
3								
4								
5								
6								

YUMBO-JP.COM

＊車体色は印刷のため実物と多少異なる場合があります。

NC750X〔NC750XAM〕　フレーム号機　RH09-1000001～

マットバリスティック
ブラックメタリック（NH-A86M）
〔フォト NO.1〕

パールグレアホワイト（NH-B53P）
〔フォト NO.2〕

グランプリレッド（R-380）
〔フォト NO.3〕

NC750X Dual Clutch Transmission〔NC750XDM〕　フレーム号機　RH09-1000001～

マットバリスティック
ブラックメタリック（NH-A86M）
〔フォト NO.4〕

パールグレアホワイト（NH-B53P）
〔フォト NO.5〕

グランプリレッド（R-380）
〔フォト NO.6〕

JUMBO-JPCOM

パーツカタログのご使用にあたって

●このパーツカタログは2021年 2月10日現在で編集してあります。
・その後、補修部品の販売形態変更、削除（非販売）を行うことがございます。
・変更情報は最新のEPC（Electronic Parts Catalogue）に反映しています。
又パーツカタログニュースで案内していますので確認して下さい。

●部品注文は部品番号でご連絡下さい。
・部品注文時は、モデル、タイプ、号機、色、メーカー名、サイズを必要に応じて確認して下さい。
・イラストレーション（部品図）は部品検索の目安として記載していますので、現品と形状が異なる場合があります。

●部品の希望小売価格は、2021年 2月現在の価格を記載しています。
・部品の希望小売価格は、予告なしに変更する事があります。
・部品の希望小売価格には消費税は含まれていません。

初版 2021年 2月10日
本田技研工業株式会社

目　次

ページNo.

・パーツカタログのご使用にあたって..... 1 1
・部品情報の探し方..... 2
・パーツカタログの構成..... 3
・部品に変更があったとき..... 4
・パーツカタログに使用されている略語..... 4
・部品の記載ブロックと打刻号機の確認..... 5
・カラーラベルの貼り付け位置確認..... 5
・号 機 管 理 表..... 6
・配色表..... 7
・フューエルホース／チューブとビニールチューブ、
　および一般用チューブの使用について 11
・標準整備時間..... 15
・イラスト　インデックス..... 19
・エンジン　グループ..... 28 2
・フレーム　グループ..... 59 3
・部品番号索引..... 119 4
・部品名索引..... 124 5

YUMBO-JP.COM

部品情報の探し方

Ⓐ「イラストインデックス」から探す方法

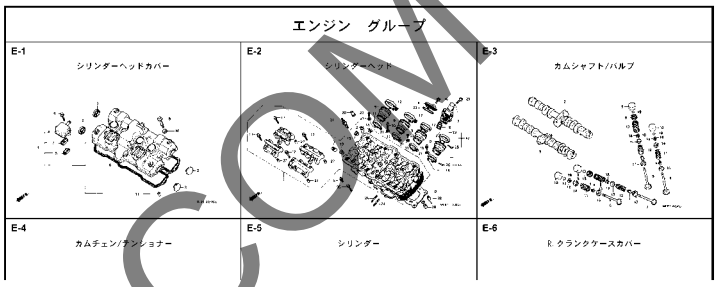

Ⓑ「部品番号索引」から探す方法

部 品 番 号 索 引

部品番号	頁	見出	部品番号	頁	見出	部品番号
04000			13323-MY9-751	36	10	14929-KT7-013
			13324-MY9-751	36	10	14930-KT7-013
04911-MCE-000	34	1	13325-MY9-751	36	10	14931-KT7-013
06000			13327-MY9-751	36	10	14932-KT7-013
						14933-KT7-013
			14000			14934-KT7-013
06405-MY5-P00	74	3				14935-KT7-013
06405-MY5-P10	74	3	14100-MCE-000	21	2	14936-KT7-013
06410-MY9-860	63	1	14200-MCE-000	21	3	14937-KT7-013
06435-MCE-006	62	1	14321-MCE-000	24	2	14938-KT7-013
06451-166-405	59	2	14401-MCE-003	24	3	14939-KT7-013
06451-443-405	62	2	14510-MBE-000	24	4	14940-KT7-013
06451-MA7-405	59	1	14520-MY9-691	24	5	14941-KT7-013
06455-MCE-006	59	3	14524-MY9-690	24	6	14942-KT7-013
			14546-MCE-000	24	7	14943-KT7-013
11000			14620-MY9-691	24	8	14944-KT7-013
			14711-MCE-000	21	4	14945-KT7-013
11210-MCE-000	33	1	14712-MCE-000	21	5	14946-KT7-013
11330-MCE-305	26	1	14721-MCE-000	21	6	14947-KT7-013
11333-KT8-000	30	1	14722-MCE-000	21	7	14948-KT7-013
11335-MCE-000	26	2	14730-MCE-000	21	8	14949-KT7-013
11360-MCE-000	31	1	14731-MCE-000	21	9	14950-KT7-013
11365-MCE-000	31	2	14731-MY9-751	21	10	14951-KT7-013
11396-MY9-000	26	3	14751-KY2-000	21	11	14952-KT7-013
11631-MCE-000	29	1	14751-MCE-000	21	12	14953-KT7-013
11691-MY9-000	29	2	14761-MCE-000	21	13	14954-KT7-013

Ⓒ「部品名索引」から探す方法

部 品 名 索 引

部品名	頁	見出
〔 ア 〕		
アーム,L.ビリオンステップ	72	12
アーム,L.フイインステップ	72	8
アーム,R.ビリオンステップ	72	11
アーム,R.フイインステップ	72	5
アームCOMP.,キックペダル	71	3
アウター,ニードルベアリング	38	36
アウターCOMP.,クラッチ	27	2
アウターCOMP.,スターティングクラッチ	28	4
アクスル,フロントホイール	60	3
アクスル,リヤーホイール	63	3
アジャスター,チェン	74	5
〔 イ 〕		
インシュレーター,キャブレター	19	9
〔 ウ 〕		
ウインカーASSY.,L.フロント	78	4
ウインカーASSY.,L.リヤー	78	8
ウインカーASSY.,R.フロント	78	1
ウインカーASSY.,R.リヤー	78	7
ウエイト,ステアリングハンドル	54	7
ウエイト,バランス	60	1

部品名
ガスケット,スターターカバー
ガスケット,テンショナーホール
ガスケット,フロートチャンバー
ガスケット,マフラー
ガスケット,R.クランクケースカバー
ガスケットセット
ガスケットセットB
カップCOMP.,オイル
カバー,ウォーター
カバー,エアークリーナー
カバー,サブエアークリーナー
カバー,スタンド
カバー,スターター
カバー,スターターマグネツクターミナル
カバー,スターターモーターターミナル
カバー,スピードメーターアウター
カバー,スロットルセンサー
カバー,タコメーターアウター
カバー,ダスト
カバー,バッテリー
カバー,バッテリーターミナル
カバー,ピームアジャスティングピボット
カバー,ラジエターサイド
カバー,ラバー

F-7 フロントフェンダー

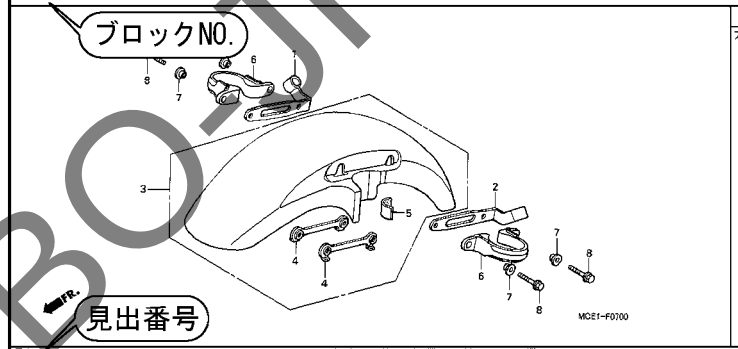

整備項目	標準時間
フェンダーCOMP.,フロント	0.3

見出番号	部品番号	部品名	希望小売価格	使用個数 CB400 SFX	SFY	適用号機 初号機	終号機	タイプ
1	45156-MCE-000	クランパー,R.フロントブレーキホース	380	1	1			
2	45157-MCE-000	クランパー,L.フロントブレーキホース	380	1	1			
3	61100-MCE-000ZA	フェンダーCOMP.,フロント *NH411M*,フォースシルバーメタリック	6,700	1	–	———	———	3J,4J
				–	1			
	61100-MCE-000ZB	*PB284C*キャンディフェニックスブルー	6,700	1	–	———	———	J,2J
4	61101-MCE-000	プレート,フロントフェンダー	400	2	2	———	1008000	
	61101-MCE-010		400	2	2	1008001	———	
5	61102-MCE-300	クッション,フロントフェンダー (ブラック)	120	2	2			
6	61105-MCE-000	ステー,フロントフェンダーマウンティング	400	2	2			
7	61107-MR7-000	カラー (6.5)	110	4	4			
8	96001-06020-00	ボルト,フランジ 6X20	40	4	4			

2000.09.01 J

57

ページNO.

JUMBO-JP.COM

パーツカタログの構成

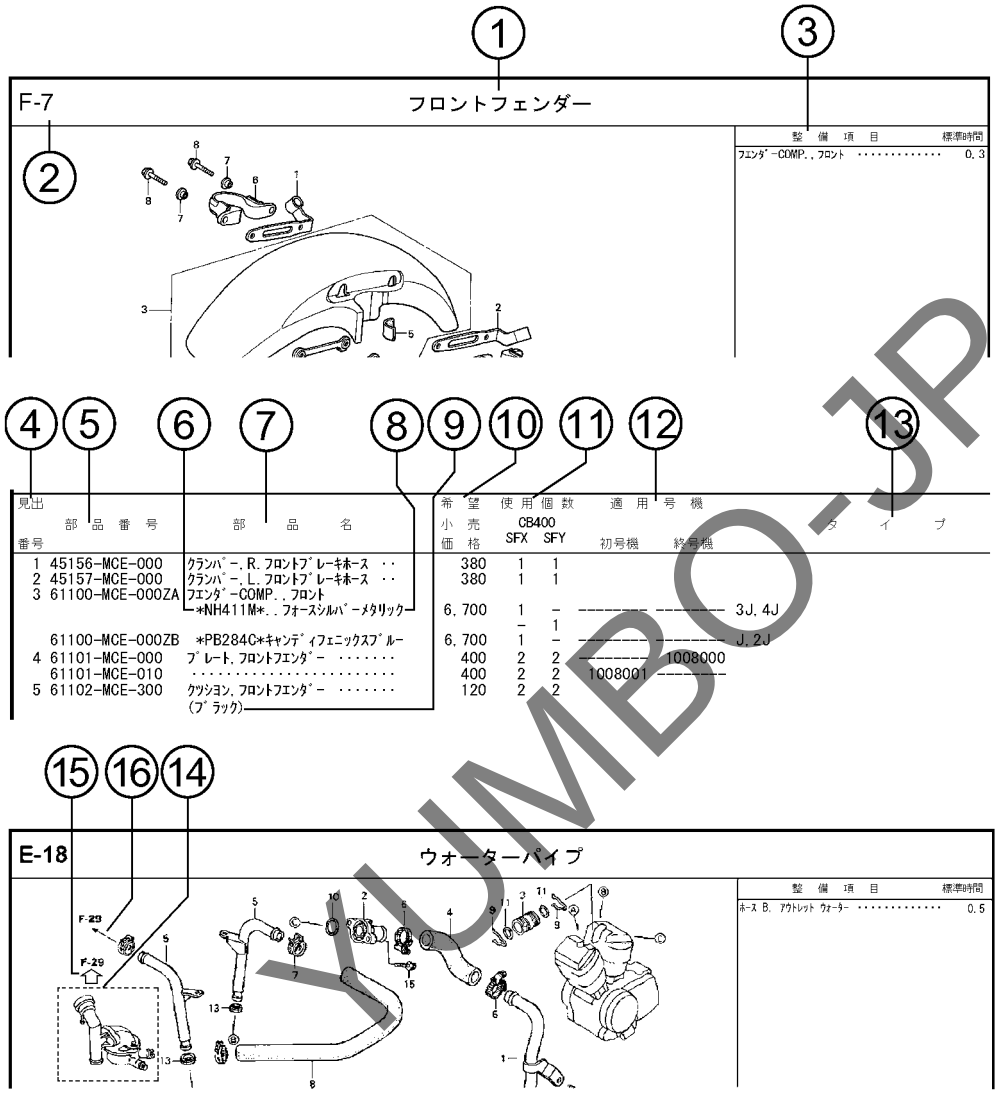

①ブロックタイトル ②ブロックNO.

③整備項目／標準時間ー標準整備時間

④見出番号

・本文の見出し番号に（ ）,）が付いているものは、前ページより同じ見出し番号が続いていることを示します。

⑤部品番号 ⑥Honda色記号 ⑦部品名 ⑧色名称

⑨注記

・特記事項を部品名欄に（ ）で表示しています。

⑩希望小売価格

・ジカ　市場状況等により変動するメーカー希望小売価格。

・オープン　メーカー希望小売価格が存在せず、各小売店が独自に決定する小売値。オープン価格。

⑪使用個数

・使用個数に（ ）,（ がつけられている部品はオプショナル部品です。

・使用個数に “N” と表示されている部品は必要に応じて選択して使用する部品です。

・使用個数は各ブロック内に使用されている数を示します。

⑫適用号機

⑬タイプ

・タイプ欄が無記入のものは、すべてのタイプに共通使用されます。

⑭

・ 内の部品は、他のブロックで案内されています。

⑮

・ は で囲まれている掲載ブロックNo.を表示しています。

⑯

・ は該当部品の接続先ブロックNo.を表示しています。

YUMBO-JP.COM

部品に変更があったとき

見出番号	部品番号	部品名	希望小売価格	使用個数 CB400 SFX	使用個数 CB400 SFY	適用号機 初号機	適用号機 終号機
1	45156-MCE-000	ｸﾗﾝﾊﾟｰ,R.ﾌﾛﾝﾄﾌﾞﾚｰｷﾎｰｽ ･･	380	1	1		
2	45157-MCE-000	ｸﾗﾝﾊﾟｰ,L.ﾌﾛﾝﾄﾌﾞﾚｰｷﾎｰｽ ･･	380	1	1		
3	61100-MCE-000ZA	ﾌｪﾝﾀﾞｰ-COMP.,ﾌﾛﾝﾄ *NH411M*.,ﾌｫｰｽﾞｼﾙﾊﾞｰﾒﾀﾘｯｸ	6,700	1	–	--------	3J,4J
				–	1		
	61100-MCE-000ZB	*PB284C*ｷｬﾝﾃﾞｨﾌｪﾆｯｸｽﾌﾞﾙｰ	6,700	1	–	--------	J,2J
4	61101-MCE-000	ﾌﾟﾚｰﾄ,ﾌﾛﾝﾄﾌｪﾝﾀﾞｰ ･･････	400	2	2	--------	1008000
	61101-010	･････････････････････	400	2	2	1008001	--------
5	61102-MCE-300	ｸｯｼｮﾝ,ﾌﾛﾝﾄﾌｪﾝﾀﾞｰ(###)･･ (ﾌﾞﾗｯｸ)	120	2	2		
6	61105-MCE-000	ｽﾃｰ,ﾌﾛﾝﾄﾌｪﾝﾀﾞｰﾏｳﾝﾃｨﾝｸﾞ ･	400	2	2		
7	61107-MR7-000	ｶﾗｰ (6.5) ･････････････	110	4	4		
8	96001-06020-00	ﾎﾞﾙﾄ,ﾌﾗﾝｼﾞ 6X20 ･･･････	40	4	4		

初号機から変更しないで使用している。

左側にある場合は、1008001号機からの車に使用する。

右側にある場合は、1008000号機までの車に使用する。

●部品各末尾の（＃＃＃）マークがあるものは供給に期限（非販売部品）があることを示します。

パーツカタログに使用されている略語

●パーツカタログには下記の略語が使用されています。

A･････ アンペア
A.C.････ オルタネーティングカーレント（交流）
A.M.････ アタッチングマーク（貼り付けマーク）
ASSY.･･･ アッセンブリー
C.D.I. ･･･キャパシティブディスチャージイグニッション（容量放電点火）
COMP.･･･ コンプリート
D.C.････ ダイレクトカーレント（直流）
G･････ グラム
KPH････ キロメーター毎時
L.･････ レフト（左）
L(100L)･ リンク（駒数 100）
L.E.D.･･ ライトエミッテッドダイオード（発光ダイオード）
MM･････ ミリメーター
R.･････ ライト（右）
STD.････ スタンダード
T(22T)･･ チョウ（歯数 22）
T.M.････ トランスクリプトマーク（転写マーク）
V･････ ボルト
W･････ ワット
WL･････ ウイズラベリング（ストライプ、ラベル類を含む）
WOL･････ウイズアウトラベリング（ストライプ、ラベル類を除く）

YUMBO-JP.COM

部品の記載ブロックと打刻号機の確認

部品の記載ブロック	エンジン部品 E－1～	スロットルボディ部品 E－23	フレーム部品 F－1～
必要な打刻号機	エンジン号機	スロットルボディ号機	フレーム号機
確認するところ	①	②	③

カラーラベルの貼り付け位置確認

カラー部品	
カラーラベル	
④	

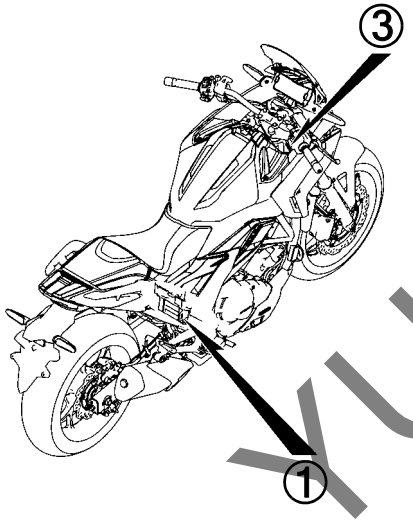

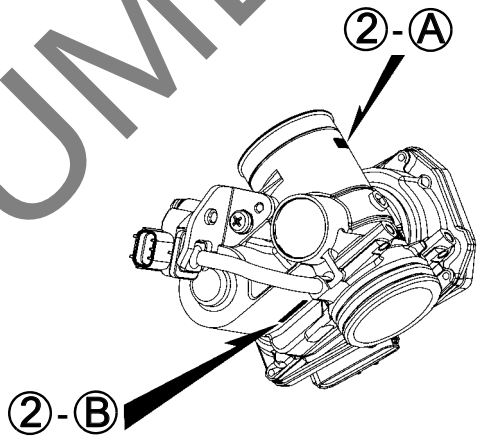

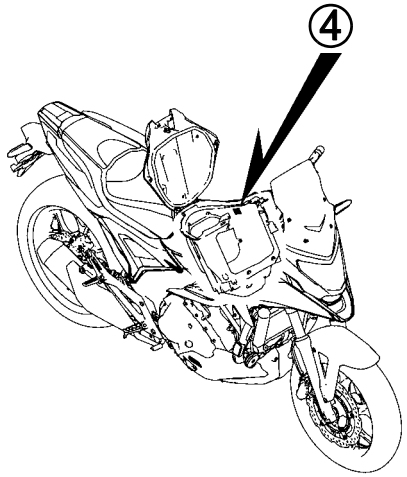

YUMBO-JP.COM

号 機 管 理 表

販売呼称	機種名	タイプ	エンジン号機	フレーム号機	スロットルボディ号機
NC750X	NC750XAM	J	RH09E-1000001～	RH09-1000001～	GNE0A A
NC750X Dual Clutch Transmission	NC750XDM	J	RH09E-2000001～	RH09-1000001～	

・エンジン部品はエンジン号機・フレーム部品はフレーム号機を確認のうえ部品注文をして下さい。
・キャブレター/スロットルボディアッセンブリーはエンジン号機で管理されていますが、その構成部品は下記アンダーラインで示したキャブレター/スロットルボディ号機で管理されていますので、部品注文時はキャブレター/スロットルボディ号機を確認して下さい。

GN E0A A KC ア
Ⓐ Ⓑ

YUMBO-JP.COM

配色表

・色物部品をご注文の際は下記一覧表を参照して基本部品番号にパーツ色記号を加えた部品番号でご注文下さい。

NC750X（NC750XAM）

NO.	機種名（MODEL）		NC750XAM						
	フォトNO.		NO.1	NO.2	NO.3	適用号機		掲載ブロック	見出番号
	主体色（COLOR）		マット ﾊﾞﾘｽﾃｨｯｸ ﾌﾞﾗｯｸﾒﾀﾘｯｸ	ﾊﾟｰﾙ ｸﾞﾚｱ ﾎﾜｲﾄ	ｸﾞﾗﾝﾌﾟﾘ ﾚｯﾄﾞ				
	コード（CODE）		NH-A86M	NH-B53P	R-380				
NO.	色物部品名	基本部品番号	NHA86	NHB53	R380	初号機	終号機		
1	ｶｳﾙ,L.ｱﾝﾀﾞｰ	64400-MGS-D31	ZA	ZA	ZA			F-46	4
2	ｶｳﾙ,R.ｱﾝﾀﾞｰ	64300-MGS-D30	ZA	ZA	ZA			F-46	3
3	ｶｳﾙ,ｾﾝﾀｰｱﾝﾀﾞｰ	64500-MKW-D00	ZA	ZA	ZA			F-46	5
4	ｶｳﾙA,L.ﾘﾔｰｻｲﾄﾞ	77231-MKW-D00	ZA	ZA	ZA			F-23-10	3
5	ｶｳﾙA,R.ﾘﾔｰｻｲﾄﾞ	77221-MKW-D00	ZA	ZA	ZA			F-23-10	2
6	ｶｳﾙB,L.ﾐﾄﾞﾙ	64361-MKW-D00	ZA	ZA	ZA			F-45	10
7	ｶｳﾙB,R.ﾐﾄﾞﾙ	64351-MKW-D00	ZA	ZA	ZA			F-45	9
8	ｶｳﾙｾｯﾄ,L.ﾐﾄﾞﾙA	64340-MKW-D00	ZD	ZC	ZB			F-45	8
9	ｶｳﾙｾｯﾄ,R.ﾐﾄﾞﾙA	64330-MKW-D00	ZD	ZC	ZB			F-45	7
10	ｶﾊﾞｰ,L.ﾋﾟﾎﾞｯﾄ	83631-MKW-D00	ZA	ZA	ZA			F-24	7
11	ｶﾊﾞｰ,R.ﾋﾟﾎﾞｯﾄ	83531-MKW-D00	ZA	ZA	ZA			F-24	5
12	ｶﾊﾞｰ,ﾗｷﾞｼﾞﾘｯﾄﾞ	64821-MKW-D00	ZC	ZB	ZA			F-44	3
13	ｼｰﾄASSY.,ｼﾝｸﾞﾙ	77100-MKW-D01	ZA	ZA	ZA			F-23	7
14	ｼｰﾄASSY.,ﾋﾟﾘｵﾝ	77300-MKW-D01	ZA	ZA	ZA			F-23	15
15	ｼｴﾙﾀｰ,L.ｻｲﾄﾞ	83620-MKW-D00	ZD	ZC	ZB			F-44-10	11
16	ｼｴﾙﾀｰ,R.ｻｲﾄﾞ	83520-MKW-D00	ZD	ZC	ZB			F-44-10	9
17	ｽﾃｰ,ﾗｼﾞｴﾀｰﾛｱｰ	19516-MJH-Y00	ZA	ZA	ZA			F-41	19
18	ﾊﾟｲﾌﾟ,ｽﾃｱﾘﾝｸﾞﾊﾝﾄﾞﾙ	53100-MKW-D00	ZA	ZA	ZA			F-7	8

YUMBO-JP.COM

NC750X (NC750XAM)

NO.	機種名（MODEL）		NC750XAM						
	フォトNO.		NO.1	NO.2	NO.3	適用号機		掲載ブロック	見出番号
	主体色（COLOR）		ﾏｯﾄ ﾊﾞﾘｽﾃｨｯｸ ﾌﾞﾗｯｸﾒﾀﾘｯｸ	ﾊﾟｰﾙ ｸﾞﾚｱ ﾎﾜｲﾄ	ｸﾞﾗﾝﾌﾟﾘ ﾚｯﾄﾞ				
	コード（CODE）		NH-A86M	NH-B53P	R-380				
NO.	色物部品名	基本部品番号	NHA86	NHB53	R380	初号機	終号機		
19	ﾊﾟﾈﾙ,L.ｴｱｰ	64161-MKW-D00	ZA	ZA	ZA			F-45	5
20	ﾊﾟﾈﾙ,R.ｴｱｰ	64151-MKW-D00	ZA	ZA	ZA			F-45	4
21	ﾌｪﾝﾀﾞｰｾｯﾄ,ﾌﾛﾝﾄ	61000-MJL-D80	-	ZE	ZE			F-10	1
22	ﾌｪﾝﾀﾞｰｾｯﾄ,ﾌﾛﾝﾄ	61000-MKA-D81	ZD	-	-			F-10	1
23	ﾎｲｰﾙｻﾌﾞ ASSY.,ﾌﾛﾝﾄ	44650-MKA-D81	ZB	ZB	ZB			F-14-40	8
24	ﾎｲｰﾙｻﾌﾞ ASSY.,ﾘﾔｰ	42650-MKA-D81	ZB	ZB	ZB			F-19-40	10
25	ﾎﾙﾀﾞｰ,L.ｽﾃｯﾌﾟ	50750-MKW-D00	ZA	ZA	ZA			F-30	14
26	ﾎﾙﾀﾞｰ,R.ｽﾃｯﾌﾟ	50650-MKW-D00	ZA	ZA	ZA			F-30	9
27	ﾎﾙﾀﾞｰASSY.,ﾊﾝﾄﾞﾙｱｯﾊﾟｰ	53130-MGS-D30	ZA	ZA	ZA			F-7	15
28	ﾎﾞﾃﾞｲCOMP.,ﾌﾚｰﾑ	50100-MKW-D00	ZA	ZA	ZA			F-39	2
29	ﾏｰｸ,ABS	86611-MJF-A00	ZA	ZB	ZB			F-50	4
30	ﾏｰｸ,L.ｳｲﾝｸﾞ	86202-MKA-A30	ZB	-	-			F-50	3
31	ﾏｰｸ,L.ｳｲﾝｸﾞ	86202-MKW-D00	-	ZC	ZB			F-50	3
32	ﾏｰｸ,R.ｳｲﾝｸﾞ	86201-MKA-A30	ZB	-	-			F-50	2
33	ﾏｰｸ,R.ｳｲﾝｸﾞ	86201-MKW-D00	-	ZC	ZB			F-50	2
34	ﾘﾝｸﾞ,ﾌﾛﾝﾄﾊﾟﾙｻｰ	44515-MKA-D80	ZB	ZB	ZB			F-14-40	6

YUMBO-JP.COM

NC750X Dual Clutch Transmission (NC750XDM)

NO.	機種名（MODEL）		NC750XDM						
	フォトNO.		NO.4	NO.5	NO.6	適用号機		掲載ブロック	見出番号
	主体色（COLOR）		ﾏｯﾄ ﾊﾞﾘｽﾃｨｯｸ ﾌﾞﾗｯｸﾒﾀﾘｯｸ	ﾊﾟｰﾙ ｸﾞﾚｱ ﾎﾜｲﾄ	ｸﾞﾗﾝﾌﾟﾘ ﾚｯﾄﾞ				
	コード（CODE）		NH-A86M	NH-B53P	R-380				
NO.	色物部品名	基本部品番号	NHA86	NHB53	R380	初号機	終号機		
1	ｶｳﾙ,L.ｱﾝﾀﾞｰ	64400-MGS-D51	ZA	ZA	ZA			F-46-1	5
2	ｶｳﾙ,R.ｱﾝﾀﾞｰ	64300-MGS-D51	ZA	ZA	ZA			F-46-1	4
3	ｶｳﾙ,ｾﾝﾀｰｱﾝﾀﾞｰ	64500-MKW-D00	ZA	ZA	ZA			F-46-1	6
4	ｶｳﾙA,L.ﾘﾔｰｻｲﾄﾞ	77231-MKW-D00	ZA	ZA	ZA			F-23-10	3
5	ｶｳﾙA,R.ﾘﾔｰｻｲﾄﾞ	77221-MKW-D00	ZA	ZA	ZA			F-23-10	2
6	ｶｳﾙB,L.ﾐﾄﾞﾙ	64361-MKW-D00	ZA	ZA	ZA			F-45	10
7	ｶｳﾙB,R.ﾐﾄﾞﾙ	64351-MKW-D00	ZA	ZA	ZA			F-45	9
8	ｶｳﾙｾｯﾄ,L.ﾐﾄﾞﾙA	64340-MKW-D00	ZD	ZC	ZB			F-45	8
9	ｶｳﾙｾｯﾄ,R.ﾐﾄﾞﾙA	64330-MKW-D00	ZD	ZC	ZB			F-45	7
10	ｶﾊﾞｰ,L.ﾋﾟﾎﾞｯﾄ	83631-MKW-D00	ZA	ZA	ZA			F-24	7
11	ｶﾊﾞｰ,R.ｴﾝｼﾞﾝｻｲﾄﾞ	64520-MGS-D50	ZA	ZA	ZA			E-6-1	14
12	ｶﾊﾞｰ,R.ﾋﾟﾎﾞｯﾄ	83531-MKW-D00	ZA	ZA	ZA			F-24	5
13	ｶﾊﾞｰ,ﾗｷﾞｼﾞﾘｯﾄﾞ	64821-MKW-D00	ZC	ZB	ZA			F-44	3
14	ｼｰﾄASSY.,ｼﾝｸﾞﾙ	77100-MKW-D01	ZA	ZA	ZA			F-23	7
15	ｼｰﾄASSY.,ﾋﾟﾘｵﾝ	77300-MKW-D01	ZA	ZA	ZA			F-23	15
16	ｼｴﾙﾀｰ,L.ｻｲﾄﾞ	83620-MKW-D00	ZD	ZC	ZB			F-44-10	11
17	ｼｴﾙﾀｰ,R.ｻｲﾄﾞ	83520-MKW-D00	ZD	ZC	ZB			F-44-10	9
18	ｽﾃｰ,ﾗｼﾞｴﾀｰﾛｱｰ	19516-MJH-Y00	ZA	ZA	ZA			F-41	19
19	ﾊﾟｲﾌﾟ,ｽﾃｱﾘﾝｸﾞﾊﾝﾄﾞﾙ	53100-MKW-D00	ZA	ZA	ZA			F-7	8
20	ﾊﾟﾈﾙ,L.ｴｱｰ	64161-MKW-D00	ZA	ZA	ZA			F-45	5
21	ﾊﾟﾈﾙ,R.ｴｱｰ	64151-MKW-D00	ZA	ZA	ZA			F-45	4

YUMBO-JP.COM

NC750X Dual Clutch Transmission (NC750XDM)

NO.	機種名（MODEL）		NC750XDM						
	フォトNO.		NO.4	NO.5	NO.6	適用号機		掲載ブロック	見出番号
	主体色（COLOR）		ﾏｯﾄ ﾊﾞﾘｽﾃｨｯｸ ﾌﾞﾗｯｸﾒﾀﾘｯｸ	ﾊﾟｰﾙ ｸﾞﾚｱ ﾎﾜｲﾄ	ｸﾞﾗﾝﾌﾟﾘ ﾚｯﾄﾞ				
	コード（CODE）		NH-A86M	NH-B53P	R-380				
NO.	色物部品名	基本部品番号	NHA86	NHB53	R380	初号機	終号機		
22	ﾌｪﾝﾀﾞｰｾｯﾄ,ﾌﾛﾝﾄ	61000-MJL-D80	-	ZE	ZE			F-10	1
23	ﾌｪﾝﾀﾞｰｾｯﾄ,ﾌﾛﾝﾄ	61000-MKA-D81	ZD	-	-			F-10	1
24	ﾎｲｰﾙｻﾌﾞ ASSY.,ﾌﾛﾝﾄ	44650-MKA-D81	ZB	ZB	ZB			F-14-40	8
25	ﾎｲｰﾙｻﾌﾞ ASSY.,ﾘﾔｰ	42650-MKA-D81	ZB	ZB	ZB			F-19-40	10
26	ﾎﾙﾀﾞｰ,L.ｽﾃｯﾌﾟ	50750-MKW-D00	ZA	ZA	ZA			F-30	14
27	ﾎﾙﾀﾞｰ,R.ｽﾃｯﾌﾟ	50650-MKW-D00	ZA	ZA	ZA			F-30	9
28	ﾎﾙﾀﾞｰASSY.,ﾊﾝﾄﾞﾙｱｯﾊﾟｰ	53130-MGS-D30	ZA	ZA	ZA			F-7	15
29	ﾎﾞﾃﾞｲCOMP.,ﾌﾚｰﾑ	50100-MKW-D00	ZA	ZA	ZA			F-39	2
30	ﾏｰｸ,ABS	86611-MJF-A00	ZA	ZB	ZB			F-50	4
31	ﾏｰｸ,L.ｳｲﾝｸﾞ	86202-MKA-A30	ZB	-	-			F-50	3
32	ﾏｰｸ,L.ｳｲﾝｸﾞ	86202-MKW-D00	-	ZC	ZB			F-50	3
33	ﾏｰｸ,R.ｳｲﾝｸﾞ	86201-MKA-A30	ZB	-	-			F-50	2
34	ﾏｰｸ,R.ｳｲﾝｸﾞ	86201-MKW-D00	-	ZC	ZB			F-50	2
35	ﾘﾝｸﾞ,ﾌﾛﾝﾄﾊﾟﾙｻｰ	44515-MKA-D80	ZB	ZB	ZB			F-14-40	6

YUMBO-JP.COM

フューエルホース／チューブとビニールチューブ、および一般用チューブの使用について

・標準部品のフューエルホース／チューブとビニールチューブ、および一般用チューブは長巻のバルク部品に代替されます。
・標準部品のフューエルホース／チューブとビニールチューブ、および一般用チューブを注文の際は、パーツカタログ本文中の部品名下に記載されている（ ）付バルク部品番号または下記一覧表でご確認の上ご注文ください。
・交換の際は部品名中に記載されている正規の長さにカットして使用してください。
（バルク部品のカット方法、ナンバー記入方法等の取り扱いについては、サービスマニュアルおよびバルク部品に同梱されている説明書を参照してください。）
・カット後の価格については、パーツカタログ本文に記載されている希望小売価格を参照してください。

・下記の表は標準部品番号とバルク部品番号一覧表です。記載の代替部品以外は絶対に使用しないで下さい。

フューエルホース／チューブ

標準部品番号	バルク部品番号	バルク部品	
		内径 (mm)	長さ (m)
95001-30xxx-2x	95001-30001-20M	3.0	1
95001-30xxx-3x	95001-30001-30M	3.0	1
95001-30xxx-4x	95001-30001-40M	3.0	1
95001-35xxx-2x	95001-35001-50M <95001-35003-50M>	3.5	1 3
95001-35xxx-3x	95001-35001-60M <95001-35003-60M>	3.5	1 3
95001-35xxx-4x	95001-35001-60M <95001-35003-60M>	3.5	1 3
95001-35xxx-5x	95001-35001-50M <95001-35003-50M>	3.5	1 3
95001-35xxx-6x	95001-35001-60M <95001-35003-60M>	3.5	1 3
95001-45xxx-2x	95001-45001-50M <95001-45003-50M>	4.5	1 3
95001-45xxx-3x	95001-45001-60M <95001-45003-60M> <95001-45008-60M>	4.5	1 3 8
95001-45xxx-4x	95001-45001-60M <95001-45003-60M> <95001-45008-60M>	4.5	1 3 8
95001-45xxx-5x	95001-45001-50M <95001-45003-50M>	4.5	1 3
95001-45xxx-6x	95001-45001-60M <95001-45003-60M> <95001-45008-60M>	4.5	1 3 8
95001-55xxx-2x	95001-55001-50M <95001-55003-50M> <95001-55008-50M>	5.5	1 3 8

フューエルホース／チューブ

標準部品番号	バルク部品番号	バルク部品	
		内径 (mm)	長さ (m)
95001-55xxx-3x	95001-55001-60M <95001-55003-60M> <95001-55008-60M>	5.5	1 3 8
95001-55xxx-4x	95001-55001-60M <95001-55003-60M> <95001-55008-60M>	5.5	1 3 8
95001-55xxx-5x	95001-55001-50M <95001-55003-50M> <95001-55008-50M>	5.5	1 3 8
95001-55xxx-6x	95001-55001-60M <95001-55003-60M> <95001-55008-60M>	5.5	1 3 8
95001-75xxx-2x	95001-75001-50M <95001-75003-50M>	7.5	1 3
95001-75xxx-3x	95001-75001-60M <95001-75008-60M>	7.5	1 3 8
95001-75xxx-4x	95001-75001-60M <95001-75003-60M> <95001-75008-60M>	7.5	1 3 8
95001-75xxx-5x	95001-75001-50M <95001-75003-50M>	7.5	1 3
95001-75xxx-6x	95001-75001-60M <95001-75003-60M> <95001-75008-60M>	7.5	1 3 8
95001-80xxx-2x	95001-80001-50M	8.0	1
95001-80xxx-3x	95001-80001-60M	8.0	1
95001-80xxx-4x	95001-80001-60M	8.0	1
95001-80xxx-5x	95001-80001-50M	8.0	1
95001-80xxx-6x	95001-80001-60M	8.0	1

YUMBO-JP.COM

ビニールチューブ				
標準部品番号	バルク部品番号	バルク部品		
		内径 (mm)	外径 (mm)	長さ (m)
95003-01xxx-3x	95003-01001-60M <95003-01003-60M>	2.9	6.8	1 3
95003-01xxx-60	95003-01001-60M <95003-01003-60M>	2.9	6.8	1 3
95003-03xxx-3x	95003-03001-60M <95003-03003-60M>	3.0	6.0	1 3
95003-03xxx-60	95003-03001-60M <95003-03003-60M>	3.0	6.0	1 3
95003-05xxx-3x	95003-05001-60M <95003-05003-60M> <95003-05008-60M>	3.5	6.5	1 3 8
95003-05xxx-60	95003-05001-60M <95003-05003-60M> <95003-05008-60M>	3.5	6.5	1 3 8
95003-07xxx-1x	95003-07001-10M <95003-07003-10M> <95003-07008-10M>	4.0	7.0	1 3 8
95003-07xxx-20	95003-07001-10M <95003-07003-10M> <95003-07008-10M>	4.0	7.0	1 3 8
95003-07xxx-3x	95003-07001-60M <95003-07003-60M> <95003-07008-60M>	4.0	7.0	1 3 8
95003-07xxx-60	95003-07001-60M <95003-07003-60M> <95003-07008-60M>	4.0	7.0	1 3 8
95003-07xxx-7x	95003-07001-70M <95003-07003-70M> <95003-07008-70M>	4.0	7.0	1 3 8
95003-08xxx-1x	95003-08001-10M <95003-08003-10M> <95003-08008-10M>	4.5	6.5	1 3 8
95003-09xxx-3x	95003-09001-60M <95003-09003-60M>	4.5	8.0	1 3
95003-09xxx-60	95003-09001-60M <95003-09003-60M>	4.5	8.0	1 3
95003-10xxx-1x	95003-10001-10M <95003-10003-10M>	5.0	8.0	1 3
95003-10xxx-20	95003-10001-10M <95003-10003-10M>	5.0	8.0	1 3
95003-10xxx-3x	95003-10001-60M <95003-10003-60M>	5.0	8.0	1 3
95003-10xxx-60	95003-10001-60M <95003-10003-60M>	5.0	8.0	1 3
95003-11xxx-3x	95003-11001-60M <95003-11003-60M> <95003-11008-60M>	5.0	9.0	1 3 8
95003-11xxx-60	95003-11001-60M <5003-11003-60M> <95003-11008-60M>	5.0	9.0	1 3 8
95003-12xxx-1x	95003-12001-10M <95003-12003-10M> <95003-12008-10M>	5.0	7.0	1 3 8
95003-12xxx-20	95003-12001-10M <95003-12003-10M> <95003-12008-10M>	5.0	7.0	1 3 8

ビニールチューブ				
標準部品番号	バルク部品番号	バルク部品		
		内径 (mm)	外径 (mm)	長さ (m)
95003-14xxx-1x	95003-14001-10M <95003-14003-10M>	6.0	9.0	1 3
95003-14xxx-3x	95003-14001-60M <95003-14003-60M>	6.0	9.0	1 3
95003-14xxx-20	95003-14001-10M <95003-14003-10M>	6.0	9.0	1 3
95003-17xxx-1x	95003-17001-10M <95003-17003-10M>	7.0	9.0	1 3
95003-19xxx-1x	95003-19001-10M <95003-19003-10M> <95003-19008-10M>	7.0	11.0	1 3 8
95003-19xxx-20	95003-19001-10M <95003-19003-10M> <95003-19008-10M>	7.0	11.0	1 3 8
95003-19xxx-3x	95003-19001-60M <95003-19003-60M> <95003-19008-60M>	7.0	11.0	1 3 8
95003-19xxx-60	95003-19001-60M <95003-19003-60M> <95003-19008-60M>	7.0	11.0	1 3 8
95003-40xxx-20	95003-40001-10M <95003-40003-10M>	12.0	16.0	1 3
95003-21xxx-1x	95003-21001-10M <95003-21003-10M>	8.0	9.0	1 3
95003-21xxx-20	95003-21001-10M <95003-21003-10M>	8.0	9.0	1 3
95003-23xxx-1x	95003-23001-10M <95003-23003-10M>	8.0	12.0	1 3
95003-23xxx-20	95003-23001-10M <95003-23003-10M>	8.0	12.0	1 3
95003-23xxx-3x	95003-23001-60M <95003-23003-60M> <95003-23008-60M>	8.0	12.0	1 3 8
95003-23xxx-60	95003-23001-60M <95003-23003-60M> <95003-23008-60M>	8.0	12.0	1 3 8
95003-25xxx-1x	95003-25001-10M <95003-25003-10M>	9.0	11.0	1 3
95003-25xxx-20	95003-25001-10M <95003-25003-10M>	9.0	11.0	1 3
95003-25xxx-3x	95003-25001-60M <95003-25003-60M>	9.0	11.0	1 3
95003-25xxx-7x	95003-25001-70M <95003-25003-70M>	9.0	11.0	1 3
95003-27xxx-1x	95003-27001-10M <95003-27003-10M>	9.0	13.0	1 3
95003-27xxx-20	95003-27001-10M <95003-27003-10M>	9.0	13.0	1 3
95003-27xxx-3x	95003-27001-60M <95003-27003-60M>	9.0	13.0	1 3
95003-27xxx-60	95003-27001-60M <95003-27003-60M>	9.0	13.0	1 3
95003-33xxx-1x	95003-33001-10M <95003-33003-10M>	10.0	14.0	1 3

ビニールチューブ				
標準部品番号	バルク部品番号	バルク部品		
		内径 (mm)	外径 (mm)	長さ (m)
95003-33xxx-20	95003-33001-10M <95003-33003-10M>	10.0	14.0	1 3
95003-36xxx-1x	95003-36001-10M <95003-36003-10M> <95003-36008-10M>	11.0	13.0	1 3 8
95003-36xxx-20	95003-36001-10M <95003-36003-10M> <95003-36008-10M>	11.0	13.0	1 3 8
95003-37xxx-3x	95003-37001-60M <95003-37003-60M>	11.0	15.0	1 3
95003-37xxx-60	95003-37001-60M <95003-37003-60M>	11.0	15.0	1 3
95003-38xxx-1x	95003-38001-10M <95003-38003-10M>	12.0	13.0	1 3
95003-38xxx-20	95003-38001-10M <95003-38003-10M>	12.0	13.0	1 3
95003-39xxx-1x	95003-39001-10M <95003-39003-10M>	12.0	14.0	1 3
95003-39xxx-20	95003-39001-10M <95003-39003-10M>	12.0	14.0	1 3
95003-40xxx-3x	95003-40001-60M <95003-40003-60M>	12.0	16.0	1 3
95003-40xxx-60	95003-40001-60M <95003-40003-60M>	12.0	16.0	1 3
95003-43xxx-1x	95003-43001-10M <95003-43003-10M> <95003-43008-10M>	13.0	15.0	1 3 8
95003-43xxx-20	95003-43001-10M <95003-43003-10M> <95003-43008-10M>	13.0	15.0	1 3 8
95003-45xxx-1x	95003-45001-10M <95003-45003-10M> <95003-45008-10M>	14.0	18.0	1 3 8
95003-45xxx-20	95003-45001-10M <95003-45003-10M> <95003-45008-10M>	14.0	18.0	1 3 8
95003-50xxx-1x	95003-50001-10M <95003-50003-10M>	16.0	19.0	1 3
95003-50xxx-20	95003-50001-10M <95003-50003-10M>	16.0	19.0	1 3
95003-50xxx-3x	95003-50001-60M <95003-50003-60M>	16.0	19.0	1 3
95003-55xxx-1x	95003-55001-10M <95003-55003-10M>	17.5	20.5	1 3
95003-55xxx-20	95003-55001-10M <95003-55003-10M>	17.5	20.5	1 3
95003-60xxx-1x	95003-60001-10M <95003-60003-10M>	22.0	27.0	1 3
95003-60xxx-20	95003-60001-10M <95003-60003-10M>	22.0	27.0	1 3
95003-60xxx-3x	95003-60001-60M <95003-60003-60M>	22.0	27.0	1 3
95003-60xxx-60	95003-60001-60M <95003-60003-60M>	22.0	27.0	1 3

YUMBOSUP.COM

一般用チューブ			
標準部品番号	バルク部品番号	バルク部品	
		内径 (mm)	長さ (m)
95005-11xxx-3x	95005-11001-30M	11.0	1
95005-11xxx-5x	95005-11001-50M	11.0	1
95005-12xxx-1x	95005-12001-10M <95005-12003-10M>	12.0	1 3
95005-12xxx-2x	95005-12001-20M	12.0	1
95005-12xxx-3x	95005-12001-30M	12.0	1
95005-12xxx-5x	95005-12001-50M	12.0	1
95005-14xxx-1x	95005-14001-10M	14.0	1
95005-14xxx-2x	95005-14001-20M <95005-14003-20M>	14.0	1 3
95005-14xxx-3x	95005-14001-30M	14.0	1
95005-14xxx-5x	95005-14001-50M	14.0	1
95005-17xxx-1x	95005-17001-10M	17.0	1
95005-17xxx-2x	95005-17001-20M	17.0	1
95005-17xxx-3x	95005-17001-30M	17.0	1
95005-17xxx-5x	95005-17001-50M	17.0	1
95005-30xxx-3x	95005-30001-30M	3.0	1
95005-30xxx-5x	95005-30001-50M	3.0	1
95005-35xxx-1x	95005-35001-10M <95005-35003-10M> <95005-35008-10M>	3.5	1 3 8
95005-35xxx-2x	95005-35001-20M	3.5	1
95005-35xxx-3x	95005-35001-30M	3.5	1
95005-35xxx-4x	95005-35001-10M <95005-35003-10M> <95005-35008-10M>	3.5	1 3 8
95005-35xxx-5x	95005-35001-50M	3.5	1
95005-45xxx-1x	95005-45001-10M <95005-45003-10M> <95005-45008-10M>	4.5	1 3 8
95005-45xxx-2x	95005-45001-20M	4.5	1
95005-45xxx-3x	95005-45001-30M	4.5	1

一般用チューブ			
標準部品番号	バルク部品番号	バルク部品	
		内径 (mm)	長さ (m)
95005-45xxx-4x	95005-45001-10M <95005-45003-10M> <95005-45008-10M>	4.5	1 3 8
95005-45xxx-5x	95005-45001-50M	4.5	1
95005-50xxx-3x	95005-50001-30M <95005-50003-30M>	5.0	1 3
95005-50xxx-5x	95005-50001-50M	5.0	1
95005-55xxx-1x	95005-55001-10M <95005-55003-10M> <95005-55008-10M>	5.3	1 3 8
95005-55xxx-2x	95005-55001-20M <95005-55003-20M>	5.3	1 3
95005-55xxx-4x	95005-55001-10M <95005-55003-10M> <95005-55008-10M>	5.3	1 3 8
95005-65xxx-1x	95005-65001-10M <95005-65003-10M>	6.5	1 3
95005-65xxx-2x	95005-65001-20M	6.5	1
95005-70xxx-3x	95005-70001-30M <95005-70003-30M>	7.0	1 3
95005-70xxx-5x	95005-70001-50M	7.0	1
95005-75xxx-1x	95005-75001-10M <95005-75003-10M>	7.3	1 3
95005-75xxx-2x	95005-75001-20M	7.3	1
95005-80xxx-1x	95005-80001-10M <95005-80003-10M>	8.0	1 3
95005-80xxx-2x	95005-80001-20M	8.0	1

＊注）Xは数字、英字を省略表示したものです。

◎ **注意: フューエルホース／チューブと一般用チューブ、及びビニールチューブを間違えて使用すると危険が生じます。**
フューエルホース／チューブ使用箇所に一般用チューブ、及びビニールチューブを使用したり、その逆の使用は絶対しないで、パーツカタログ記載のバルク部品をサービスマニュアル及びバルク部品に同梱されている説明書に従って正しく使用してください。

YUMBO-JP.COM

●フューエルホース／チューブと一般用チューブ、及びビニールチューブのバルク部品番号の構成について

（例）９５００１－７５００１－５０Ｍ

バルク部品

バルク部品を表します。

マーキングコード（フューエルホース／チューブおよび一般用チューブ）

変更コード（ビニールチューブ）

・ナンバリングマークおよび変更順を示しますがバルク部品では 0 でナンバーなしです。

種類コード

・フューエルホース　2 ：ブレード外部で赤色（内径 3mm のみ）
　　5 ：ブレード内部で黒色

・フューエルチューブ　3 ：赤色（内径 3mm のみ）
　　4 ：灰色＋赤線（内径 3mm のみ）
　　6 ：黒色

・ビニールチューブ　1 ：透明
　　2 ：黒色
　　3 ：うす赤色
　　6 ：うす赤色
　　7 ：うす黒色

・一般用チューブ　1 ：灰色
　　2 ：灰色
　　3 ：黒色
　　5 ：黒色

長さ

001：1 m（標準）
003：3 m
008：8 m
未設定のものもあります。

内径コード（フューエルホース／チューブおよび一般用チューブ）

30：3.0 mm
35：3.5 mm
45：4.5 mm
50：5.0 mm
55：5.3 mm 5.5 mm
65：6.5 mm
70：7.0 mm
75：7.3 mm 7.5 mm
80：8.0 mm
11：11 mm
91：12 mm（外径 15 mm）
92：12 mm（外径 16 mm）
12：12 mm（外径 17 mm）
14：14 mm
17：17 mm

内外径コード（ビニールチューブ）

01：内径 2.9　外径 6.8 mm
03：内径 3　外径 6 mm
05：内径 3.5　外径 6.5 mm
07：内径 4　外径 7 mm
08：内径 4.5　外径 6.5 mm
09：内径 4.5　外径 8 mm
12：内径 5　外径 7 mm
10：内径 5　外径 8 mm
11：内径 5　外径 9 mm
14：内径 6　外径 9 mm
17：内径 7　外径 9 mm
19：内径 7　外径 11 mm
21：内径 8　外径 9 mm
23：内径 8　外径 12 mm
25：内径 9　外径 11 mm
27：内径 9　外径 13 mm
33：内径 10　外径 14 mm
36：内径 11　外径 13 mm
37：内径 11　外径 15 mm
38：内径 12　外径 13 mm
39：内径 12　外径 14 mm
40：内径 12　外径 16 mm
43：内径 13　外径 15 mm
45：内径 14　外径 18 mm
50：内径 16　外径 19 mm
55：内径 17.5　外径 20.5 mm
60：内径 22　外径 27 mm

ホース／チューブのタイプ：

1：フューエルホース／チューブ
3：ビニールチューブ
5：一般用チューブ

YUMBO-JP.COM

エンジン　グループ

E-1

シリンダーヘッドカバー

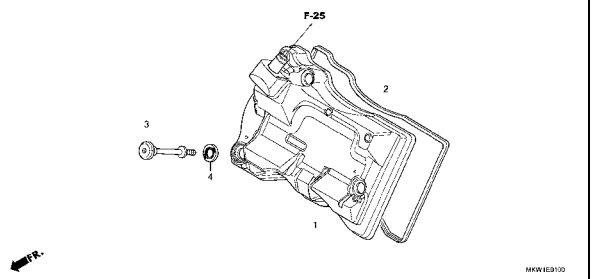

E-2

シリンダーヘッド

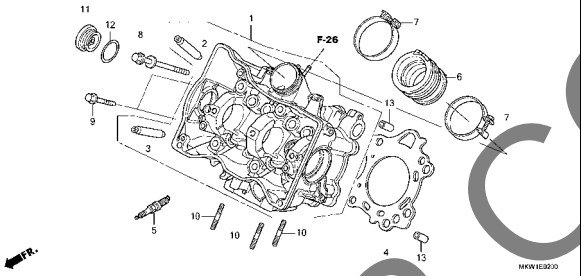

E-3

カムシャフト/バルブ

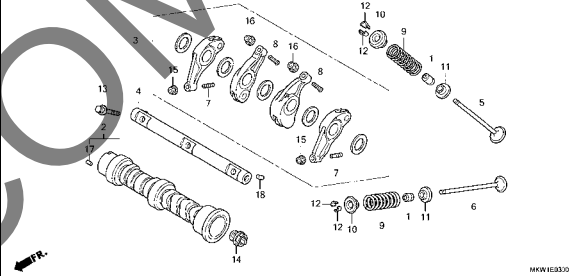

E-4

カムチェン/テンショナー

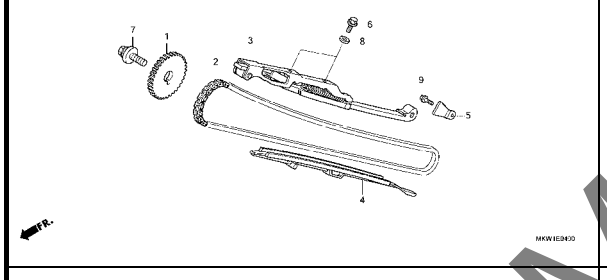

E-6

R.クランクケースカバー(NC750XA)

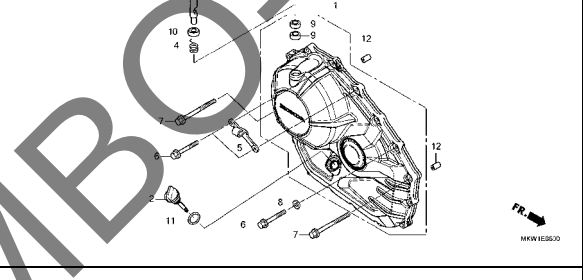

E-6-1

R.クランクケースカバー(NC750XD)

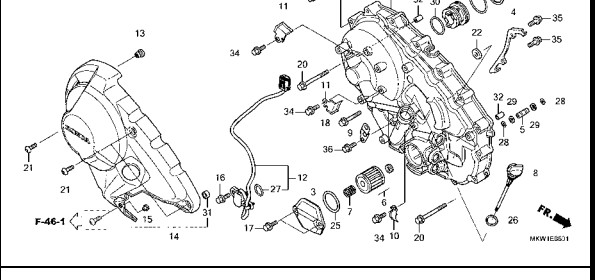

E-8

クラッチ(NC750XA)

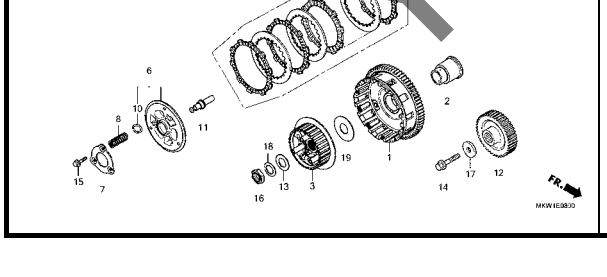

E-8-10

クラッチ(NC750XD)

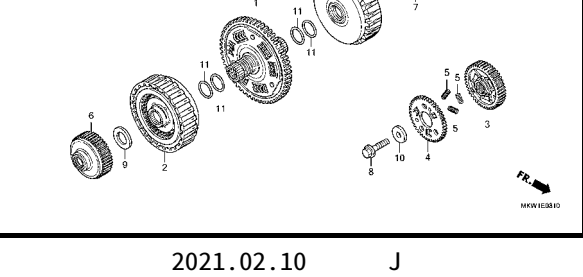

E-8-20

リニアソレノイド

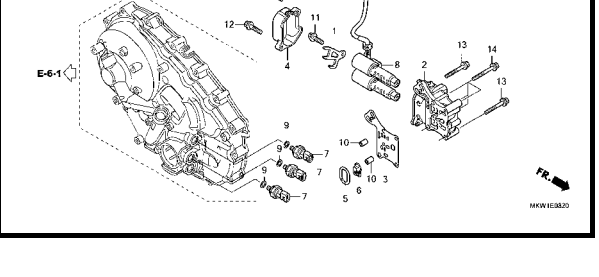

KUMBO-JP.COM

エンジン　グループ

E-9

スターティングクラッチ

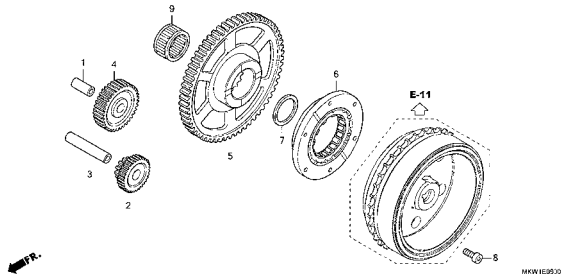

E-10

A.C.ジェネレーターカバー

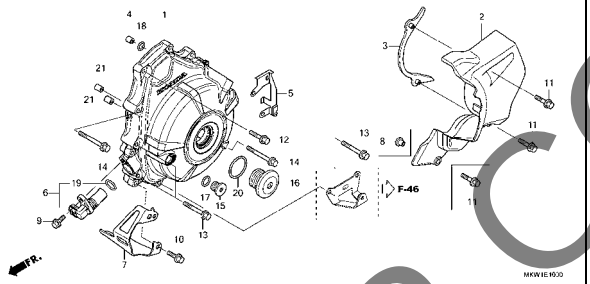

E-11

ジェネレーター

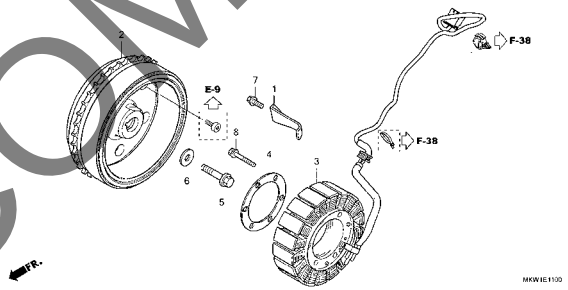

E-12

ウォーターポンプ

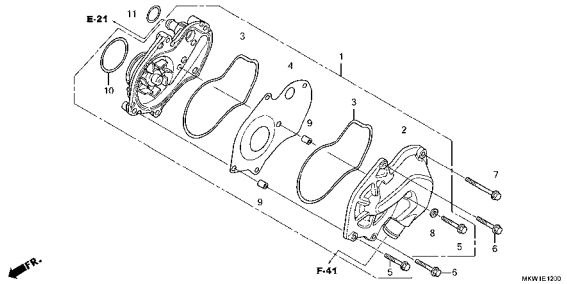

E-13

スターティングモーター

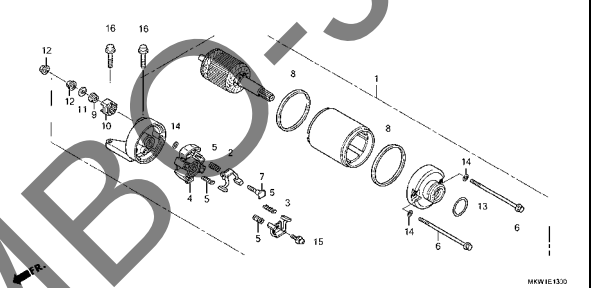

E-14

オイルパン/オイルポンプ

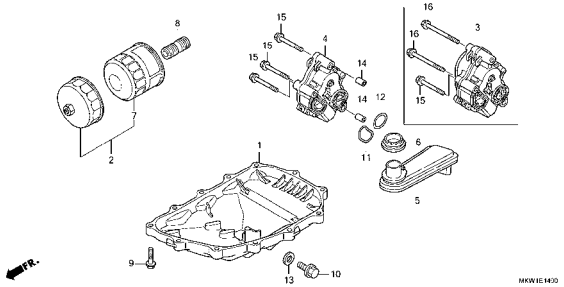

E-15

クランクケース

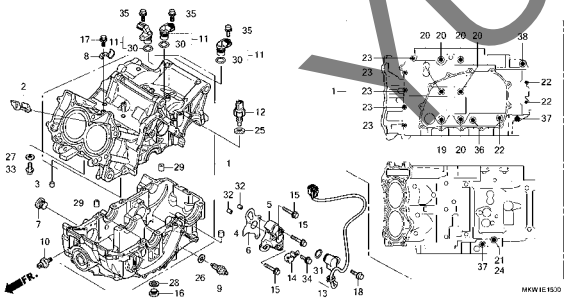

E-16

クランクシャフト/ピストン

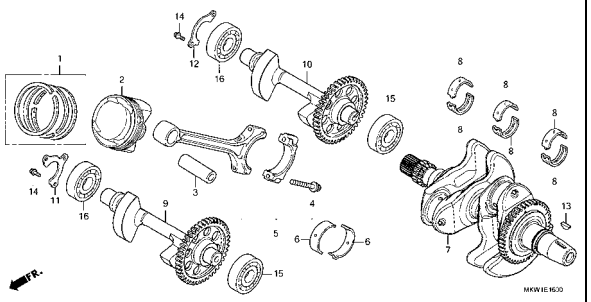

E-17

トランスミッション(NC750XA)

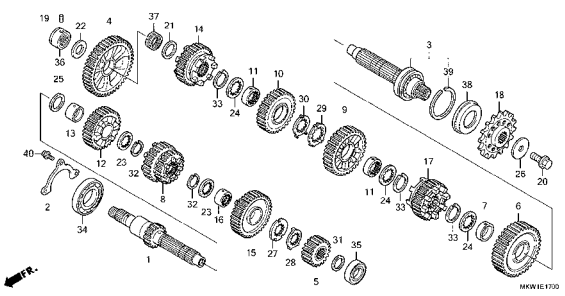

YUMBO-JP.COM

エンジン　グループ

E-17-10

トランスミッション(メインシャフト)(NC750XD)

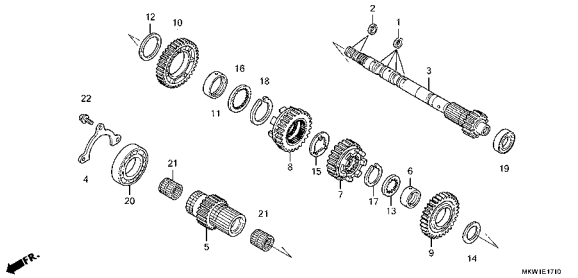

E-17-20

トランスミッション(カウンターシャフト)(NC750XD)

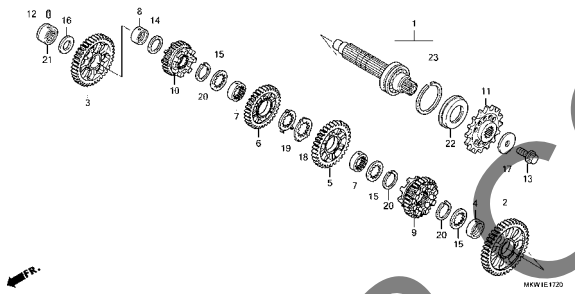

E-19

ギヤーシフトドラム(NC750XA)

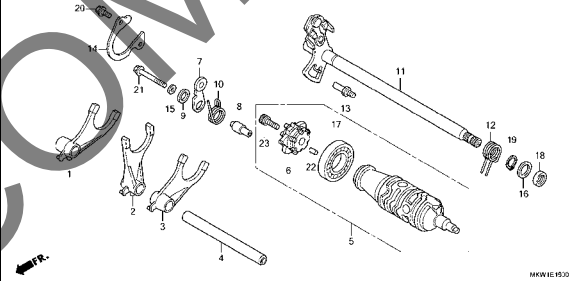

E-19-1

ギヤーシフトドラム(NC750XD)

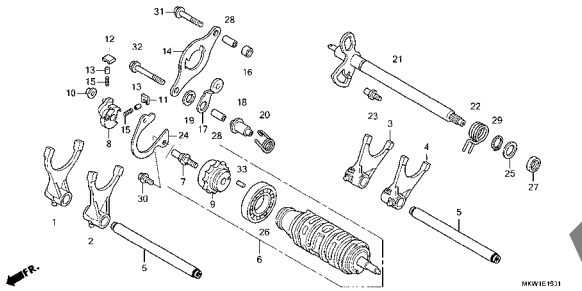

E-19-10

リダクションギヤー

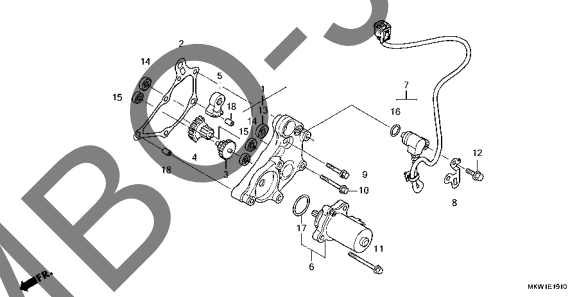

E-21

サーモスタット

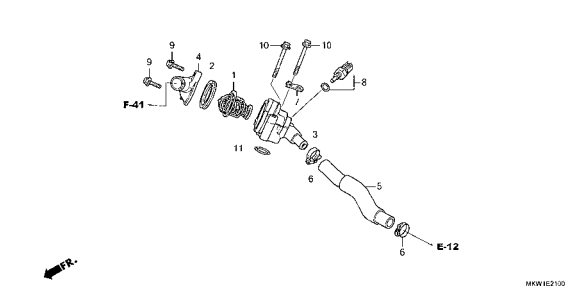

E-23

スロットルボディ

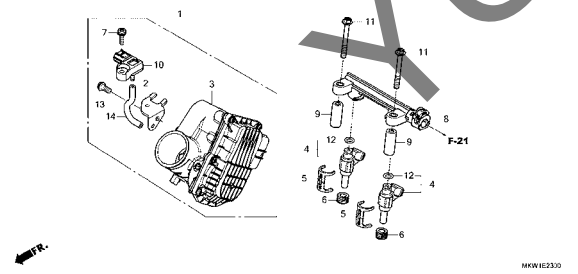

YUMBO-JP.COM

フレーム　グループ

F-1

ヘッドライト

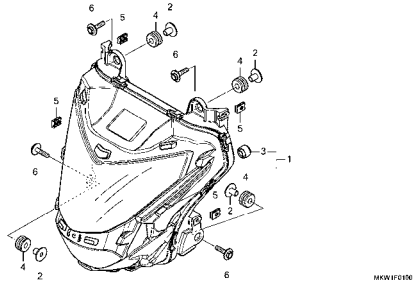

F-2

メーター

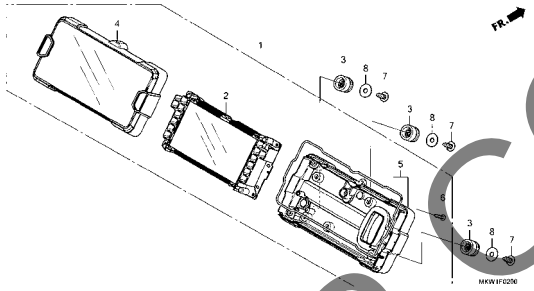

F-4

スイッチ/ケーブル/グリップ/ミラー(NC750XA)

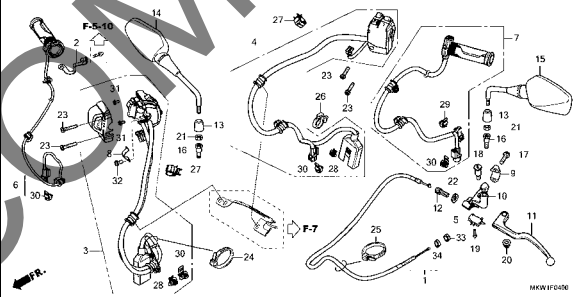

F-4-1

スイッチ/グリップ/ミラー(NC750XD)

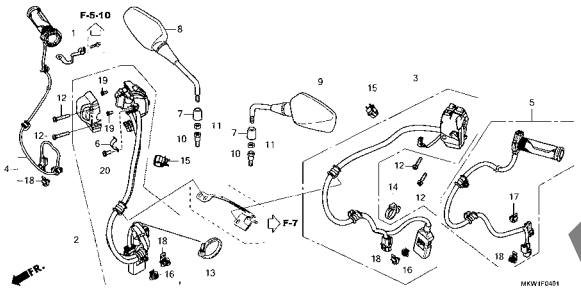

F-5-10

フロントブレーキマスターシリンダー

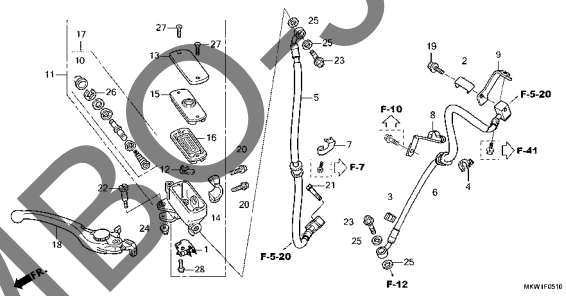

F-5-20

ABSモジュレーター/ブレーキパイプ

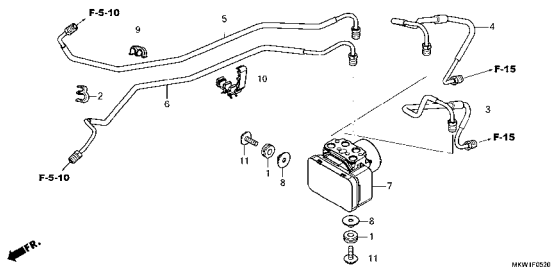

F-5-50

パーキングブレーキレバー

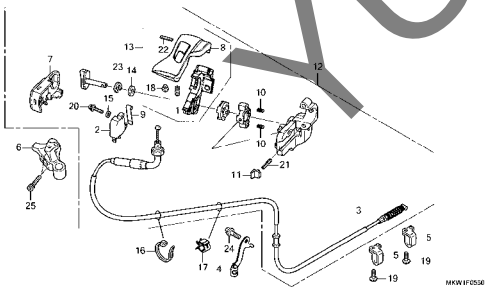

F-7

ハンドルパイプ/トップブリッジ

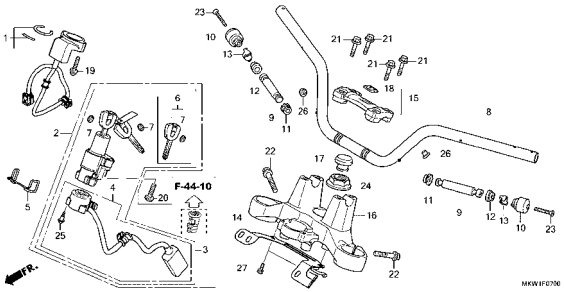

F-9

ステアリングステム

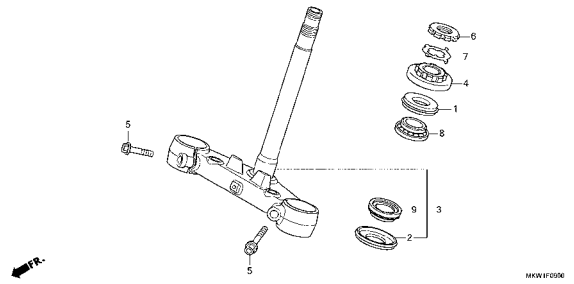

YUMBO-JP.COM

フレーム　グループ

F-10

フロントフェンダー

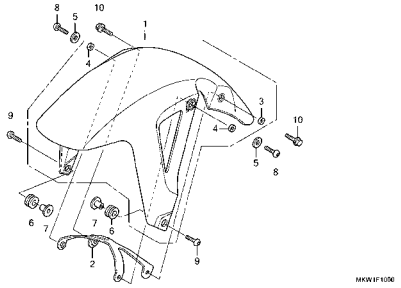

F-11

フロントフォーク

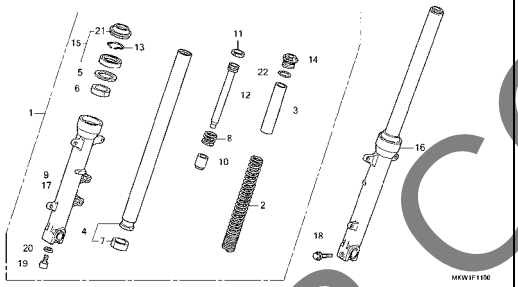

F-12

フロントブレーキキャリパー

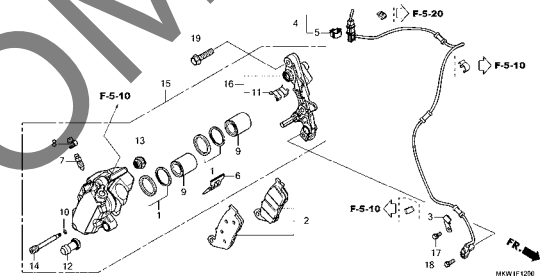

F-14-40

フロントホイール

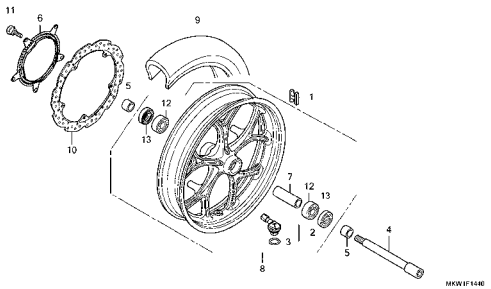

F-15

リヤーブレーキマスターシリンダー

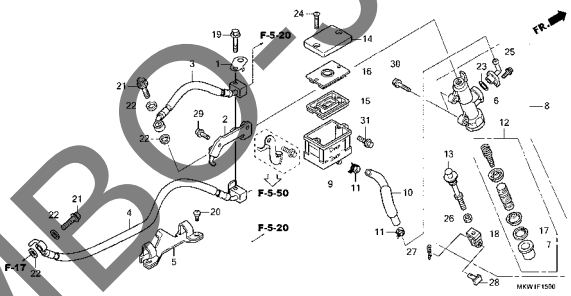

F-17

リヤーブレーキキャリパー

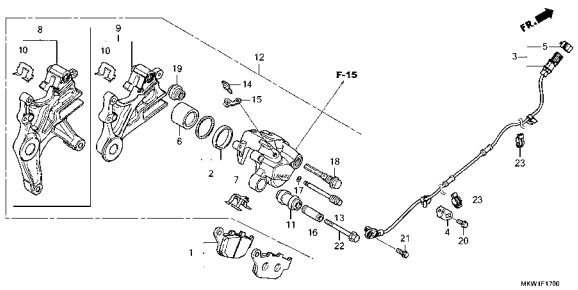

F-17-10

パーキングブレーキキャリパー

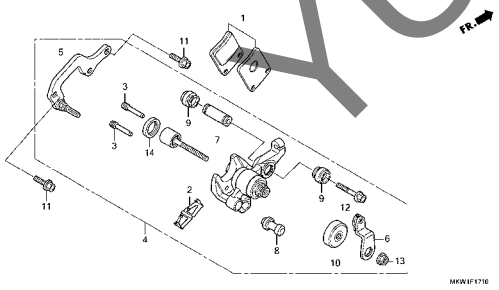

F-19-40

リヤーホイール

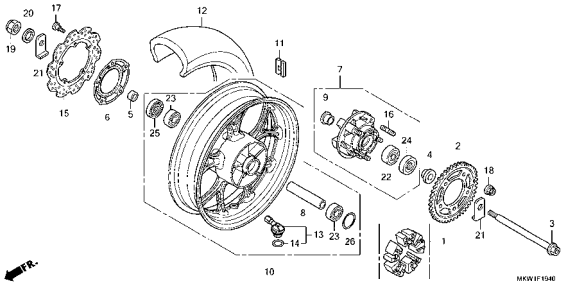

F-21

フューエルタンク/フューエルポンプ

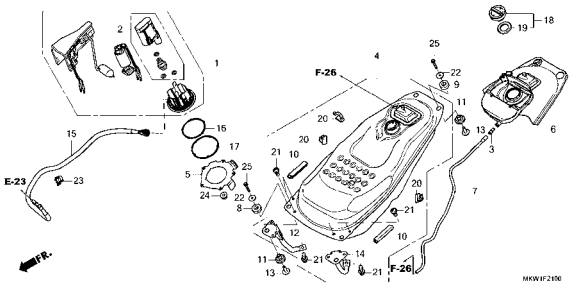

YUMBO-JP.COM

3

フレーム　グループ

F-23

シート

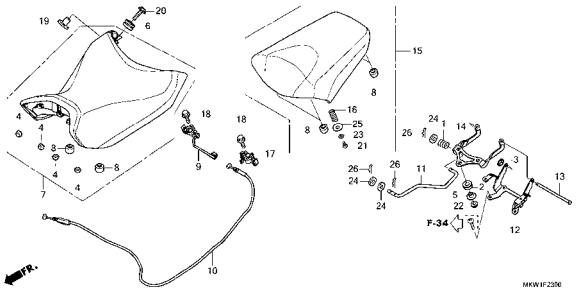

F-23-10

シートカウル

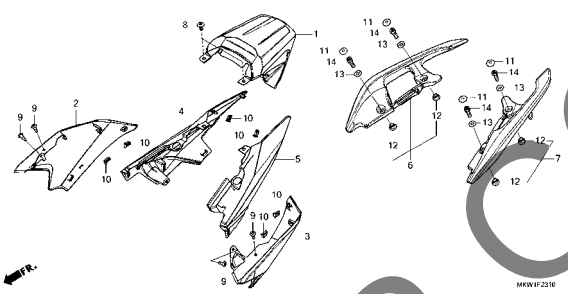

F-24

サイドカバー

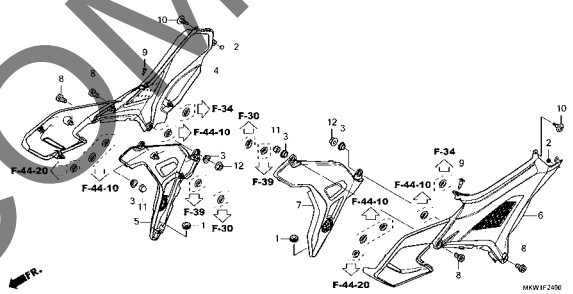

F-25

エアークリーナー

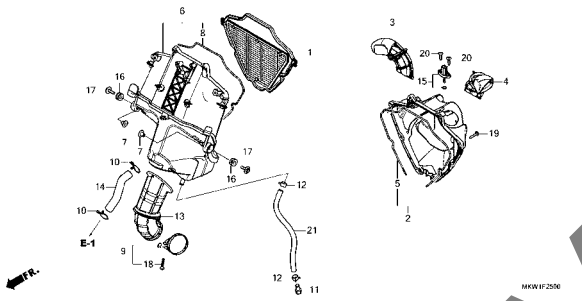

F-26

キャニスター

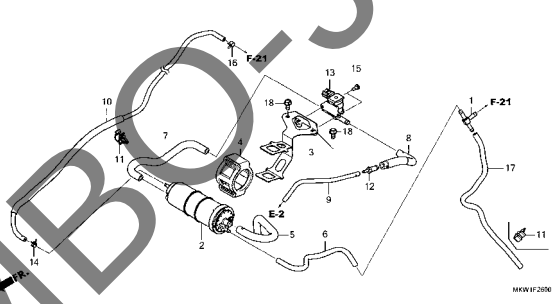

F-27

エキゾーストマフラー

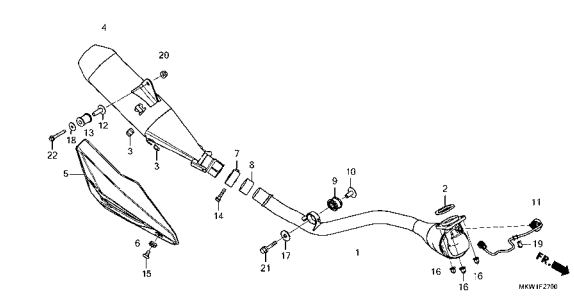

F-29

ペダル

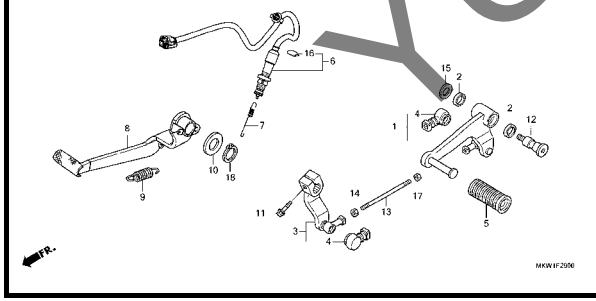

F-30

ステップ

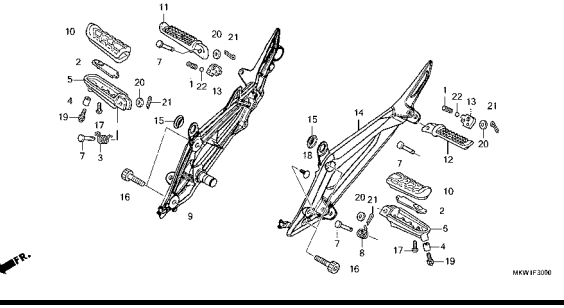

F-31

サイドスタンド

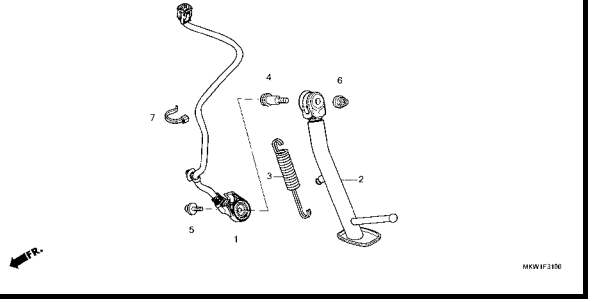

YUMBO-JP.COM

フレーム　グループ

F-32

スウィングアーム

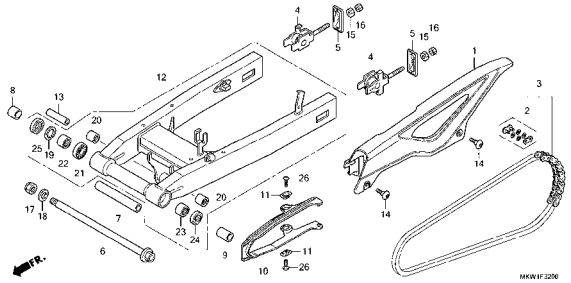

F-33

リヤークッション

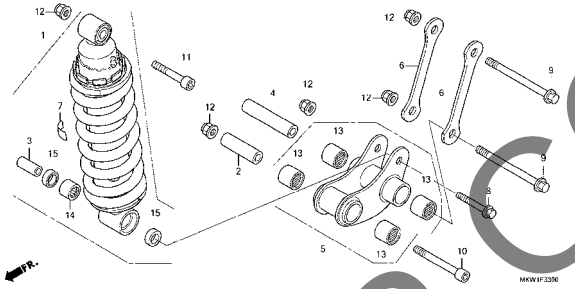

F-34

リヤーフェンダー

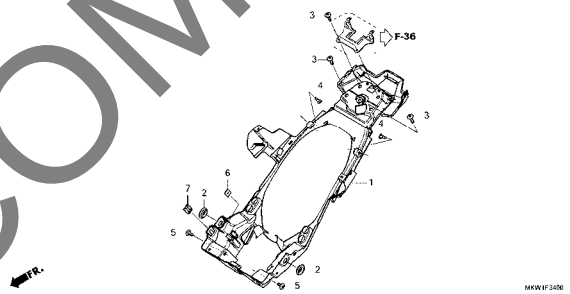

F-35

ウインカー

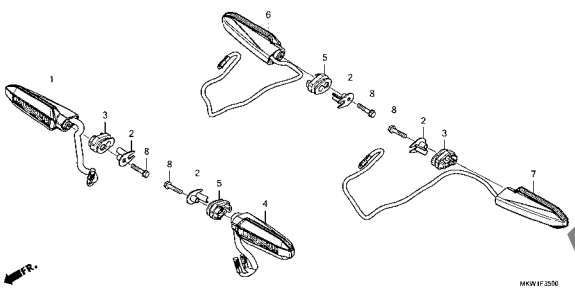

F-36

テールライト/ライセンスライト

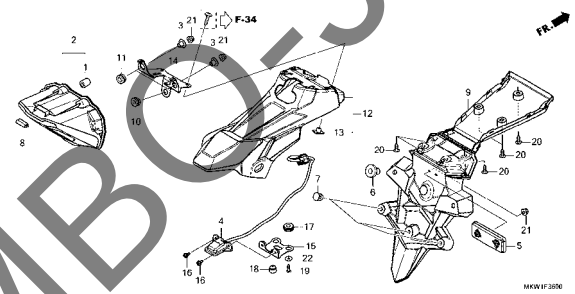

F-37

バッテリー

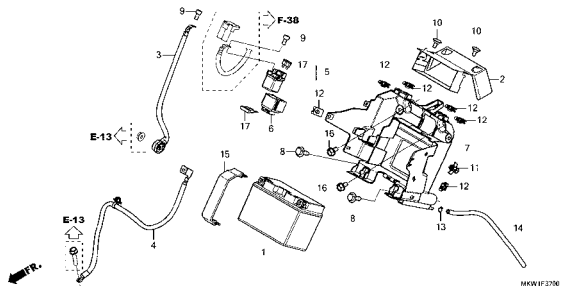

F-38

ワイヤーハーネス

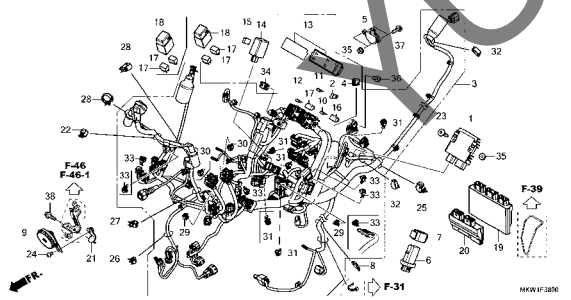

F-38-10

ETCユニット

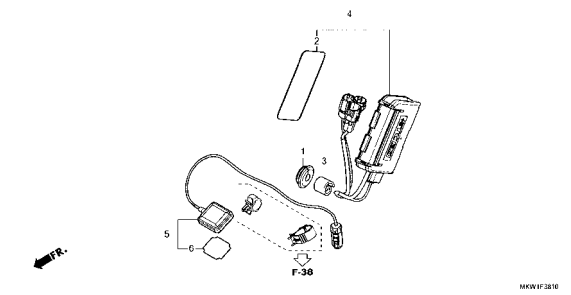

F-38-20

イグニッションコイル

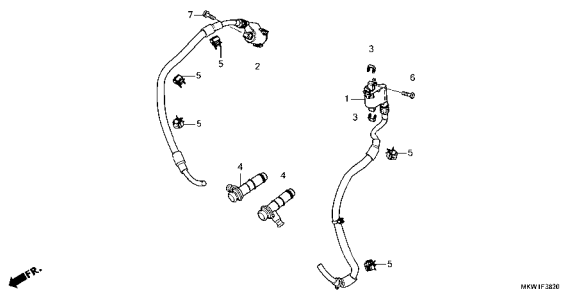

YUMBO-JP.COM

フレーム　グループ

F-39

フレームボディ

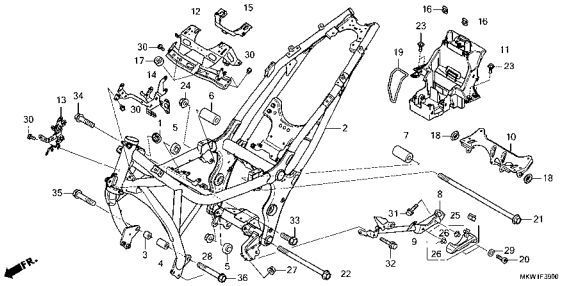

F-41

ラジエター

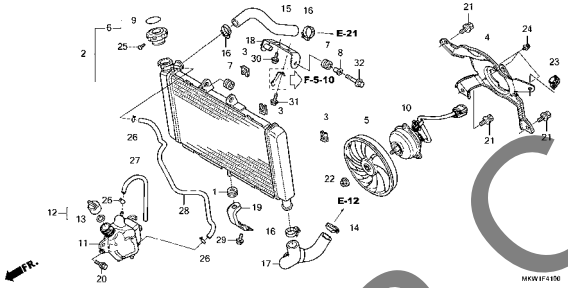

F-43

フロントカウル

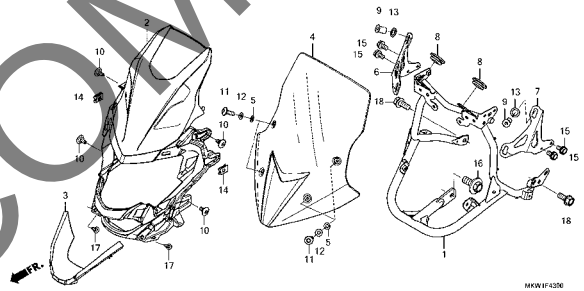

F-44

ラギジリッド

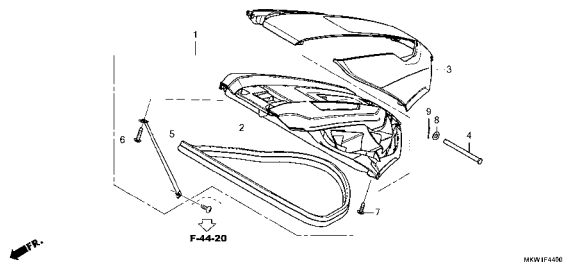

F-44-10

センターカバー/シェルター

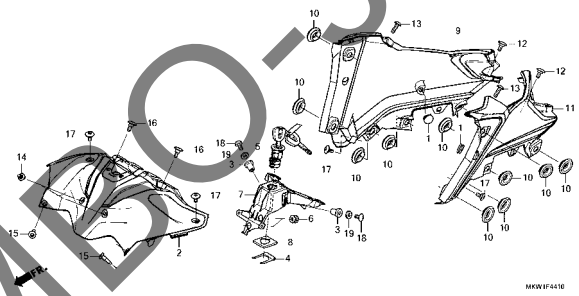

F-44-20

ラギジボックス

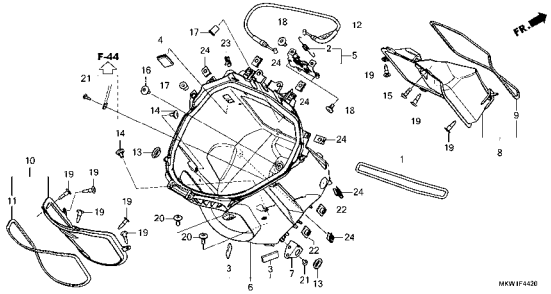

F-45

ミドルカウル

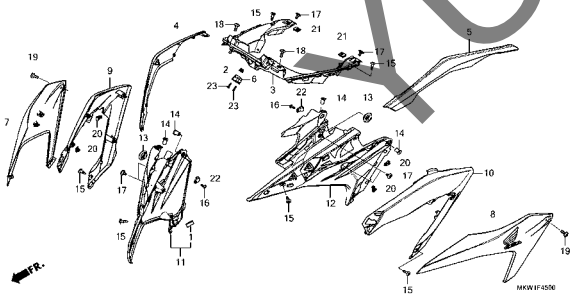

F-46

アンダーカウル(NC750XA)

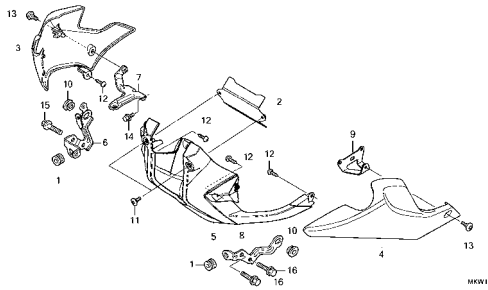

F-46-1

アンダーカウル(NC750XD)

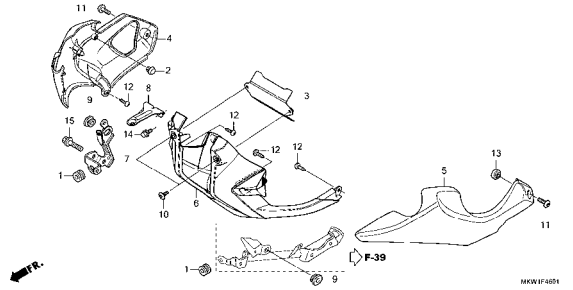

YUMBO-JP.COM

フレーム　グループ

F-48

ツール

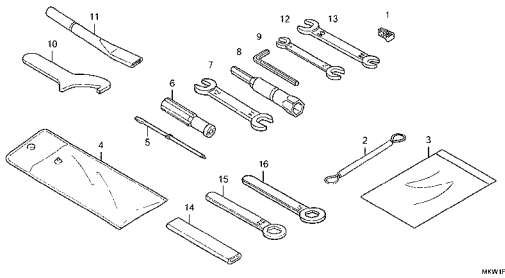

F-49

コーションラベル

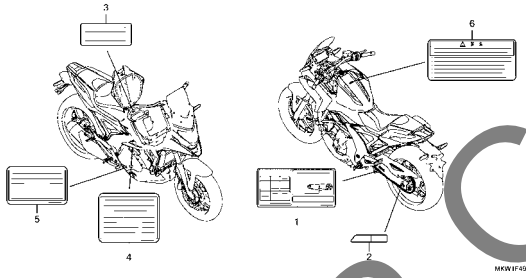

F-50

マーク

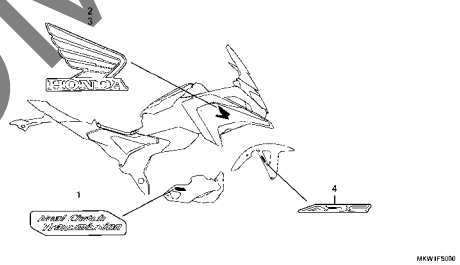

YUMBO-JP.COM

E-1 シリンダーヘッドカバー

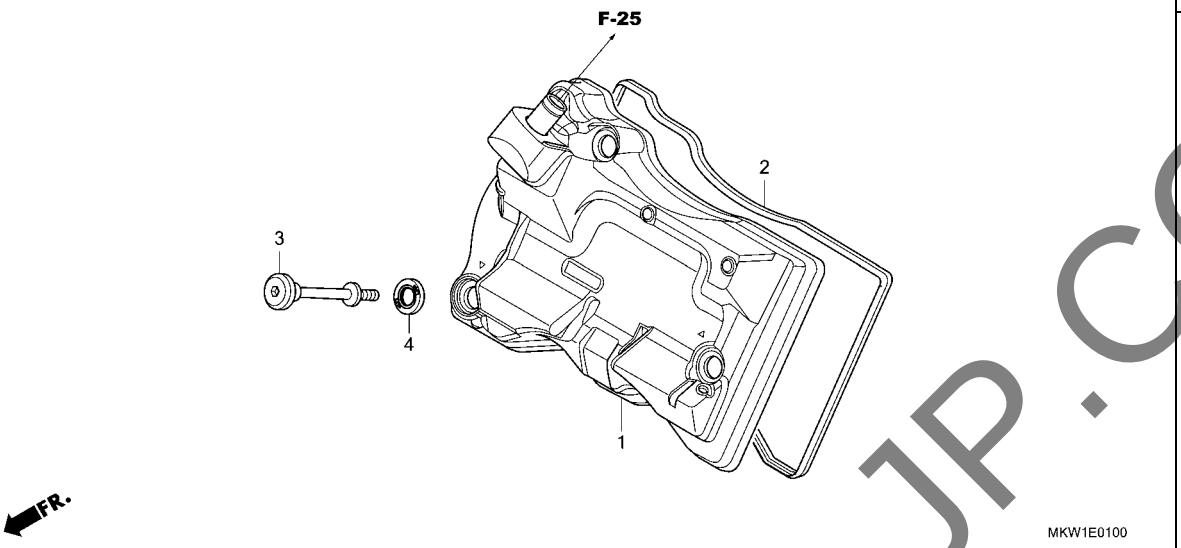

見出番号	部品番号	部品名	使用個数 NC750 XAM	使用個数 NC750 XDM	適用号機 初号機	適用号機 終号機	タイプ
1	12300-MKA-D30	ｶﾊﾞｰASSY.,ｼﾘﾝﾀﾞｰﾍｯﾄﾞ ････	1	1			
2	12391-MGS-D30	ｶﾞｽｹｯﾄ,ｼﾘﾝﾀﾞｰﾍｯﾄﾞｶﾊﾞｰ･･･	1	1			
3	90017-MGS-D30	ﾎﾞﾙﾄ,ﾍｯﾄﾞｶﾊﾞｰ･････････	3	3			
4	90543-MV9-670	ﾗﾊﾞｰ,ﾏｳﾝﾃｲﾝｸﾞ ･････････	3	3			

YUMBO-JP.COM

E-2 シリンダーヘッド

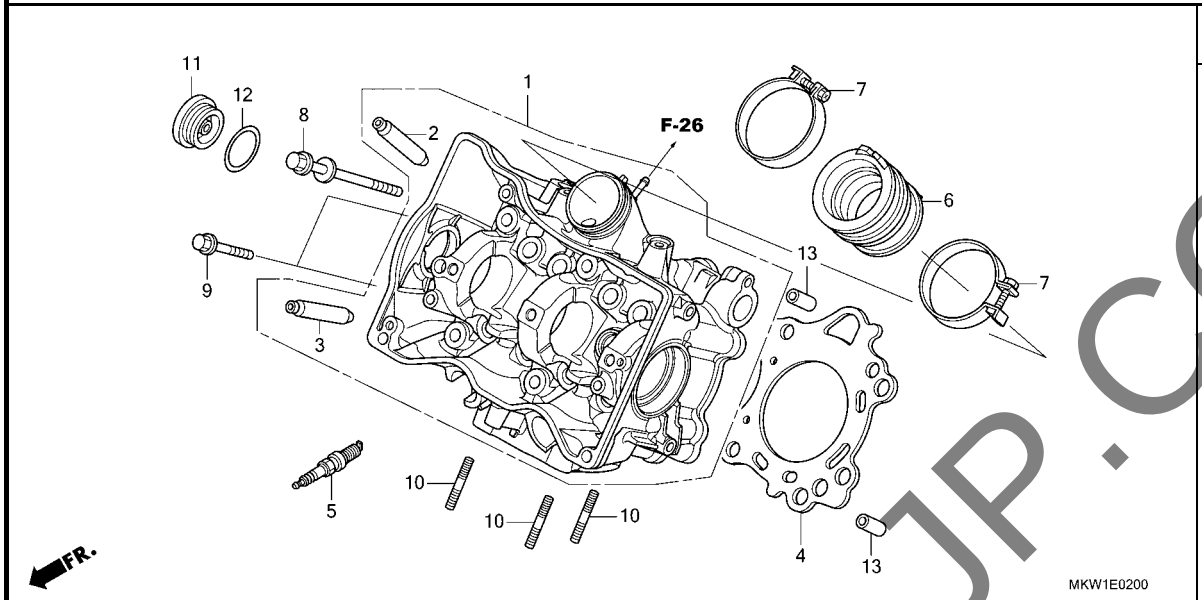

見出番号	部品番号	部品名	使用個数 NC750 XA M	XD M	適用号機 初号機	終号機	タイプ
1	12200-MKW-D00	ﾍｯﾄﾞCOMP.,ｼﾘﾝﾀﾞｰ	1	1			
2	12204-MJH-305	ｶﾞｲﾄﾞ,ｲﾝﾚｯﾄﾊﾞﾙﾌﾞ (ｵｰﾊﾞｰｻｲｽﾞ)	4	4			
3	12205-MGS-305	ｶﾞｲﾄﾞ,ｴｷｿﾞｰｽﾄﾊﾞﾙﾌﾞ (ｵｰﾊﾞｰｻｲｽﾞ)	4	4			
4	12251-MJH-Y01	ｶﾞｽｹｯﾄ,ｼﾘﾝﾀﾞｰﾍｯﾄﾞ	1	1			
5	12290-RSH-003	ﾌﾟﾗｸﾞ,ｽﾊﾟｰｸ(IFR6G-11K)	2	2			
6	16211-MKT-D00	ｲﾝｼｭﾚｰﾀｰ,ｽﾛｯﾄﾙﾎﾞﾃﾞｨ	1	1			
7	16218-MGS-D30	ﾊﾞﾝﾄﾞ,ｲﾝｼｭﾚｰﾀｰ	2	2			
8	90007-MGS-D31	ﾎﾞﾙﾄﾜｯｼｬｰ 9X130	6	6			
9	90023-GHB-720	ﾎﾞﾙﾄ,ﾌﾗﾝｼﾞ 6X35	2	2			
10	90023-MGS-D30	ﾎﾞﾙﾄ,ｽﾀｯﾄﾞ 8X26	3	3			
11	90087-MGS-D30	ｷｬｯﾌﾟ 36MM	1	1			
12	91303-KK3-830	Oﾘﾝｸﾞ 35X3(ﾌﾗｲ)	1	1			
13	94301-12200	ﾉｯｸﾋﾟﾝ 12X20	2	2			

YUMBO-JP.COM

E-3 カムシャフト / バルブ

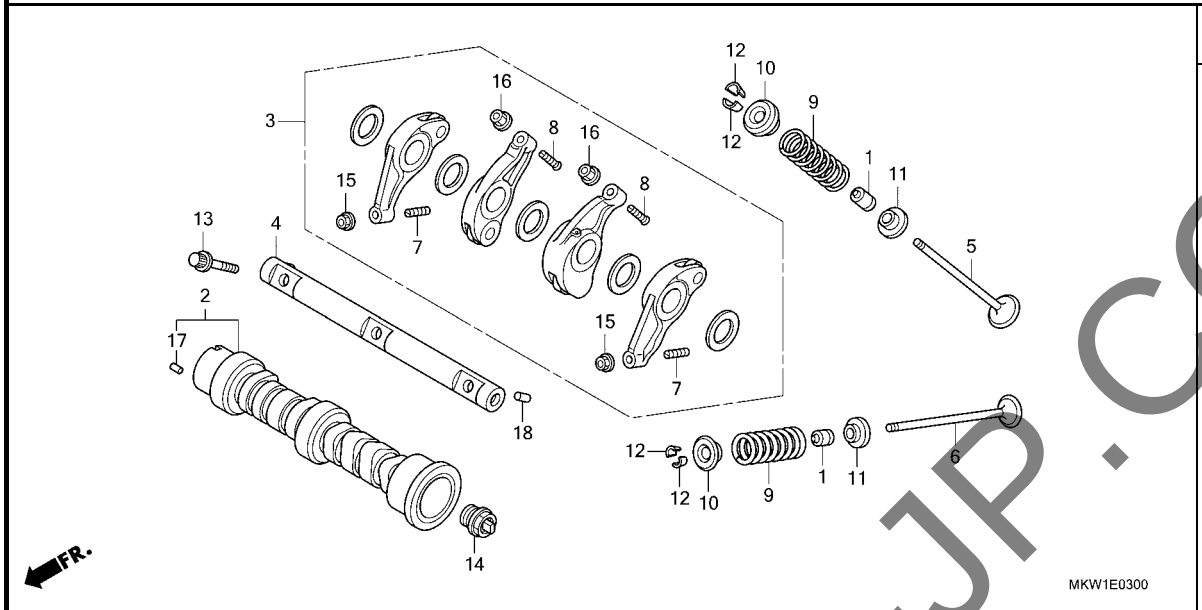

見出番号	部品番号	部品名	使用個数 NC750 XA M	使用個数 NC750 XD M	適用号機 初号機	適用号機 終号機	タイプ
1	12209-MA6-003	ｼｰﾙ,ﾊﾞﾙﾌﾞｽﾃﾑ(ｱﾗｲ) ･･････	8	8			
2	14110-MKT-D00	ｶﾑｼｬﾌﾄCOMP. ･････････････	1	1			
3	14620-MKA-D30	ｱｰﾑASSY.,ﾛｯｶｰ ･････････････	2	2			
4	14630-MGS-D30	ｼｬﾌﾄCOMP.,ﾛｯｶｰ ････････････	1	1			
5	14711-MGS-D30	ﾊﾞﾙﾌﾞ,ｲﾝﾚｯﾄ ･････････････	4	4			
6	14721-MGS-D30	ﾊﾞﾙﾌﾞ,ｴｷｿﾞｰｽﾄ ･････････････	4	4			
7	14744-MKA-D30	ｽｸﾘｭｰ,ﾀﾍﾟｯﾄｱｼﾞｬｽﾃｲﾝｸﾞ ･･･	4	4			
8	14744-PM3-000	ｽｸﾘｭｰ,ﾀﾍﾟｯﾄｱｼﾞｬｽﾃｲﾝｸﾞ ･･･	4	4			
9	14751-MKH-D21	ｽﾌﾟﾘﾝｸﾞ,ﾊﾞﾙﾌﾞ (ﾁｭｳｵｳﾊﾂｼﾞｮｳ)	8	8			
10	14771-MKT-D00	ﾘﾃｰﾅｰ,ﾊﾞﾙﾌﾞｽﾌﾟﾘﾝｸﾞ ･･････	8	8			
11	14775-MGS-D30	ｼｰﾄ,ﾊﾞﾙﾌﾞｽﾌﾟﾘﾝｸﾞ ････････	8	8			
12	14781-MA6-000	ｺｯﾀｰ,ﾊﾞﾙﾌﾞ ･････････････	16	16			
13	90006-PWC-003	ﾎﾞﾙﾄ,ﾛｯｶｰｱｰﾑｼｬﾌﾄ ･･････	3	3			
14	90048-MGS-D30	ｷｬｯﾌﾟ,ｶﾑｼｬﾌﾄ 20MM ･･････	1	1			
15	90206-MKA-D30	ﾅｯﾄ,ﾀﾍﾟｯﾄｱｼﾞｬｽﾃｲﾝｸﾞ ･････	4	4			
16	90206-PM3-004	ﾅｯﾄ,ﾀﾍﾟｯﾄｱｼﾞｬｽﾃｲﾝｸﾞ (ﾄｳｶｲTRW)	4	4			
17	90703-PWA-003	ﾉｯｸﾋﾟﾝ 2.5X10 ･････････	1	1			
18	94303-05080	ﾉｯｸﾋﾟﾝ 5X8 ･････････････	1	1			

YUMBO-JP.COM

E-3 カムシャフト / バルブ

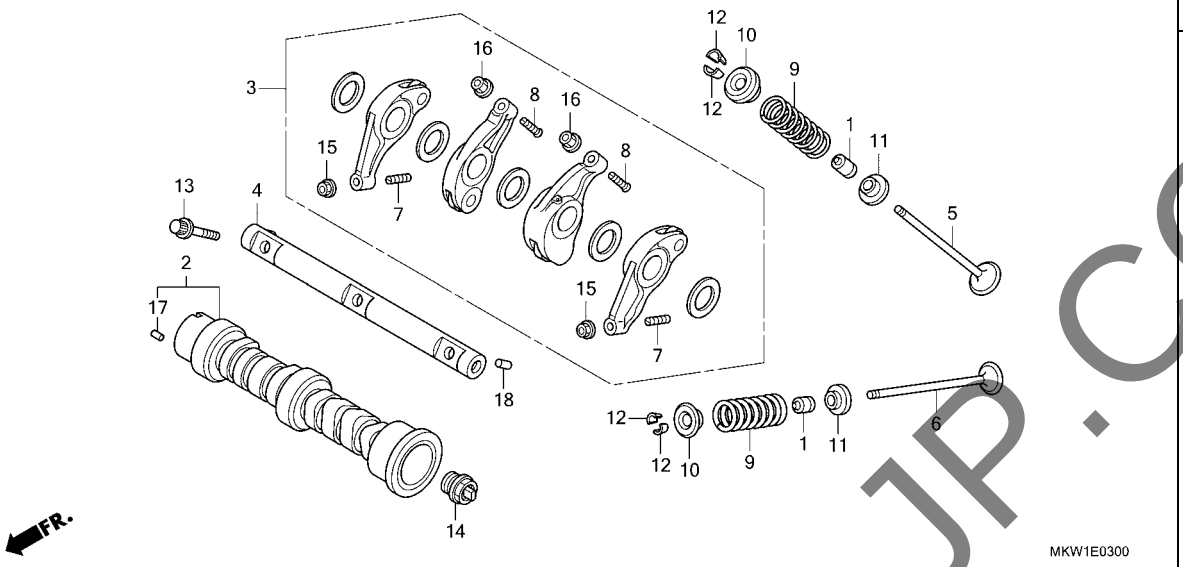

YUMBO-JP.COM

E-4 カムチェン / テンショナー

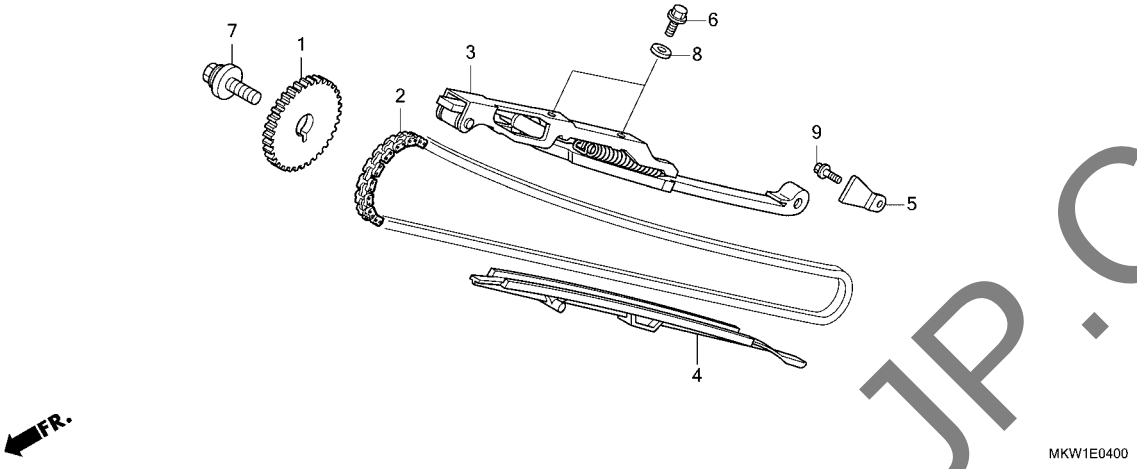

見出番号	部品番号	部品名	使用個数 NC750 XA M	使用個数 NC750 XD M	適用号機 初号機	適用号機 終号機	タイプ
1	14321-MGS-D30	ｽﾌﾟﾛｹｯﾄ,ｶﾑ(34T) ･････････	1	1			
2	14401-MGS-D31	ﾁｪﾝ,ｶﾑ(114L)(ﾀﾞｲﾄﾞｰ) (SCH-0409 SV)	1	1			
3	14510-MKT-D00	ﾃﾝｼｮﾅｰCOMP.,ｶﾑﾁｪﾝ ･･････	1	1			
4	14530-MGS-D30	ｶﾞｲﾄﾞ,ｶﾑﾁｪﾝ ･････････････	1	1			
5	14623-MBA-000	ﾌﾟﾚｰﾄ,ﾃﾝｼｮﾅｰｾｯﾃｲﾝｸﾞ ･････	1	1			
6	90001-MZ8-U40	ﾎﾞﾙﾄ,ﾌﾗﾝｼﾞ 6X18 ･････････	2	2			
7	90031-PV0-003	ﾎﾞﾙﾄﾜｯｼｬｰ 10X30 ･････････	1	1			
8	90488-425-000	ﾜｯｼｬｰ,ｼｰﾘﾝｸﾞ 6MM ･･････	2	2			
9	95701-06014-00	ﾎﾞﾙﾄ,ﾌﾗﾝｼﾞ 6X14 ･････････	1	1			

YUMBO-JP.COM

E-6 R. クランクケースカバー (NC750XA)

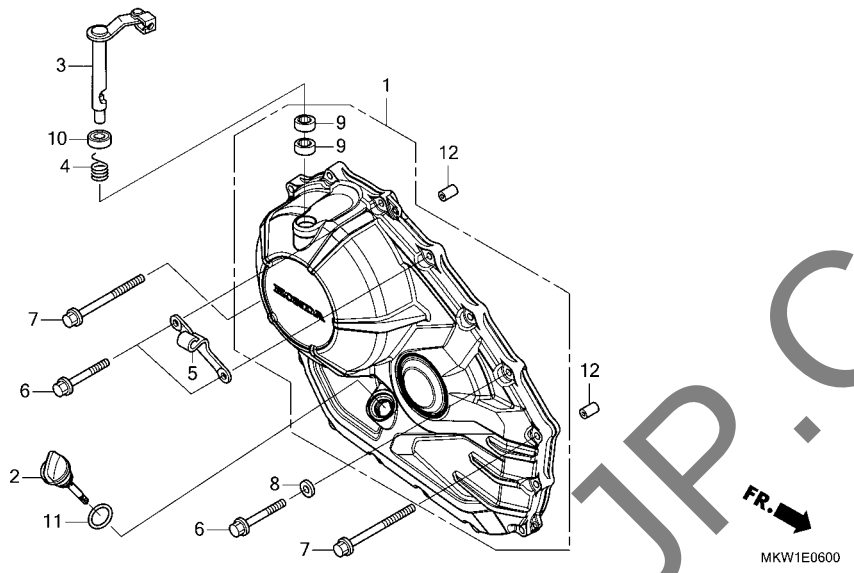

見出番号	部品番号	部品名	使用個数 NC750 XA M	XD M	適用号機 初号機	終号機	タイプ
1	11330-MKW-D00	ｶﾊﾞｰCOMP.,R.ｸﾗﾝｸｹｰｽ・・・・・	1	-			
2	15651-MKW-D00	ｹﾞｰｼﾞ,ｵｲﾙﾚﾍﾞﾙ・・・・・・・・・・	1	-			
3	22810-MKW-D00	ﾚﾊﾞｰCOMP.,ｸﾗｯﾁ・・・・・・・・・・	1	-			
4	22815-MJE-D00	ｽﾌﾟﾘﾝｸﾞ,ｸﾗｯﾁﾚﾊﾞｰ・・・・・・・・	1	-			
5	22821-MKW-D00	ﾚｼｰﾊﾞｰ,ｸﾗｯﾁｹｰﾌﾞﾙ・・・・・・・・	1	-			
6	90028-GHB-690	ﾎﾞﾙﾄ,ﾌﾗﾝｼﾞ 6X28(S-NSHF)・	14	-			
7	90028-GHB-740	ﾎﾞﾙﾄ,ﾌﾗﾝｼﾞ 6X40(S-NSHF)・	2	-			
8	90488-425-000	ﾜｯｼｬｰ,ｼｰﾘﾝｸﾞ 6MM・・・・・・・	1	-			
9	91053-MFJ-D01	ﾍﾞｱﾘﾝｸﾞ,ﾆｰﾄﾞﾙ 12X16X10・・	2	-			
10	91204-KK0-003	ｵｲﾙｼｰﾙ 12X18X5(ｱﾗｲ)・・・・・	1	-			
11	91307-035-000	Oﾘﾝｸﾞ 18X3・・・・・・・・・・・・・	1	-			
12	94301-08140	ﾉｯｸﾋﾟﾝ 8X14・・・・・・・・・・・・	2	-			

YUMBO-JP.COM

E-6-1 R. クランクケースカバー (NC750XD)

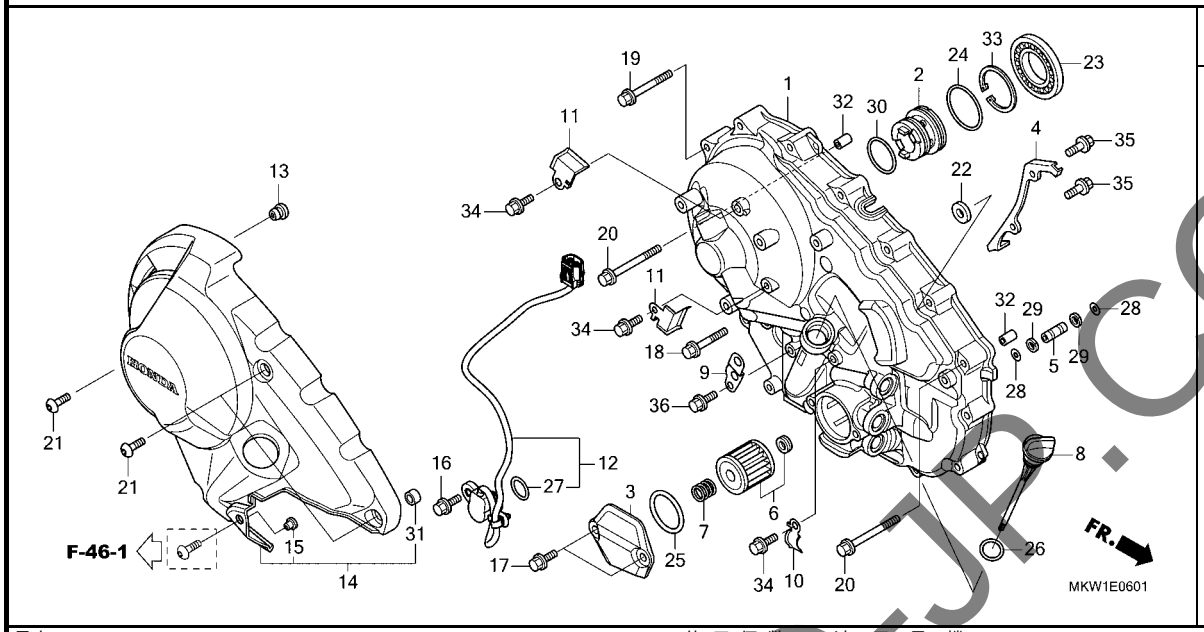

見出番号	部品番号	部品名	使用個数 NC750 XA M	XD M	適用号機 初号機	終号機	タイプ
1	11330-MGS-D40	カバーCOMP.,R.クランクケース・・・・・	-	1			
2	11332-MGS-D20	カラー,オイルガイド・・・・・・・・・・・・	-	1			
3	11337-MGS-D40	カバー,オイルフイルター・・・・・・・・・・・	-	1			
4	11339-MGS-D20	クランパー,ソレノイドコード・・・・・・・	-	1			
5	15104-MGS-D20	パイプ,オイルパス・・・・・・・・・・・・	-	1			
6	15412-MGS-D21	エレメント,オイルフイルター・・・・・・・・・・	-	1			
7	15414-MEB-670	スプリング,オイルフイルター・・・・・・・・	-	1			
8	15651-MKT-D00	ゲージ,オイルレベル・・・・・・・・・・・	-	1			
9	32171-MGS-D20	ステー,ハーネスクリップ(B)・・・・・・・・	-	1			
10	32172-MGS-D70	ステー,ハーネス・・・・・・・・・・・・・・・・	-	1			
11	32173-MGS-D70	ステー,ハーネス・・・・・・・・・・・・・・・・	-	2			
12	38810-MKW-D11	センサーASSY.,アングル(40DEGREE)	-	1			
13	53125-174-670	プラグ,ハンドルアンダーカバー・・・・・	-	1			
14	64520-MGS-D50ZA	カバー,R.エンジンサイド *NH303M*マットアクシスグレーメタリック	-	1			
15	80103-MCJ-750	カラー,フエンダーセツテイング・・・・・・・	-	1			
16	90011-MGE-D00	ボルト,ノツク 6MM・・・・・・・・・・・・・	-	1			
17	90028-GHB-640	ボルト,フランジ 6X16(S-NSHF)・	-	2			
18	90028-GHB-690	ボルト,フランジ 6X28(S-NSHF)・	-	1			
19	90028-GHB-740	ボルト,フランジ 6X40(S-NSHF)・	-	13			
20	90028-GHB-760	ボルト,フランジ 6X50(S-NSHF)・	-	2			
21	90085-MCZ-000	ボルト,スペシヤル 6X17・・・・・・・・	-	3			
22	90488-425-000	ワツシヤー,シーリング 6MM・・・・・・・・	-	1			
23	91029-MGS-D21	ベアリング,ラジアルボール 40X68X7.5	-	1			

YUMBO-JP.COM

E-6-1 R. クランクケースカバー (NC750XD)

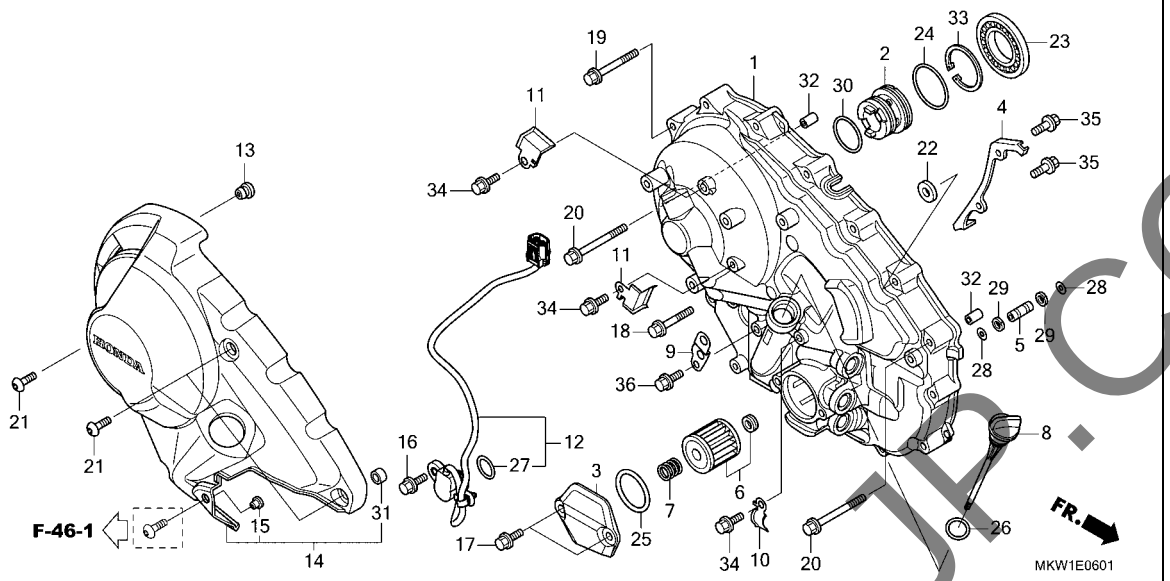

見出番号	部品番号	部品名	使用個数 NC750 XA M	使用個数 NC750 XD M	適用号機 初号機	適用号機 終号機	タイプ
24	91302-MGS-D20	Oﾘﾝｸﾞ 35X2.2	-	1			
25	91302-PA9-003	Oﾘﾝｸﾞ 39.8X2.2(ｱﾗｲ)	-	1			
26	91307-035-000	Oﾘﾝｸﾞ 18X3	-	1			
27	91310-MGE-D01	Oﾘﾝｸﾞ 16.5X2.5	-	1			
28	91311-RFH-003	Oﾘﾝｸﾞ 7.7X1.9	-	2			
29	91315-MGS-D20	ﾘﾝｸﾞ,ﾊﾞｯｸｱｯﾌﾟ 8X11	-	2			
30	91344-PC9-004	Oﾘﾝｸﾞ 29X2.4(NOK)	-	1			
31	91502-MGS-D50	ｶﾗｰ	-	3			
32	94301-08200	ﾉｯｸﾋﾟﾝ 8X20	-	2			
33	94520-40150	ｻｰｸﾘｯﾌﾟ,ｲﾝﾀｰﾅﾙ 40	-	1			
34	95701-06014-08	ﾎﾞﾙﾄ,ﾌﾗﾝｼﾞ 6X14	-	3			
35	95701-06016-00	ﾎﾞﾙﾄ,ﾌﾗﾝｼﾞ 6X16	-	2			
36	96001-06014-00	ﾎﾞﾙﾄ,ﾌﾗﾝｼﾞ 6X14	-	1			

YUMBO-JP.COM

E-8 クラッチ (NC750XA)

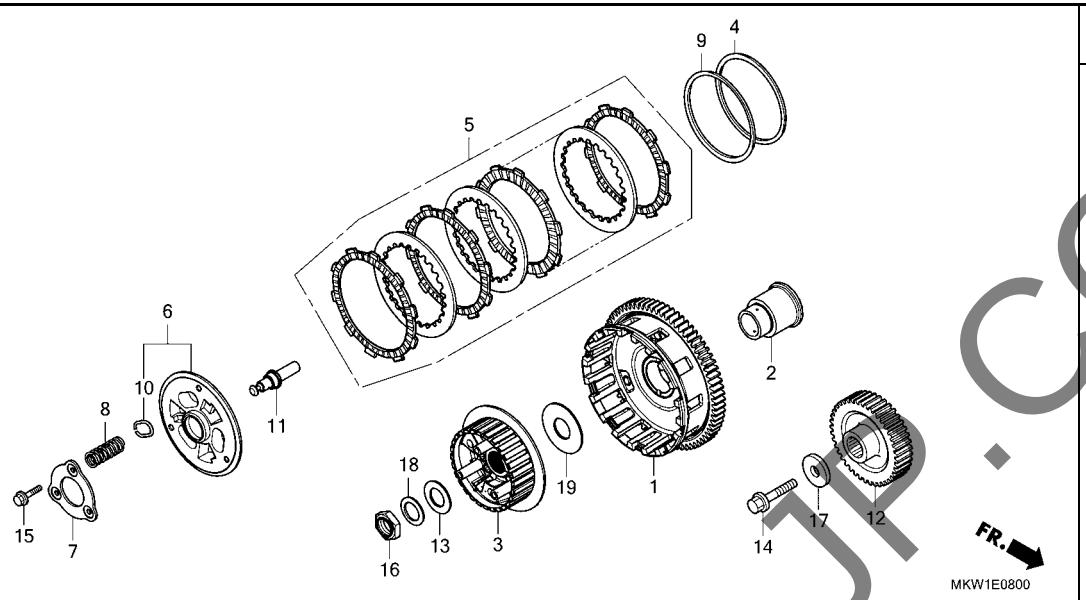

見出番号	部品番号	部品名	使用個数 NC750 XA M	使用個数 NC750 XD M	適用号機 初号機	適用号機 終号機	タイプ
1	22100-MKW-D02	ｱｳﾀｰCOMP.,ｸﾗｯﾁ	1	-			
2	22116-MKW-D00	ｶﾞｲﾄﾞ,ｸﾗｯﾁｱｳﾀｰ	1	-			
3	22121-MKN-D11	ｾﾝﾀｰ,ｸﾗｯﾁ	1	-			
4	22125-ML7-000	ｼｰﾄ,ｼﾞﾔﾀﾞｰｽﾌﾟﾘﾝｸﾞ	1	-			
5	22210-MKN-305	ﾃﾞｨｽｸｾｯﾄ,ｸﾗｯﾁ	1	-			
6	22350-MKG-A31	ﾌﾟﾚｰﾄCOMP.,ｸﾗｯﾁﾌﾟﾚｯｼｬｰ	1	-			
7	22361-MKN-D11	ﾌﾟﾚｰﾄ,ｾｯﾃｲﾝｸﾞ	1	-			
8	22401-MKN-D11	ｽﾌﾟﾘﾝｸﾞ,ｸﾗｯﾁ	3	-			
9	22402-K87-A31	ｽﾌﾟﾘﾝｸﾞ,ｼﾞﾔﾀﾞｰ	1	-			
10	22425-MJP-G51	ｼｰﾄ,ｸﾗｯﾁｽﾌﾟﾘﾝｸﾞ	3	-			
11	22847-MKW-D00	ﾋﾟﾝ,ｸﾗｯﾁﾘﾌﾀｰ	1	-			
12	23103-MKW-D00	ｷﾞﾔｰ,ﾌﾟﾗｲﾏﾘｰﾄﾞﾗｲﾌﾞ(41T)	1	-			
13	52143-KZ3-860	ﾜｯｼｬｰ,ｽｳｲﾝｸﾞｱｰﾑｻｲﾄﾞ	1	-			
14	90023-MBW-000	ﾎﾞﾙﾄ,ﾌﾗﾝｼﾞ 10MM	1	-			
15	90050-MKZ-J01	ﾎﾞﾙﾄ,ﾌﾗﾝｼﾞ 6X30	3	-			
16	90231-MM5-000	ﾅｯﾄ,ﾛｯｸ 22MM	1	-			
17	90414-MKT-D00	ﾜｯｼｬｰ 10.5X40X5	1	-			
18	90432-MM5-000	ﾜｯｼｬｰ,ｽﾌﾟﾘﾝｸﾞ 22MM	1	-			
19	90452-MKP-D01	ﾜｯｼｬｰ,ｽﾗｽﾄ 25X45X1.6	1	-			

YUMBO-JP.COM

E-8-10 クラッチ (NC750XD)

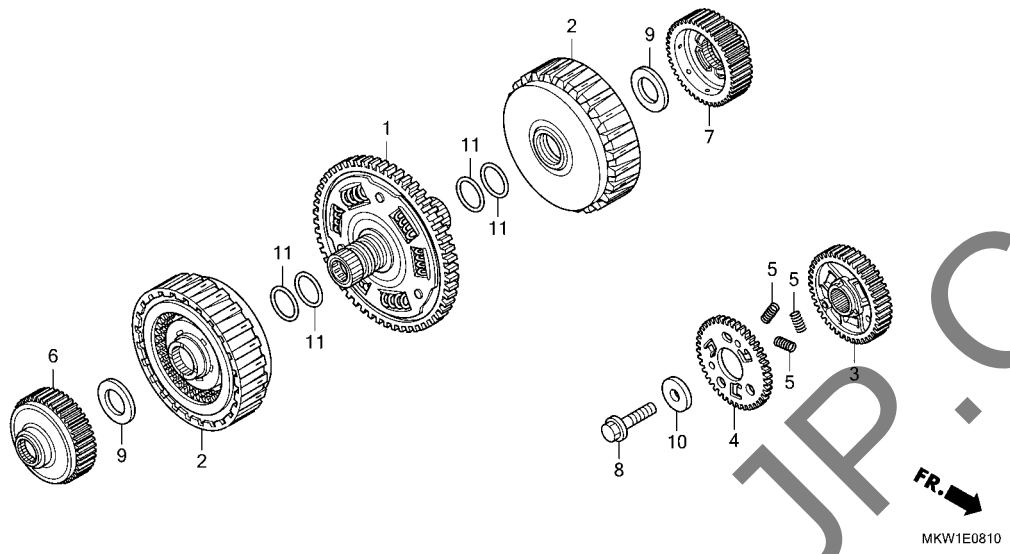

見出番号	部品番号	部品名	使用個数 NC750 XAM	使用個数 NC750 XDM	適用号機 初号機	適用号機 終号機	タイプ
1	22100-MKT-D01	ｷﾞﾔｰCOMP.,ﾌﾟﾗｲﾏﾘｰﾄﾞﾘﾌﾞﾝ (73T)	-	1			
2	22500-MKA-D51	ｸﾗﾂﾁASSY. ･････････････	-	2			
3	23103-MGS-D20	ｷﾞﾔｰ,ﾌﾟﾗｲﾏﾘｰﾄﾞﾗｲﾌﾞ(38T)･	-	1			
4	23104-MKT-D00	ｻﾌﾞｷﾞﾔｰ,ﾌﾟﾗｲﾏﾘｰ(38T)････	-	1			
5	23115-MW4-000	ｽﾌﾟﾘﾝｸﾞ,ﾌﾟﾗｲﾏﾘｰﾀﾞﾝﾊﾟｰ･･･	-	3			
6	23405-MKA-D50	ｶﾞｲﾄﾞ,ﾌｱｰｽﾄｸﾗﾂﾁｷﾞﾔｰ(44T)	-	1			
7	23406-MGS-D20	ｶﾞｲﾄﾞ,ｾｶﾝﾄﾞｸﾗﾂﾁｷﾞﾔｰ(44T)	-	1			
8	90023-MBW-000	ﾎﾞﾙﾄ,ﾌﾗﾝｼﾞ 10MM･････････	-	1			
9	90403-MGS-D20	ﾜﾂｼﾔｰ 27.5X48X2･･････････	-	2			
10	90414-MKT-D00	ﾜﾂｼﾔｰ 10.5X40X5･････････	-	1			
11	91302-PS5-003	Oﾘﾝｸﾞ 33.6X2.2･････････	-	4			

YUMBO-JP.COM

E-8-20 リニアソレノイド

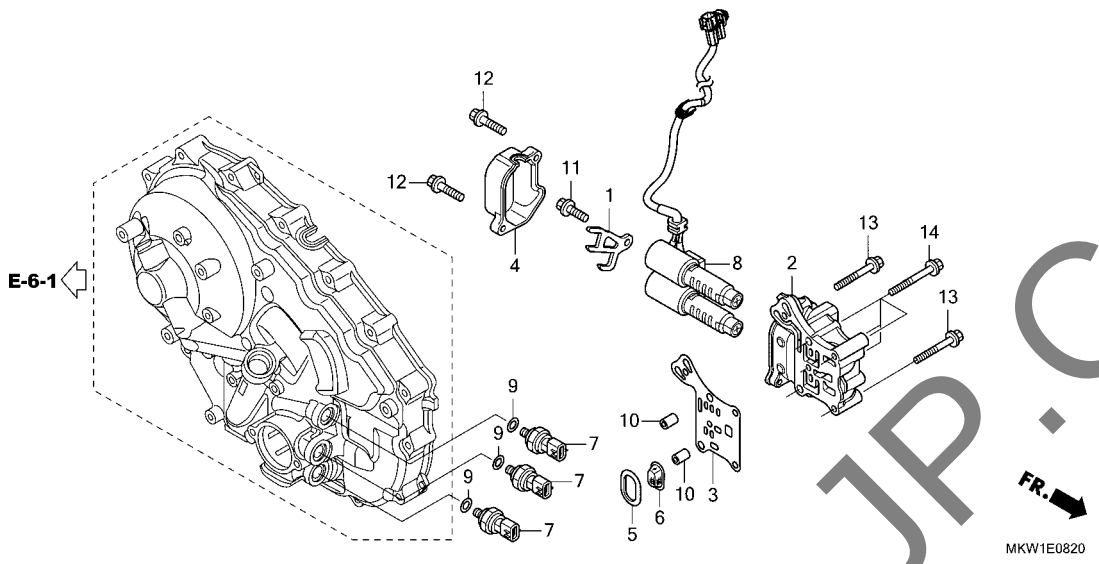

見出番号	部品番号	部品名	使用個数 NC750 XA M	使用個数 NC750 XD M	適用号機 初号機	適用号機 終号機	タイプ
1	11338-MGS-D20	ﾌﾟﾚｰﾄ,ｿﾚﾉｲﾄﾞｽﾄｯﾊﾟｰ・・・・・・	-	1			
2	11361-MGS-D20	ﾎﾞﾃﾞｲ,ﾘﾆｱｿﾚﾉｲﾄﾞ・・・・・・・・・	-	1			
3	11362-MGS-D20	ﾌﾟﾚｰﾄ,ｾﾊﾟﾚｰﾀｰ・・・・・・・・・・・	-	1			
4	11363-MGS-D20	ｶﾊﾞｰ,ﾘﾆｱｿﾚﾉｲﾄﾞ・・・・・・・・・・	-	1			
5	11371-MGS-D20	ﾊﾟｯｷﾝ,ﾍﾞｰｽ・・・・・・・・・・・・・	-	1			
6	11372-MGS-D20	ﾌｲﾙﾀｰCOMP.,ｽﾌﾟｰﾙﾊﾞﾙﾌﾞ・・・	-	1			
7	28660-RFH-013	ｾﾝｻｰASSY.,ｵｲﾙﾌﾟﾚｯｼｬｰ・・・・	-	3			
8	38610-MKW-D11	ｿﾚﾉｲﾄﾞASSY.,ﾘﾆｱ・・・・・・・・・	-	1			
9	91301-MEH-003	Oﾘﾝｸﾞ 13X1.5・・・・・・・・・・・・	-	3			
10	94301-08100	ﾉｯｸﾋﾟﾝ 8X10・・・・・・・・・・・・・	-	2			
11	95701-06016-00	ﾎﾞﾙﾄ,ﾌﾗﾝｼﾞ 6X16・・・・・・・・・	-	1			
12	95701-06025-00	ﾎﾞﾙﾄ,ﾌﾗﾝｼﾞ 6X25・・・・・・・・・	-	2			
13	95701-06045-00	ﾎﾞﾙﾄ,ﾌﾗﾝｼﾞ 6X45・・・・・・・・・	-	2			
14	95701-06055-00	ﾎﾞﾙﾄ,ﾌﾗﾝｼﾞ 6X55・・・・・・・・・	-	4			

YUMBO-JP.COM

E-9 スターティングクラッチ

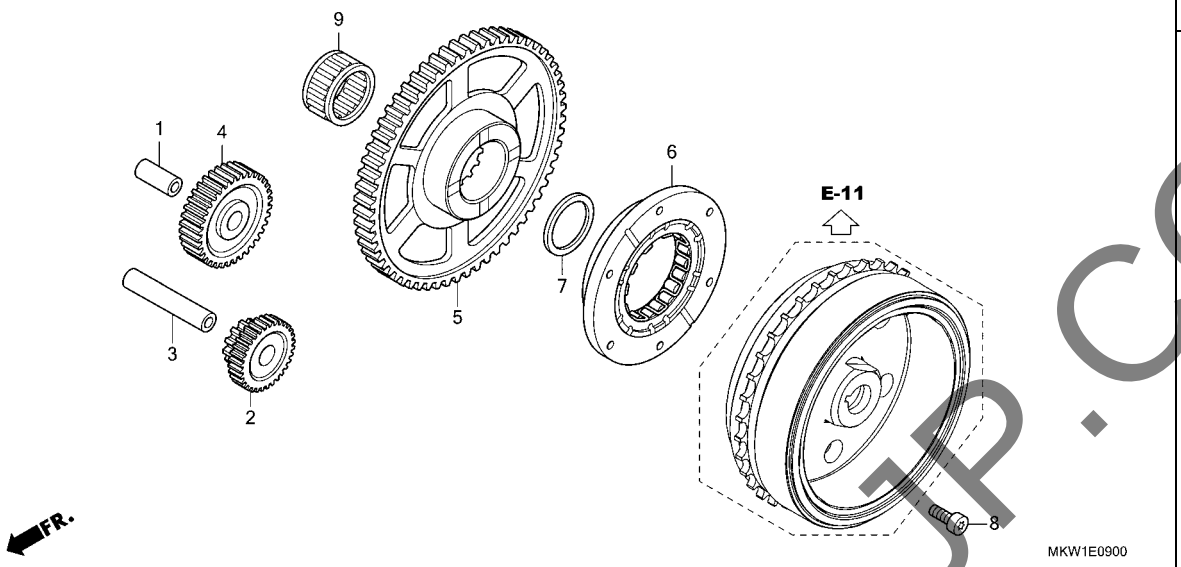

見出番号	部品番号	部品名	使用個数 NC750 XA M	使用個数 NC750 XD M	適用号機 初号機	適用号機 終号機	タイプ
1	13111-122-000	ﾋﾟﾝ,ﾋﾟｽﾄﾝ 10X33 ･････････	1	1			
2	28101-MGS-D30	ｷﾞﾔｰ,ｽﾀｰﾀｰﾘﾀﾞｸｼｮﾝ (39T/12T)	1	1			
3	28102-MEH-000	ﾋﾟﾝ 10X58 ･････････････････	1	1			
4	28106-MGS-D30	ｷﾞﾔｰ,ｽﾀｰﾀｰ(51T) ･････････	1	1			
5	28110-MGS-D30	ｷﾞﾔｰ,ｽﾀｰﾀｰﾄﾞﾘﾌﾞﾝ(88T) ･･･	1	1			
6	28125-MM9-014	ｱｳﾀｰCOMP.,ｽﾀｰﾃｲﾝｸﾞｸﾗｯﾁ ･･	1	1			
7	41641-HC5-000	ｼﾑK,ﾃﾞｲﾌｱﾚﾝｼｬﾙｹｰｽ(1.00) ･	1	1			
8	90010-MAY-000	ﾎﾞﾙﾄ,ｿｹｯﾄ 8MM ･････････････	6	6			
9	91008-MGS-D31	ﾍﾞｱﾘﾝｸﾞ,ﾆｰﾄﾞﾙ 30X37X20 ･･	1	1			

YUMBO-JP.COM

E-10 A.C. ジェネレーターカバー

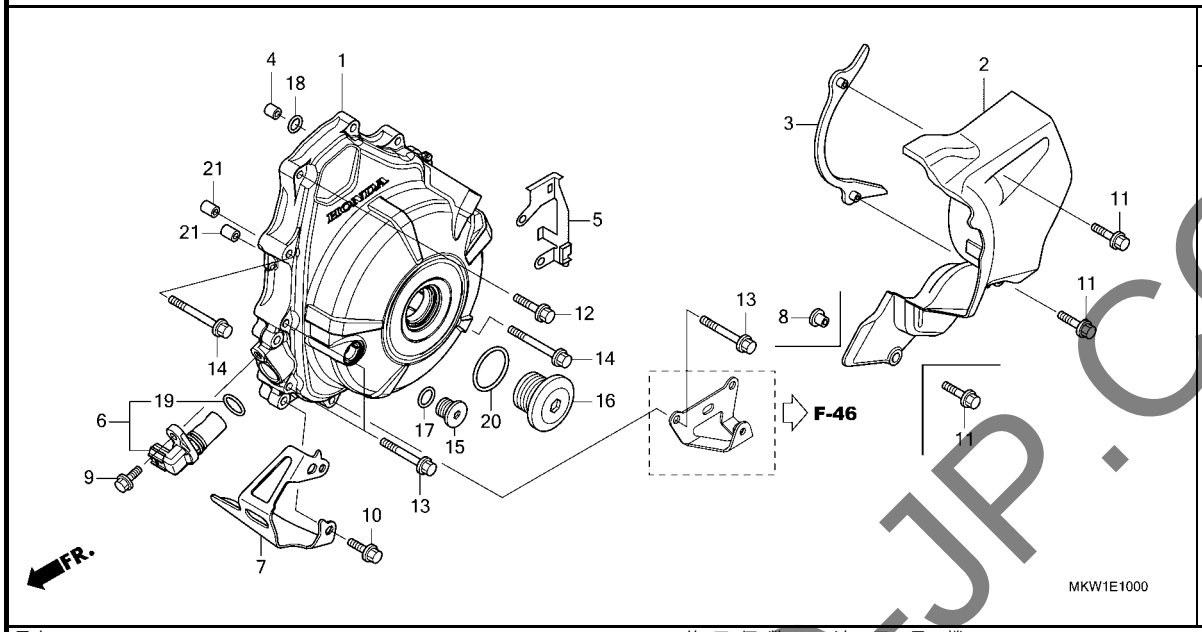

見出番号	部品番号	部品名	使用個数 NC750 XA M	使用個数 NC750 XD M	適用号機 初号機	適用号機 終号機	タイプ
1	11320-MKW-D00	カバ゛-COMP.,A.C.ジ゛エネレーター・・	1	1			
2	11351-MJL-D30	カバ゛-,L.リヤー・・・・・・・・・・・・・	1	-			
	11351-MGS-D50	・・・・・・・・・・・・・・・・・・・・・・	-	1			
3	11355-MGS-D30	プ゜レートCOMP.,ト゛ライブ゛チエンガ゛イト゛	1	-			
	11355-MJL-D30	・・・・・・・・・・・・・・・・・・・・・・	-	1			
4	15516-MGS-D30	オリフイス 0.8MM・・・・・・・・・・・・・	1	1			
5	32153-MGS-D30	ガ゛イト゛,L.リヤーカバ゛ー・・・・・・・・・	1	1			
6	37500-MKT-D01	センサーASSY.,クランク・・・・・・・・・・	1	1			
7	37511-MKT-D00	ガ゛ート゛,クランクセンサー・・・・・・・・・	1	-			
8	64209-MN5-000	カラー,フエアリング゛セツテイング゛・・・・・・	1	-			
9	90026-GHB-650	ボ゛ルト,フランジ゛ 6X18・・・・・・・・・	1	1			
10	90026-GHB-670	ボ゛ルト,フランジ゛ 6X22・・・・・・・・・	2	-			
11	90028-GHB-680	ボ゛ルト,フランジ゛ 6X25(S-NSHF)・	3	2			
12	90028-GHB-690	ボ゛ルト,フランジ゛ 6X28(S-NSHF)・	5	5			
13	90028-GHB-740	ボ゛ルト,フランジ゛ 6X40(S-NSHF)・	4	4			
14	90028-GHB-750	ボ゛ルト,フランジ゛ 6X45(S-NSHF)・	2	2			
15	90084-MN8-010	キヤツプ゛ 14MM・・・・・・・・・・・・・	1	1			
16	90087-MR1-000	キヤツプ゜ 30MM・・・・・・・・・・・・・	1	1			
17	91303-377-000	Oリング゛ 13.8X2.5・・・・・・・・・・	1	1			
18	91313-393-003	Oリング゛ 7.8X2.2(アライ)・・・・・・	1	1			
19	91333-PNC-006	Oリング゛・・・・・・・・・・・・・・・・・・	1	1			
20	91344-PC9-004	Oリング゛ 29X2.4(NOK)・・・・・・・	1	1			
21	94301-08140	ノツクピ゜ン 8X14・・・・・・・・・・・・・	2	2			

YUMBO-JP.COM

E-11 ジェネレーター

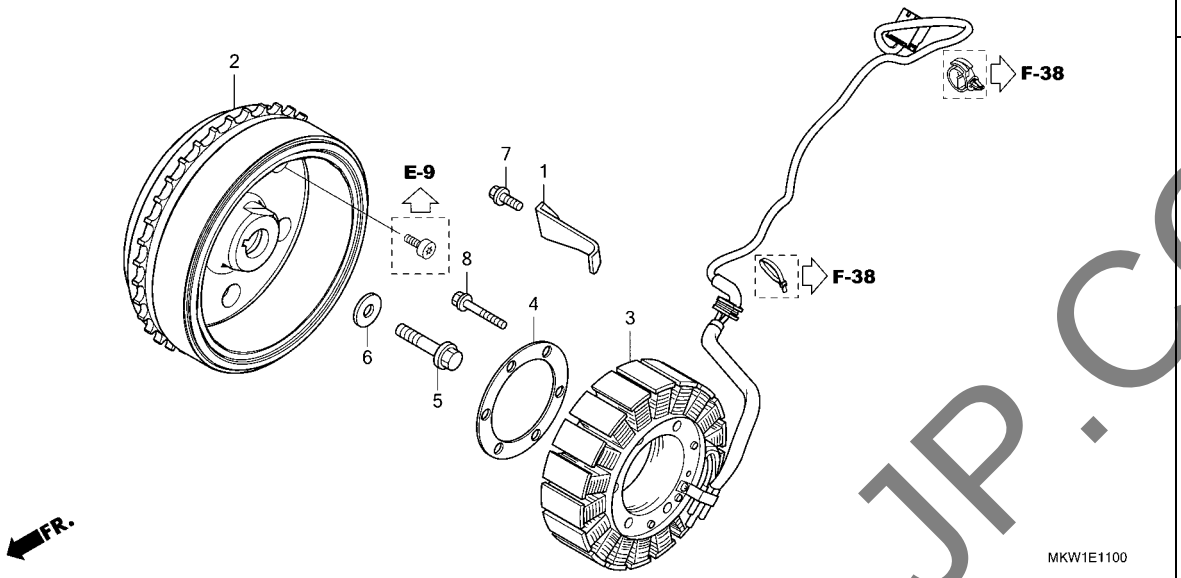

見出番号	部品番号	部品名	使用個数 NC750 XA M	使用個数 NC750 XD M	適用号機 初号機	適用号機 終号機	タイプ
1	11333-MKT-D00	ｸﾗﾝﾌﾟ,A.C.ｼﾞｴﾈﾚｰﾀｰｺｰﾄﾞ･･	1	1			
2	31110-MKW-D01	ﾌﾗｲﾎｲｰﾙCOMP.(ﾐﾂﾊﾞ)･････	1	-			
	31110-MKT-D01	･････････････････････	-	1			
3	31120-MKW-D01	ｽﾃｰﾀｰCOMP.･････････････	1	-			
	31120-MKW-D11	･････････････････････	-	1			
4	31125-MKT-D00	ﾌﾟﾚｰﾄ,ｽﾃｰﾀｰ･････････････	1	1			
5	90025-MEW-920	ﾎﾞﾙﾄ,ﾌﾗﾝｼﾞ 12X50(UBS)･･･	1	1			
6	90403-MEW-920	ﾜｯｼｬｰ 12.5X34X5･････････	1	1			
7	96001-06014-00	ﾎﾞﾙﾄ,ﾌﾗﾝｼﾞ 6X14･････････	1	1			
8	96001-06040-00	ﾎﾞﾙﾄ,ﾌﾗﾝｼﾞ 6X40･････････	4	-			
	96001-06045-00	ﾎﾞﾙﾄ,ﾌﾗﾝｼﾞ 6X45･････････	-	4			

YUMBO-JP.COM

E-12 ウォーターポンプ

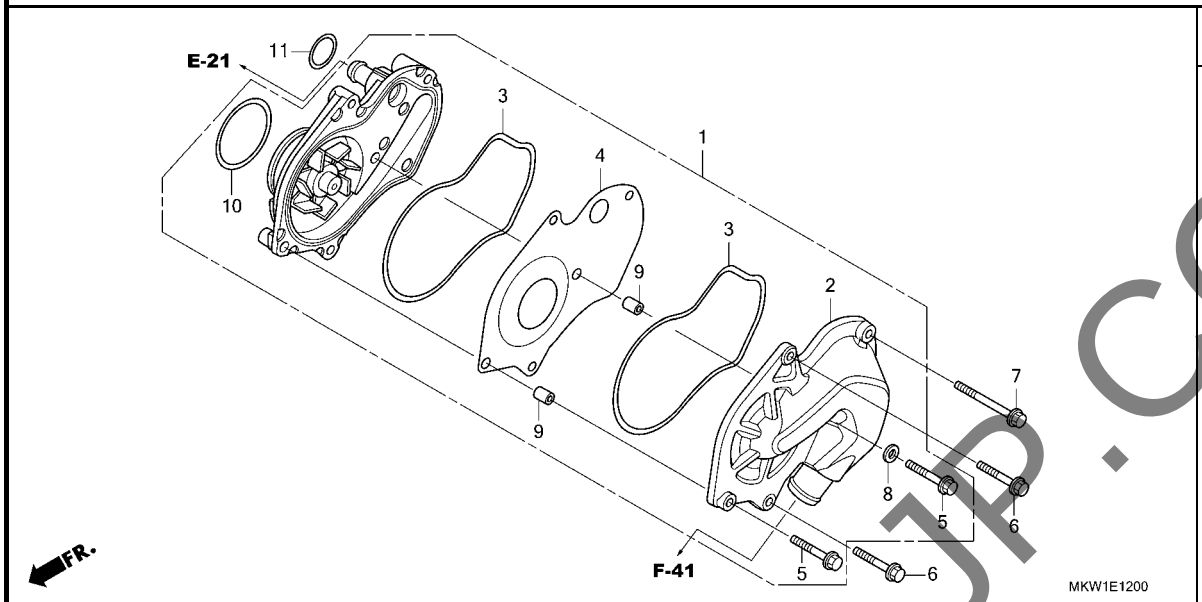

見出番号	部品番号	部品名	使用個数 NC750 XA M	使用個数 NC750 XD M	適用号機 初号機	適用号機 終号機	タイプ
1	19200-MGS-D30	ﾎﾟﾝﾌﾟ ASSY.,ｳｵｰﾀｰ・・・・・・・・	1	1			
2	19221-MGS-D30	ｶﾊﾞｰ,ｳｵｰﾀｰﾎﾟﾝﾌﾟ・・・・・・・・・	1	1			
3	19226-MGS-D30	ｶﾞｽｹｯﾄ,ｳｵｰﾀｰﾎﾟﾝﾌﾟﾎﾞﾃﾞｲ・・	2	2			
4	19231-MGS-D30	ﾌﾟﾚｰﾄ,ｳｵｰﾀｰﾎﾟﾝﾌﾟ・・・・・・・・	1	1			
5	90006-GHB-690	ﾎﾞﾙﾄ,ﾌﾗﾝｼﾞ 6X32(NSHF)・・・	2	2			
6	90006-GHB-700	ﾎﾞﾙﾄ,ﾌﾗﾝｼﾞ 6X35(NSHF)・・・	2	2			
7	90006-GHB-730	ﾎﾞﾙﾄ,ﾌﾗﾝｼﾞ 6X50(NSHF)・・・	1	1			
8	90406-MGS-D30	ﾜｯｼｬｰ,ｼｰﾘﾝｸﾞ 6.5MM・・・・・・	1	1			
	90463-ML7-000	・・・・・・・・・・・・・・・・・・・・・・	1	1			
9	90704-MGS-D30	ﾉｯｸﾋﾟﾝ 8X10・・・・・・・・・・・・	2	2			
10	91301-MGS-D30	Oﾘﾝｸﾞ 48X2.6・・・・・・・・・・・	1	1			
11	91306-ZY3-003	Oﾘﾝｸﾞ 23.5X2・・・・・・・・・・・	1	1			

YUMBO-JP.COM

E-13 スターティングモーター

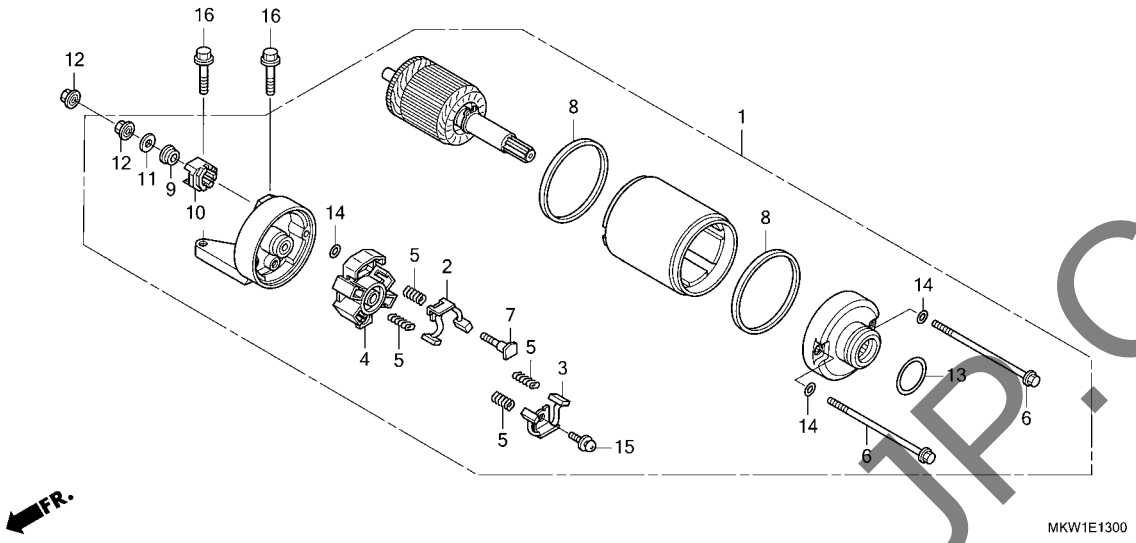

見出番号	部品番号	部品名	使用個数 NC750 XA M	使用個数 NC750 XD M	適用号機 初号機	適用号機 終号機	タイプ
1	31200-MGS-D21	ﾓｰﾀｰASSY.,ｽﾀｰﾀｰ(ﾐﾂﾊﾞ)	1	-			
	31200-MJL-D21		-	1			
2	31201-MEW-921	ﾌﾞﾗｼｾｯﾄA,ｶｰﾎﾞﾝ	1	1			
3	31202-MEW-921	ﾌﾞﾗｼｾｯﾄB,ｶｰﾎﾞﾝ	1	1			
4	31203-MEW-921	ﾎﾙﾀﾞｰ,ﾌﾞﾗｼ	1	1			
5	31204-MEW-921	ｽﾌﾟﾘﾝｸﾞ,ｶｰﾎﾞﾝﾌﾞﾗｼ	4	4			
6	31205-MEW-921	ﾎﾞﾙﾄ,ｾｯﾃｲﾝｸﾞ	2	2			
7	31206-MEW-921	ﾎﾞﾙﾄ,ﾀｰﾐﾅﾙ	1	1			
8	31207-KS5-901	ﾘﾝｸﾞ	2	2			
9	31208-MEW-921	ｲﾝｼｭﾚｰﾀｰ	1	1			
10	31209-MEW-921	ｽﾄｯﾊﾟｰ,ﾀｰﾐﾅﾙ	1	1			
11	31210-MEW-921	ﾜｯｼｬｰ	1	1			
12	90071-MB0-000	ﾅｯﾄﾜｯｼｬｰ 6MM	2	2			
13	91309-425-003	Oﾘﾝｸﾞ 24.4X3.1(ｱﾗｲ)	1	1			
14	91320-MB0-000	Oﾘﾝｸﾞ 4X2	3	3			
15	93892-05012-08	ｽｸﾘｭｰﾜｯｼｬｰ 5X12	1	1			
16	95801-06025-00	ﾎﾞﾙﾄ,ﾌﾗﾝｼﾞ 6X25	2	2			

YUMBO-JP.COM

E-14 オイルパン / オイルポンプ

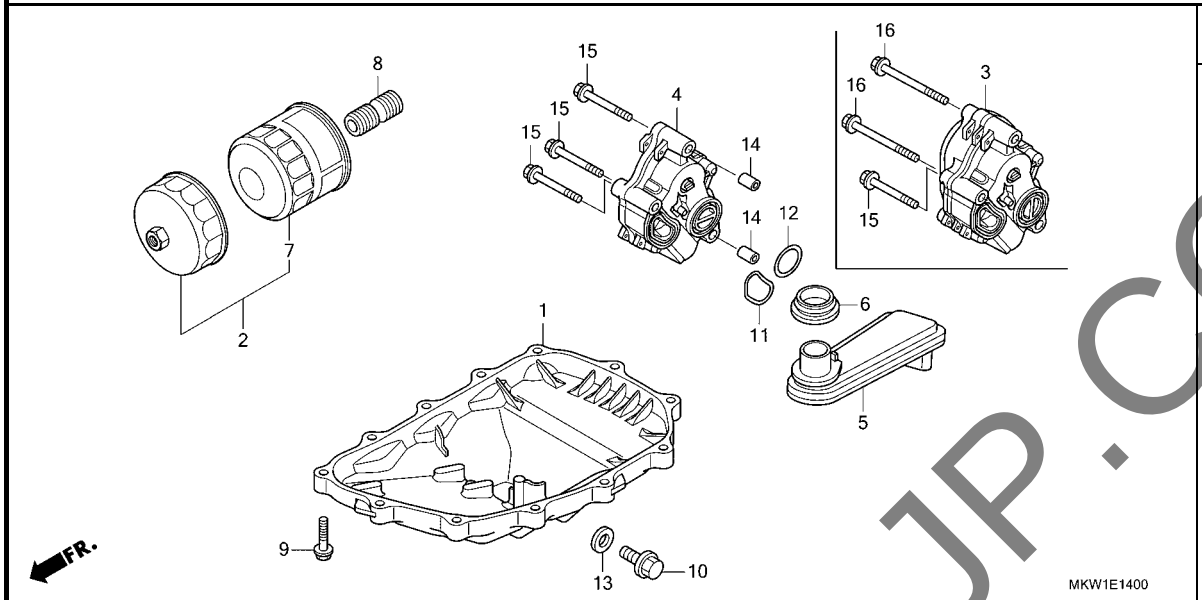

見出番号	部品番号	部品名	使用個数 NC750 XA M	使用個数 NC750 XD M	適用号機 初号機	適用号機 終号機	タイプ
1	11210-MGS-D31	ﾊﾟﾝ,ｵｲﾙ	1	1			
2	15010-MKR-305	ﾌｨﾙﾀｰｾｯﾄ,ｵｲﾙ	(1)	(1)			
3	15100-MGS-D20	ﾎﾟﾝﾌﾟ ASSY.,ｵｲﾙ	-	1			
4	15100-MGS-D30	ﾎﾟﾝﾌﾟ ASSY.,ｵｲﾙ	1	-			
5	15150-MGS-D30	ｽﾄﾚｰﾅｰCOMP.,ｵｲﾙ	1	1			
6	15154-MAT-000	ﾊﾟｯｷﾝ,ｵｲﾙｽﾄﾚｰﾅｰ	1	1			
7	15410-MFJ-D02	ｶｰﾄﾘｯｼﾞ,ｵｲﾙﾌｨﾙﾀｰ (ﾜｺｳﾌｨﾙﾀｰ)	1	1			
8	90019-MB0-000	ﾎﾞｽ,ｵｲﾙﾌｨﾙﾀｰ	1	1			
9	90028-GHB-690	ﾎﾞﾙﾄ,ﾌﾗﾝｼﾞ 6X28(S-NSHF)	12	12			
10	90131-883-000	ﾎﾞﾙﾄ,ﾄﾞﾚﾝﾌﾟﾗｸﾞ 12X15	1	1			
11	91301-MEE-003	Oﾘﾝｸﾞ 32X1.7	1	1			
12	91307-PY4-003	Oﾘﾝｸﾞ 24.5X1.9	1	1			
13	94109-12000	ﾜｯｼｬｰ,ﾄﾞﾚﾝﾌﾟﾗｸﾞ 12MM	1	1			
14	94301-08140	ﾉｯｸﾋﾟﾝ 8X14	2	2			
15	95701-06055-00	ﾎﾞﾙﾄ,ﾌﾗﾝｼﾞ 6X55	3	1			
16	95701-06075-00	ﾎﾞﾙﾄ,ﾌﾗﾝｼﾞ 6X75	-	2			

YUMBO-JP.COM

E-15 クランクケース

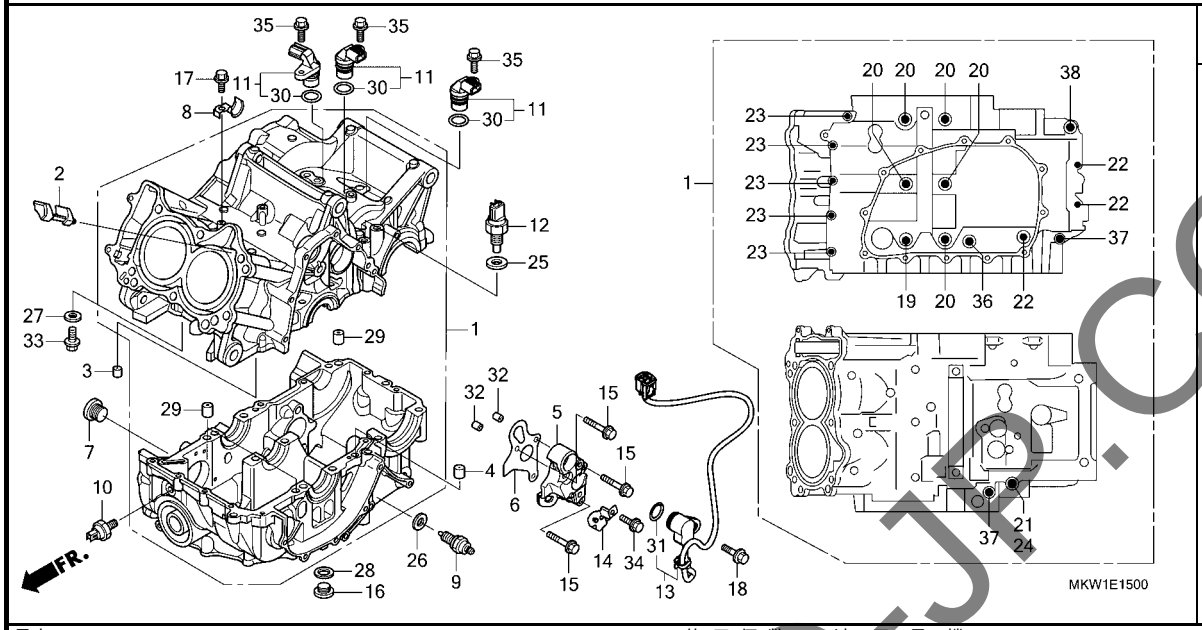

見出番号	部品番号	部品名	使用個数 NC750 XA M	使用個数 NC750 XD M	適用号機 初号機	適用号機 終号機	タイプ
1	04911-MKW-J00	ｸﾗﾝｸｹｰｽｾｯﾄ(RH09E) ･･････	1	-			
	04911-MKW-J10	･･････････････････････	-	1			
2	11103-MGS-D31	ﾌﾟﾚｰﾄ,ﾊﾟｰﾃｲｼｮﾝ ･････････	1	1			
3	11207-MFL-000	ｵﾘﾌｲｽ 1.1MM ･････････････	1	1			
4	11207-MGS-D30	ｵﾘﾌｲｽ 1.5MM ･････････････	1	1			
5	11521-MJL-D30	ﾎﾙﾀﾞｰ,ｱﾝｸﾞﾙｾﾝｻｰ ･････････	1	-			
6	11522-MJL-D30	ｶﾞｽｹｯﾄ,ﾁｪﾝｼﾞｽｲｯﾁ ････････	1	-			
7	12208-PR3-000	ﾎﾞﾙﾄ,ｼｰﾘﾝｸﾞ 20MM ････････	1	1			
8	17640-MGS-D30	ｽﾃｰ,ﾌｭｰｴﾙﾎｰｽ ････････････	1	1			
9	35600-MFJ-D01	ｽｲｯﾁASSY.,ﾆｭｰﾄﾗﾙ ････････	1	1			
10	37241-RNA-A01	ｽｲｯﾁASSY.,ｵｲﾙﾌﾟﾚｯｼｬｰ (DENSO)	1	1			
11	37700-K48-A01	ｾﾝｻｰASSY.,ｽﾋﾟｰﾄﾞ ････････	-	3			
12	37750-KPH-701	ｾﾝｻｰASSY.,ｻｰﾓｽﾀｯﾄｵｲﾙ (ﾊﾟﾅｿﾆｯｸ)	-	1			
13	38800-MKW-D01	ｾﾝｻｰASSY.,ｱﾝｸﾞﾙ (350DEGREE)	1	-			
14	38815-MJL-D10	ｽﾃｰ,ｱﾝｸﾞﾙｾﾝｻｰｺｰﾄﾞ ････････	1	-			
15	90001-MGS-D20	ﾎﾞﾙﾄ,ﾌﾗﾝｼﾞ 6X28 ･････････	3	-			
16	90002-RGA-000	ﾎﾞﾙﾄ,ｼｰﾘﾝｸﾞ 12X8 ････････	1	1			
17	90004-MGS-D30	ﾎﾞﾙﾄ,ﾌﾗﾝｼﾞ 6X16 ･････････	1	1			
18	90011-MGE-D00	ﾎﾞﾙﾄ,ﾉｯｸ 6MM ･････････････	1	-			
19	90015-MGS-D31	ﾎﾞﾙﾄ,ﾌﾗﾝｼﾞ 9X150 ････････	1	1			
20	90016-MFA-D01	ﾎﾞﾙﾄ,ﾌﾗﾝｼﾞ 9X125 ････････	5	5			
21	90021-MGS-D30	ﾎﾞﾙﾄ,ﾌﾗﾝｼﾞ 8X100 ････････	1	1			

YUMBO-JP.COM

E-15 クランクケース

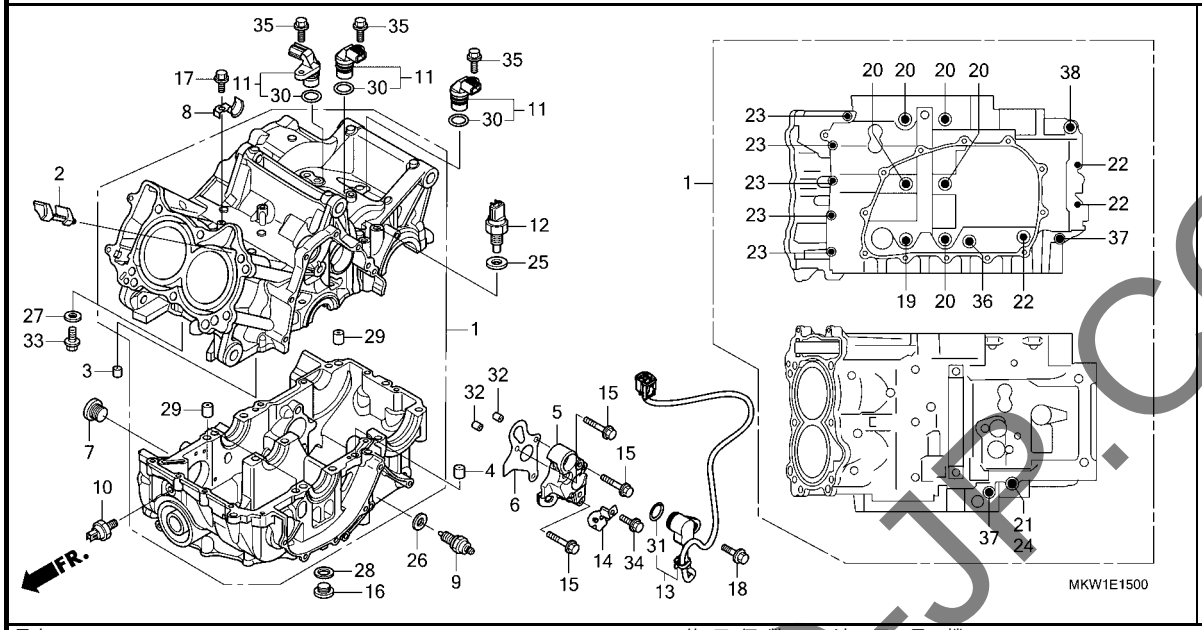

見出番号	部品番号	部品名	使用個数 NC750 XA M	使用個数 NC750 XD M	適用号機 初号機	適用号機 終号機	タイプ
22	90021-MJL-D30	ボルト,スペシヤル 6X45	3	3			
23	90022-MJL-D30	ボルト,スペシヤル 6X32	5	5			
24	90442-028-000	ワツシヤー,シーリング 8MM	1	1			
25	90443-MB0-000	ワツシヤー,シーリング 10.2MM	-	1			
26	90443-MJ6-000	ワツシヤー,ニユートラル	1	1			
27	90463-ML7-000	ワツシヤー,シーリング 6.5MM	1	1			
28	90545-KF0-000	ワツシヤー 12MM	1	1			
29	90701-MV9-670	ノツクピン 10X16	3	3			
30	91303-MKH-D21	Oリング B	-	3			
31	91310-MGE-D01	Oリング 16.5X2.5	1	-			
32	94301-08100	ノツクピン 8X10	2	-			
33	95701-06012-00	ボルト,フランジ 6X12	1	1			
34	95701-06014-00	ボルト,フランジ 6X14	1	-			
35	95701-06018-00	ボルト,フランジ 6X18	-	3			
36	95701-08045-00	ボルト,フランジ 8X45	1	1			
37	95701-08070-00	ボルト,フランジ 8X70	2	2			
38	95701-10070-00	ボルト,フランジ 10X70	1	1			

YUMBO-JP.COM

E-16 クランクシャフト / ピストン

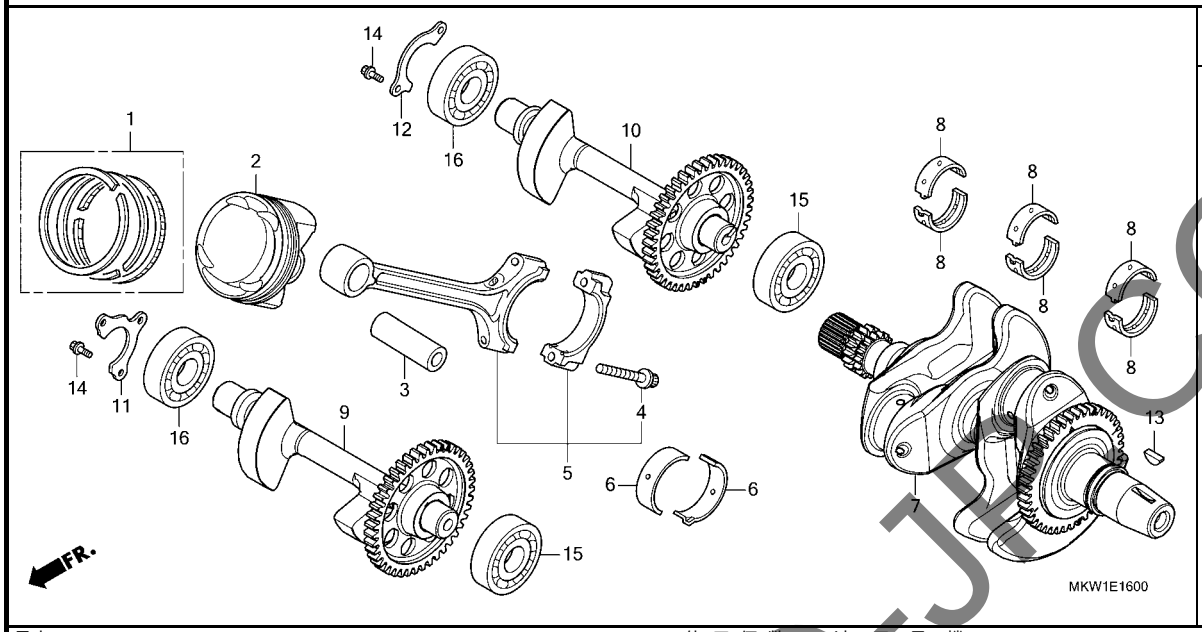

見出番号	部品番号	部品名	使用個数 NC750 XA M	使用個数 NC750 XD M	適用号機 初号機	適用号機 終号機	タイプ
1	13011-MKT-D00	ﾘﾝｸﾞｾｯﾄ,ﾋﾟｽﾄﾝ(ｽﾀﾝﾀﾞｰﾄﾞ)・	2	2			
2	13101-MKT-D00	ﾋﾟｽﾄﾝ(ｽﾀﾝﾀﾞｰﾄﾞ)・・・・・・・・・	2	2			
3	13111-PWA-000	ﾋﾟﾝ,ﾋﾟｽﾄﾝ・・・・・・・・・・・・・・・	2	2			
4	13204-PWA-003	ﾎﾞﾙﾄ,ｺﾈｸﾃｲﾝｸﾞﾛｯﾄﾞ・・・・・・・	4	4			
5	13210-RB0-000	ﾛｯﾄﾞCOMP.,ｺﾈｸﾃｲﾝｸﾞ・・・・・・	2	2			
6	13211-PWA-003	ﾍﾞｱﾘﾝｸﾞA,ｺﾈｸﾃｲﾝｸﾞﾛｯﾄﾞ (ﾌﾞﾙｰ)(ﾀﾞｲﾄﾞｰ)	4	4			
	13212-PWA-003	ﾍﾞｱﾘﾝｸﾞB,ｺﾈｸﾃｲﾝｸﾞﾛｯﾄﾞ (ﾌﾞﾗｯｸ)(ﾀﾞｲﾄﾞｰ)	4	4			
	13213-PWA-003	ﾍﾞｱﾘﾝｸﾞC,ｺﾈｸﾃｲﾝｸﾞﾛｯﾄﾞ (ﾌﾞﾗｳﾝ)(ﾀﾞｲﾄﾞｰ)	4	4			
	13214-PWA-003	ﾍﾞｱﾘﾝｸﾞD,ｺﾈｸﾃｲﾝｸﾞﾛｯﾄﾞ (ｸﾞﾘｰﾝ)(ﾀﾞｲﾄﾞｰ)	4	4			
	13215-PWA-003	ﾍﾞｱﾘﾝｸﾞE,ｺﾈｸﾃｲﾝｸﾞﾛｯﾄﾞ (ｲｴﾛｰ)(ﾀﾞｲﾄﾞｰ)	4	4			
	13216-PWA-003	ﾍﾞｱﾘﾝｸﾞF,ｺﾈｸﾃｲﾝｸﾞﾛｯﾄﾞ (ﾋﾟﾝｸ)(ﾀﾞｲﾄﾞｰ)	4	4			
	13217-PWA-003	ﾍﾞｱﾘﾝｸﾞG,ｺﾈｸﾃｲﾝｸﾞﾛｯﾄﾞ (ﾚｯﾄﾞ)(ﾀﾞｲﾄﾞｰ)	4	4			
	13218-PWA-003	ﾍﾞｱﾘﾝｸﾞH,ｺﾈｸﾃｲﾝｸﾞﾛｯﾄﾞ (ﾎﾜｲﾄ)(ﾀﾞｲﾄﾞｰ)	4	4			
7	13300-MKT-D00	ｸﾗﾝｸｼｬﾌﾄCOMP.・・・・・・・・・・・	1	1			
8	13313-MGS-D31	ﾍﾞｱﾘﾝｸﾞA,ｸﾗﾝｸｼｬﾌﾄ・・・・・・・	6	6			
	13314-MGS-D31	ﾍﾞｱﾘﾝｸﾞB,ｸﾗﾝｸｼｬﾌﾄ・・・・・・・	6	6			
	13315-MGS-D31	ﾍﾞｱﾘﾝｸﾞC,ｸﾗﾝｸｼｬﾌﾄ・・・・・・・	6	6			
	13316-MGS-D31	ﾍﾞｱﾘﾝｸﾞD,ｸﾗﾝｸｼｬﾌﾄ・・・・・・・	6	6			
	13317-MGS-D31	ﾍﾞｱﾘﾝｸﾞE,ｸﾗﾝｸｼｬﾌﾄ・・・・・・・	6	6			
9	13410-MKT-D00	ｼｬﾌﾄCOMP.,ﾌﾛﾝﾄﾊﾞﾗﾝｻｰ・・・・	1	1			

JUMBO-JP.COM

E-16 クランクシャフト / ピストン

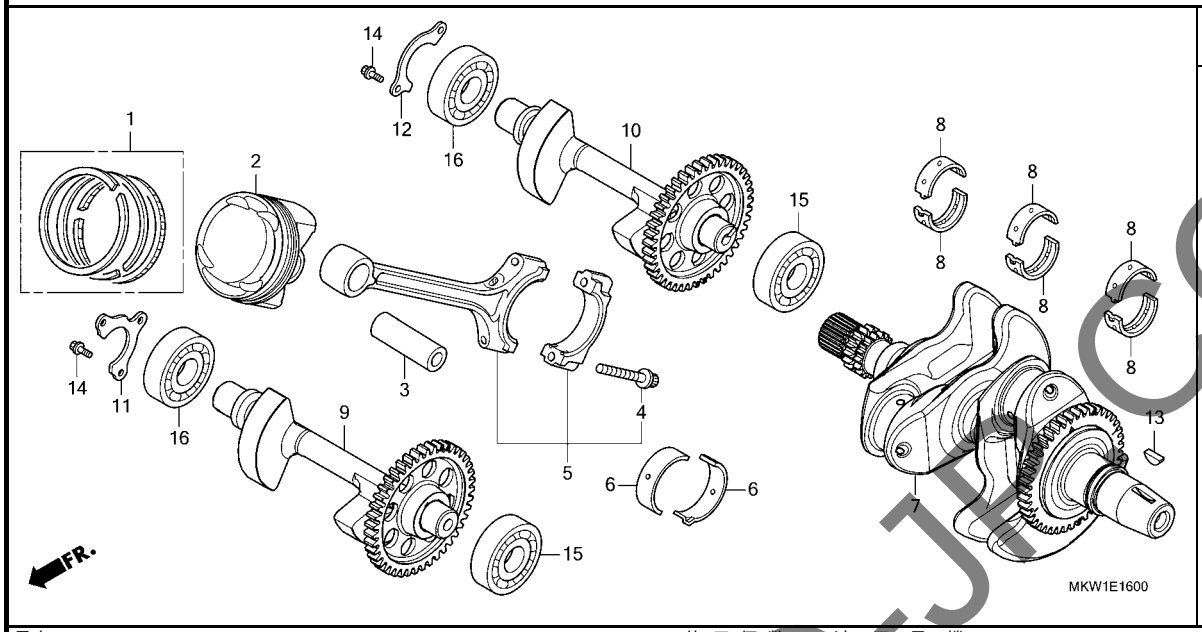

見出番号	部品番号	部品名	使用個数 NC750 XA M	使用個数 NC750 XD M	適用号機 初号機	適用号機 終号機	タイプ
10	13420-MKT-D00	ｼﾔﾌﾄCOMP.,ﾘﾔｰﾊﾞﾗﾝｻｰ・・・・・	1	1			
11	13481-MGS-D30	ﾌﾟﾚｰﾄ,ﾊﾞﾗﾝｻｰﾍﾞｱﾘﾝｸﾞｾｯﾄ・・	1	1			
12	13491-MJL-D30	ﾌﾟﾚｰﾄ,ﾊﾞﾗﾝｻｰﾍﾞｱﾘﾝｸﾞｾｯﾄ (ﾘﾔｰ)	1	1			
13	90741-413-000	ｷｰ,ｳｯﾄﾞﾗﾌ 25X14・・・・・・・・・	1	1			
14	95701-06014-00	ﾎﾞﾙﾄ,ﾌﾗﾝｼﾞ 6X14・・・・・・・・・	5	5			
15	96100-62040-00	ﾍﾞｱﾘﾝｸﾞ,ﾗｼﾞｱﾙﾎﾞｰﾙ 6204・・	2	2			
16	96100-63040-00	ﾍﾞｱﾘﾝｸﾞ,ﾗｼﾞｱﾙﾎﾞｰﾙ 6304・・	2	2			

YUMBO-JP.COM

E-17 トランスミッション (NC750XA)

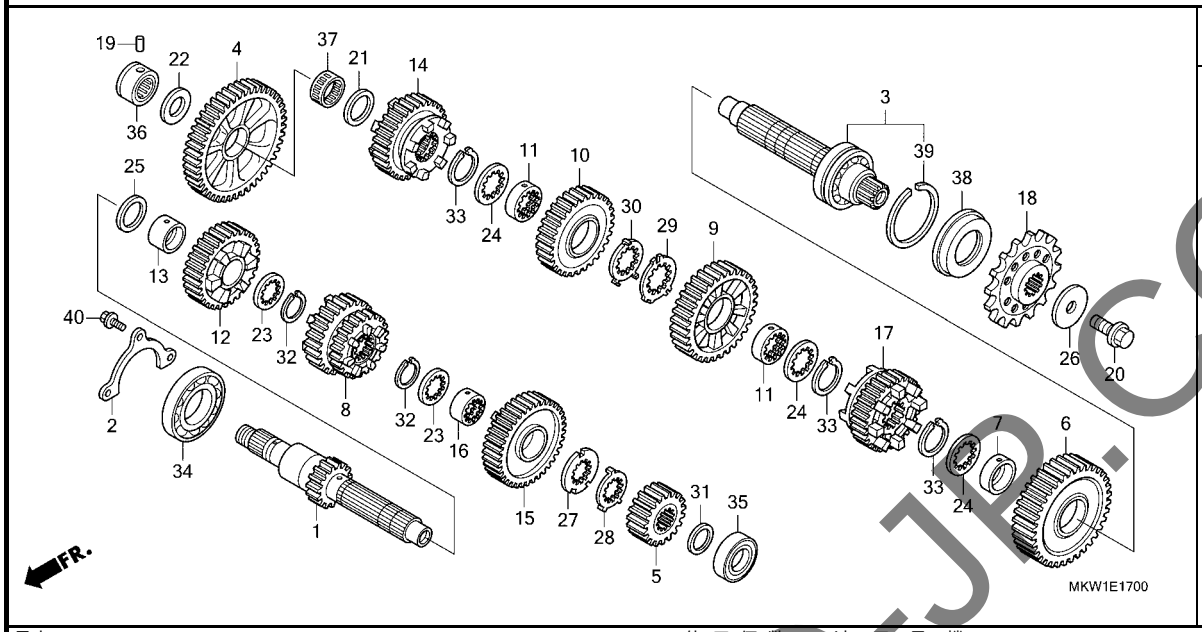

見出番号	部品番号	部品名	使用個数 NC750 XA M	使用個数 NC750 XD M	適用号機 初号機	適用号機 終号機	タイプ
1	23211-MKW-D00	ﾒｲﾝｼｬﾌﾄ(15T)	1	-			
2	23212-MGS-D30	ﾌﾟﾚｰﾄ,ﾒｲﾝｼｬﾌﾄ ﾍﾞｱﾘﾝｸﾞｾｯﾃｲﾝｸﾞ	1	-			
3	23220-MKW-D00	ｶｳﾝﾀｰｼｬﾌﾄCOMP.	1	-			
4	23421-MKW-D00	ｷﾞﾔｰ,ｶｳﾝﾀｰｼｬﾌﾄﾌｧｰｽﾄ(40T)	1	-			
5	23431-MKW-D00	ｷﾞﾔｰ,ﾒｲﾝｼｬﾌﾄｾｶﾝﾄﾞ(21T)	1	-			
6	23441-MKW-D00	ｷﾞﾔｰ,ｶｳﾝﾀｰｼｬﾌﾄｾｶﾝﾄﾞ(40T)	1	-			
7	23442-MM4-000	ｶﾗｰ 28MM	1	-			
8	23451-MKW-D00	ｷﾞﾔｰ,ﾒｲﾝｼｬﾌﾄｻｰﾄﾞ&ﾌｫｰｽ (22T/28T)	1	-			
9	23461-MKW-D00	ｷﾞﾔｰ,ｶｳﾝﾀｰｼｬﾌﾄｻｰﾄﾞ(32T)	1	-			
10	23481-MKW-D00	ｷﾞﾔｰ,ｶｳﾝﾀｰｼｬﾌﾄﾌｫｰｽ(33T)	1	-			
11	23482-MV9-670	ｶﾗｰ,ｽﾌﾟﾗｲﾝ 28X31X9	2	-			
12	23491-MKW-D00	ｷﾞﾔｰ,ﾒｲﾝｼｬﾌﾄﾌｲﾌｽ(31T)	1	-			
13	23492-MGS-D30	ｶﾗｰ 25X28X19	1	-			
14	23501-MKW-D00	ｷﾞﾔｰ,ｶｳﾝﾀｰｼｬﾌﾄﾌｲﾌｽ(30T)	1	-			
15	23511-MKW-D00	ｷﾞﾔｰ,ﾒｲﾝｼｬﾌﾄｼｯｸｽｽ(38T)	1	-			
16	23512-MV9-670	ｶﾗｰ,ｽﾌﾟﾗｲﾝ 25X28X13	1	-			
17	23521-MKW-D00	ｷﾞﾔｰ,ｶｳﾝﾀｰｼｬﾌﾄｼｯｸｽｽ(31T)	1	-			
18	23801-MKW-D00	ｽﾌﾟﾛｹｯﾄ,ﾄﾞﾗｲﾌﾞ(16T)	1	-			
19	24261-283-000	ﾋﾟﾝ,ｷﾞﾔｰｼﾌﾄﾌｫｰｸｶﾞｲﾄﾞ	1	-			
20	90037-422-003	ﾎﾞﾙﾄ,ｽﾍﾟｼｬﾙ 10MM	1	-			
21	90402-MEW-920	ﾜｯｼｬｰ,ｽﾗｽﾄ 24X32X1.5	1	-			
22	90451-704-000	ﾜｯｼｬｰA,ｽﾗｽﾄ 20MM	1	-			
23	90451-KY2-000	ﾜｯｼｬｰ,ｽﾌﾟﾗｲﾝ 25X31X1.5	2	-			

HUMBO-JP.COM

E-17 トランスミッション (NC750XA)

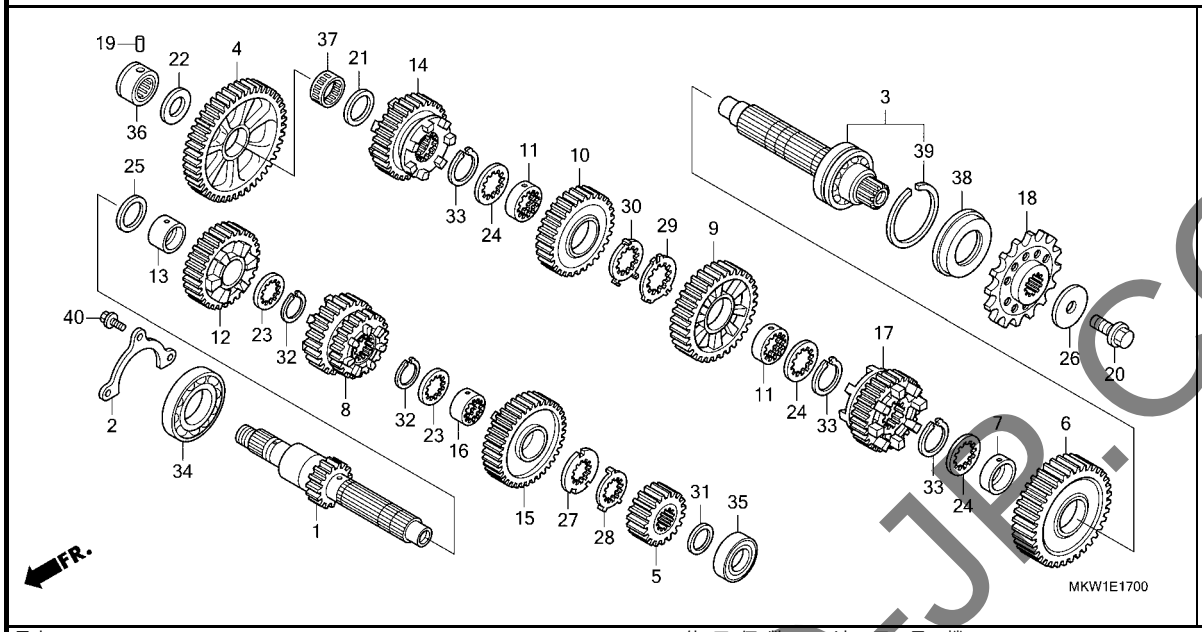

見出番号	部品番号	部品名	使用個数 NC750 XA M	XD M	適用号機 初号機	終号機	タイプ
24	90452-MR7-000	ﾜｯｼｬｰ,ｽﾌﾟﾗｲﾝ 28X34X1.5	3	-			
25	90456-MA6-000	ﾜｯｼｬｰ,ｽﾗｽﾄ 25MM	1	-			
26	90459-438-000	ﾜｯｼｬｰ 10.2MM	1	-			
27	90461-MW0-000	ﾜｯｼｬｰ,ｽﾌﾟﾗｲﾝ 25MM	1	-			
28	90462-MBW-000	ﾜｯｼｬｰ,ﾛｯｸ 25MM	1	-			
29	90463-MR7-000	ﾜｯｼｬｰ,ｽﾌﾟﾗｲﾝ 28MM	1	-			
30	90464-MR7-000	ﾜｯｼｬｰ,ﾛｯｸ 28MM	1	-			
31	90469-ME5-000	ﾜｯｼｬｰ,ｽﾗｽﾄ 20X0.9	1	-			
32	90601-107-000	ｻｰｸﾘｯﾌﾟ 25MM	2	-			
33	90603-MN4-000	ｻｰｸﾘｯﾌﾟ 28MM	3	-			
34	91001-MGS-D31	ﾍﾞｱﾘﾝｸﾞ,ﾗｼﾞｱﾙﾎﾞｰﾙ 31X68X15	1	-			
35	91006-MGS-D31	ﾍﾞｱﾘﾝｸﾞ,ﾗｼﾞｱﾙﾎﾞｰﾙ 6204U	1	-			
36	91022-MJE-DB1	ﾍﾞｱﾘﾝｸﾞ,ﾆｰﾄﾞﾙ 20MM(NTN)	1	-			
37	91026-MEL-003	ﾍﾞｱﾘﾝｸﾞ,ﾆｰﾄﾞﾙ 24X28X10	1	-			
38	91207-KT8-003	ｵｲﾙｼｰﾙ 34X62X8	1	-			
39	94560-62200	ﾘﾝｸﾞ,ｽﾅｯﾌﾟ 62MM	1	-			
40	95701-06014-00	ﾎﾞﾙﾄ,ﾌﾗﾝｼﾞ 6X14	3	-			

YUMBO-JP.COM

E-17-10 トランスミッション (メインシャフト)(NC750XD)

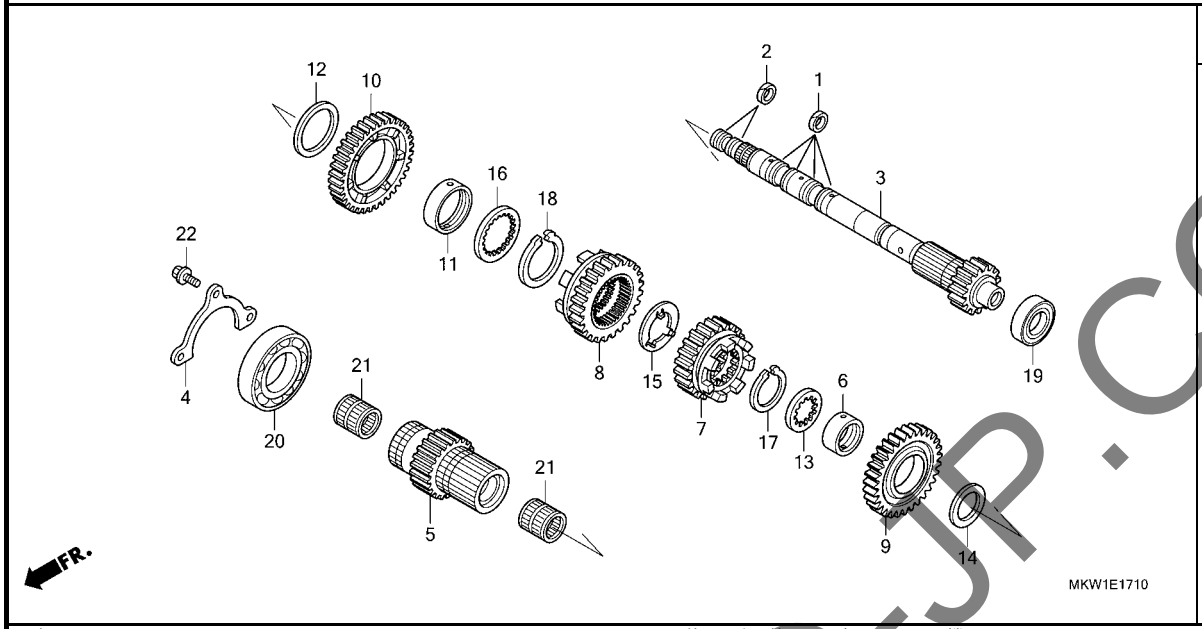

見出番号	部品番号	部品名	使用個数 NC750 XA M	XD M	適用号機 初号機	終号機	タイプ
1	22814-PFL-003	ﾘﾝｸﾞ,ｼｰﾘﾝｸﾞ 26MM	-	4			
2	22814-RGC-003	ﾘﾝｸﾞ,ｼｰﾙ 21.2MM	-	2			
3	23210-MKT-D00	ﾒｲﾝｼｬﾌﾄCOMP.,ｲﾝﾅｰ(15T)	-	1			
4	23212-MGS-D30	ﾌﾟﾚｰﾄ,ﾒｲﾝｼｬﾌﾄ ﾍﾞｱﾘﾝｸﾞｾｯﾃｲﾝｸﾞ	-	1			
5	23231-MKT-D00	ﾒｲﾝｼｬﾌﾄ,ｱｳﾀｰ(21T)	-	1			
6	23442-MS2-610	ｶﾗｰ 30X11.2	-	1			
7	23451-MKT-D00	ｷﾞﾔｰ,ﾒｲﾝｼｬﾌﾄｻｰﾄﾞ(22T)	-	1			
8	23471-MKT-D00	ｷﾞﾔｰ,ﾒｲﾝｼｬﾌﾄﾌｫｰｽ(28T)	-	1			
9	23491-MKT-D00	ｷﾞﾔｰ,ﾒｲﾝｼｬﾌﾄﾌｧｲﾌｽ(31T)	-	1			
10	23511-MKT-D00	ｷﾞﾔｰ,ﾒｲﾝｼｬﾌﾄｼｯｸｽｽ(38T)	-	1			
11	23512-MGS-D20	ｶﾗｰ 40X43X10	-	1			
12	90403-MK2-300	ﾜｯｼｬｰ	-	1			
13	90452-MAT-000	ﾜｯｼｬｰ,ｽﾌﾟﾗｲﾝ 30X36X1.5	-	1			
14	90458-MAT-E00	ﾜｯｼｬｰ,ｽﾗｽﾄ 30.5MM	-	1			
15	90463-MKT-D00	ﾜｯｼｬｰ,ｽﾍﾟｼｬﾙ 26X42X2	-	1			
16	90493-MGE-D00	ﾜｯｼｬｰ,ｽﾌﾟﾗｲﾝ 40MM	-	1			
17	90604-MM5-000	ｻｰｸﾘｯﾌﾟ 30MM	-	1			
18	90605-MGE-D00	ｻｰｸﾘｯﾌﾟ 40MM	-	1			
19	91006-MGS-D31	ﾍﾞｱﾘﾝｸﾞ,ﾗｼﾞｱﾙﾎﾞｰﾙ 6204U	-	1			
20	91023-MGS-D21	ﾍﾞｱﾘﾝｸﾞ,ﾗｼﾞｱﾙﾎﾞｰﾙ 6008	-	1			
21	91104-PL9-008	ﾍﾞｱﾘﾝｸﾞ,ﾆｰﾄﾞﾙ 26X31X22 (NTN)	-	2			
22	95701-06014-00	ﾎﾞﾙﾄ,ﾌﾗﾝｼﾞ 6X14	-	3			

YUMBO-JP.COM

E-17-20 トランスミッション (カウンターシャフト)(NC750XD)

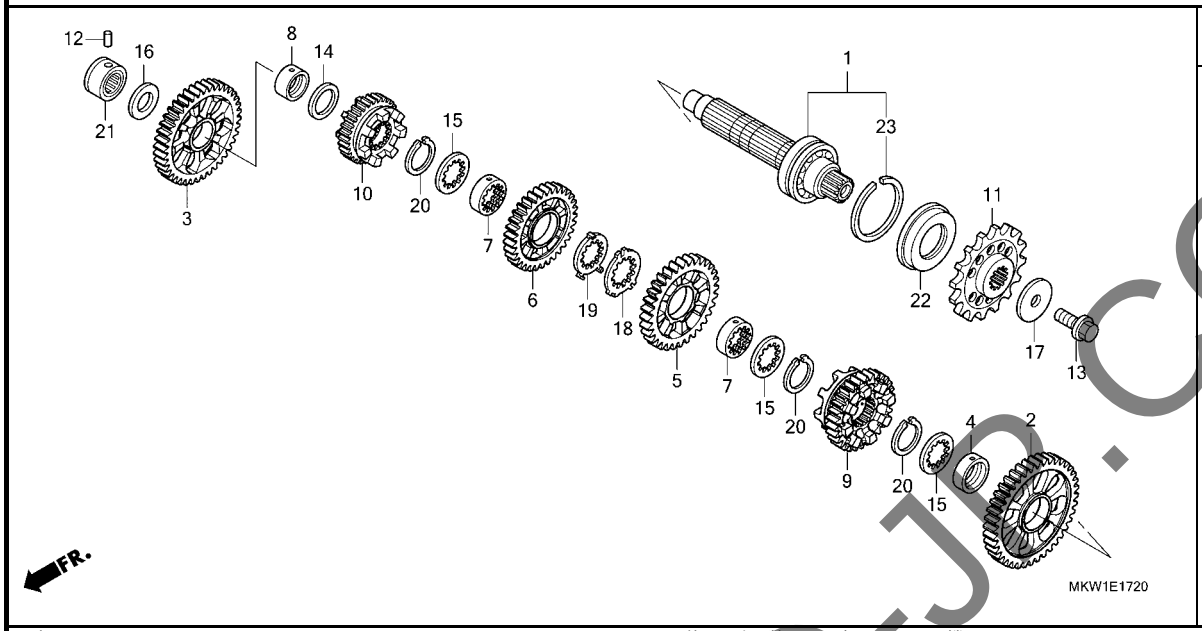

見出番号	部品番号	部品名	使用個数 NC750 XA M	使用個数 NC750 XD M	適用号機 初号機	適用号機 終号機	タイプ
1	23220-MKT-D00	ｶｳﾝﾀｰｼｬﾌﾄCOMP.	-	1			
2	23421-MKT-D00	ｷﾞﾔｰ,ｶｳﾝﾀｰｼｬﾌﾄﾌｧｰｽﾄ(40T)	-	1			
3	23441-MKT-D00	ｷﾞﾔｰ,ｶｳﾝﾀｰｼｬﾌﾄｾｶﾝﾄﾞ(40T)	-	1			
4	23442-ML7-000	ｶﾗｰ 28MM	-	1			
5	23461-MKT-D00	ｷﾞﾔｰ,ｶｳﾝﾀｰｼｬﾌﾄｻｰﾄﾞ(32T)	-	1			
6	23481-MKT-D00	ｷﾞﾔｰ,ｶｳﾝﾀｰｼｬﾌﾄﾌｫｰｽ(33T)	-	1			
7	23482-MV9-670	ｶﾗｰ,ｽﾌﾟﾗｲﾝ 28X31X9	-	2			
8	23495-KY1-000	ｶﾗｰ 22X13	-	1			
9	23501-MKT-D00	ｷﾞﾔｰ,ｶｳﾝﾀｰｼｬﾌﾄﾌｲﾌｽ(30T)	-	1			
10	23521-MKT-D00	ｷﾞﾔｰ,ｶｳﾝﾀｰｼｬﾌﾄｼｯｸｽｽ(31T)	-	1			
11	23801-MJS-J20	ｽﾌﾟﾛｹｯﾄ,ﾄﾞﾗｲﾌﾞ(17T)	-	1			
12	24261-283-000	ﾋﾟﾝ,ｷﾞﾔｰｼﾌﾄﾌｫｰｸｶﾞｲﾄﾞ	-	1			
13	90037-422-003	ﾎﾞﾙﾄ,ｽﾍﾟｼｬﾙ 10MM	-	1			
14	90452-KZ4-000	ﾜｯｼｬｰ,ｽﾗｽﾄ 22X30X1	-	1			
15	90452-MR7-000	ﾜｯｼｬｰ,ｽﾌﾟﾗｲﾝ 28X34X1.5	-	3			
16	90458-292-000	ﾜｯｼｬｰ,ｽﾗｽﾄ 20MM	-	1			
17	90459-438-000	ﾜｯｼｬｰ 10.2MM	-	1			
18	90463-MR7-000	ﾜｯｼｬｰ,ｽﾌﾟﾗｲﾝ 28MM	-	1			
19	90464-MR7-000	ﾜｯｼｬｰ,ﾛｯｸ 28MM	-	1			
20	90603-MN4-000	ｻｰｸﾘｯﾌﾟ 28MM	-	3			
21	91022-MJE-DB1	ﾍﾞｱﾘﾝｸﾞ,ﾆｰﾄﾞﾙ 20MM(NTN)	-	1			
22	91207-KT8-003	ｵｲﾙｼｰﾙ 34X62X8	-	1			
23	94560-62200	ﾘﾝｸﾞ,ｽﾅｯﾌﾟ 62MM	-	1			

YUMBO-JP.COM

E-19 ギヤーシフトドラム (NC750XA)

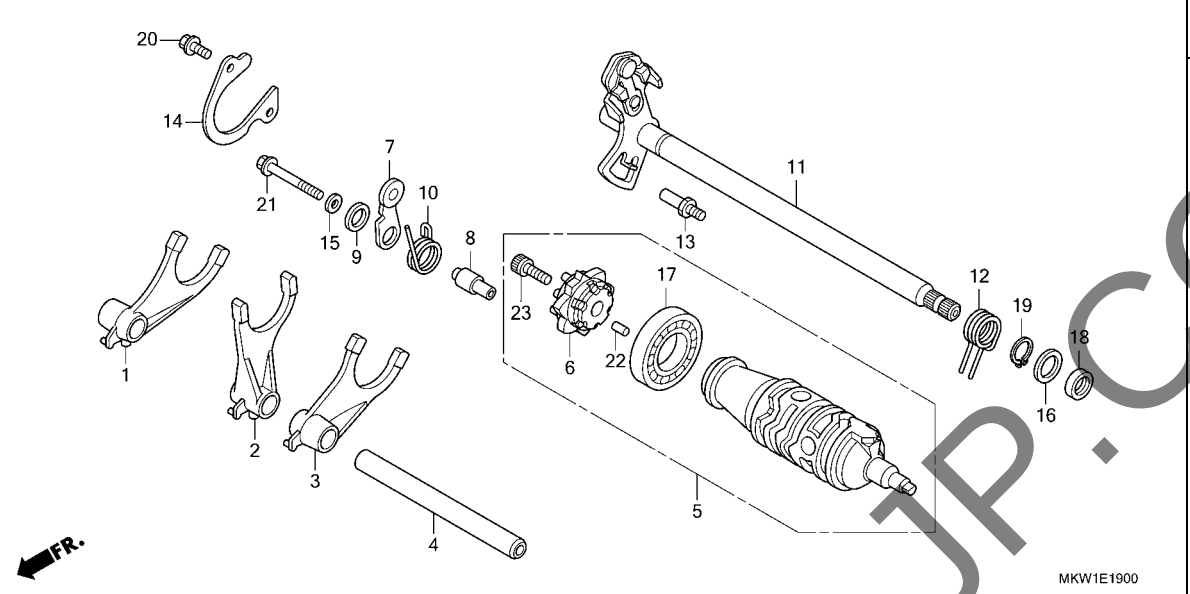

見出番号	部品番号	部品名	使用個数 NC750 XA M	XD M	適用号機 初号機	終号機	タイプ
1	24211-MGS-D30	ﾌｫｰｸ,R.ｷﾞﾔｰｼﾌﾄ・・・・・・・・・・	1	-			
2	24212-MGS-D30	ﾌｫｰｸ,ｾﾝﾀｰｷﾞﾔｰｼﾌﾄ・・・・・・・・	1	-			
3	24213-MGS-D30	ﾌｫｰｸ,L.ｷﾞﾔｰｼﾌﾄ・・・・・・・・・・	1	-			
4	24250-MKT-D00	ｼｬﾌﾄASSY.,ｼﾌﾄﾌｫｰｸ・・・・・・・	1	-			
5	24310-MJL-D30	ﾄﾞﾗﾑASSY.,ｷﾞﾔｰｼﾌﾄ・・・・・・・	1	-			
6	24315-MAS-E00	ｾﾝﾀｰCOMP.,ｼﾌﾄﾄﾞﾗﾑ・・・・・・・	1	-			
7	24430-MGS-D30	ｽﾄｯﾊﾟｰCOMP.,ｷﾞﾔｰｼﾌﾄﾄﾞﾗﾑ・	1	-			
8	24434-MGS-D30	ｶﾗｰ,ｼﾌﾄﾄﾞﾗﾑｽﾄｯﾊﾟｰﾌﾟﾚｰﾄ・・	1	-			
9	24435-MGE-000	ｶﾗｰ,ﾄﾞﾗﾑｽﾄｯﾊﾟｰｻｲﾄﾞ・・・・・	1	-			
10	24435-MGS-D30	ｽﾌﾟﾘﾝｸﾞ,ｼﾌﾄﾄﾞﾗﾑｽﾄｯﾊﾟｰ・・・	1	-			
11	24610-MGS-D30	ｽﾋﾟﾝﾄﾞﾙCOMP.,ｷﾞﾔｰｼﾌﾄ・・・・	1	-			
12	24651-MGS-D30	ｽﾌﾟﾘﾝｸﾞ,ｷﾞﾔｰｼﾌﾄﾘﾀｰﾝ・・・・・	1	-			
13	24652-HA0-000	ﾋﾟﾝ,ｷﾞﾔｰｼﾌﾄﾘﾀｰﾝｽﾌﾟﾘﾝｸﾞ・・	1	-			
14	24655-MKT-D00	ﾌﾟﾚｰﾄ,ｷﾞﾔｰｼﾌﾄﾄﾞﾗﾑﾍﾞｱﾘﾝｸﾞ ｾｯﾃｲﾝｸﾞ	1	-			
15	90417-360-000	ﾜｯｼｬｰ,ﾄﾞﾗﾑｽﾄｯﾊﾟｰ・・・・・・・・	1	-			
16	90453-235-000	ﾜｯｼｬｰ,ｽﾗｽﾄ 16MM・・・・・・・・	1	-			
17	91007-MGS-D21	ﾍﾞｱﾘﾝｸﾞ,ﾗｼﾞｱﾙﾎﾞｰﾙ 25X47X8	1	-			
18	91201-MGS-D31	ｵｲﾙｼｰﾙ 16X24X5・・・・・・・・・・	1	-			
19	94510-16000	ｻｰｸﾘｯﾌﾟ,ｴｷｽﾀｰﾅﾙ 16MM・・・・	1	-			
20	95701-06014-00	ﾎﾞﾙﾄ,ﾌﾗﾝｼﾞ 6X14・・・・・・・・・	2	-			
21	95701-06045-08	ﾎﾞﾙﾄ,ﾌﾗﾝｼﾞ 6X45・・・・・・・・・	1	-			
22	96220-40080	ﾛｰﾗｰ 4X8・・・・・・・・・・・・・・・・	1	-			
23	96600-08020-10	ﾎﾞﾙﾄ,ｿｹｯﾄ 8X20・・・・・・・・・・	1	-			

YUMBO-JP.COM

E-19-1 ギヤーシフトドラム (NC750XD)

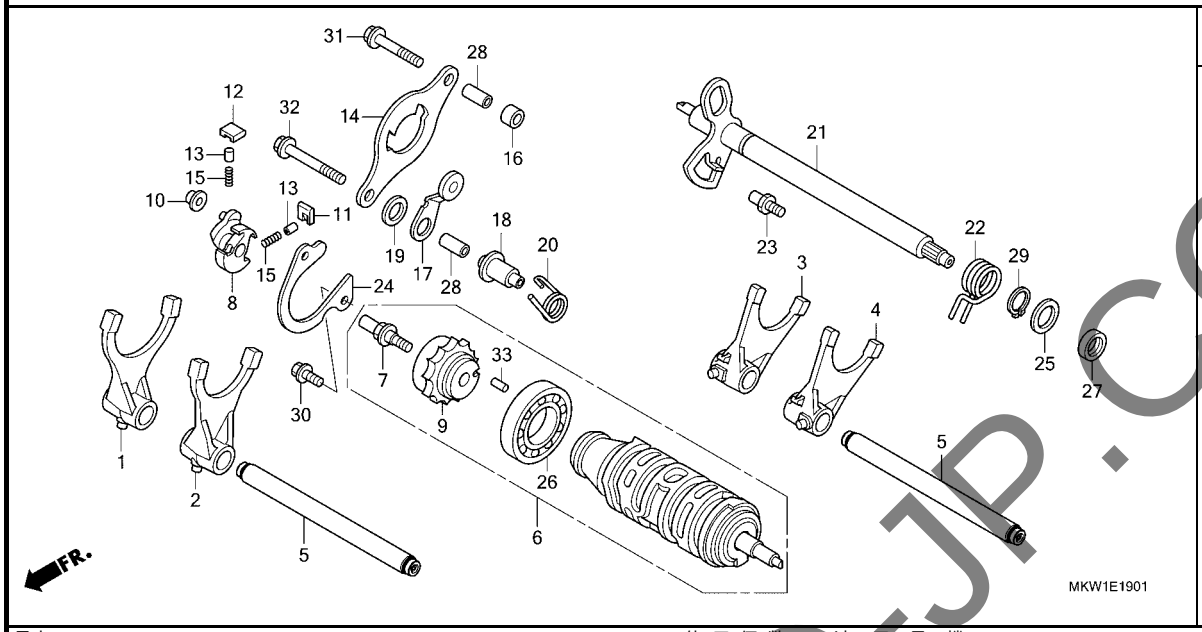

見出番号	部品番号	部品名	使用個数 NC750 XA M	使用個数 NC750 XD M	適用号機 初号機	適用号機 終号機	タイプ
1	24211-MGS-D20	ﾌｫｰｸ,R.ｷﾞﾔｰｼﾌﾄ(ﾒｲﾝ)・・・・・	-	1			
2	24212-MKA-D50	ﾌｫｰｸ,L.ｷﾞﾔｰｼﾌﾄ(ﾒｲﾝ)・・・・・	-	1			
3	24213-MGS-D20	ﾌｫｰｸ,R.ｷﾞﾔｰｼﾌﾄ(ｶｳﾝﾀｰ)・・・	-	1			
4	24214-MGS-D20	ﾌｫｰｸ,L.ｷﾞﾔｰｼﾌﾄ(ｶｳﾝﾀｰ)・・・	-	1			
5	24250-MKT-D00	ｼﾔﾌﾄASSY.,ｼﾌﾄﾌｫｰｸ・・・・・・・	-	2			
6	24310-MGS-D22	ﾄﾞﾗﾑASSY.,ｷﾞﾔｰｼﾌﾄ・・・・・・・	-	1			
7	24315-HL4-000	ﾋﾟﾝ,ｼﾌﾀｰ・・・・・・・・・・・・・・・	-	1			
8	24321-KT8-030	ｼﾌﾀｰ,ﾄﾞﾗﾑ・・・・・・・・・・・・・・	-	1			
9	24322-MGE-D01	ｾﾝﾀｰ,ｼﾌﾄﾄﾞﾗﾑ・・・・・・・・・・・・	-	1			
10	24322-MM4-000	ｶﾗｰ,ｼﾌﾀｰ・・・・・・・・・・・・・・・	-	1			
11	24324-KA3-711	ﾎﾟｰﾙA,ﾗﾁｴｯﾄ・・・・・・・・・・・・・	-	1			
12	24325-KA3-711	ﾎﾟｰﾙB,ﾗﾁｴｯﾄ・・・・・・・・・・・・・	-	1			
13	24326-KBH-901	ﾌﾟﾗﾝｼﾞﾔｰ,ﾎﾟｰﾙ・・・・・・・・・・・	-	2			
14	24328-MGS-D20	ﾌﾟﾚｰﾄ,ﾁｪﾝｼﾞｶﾞｲﾄﾞ・・・・・・・・	-	1			
15	24329-KA3-740	ｽﾌﾟﾘﾝｸﾞ,ﾎﾟｰﾙﾌﾟﾗﾝｼﾞﾔｰ・・・・	-	2			
16	24329-MGS-D20	ｶﾗｰ,ｶﾞｲﾄﾞﾌﾟﾚｰﾄﾃﾞｲｽﾀﾝｽ・・・	-	1			
17	24430-MGE-000	ｽﾄｯﾊﾟｰCOMP.,ﾄﾞﾗﾑ・・・・・・・・	-	1			
18	24434-MGS-D20	ｶﾗｰ,ｼﾌﾄﾄﾞﾗﾑｽﾄｯﾊﾟｰﾌﾟﾚｰﾄ・・	-	1			
19	24435-MGE-000	ｶﾗｰ,ﾄﾞﾗﾑｽﾄｯﾊﾟｰｻｲﾄﾞ・・・・・・	-	1			
20	24435-MGS-D20	ｽﾌﾟﾘﾝｸﾞ,ｼﾌﾄﾄﾞﾗﾑｽﾄｯﾊﾟｰ・・・	-	1			
21	24610-MGS-D20	ｽﾋﾟﾝﾄﾞﾙCOMP.,ｷﾞﾔｰｼﾌﾄ・・・・	-	1			
22	24651-MGS-D20	ｽﾌﾟﾘﾝｸﾞ,ｷﾞﾔｰｼﾌﾄﾘﾀｰﾝ・・・・・	-	1			
23	24652-HA0-000	ﾋﾟﾝ,ｷﾞﾔｰｼﾌﾄﾘﾀｰﾝｽﾌﾟﾘﾝｸﾞ・・	-	1			
24	24655-MKT-D00	ﾌﾟﾚｰﾄ,ｷﾞﾔｰｼﾌﾄﾄﾞﾗﾑﾍﾞｱﾘﾝｸﾞｾｯﾃｲﾝｸﾞ	-	1			

YUMBO-JP.COM

E-19-1 ギヤーシフトドラム (NC750XD)

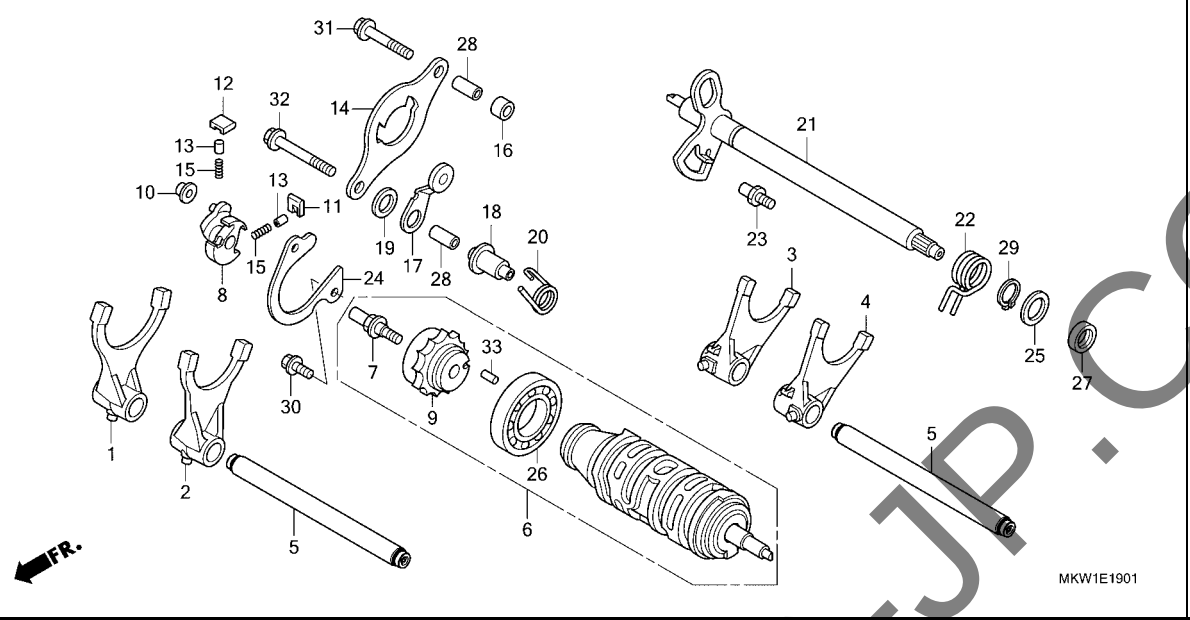

見出番号	部品番号	部品名	使用個数 NC750 XA M	使用個数 NC750 XD M	適用号機 初号機	適用号機 終号機	タイプ
25	90433-KE1-000	ﾜｯｼｬｰ 14MM	-	1			
26	91007-MGS-D21	ﾍﾞｱﾘﾝｸﾞ,ﾗｼﾞｱﾙﾎﾞｰﾙ 25X47X8	-	1			
27	91203-KK3-830	ｵｲﾙｼｰﾙ 14X22X5	-	1			
28	94301-08200	ﾉｯｸﾋﾟﾝ 8X20	-	2			
29	94510-14000	ｻｰｸﾘｯﾌﾟ,ｴｷｽﾀｰﾅﾙ 14MM	-	1			
30	95701-06014-00	ﾎﾞﾙﾄ,ﾌﾗﾝｼﾞ 6X14	-	2			
31	95701-06035-00	ﾎﾞﾙﾄ,ﾌﾗﾝｼﾞ 6X35	-	1			
32	95701-06055-00	ﾎﾞﾙﾄ,ﾌﾗﾝｼﾞ 6X55	-	1			
33	96220-40080	ﾛｰﾗｰ 4X8	-	1			

YUMBO-JP.COM

E-19-10 リダクションギヤー

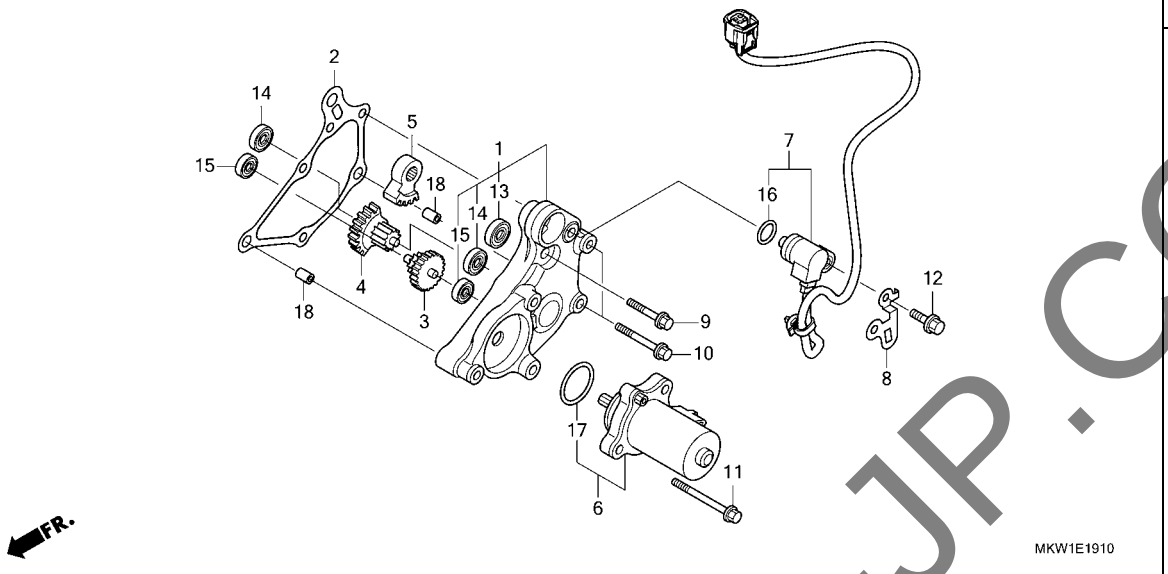

見出番号	部品番号	部品名	使用個数 NC750 XA M	使用個数 NC750 XD M	適用号機 初号機	適用号機 終号機	タイプ
1	11520-MGS-D20	カバーCOMP.,リダクションギヤー・・・	-	1			
2	11523-MKT-D01	ガスケット,リダクションカバー・・・・・・	-	1			
3	24615-MGE-D01	ギヤー,シフトリダクション(45T/7T)・	-	1			
4	24616-MGS-D21	ギヤー,シフトリダクション(32T/13T)	-	1			
5	24617-MGE-D01	ギヤー,シフトリダクション(42T)・・・・	-	1			
6	31300-KVZ-631	モーターASSY.,レシオコントロール・・・・・	-	1			
7	38800-MKW-D11	センサーASSY.,アングル (350DEGREE)	-	1			
8	38815-MGS-D20	ステー,アングルセンサーコード・・・・・・	-	1			
9	90001-MGS-D20	ボルト,フランジ 6X28・・・・・・・・・	-	1			
10	90002-MGS-D20	ボルト,フランジ 6X40・・・・・・・・・	-	2			
11	90003-MGS-D20	ボルト,フランジ 6X60・・・・・・・・・	-	3			
12	90011-MGE-D00	ボルト,ノツク 6MM・・・・・・・・・・・・	-	1			
13	91025-MGS-D21	ベアリング,ラジアルボール 699ZZ・	-	1			
14	91026-MGS-D21	ベアリング,ラジアルボール 607ZZ・	-	2			
15	91027-MGS-D21	ベアリング,ラジアルボール 696ZZ・	-	2			
16	91310-MGE-D01	Oリング 16.5X2.5・・・・・・・・・	-	1			
17	91351-HM8-A51	Oリング,コントロールモーター・・・・・・・・	-	1			
18	94301-08100	ノツクピン 8X10・・・・・・・・・・・・・	-	2			

YUMBO-JP.COM

E-21 サーモスタット

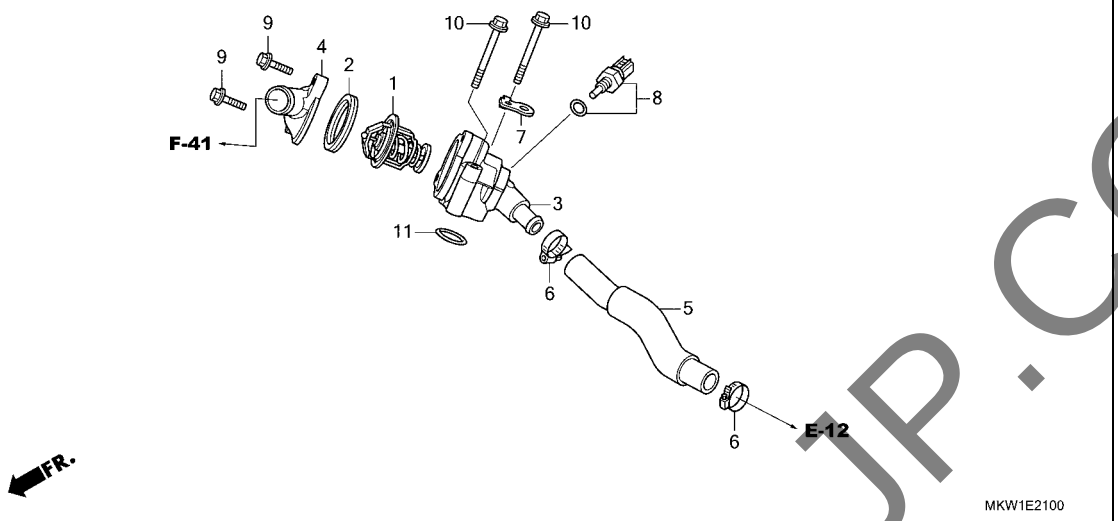

見出番号	部品番号	部品名	使用個数 NC750 XA M	使用個数 NC750 XD M	適用号機 初号機	適用号機 終号機	タイプ
1	19300-MCJ-003	サーモスタット(フジセイコウ)	1	1			
2	19305-KV3-010	ラバー,サーモスタット	1	1			
3	19310-MGS-D30	ケースCOMP.,サーモスタット	1	1			
4	19316-MGS-D30	カバー,サーモスタット	1	1			
5	19322-MGS-D30	ホース,ウオーターバイパス	1	1			
6	19504-KY1-003	クランプ,ウオーターホース 25MM	2	2			
7	32150-MGS-D20	ステー,ハーネス	1	1			
8	37870-MGS-D31	センサーASSY.,ウオーターテンプレチャー	1	1			
9	90028-GHB-670	ボルト,フランジ 6X22(S-NSHF)	2	2			
10	90028-GHB-770	ボルト,フランジ 6X55(S-NSHF)	2	2			
11	91356-425-003	Oリング 30MM	1	1			

YUMBO-JP.COM

E-23 スロットルボディ

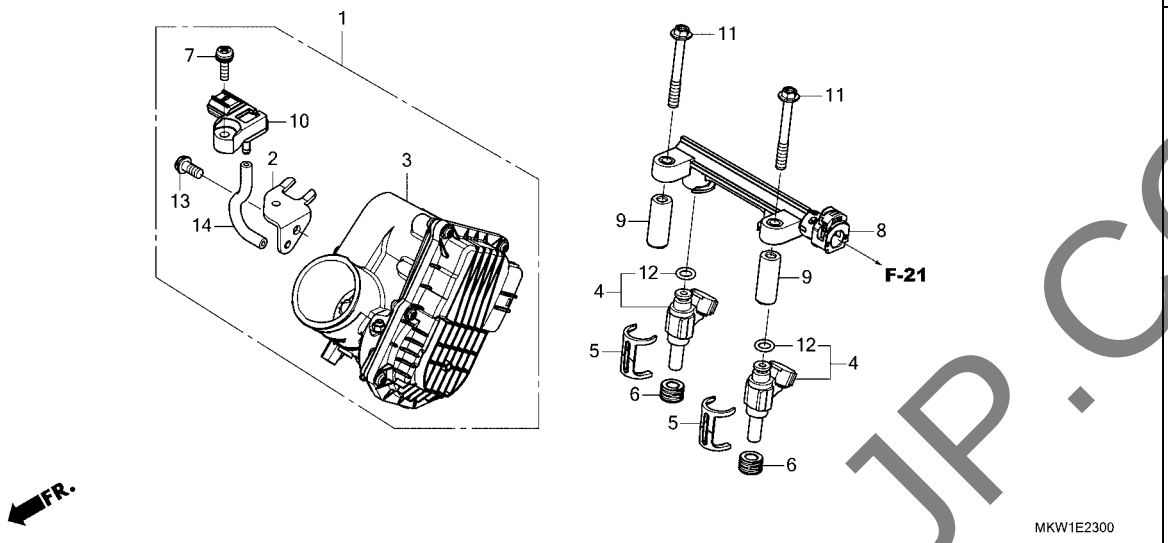

見出番号	部品番号	部品名	使用個数 NC750 XA M	使用個数 NC750 XD M	適用号機 初号機	適用号機 終号機	タイプ
1	16400-MKT-D01	ﾎﾞﾃﾞｨASSY.,ｽﾛｯﾄﾙ(GNEOA A)	1	1			
2	16402-MKT-D01	ｽﾃｰ,MAPｾﾝｻｰ・・・・・・・・・・・・・	1	1			
3	16410-MKT-D01	ﾎﾞﾃﾞｨｾｯﾄ・・・・・・・・・・・・・・・・	1	1			
4	16450-MKT-D01	ｲﾝｼﾞｪｸﾀｰASSY.,ﾌｭｰｴﾙ・・・・・	2	2			
5	16451-MKR-D10	ｸﾘｯﾌﾟ,ｲﾝｼﾞｪｸﾀｰ・・・・・・・・・・	2	2			
6	16472-MKT-D00	ｼｰﾙﾘﾝｸﾞ,ｲﾝｼﾞｪｸﾀｰ・・・・・・・・	2	2			
7	16542-MEL-003	ﾎﾞﾙﾄﾜｯｼｬｰ 6X18・・・・・・・・・・	1	1			
8	16640-MKT-D01	ﾊﾟｲﾌﾟCOMP.,ﾌｭｰｴﾙ・・・・・・・・	1	1			
9	16647-MKT-D00	ｶﾗｰ,ﾌｭｰｴﾙﾊﾟｲﾌﾟ・・・・・・・・・・	2	2			
10	37830-MFP-A51	ｾﾝｻｰASSY.,ﾏｯﾌﾟ・・・・・・・・・・	1	1			
11	90028-GHB-760	ﾎﾞﾙﾄ,ﾌﾗﾝｼﾞ 6X50(S-NSHF)・	2	2			
12	91301-MKP-T01	Oﾘﾝｸﾞ・・・・・・・・・・・・・・・・・・・	2	2			
13	93892-06014-18	ｽｸﾘｭｰﾜｯｼｬｰ 6X14・・・・・・・・・	1	1			
14	95005-35080-20	ﾁｭｰﾌﾞ 3.5X80 (95005-35001-20M)	1	1			

YUMBO-JP.COM

F-1 ヘッドライト

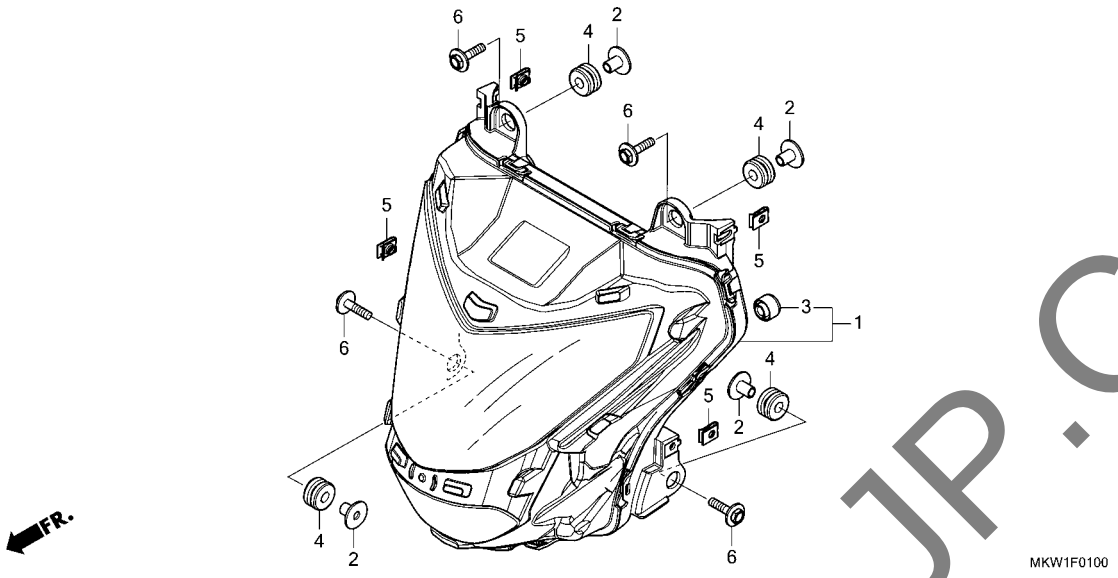

見出番号	部品番号	部品名	使用個数 NC750 XA M	XD M	適用号機 初号機	終号機	タイプ
1	33100-MKW-D01	ﾍｯﾄﾞﾗｲﾄASSY.	1	1			
2	33111-MGH-640	ｶﾗｰ	4	4			
3	33113-MEE-D01	ﾊﾟｲﾌﾟ,CP	3	3			
4	61103-MJP-G50	ﾗﾊﾞｰ,ﾍｯﾄﾞﾗｲﾄ	4	4			
5	90677-KAN-961	ﾅｯﾄ,ｸﾘｯﾌﾟ 5MM	4	4			
6	93404-06025-08	ﾎﾞﾙﾄﾜｯｼｬｰ 6X25	4	4			

YUMBO-JP.COM

F-2 メーター

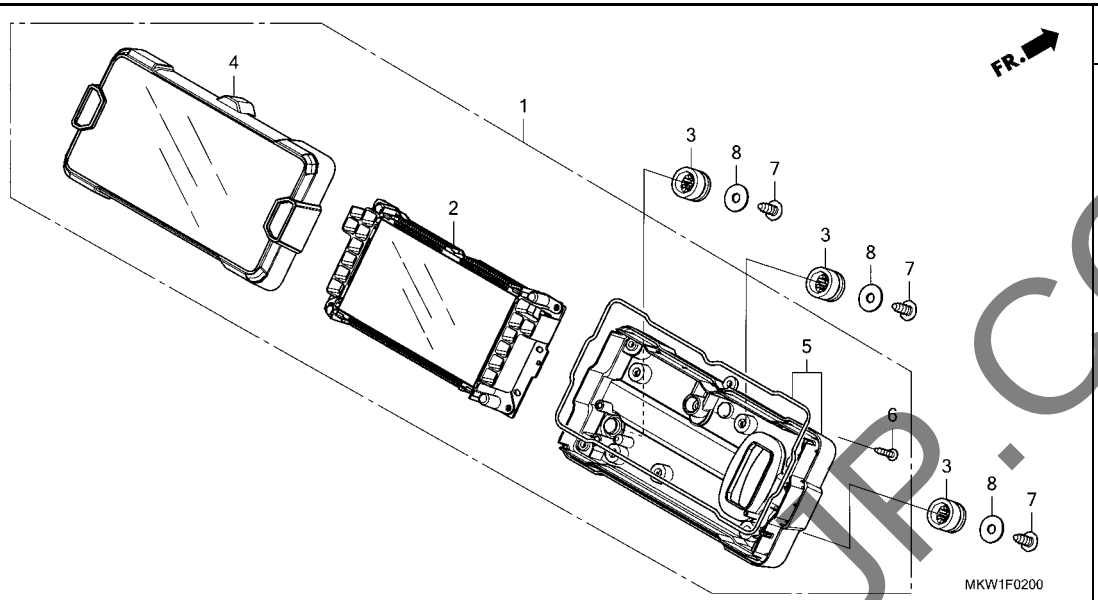

見出番号	部品番号	部品名	使用個数 NC750 XA M	使用個数 NC750 XD M	適用号機 初号機	適用号機 終号機	タイプ
1	37100-MKW-J51	ﾒｰﾀｰASSY.,ｺﾝﾋﾞﾈｰｼｮﾝ(KPH) (ﾆｯﾎﾟﾝｾｲｷ)	1	-			
	37100-MKW-J61	･････････････････････	-	1			
2	37110-MKW-J51	ﾒｰﾀｰCOMP.,LCD(KPH) (ﾆｯﾎﾟﾝｾｲｷ)	1	-			
	37110-MKW-J61	･････････････････････	-	1			
3	37244-MM4-000	ﾗﾊﾞｰ,ｽﾋﾟｰﾄﾞﾒｰﾀｰﾏｳﾝﾃｲﾝｸﾞ ･	3	3			
4	37610-MKW-J51	ｹｰｽASSY.,ｱｯﾊﾟｰ･････････	1	-			
	37610-MKW-J61	･････････････････････	-	1			
5	37620-MKW-D01	ｹｰｽASSY.,ｱﾝﾀﾞｰ･････････	1	1			
6	93903-224J0	ｽｸﾘｭｰ,ﾀｯﾋﾟﾝｸﾞ 3X16･･････	6	6			
7	93913-25380	ｽｸﾘｭｰ,ﾀｯﾋﾟﾝｸﾞ 5X14(PO)･･	3	3			
8	94103-05700	ﾜｯｼｬｰ,ﾌﾟﾚｲﾝ 5MM･････････	3	3			

YUMBO-JP.COM

F-4 スイッチ / ケーブル / グリップ / ミラー (NC750XA)

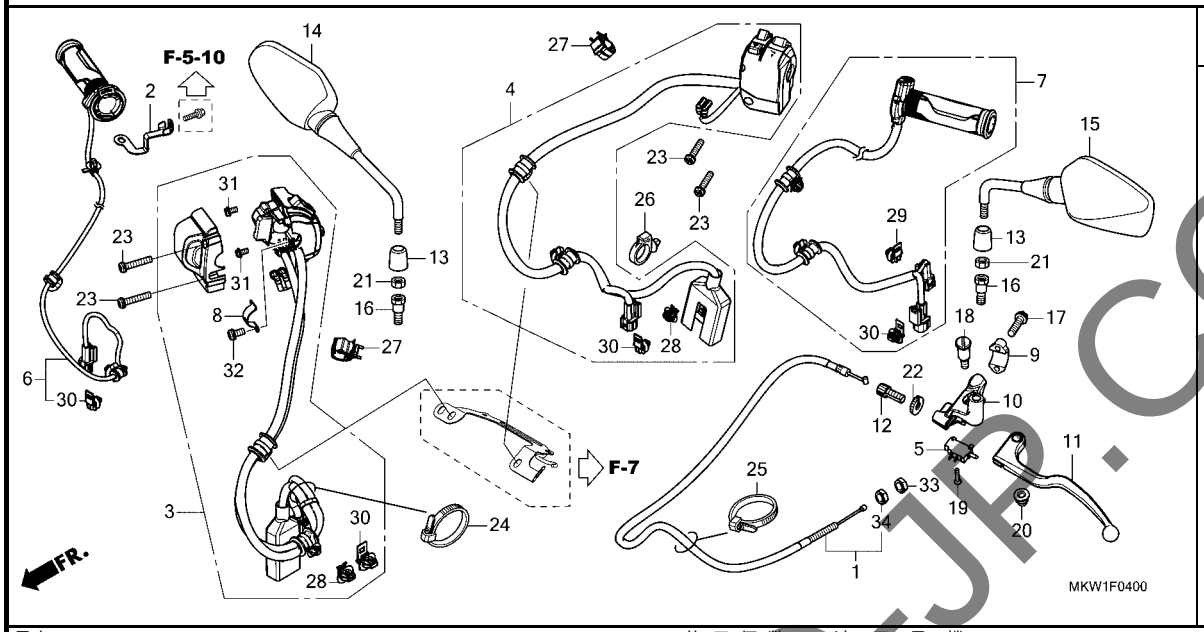

見出番号	部品番号	部品名	使用個数 NC750 XA M	XD M	適用号機 初号機	終号機	タイプ
1	22870-MKW-D01	ケーブルCOMP.,クラッチ・・・・・・・・・	1	-			
2	35135-MJM-D60	クランパー,コード・・・・・・・・・・・・・	1	-			
3	35135-MKW-D01	スイッチユニット,エンジンストップ&グリップ APS	1	-			
4	35200-MKW-D01	スイッチASSY.,ウインカー・・・・・・・・・	1	-			
5	35330-MCJ-751	スイッチASSY.,クラッチ・・・・・・・・・・	1	-			
6	35510-MKW-J51	ヒーターASSY.,R.・・・・・・・・・・・・	1	-			
7	35521-MKW-305	ヒーターASSY.,L.ハンドルグリップ・・	1	-			
8	37971-MKR-D31	プレートA,セッテイング・・・・・・・・・・	1	-			
9	45517-166-006	ホルダー,マスターシリンダー・・・・・・・・	1	-			
10	53172-MKW-D00	ホルダー,クラッチレバー・・・・・・・・・	1	-			
11	53178-MJE-D00	レバーCOMP.,L.ハンドル・・・・・・・	1	-			
12	53192-349-690	ボルト,クラッチワイヤーアジャステイング・	1	-			
13	88130-MFG-D00	カバー,ロックナット・・・・・・・・・・・	2	-			
14	88210-MKS-E00	ミラーCOMP.,R.・・・・・・・・・・・・・	1	-			
15	88220-MKS-E00	ミラーCOMP.,L.・・・・・・・・・・・・・	1	-			
16	90003-MW3-620	ボルト,アダプター 10MM・・・・・・・	2	-			
17	90013-GHB-660	ボルト,フランジ 6X22・・・・・・・・・	2	-			
18	90113-438-000	ボルト,L.ステアリングハンドルレバーピボット	1	-			
19	90124-MCJ-752	スクリュー,フラット 3X16・・・・・・・・・	1	-			
20	90201-415-000	ナット,キャップ 6MM・・・・・・・・・・・	1	-			
21	90201-MW3-620	ナット,6カク 10MM(ヒダリネジ)・・・	2	-			
22	90321-KT7-760	ナット,フイキシング・・・・・・・・・・・・・	1	-			
23	90508-MGE-D00	スクリューワッシャー 5X25・・・・・・・・・	4	-			

YUMBO-JP.COM

F-4 スイッチ / ケーブル / グリップ / ミラー (NC750XA)

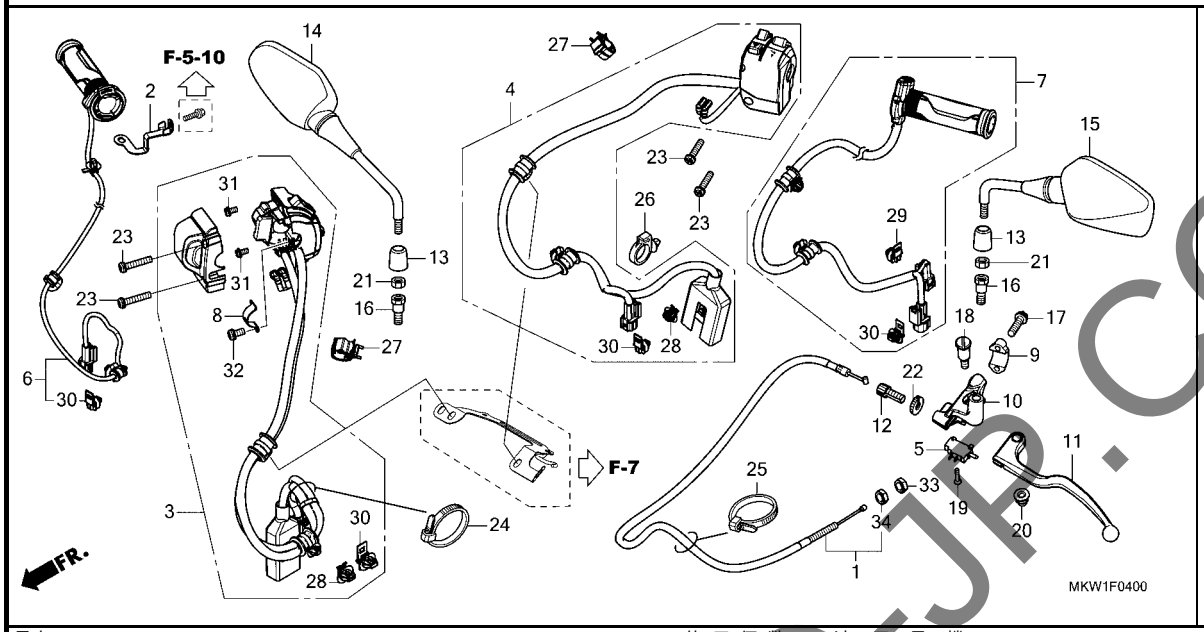

見出番号	部品番号	部品名	使用個数 NC750 XA M	XD M	適用号機 初号機	終号機	タイプ
24	90650-KV6-003	ﾊﾞﾝﾄﾞ,ﾜｲﾔｰ 95MM・・・・・・・・・	1	-			
25	90651-KV6-003	ﾊﾞﾝﾄﾞ,ﾜｲﾔｰ 165MM(ﾌﾞﾗｯｸ)・	1	-			
26	90652-HC4-003	ｸﾗﾝﾌﾟ,ﾊｰﾈｽ・・・・・・・・・・・・・	1	-			
27	90690-GHB-651	ｸﾘｯﾌﾟ,ｹｰﾌﾞﾙ 15MM・・・・・・・・	2	-			
28	91533-MGS-D30	ｸﾘｯﾌﾟ,ｶﾌﾟﾗｰ(ﾌﾞﾗｯｸ)・・・・・・	2	-			
29	91535-TA0-003	ｸﾘｯﾌﾟ,ｶﾌﾟﾗｰ(ﾀﾞｰｸﾌﾞﾗｳﾝ)・・	1	-			
30	91565-SEL-003	ｸﾘｯﾌﾟ,ｶﾌﾟﾗｰ(ﾌﾞﾗｯｸ)・・・・・・	4	-			
31	93892-04008-18	ｽｸﾘｭｰﾜｯｼｬｰ 4X8・・・・・・・・・・	4	-			
32	93892-05010-08	ｽｸﾘｭｰﾜｯｼｬｰ 5X10・・・・・・・・・	1	-			
33	94002-08070-0S	ﾅｯﾄ,6ｶｸ 8MM・・・・・・・・・・・・	1	-			
34	94031-08070	ﾅｯﾄ,6ｶｸ 8MM・・・・・・・・・・・・	1	-			

YUMBO-JP.COM

F-4-1 スイッチ / グリップ / ミラー (NC750XD)

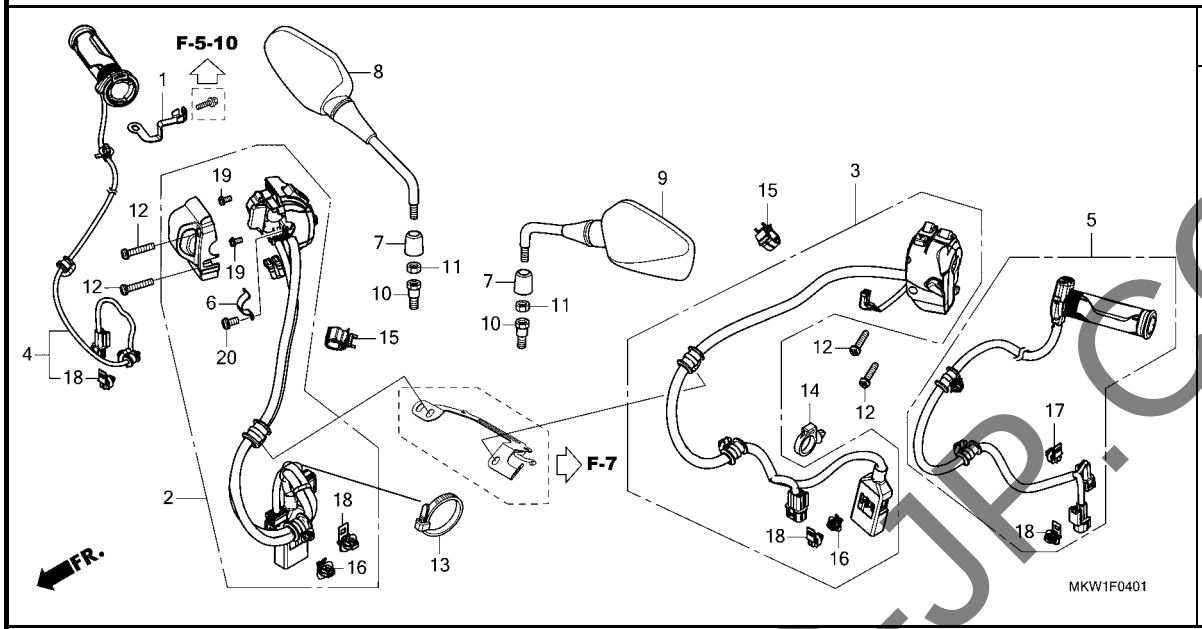

見出番号	部品番号	部品名	使用個数 NC750 XAM	XDM	適用号機 初号機	終号機	タイプ
1	35135-MJM-D60	クランパ－,コード・・・・・・・・・・・・・	-	1			
2	35135-MKW-D11	スイッチユニット,エンジンストップ＆D-Nモード＆グリップ APS	-	1			
3	35200-MKW-D11	スイッチASSY.,ウインカー&ハンドシフト・	-	1			
4	35510-MKW-J51	ヒーターASSY.,R.・・・・・・・・・・・・	-	1			
5	35521-MKW-305	ヒーターASSY.,L.ハンドルグリップ・	-	1			
6	37971-MKR-D31	プレートA,セッテイング・・・・・・・・・・	-	1			
7	88130-MFG-D00	カバ－,ロックナット・・・・・・・・・・・・	-	2			
8	88210-MKS-E00	ミラーCOMP.,R.・・・・・・・・・・・・・	-	1			
9	88220-MKS-E00	ミラーCOMP.,L.・・・・・・・・・・・・・	-	1			
10	90003-MW3-620	ボルト,アダプター 10MM・・・・・・・	-	2			
11	90201-MW3-620	ナット,6カク 10MM(ヒダリネジ)・・・	-	2			
12	90508-MGE-D00	スクリューワッシャー 5X25・・・・・・・・・	-	4			
13	90650-KV6-003	バンド,ワイヤー 95MM・・・・・・・・・	-	1			
14	90652-HC4-003	クランプ,ハーネス・・・・・・・・・・・・・	-	1			
15	90690-GHB-651	クリップ,ケーブル 15MM・・・・・・・・	-	2			
16	91533-MGS-D30	クリップ,カプラー(ブラック)・・・・・・	-	2			
17	91535-TA0-003	クリップ,カプラー(ダークブラウン)・・	-	1			
18	91565-SEL-003	クリップ,カプラー(ブラック)・・・・・・	-	4			
19	93892-04008-18	スクリューワッシャー 4X8・・・・・・・・・・	-	4			
20	93892-05010-08	スクリューワッシャー 5X10・・・・・・・・・	-	1			

YUMBO-JP.COM

F-5-10 フロントブレーキマスターシリンダー

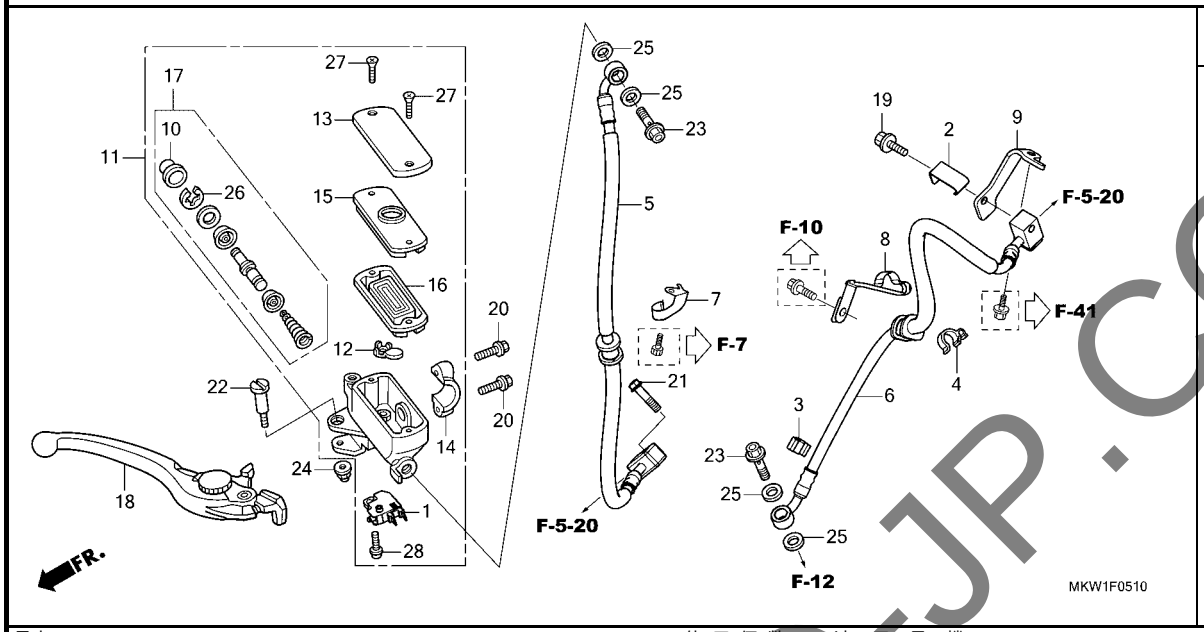

見出番号	部品番号	部品名	使用個数 NC750 XA M	使用個数 NC750 XD M	適用号機 初号機	適用号機 終号機	タイプ
1	35340-MGS-D31	ｽｲｯﾁASSY.,ﾌﾛﾝﾄｽﾄｯﾌﾟ ·····	1	1			
2	38514-MJF-C10	ｸﾗﾝﾊﾟｰ,ｾﾝｻｰｺｰﾄﾞ ·····	1	1			
3	38516-MGE-003	ｸﾗﾝﾌﾟ,ABSｺｰﾄﾞ(D8.5) ·····	1	1			
4	38517-MGE-003	ｸﾗﾝﾌﾟ,ABSｺｰﾄﾞ(D12) ·····	1	1			
5	45125-MKW-D01	ﾎｰｽCOMP.A,ﾌﾛﾝﾄﾌﾞﾚｰｷ ·····	1	1			
6	45128-MKL-K31	ﾎｰｽCOMP.D,ﾌﾛﾝﾄﾌﾞﾚｰｷ ·····	1	1			
7	45155-MGS-D80	ｸﾗﾝﾊﾟｰA,ﾌﾛﾝﾄﾌﾞﾚｰｷﾎｰｽ ····	1	1			
8	45156-MJL-D80	ｸﾗﾝﾊﾟｰA,ﾌﾛﾝﾄﾌﾞﾚｰｷﾎｰｽ ····	1	1			
9	45160-MJF-C11	ｽﾃｰ,ﾌﾛﾝﾄﾌﾞﾚｰｷﾎｰｽ ·····	1	1			
10	45504-410-003	ﾌﾞｰﾂCOMP. ·····	1	1			
11	45510-MGS-D31	ｼﾘﾝﾀﾞｰｻﾌﾞASSY.,ﾌﾛﾝﾄﾏｽﾀｰ (ﾆｯｼﾝ)	1	1			
12	45512-MA6-006	ﾌﾟﾛﾃｸﾀｰ ·····	1	1			
13	45513-MM5-016	ｷｬｯﾌﾟ,ﾏｽﾀｰｼﾘﾝﾀﾞｰ(ﾆｯｼﾝ) ··	1	1			
14	45517-166-006	ﾎﾙﾀﾞｰ,ﾏｽﾀｰｼﾘﾝﾀﾞｰ ·····	1	1			
15	45518-MM5-006	ﾌﾟﾚｰﾄ,ﾀﾞｲﾔﾌﾗﾑ ·····	1	1			
16	45520-MM5-006	ﾀﾞｲﾔﾌﾗﾑ ·····	1	1			
17	45530-KVY-911	ｼﾘﾝﾀﾞｰｾｯﾄ,ﾏｽﾀｰ ·····	1	1			
18	53170-MKK-D01	ﾚﾊﾞｰASSY.,R.ﾊﾝﾄﾞﾙ ·····	1	1			
19	90013-GHB-620	ﾎﾞﾙﾄ,ﾌﾗﾝｼﾞ 6X14 ·····	1	1			
20	90013-GHB-660	ﾎﾞﾙﾄ,ﾌﾗﾝｼﾞ 6X22 ·····	2	2			
21	90013-GHB-670	ﾎﾞﾙﾄ,ﾌﾗﾝｼﾞ 6X25 ·····	1	1			
22	90114-MA5-671	ﾎﾞﾙﾄ,ﾊﾝﾄﾞﾙﾚﾊﾞｰﾋﾟﾎﾞｯﾄ ····	1	1			
23	90145-MS9-612	ﾎﾞﾙﾄ,ｵｲﾙ 10X22(ｻｶﾞﾃﾂｺｳ) ·	2	2			
24	90201-415-000	ﾅｯﾄ,ｷｬｯﾌﾟ 6MM ·····	1	1			

YUMBO-JP.COM

F-5-10 フロントブレーキマスターシリンダー

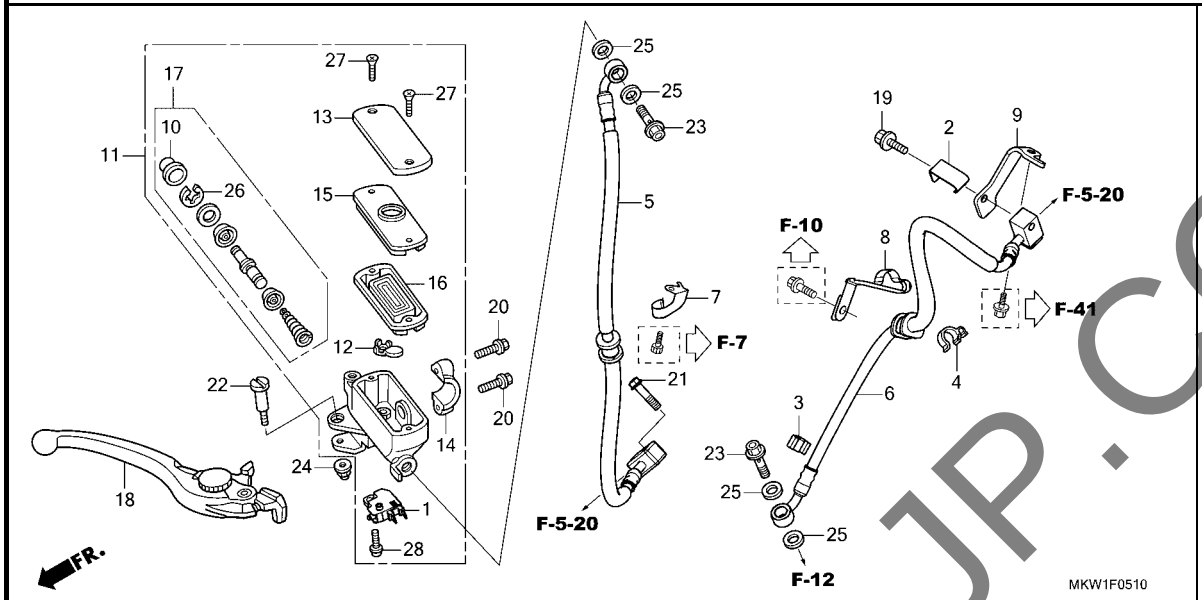

見出番号	部品番号	部品名	使用個数 NC750 XA M	XD M	適用号機 初号機	終号機	タイプ
25	90545-300-000	ﾜｯｼｬｰ,ｵｲﾙﾎﾞﾙﾄ	4	4			
26	90651-MA5-671	ｻｰｸﾘｯﾌﾟ	1	1			
27	93600-04012-1G	ｽｸﾘｭｰ,ﾌﾗｯﾄ 4X12	2	2			
28	93893-04012-17	ｽｸﾘｭｰﾜｯｼｬｰ 4X12	1	1			

YUMBO-JP.COM

F-5-20 ABS モジュレーター / ブレーキパイプ

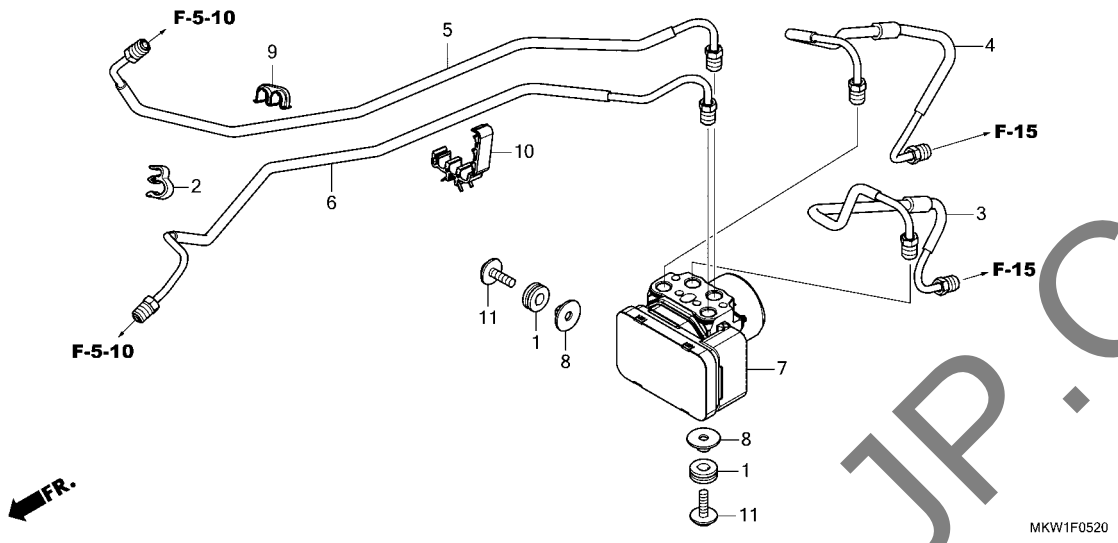

見出番号	部品番号	部品名	使用個数 NC750 XA M	使用個数 NC750 XD M	適用号機 初号機	適用号機 終号機	タイプ
1	18316-KFT-620	ﾗﾊﾞｰ,ﾌﾟﾛﾃｸﾀｰ・・・・・・・・・・・・	2	2			
2	38516-MJN-A11	ｸﾗﾝﾊﾟｰ,ABSｺｰﾄﾞ・・・・・・・・・・	1	1			
3	43311-MKW-D00	ﾊﾟｲﾌﾟ COMP.B,ﾘﾔｰﾌﾞﾚｰｷ・・・・	1	1			
4	43312-MKW-D00	ﾊﾟｲﾌﾟ COMP.C,ﾘﾔｰﾌﾞﾚｰｷ・・・・	1	1			
5	45126-MKW-D00	ﾊﾟｲﾌﾟ COMP.B,ﾌﾛﾝﾄﾌﾞﾚｰｷ・・・	1	1			
6	45127-MKW-D00	ﾊﾟｲﾌﾟ COMP.C,ﾌﾛﾝﾄﾌﾞﾚｰｷ・・・	1	1			
7	57110-MKW-D01	ﾓｼﾞｭﾚｰﾀｰASSY.・・・・・・・・・・・	1	1			
8	90175-MCT-640	ｶﾗｰ,ﾌｺｰｴﾙﾀﾝｸ・・・・・・・・・・・	2	2			
9	90661-MCA-003	ｸﾗﾝﾌﾟ,ﾌﾞﾚｰｷﾊﾟｲﾌﾟ(6.8X2)・	1	1			
10	90661-MGS-D81	ｸﾗﾝﾌﾟ,ﾌﾞﾚｰｷﾊﾟｲﾌﾟ(7.0X3)・	1	1			
11	93404-06020-08	ﾎﾞﾙﾄﾜｯｼｬｰ 6X20・・・・・・・・・	2	2			

YUMBO-JP.COM

F-5-50 パーキングブレーキレバー

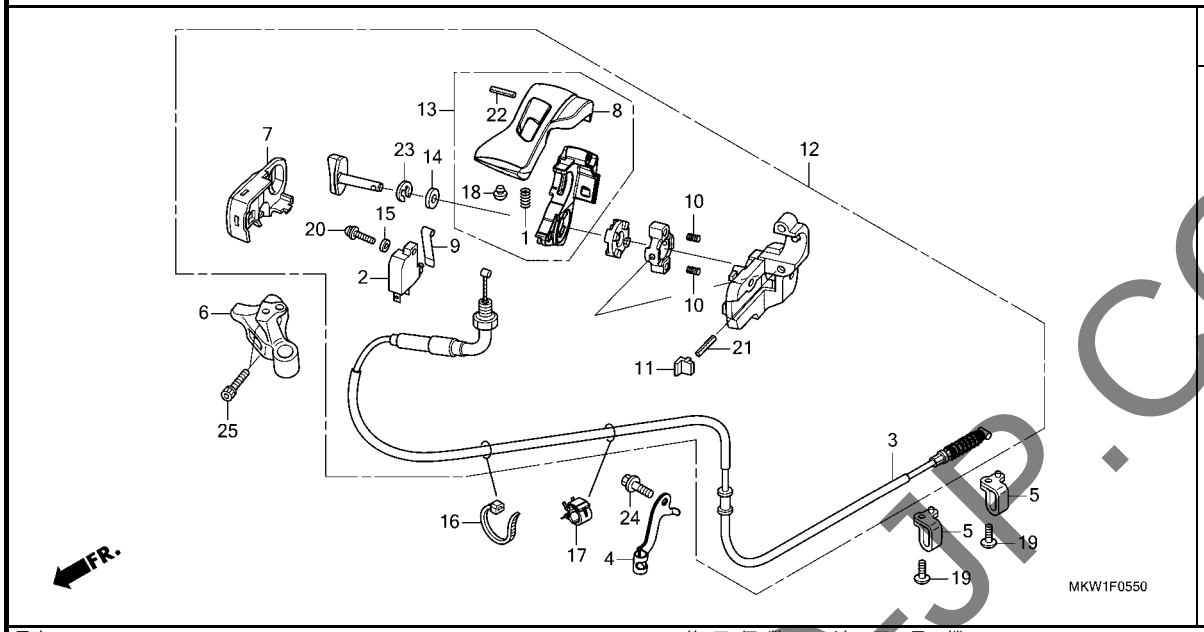

見出番号	部品番号	部品名	使用個数 NC750 XA M	使用個数 NC750 XD M	適用号機 初号機	適用号機 終号機	タイプ
1	24271-743-000	ｽﾌﾟﾘﾝｸﾞ,ﾎﾞｰﾙｾﾂﾃｲﾝｸﾞ ·····	-	1			
2	35340-MGS-D31	ｽｲｯﾁASSY.,ﾌﾛﾝﾄｽﾄｯﾌﾟ ·····	-	1			
3	43450-MKW-D11	ｹｰﾌﾞﾙCOMP.,ﾊﾟｰｷﾝｸﾞﾌﾞﾚｰｷ·	-	1			
4	43455-MKW-D10	ｸﾗﾝﾊﾟｰ,ﾊﾟｰｷﾝｸﾞｹｰﾌﾞﾙ·····	-	1			
5	43456-MGS-D70	ｶﾞｲﾄﾞ,ﾊﾟｰｷﾝｸﾞﾌﾞﾚｰｷ·····	-	2			
6	47111-MKW-D10	ﾎﾙﾀﾞｰ,ｱｯﾊﾟｰ·····	-	1			
7	47117-MGS-D50	ｶﾊﾞｰ,ﾎﾙﾀﾞｰ·····	-	1			
8	47152-MGS-D51	ﾚﾊﾞｰ,ﾊﾟｰｷﾝｸﾞﾄｯﾌﾟ ·····	-	1			
9	47154-MGE-D00	ｽﾌﾟﾘﾝｸﾞ,ｽｲｯﾁ·····	-	1			
10	47155-MGE-D00	ｽﾌﾟﾘﾝｸﾞ,ﾌﾟﾗﾝｼﾞﾔｰ·····	-	2			
11	47156-MGE-D00	ｷｬｯﾌﾟ,ﾛｱｰﾎﾙﾀﾞｰ·····	-	1			
12	47200-MKW-D10	ﾚﾊﾞｰASSY.,ﾊﾟｰｷﾝｸﾞ ·····	-	1			
13	47210-MGS-D51	ﾚﾊﾞｰCOMP.,ﾊﾟｰｷﾝｸﾞ ·····	-	1			
14	90401-430-000	ﾜｯｼｬｰ 10.2MM·····	-	1			
15	90515-046-810	ﾜｯｼｬｰ,ﾌﾟﾚｲﾝ 4X8·····	-	1			
16	90651-KV6-003	ﾊﾞﾝﾄﾞ,ﾜｲﾔｰ 165MM(ﾌﾞﾗｯｸ)·	-	1			
17	90690-GHB-641	ｸﾘｯﾌﾟ,ｹｰﾌﾞﾙ 10MM·····	-	1			
18	90801-SB0-000	ﾌﾟﾗｸﾞ,ﾁｪﾝｼﾞﾘｰｲﾝﾌｫｰｽﾒﾝﾄ··	-	1			
19	93500-05016-0G	ｽｸﾘｭｰ,ﾊﾟﾝ 5X16·····	-	2			
20	93892-04014-07	ｽｸﾘｭｰﾜｯｼｬｰ 4X14·····	-	1			
21	94305-30223	ﾋﾟﾝ,ｽﾌﾟﾘﾝｸﾞ 3X22·····	-	1			
22	94305-30283	ﾋﾟﾝ,ｽﾌﾟﾘﾝｸﾞ 3X28·····	-	1			
23	94540-09018	Eﾘﾝｸﾞ 9MM·····	-	1			
24	96001-06014-00	ﾎﾞﾙﾄ,ﾌﾗﾝｼﾞ 6X14·····	-	1			
25	96600-06020-07	ﾎﾞﾙﾄ,ｿｹｯﾄ 6X20·····	-	2			

YUMBO-JP.COM

F-7 ハンドルパイプ / トップブリッジ

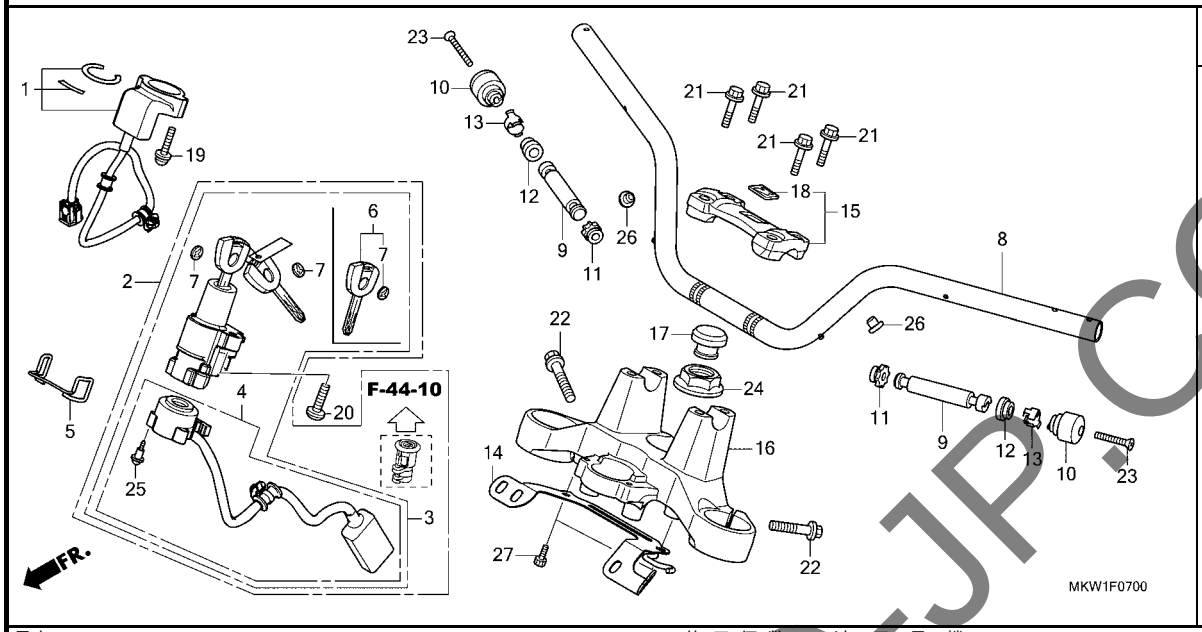

見出番号	部品番号	部品名	使用個数 NC750 XA M	XD M	適用号機 初号機	終号機	タイプ
1	30430-MKW-G01	ﾚｼｰﾊﾞｰﾕﾆｯﾄ	1	1			
2	35010-MKW-D00	ｷｰｾｯﾄ	1	1			
3	35100-MKW-D01	ｽｲｯﾁASSY.,ｺﾝﾋﾞﾈｰｼｮﾝ&ﾛｯｸ	1	1			
4	35101-MKW-D01	ﾍﾞｰｽCOMP.,ｺﾝﾀｸﾄ	1	1			
5	35105-MGH-H20	ｶﾞｲﾄﾞ,ｺｰﾄﾞ	1	1			
6	35111-MJE-D02	ｷｰCOMP.,ｲﾓﾋﾞﾗｲｻﾞｰ	2	2			
7	35113-MJE-D00	ｴﾝﾌﾞﾚﾑ,ｷｰ	4	4			
8	53100-MKW-D00ZA	ﾊﾟｲﾌﾟ,ｽﾃｱﾘﾝｸﾞﾊﾝﾄﾞﾙ *NH105*..ﾂﾔｹｼｸﾛ(#15-#20)	1	1			
9	53105-KV3-000	ｳｴｲﾄB,ｽﾃｱﾘﾝｸﾞﾊﾝﾄﾞﾙ	2	2			
10	53105-MK4-620	ｳｴｲﾄ,ｽﾃｱﾘﾝｸﾞﾊﾝﾄﾞﾙ	2	2			
11	53106-KR3-000	ﾗﾊﾞｰA,ﾊﾝﾄﾞﾙｳｴｲﾄ	2	2			
12	53107-MY1-000	ﾗﾊﾞｰB,ﾊﾝﾄﾞﾙｳｴｲﾄ	2	2			
13	53108-KR3-770	ﾘﾝｸﾞ,ﾊﾝﾄﾞﾙｳｴｲﾄｽﾅｯﾌﾟ	2	2			
14	53111-MKW-D00	ｸﾗﾝﾊﾟｰ,ｹｰﾌﾞﾙ	1	-			
	53111-MKW-D10		-	1			
15	53130-MGS-D30ZA	ﾎﾙﾀﾞｰASSY.,ﾊﾝﾄﾞﾙｱｯﾊﾟｰ *NH105*..ﾂﾔｹｼｸﾛ(#15-#20)	1	1			
16	53230-MGS-D30	ﾌﾞﾘｯｼﾞ,ﾌｫｰｸﾄｯﾌﾟ	1	1			
17	53232-MJ4-670	ｷｬｯﾌﾟ,ｽﾃｱﾘﾝｸﾞｽﾃﾑﾅｯﾄ	1	1			
18	86150-KPG-901	ｴﾝﾌﾞﾚﾑ,ﾌﾟﾛﾀﾞｸｼｮﾝ(ﾏﾙｲ)	1	1			
	86150-KPG-902	ｴﾝﾌﾞﾚﾑ,ﾌﾟﾛﾀﾞｸｼｮﾝ(ｳｴﾊﾗ)	1	1			
19	90020-MBW-610	ｽｸﾘｭｰﾜｯｼｬｰ 5X22	2	2			
20	90107-MBG-000	ﾎﾞﾙﾄ,ﾜﾝｳｴｲ 8MM	2	2			
21	90111-362-000	ﾎﾞﾙﾄ,ﾌﾗﾝｼﾞ 8X36	4	4			

YUMBO-JP.COM

F-7 ハンドルパイプ / トップブリッジ

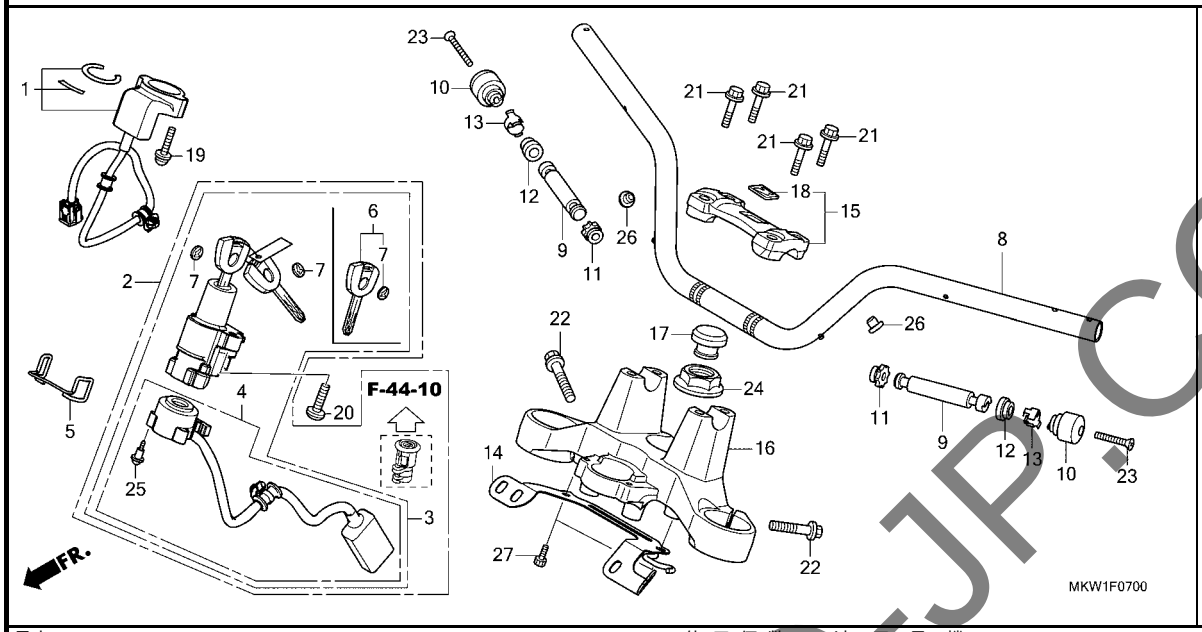

見出番号	部品番号	部品名	使用個数 NC750 XA M	使用個数 NC750 XD M	適用号機 初号機	適用号機 終号機	タイプ
22	90160-MGJ-D00	ﾎﾞﾙﾄ,ﾌﾗﾝｼﾞｿｹｯﾄ 8X32 ·····	2	2			
23	90191-KBG-000	ｽｸﾘｭｰ,ｵｰﾊﾞﾙ 6X65 ·····	2	2			
24	90304-MCF-000	ﾅｯﾄ,ｽﾃｱﾘﾝｸﾞｽﾃﾑﾌﾗﾝｼﾞ ·····	1	1			
25	91059-KY2-711	ｽｸﾘｭｰ,ﾀｯﾋﾟﾝｸﾞ 3X16 ·····	3	3			
26	91501-MKA-D80	ｸﾘｯﾌﾟ,ｽﾃｱﾘﾝｸﾞﾊﾝﾄﾞﾙ ·····	2	2			
27	96600-06016-08	ﾎﾞﾙﾄ,ｿｹｯﾄ 6X16 ·····	2	2			

YUMBO-JP.COM

F-9 ステアリングステム

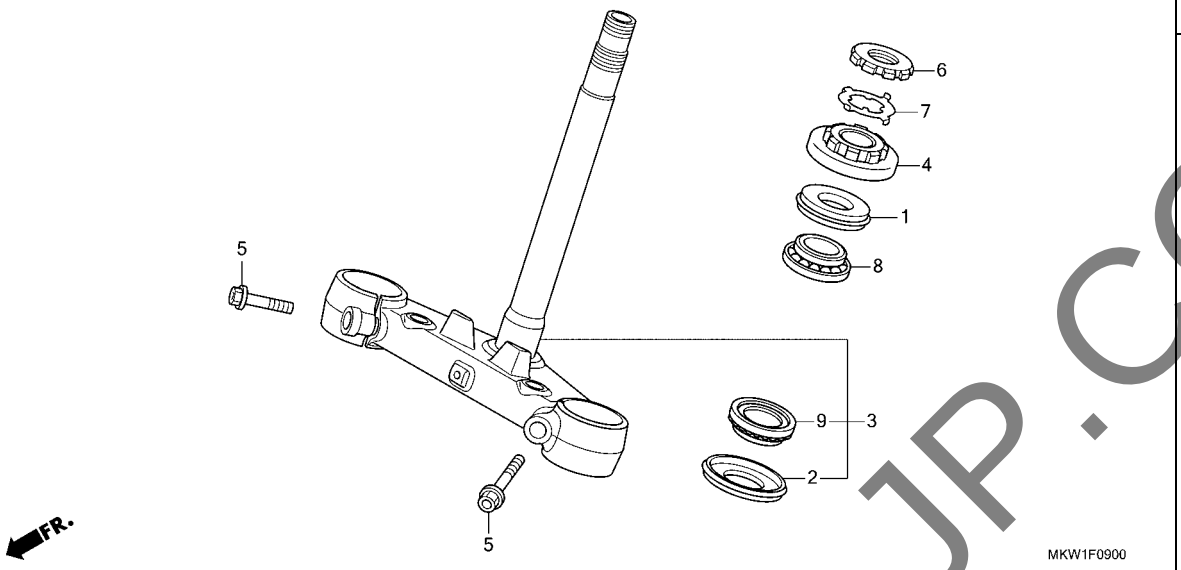

見出番号	部品番号	部品名	使用個数 NC750 XA M	使用個数 NC750 XD M	適用号機 初号機	適用号機 終号機	タイプ
1	53213-MB4-771	ﾀﾞｽﾄｼｰﾙ,ｽﾃｱﾘﾝｸﾞｱｯﾊﾟｰ(ｱﾗｲ)	1	1			
2	53214-371-010	ﾀﾞｽﾄｼｰﾙ,ｽﾃｱﾘﾝｸﾞﾍｯﾄﾞ ·····	1	1			
3	53219-MGS-D30	ｽﾃﾑｻﾌﾞASSY.,ｽﾃｱﾘﾝｸﾞ ·····	1	1			
4	53220-422-000	ｽﾚｯﾄﾞCOMP.,ｽﾃｱﾘﾝｸﾞﾍｯﾄﾞﾄｯﾌﾟ	1	1			
5	90166-GHB-700	ﾎﾞﾙﾄ,ﾌﾗﾝｼﾞ 10X35 ·····	2	2			
6	90302-425-830	ｽﾚｯﾄﾞB,ｽﾃｱﾘﾝｸﾞﾍｯﾄﾞﾄｯﾌﾟ ··	1	1			
7	90506-425-830	ﾜｯｼｬｰ,ﾛｯｸ ·····	1	1			
8	91015-KT8-005	ﾍﾞｱﾘﾝｸﾞ,ﾍｯﾄﾞﾊﾟｲﾌﾟｱｯﾊﾟｰ(ｺｳﾖｳ)	1	1			
9	91016-KT8-005	ﾍﾞｱﾘﾝｸﾞ,ﾍｯﾄﾞﾊﾟｲﾌﾟｱﾝﾀﾞｰ(ｺｳﾖｳ)	1	1			

YUMBO-JP.COM

F-10 フロントフェンダー

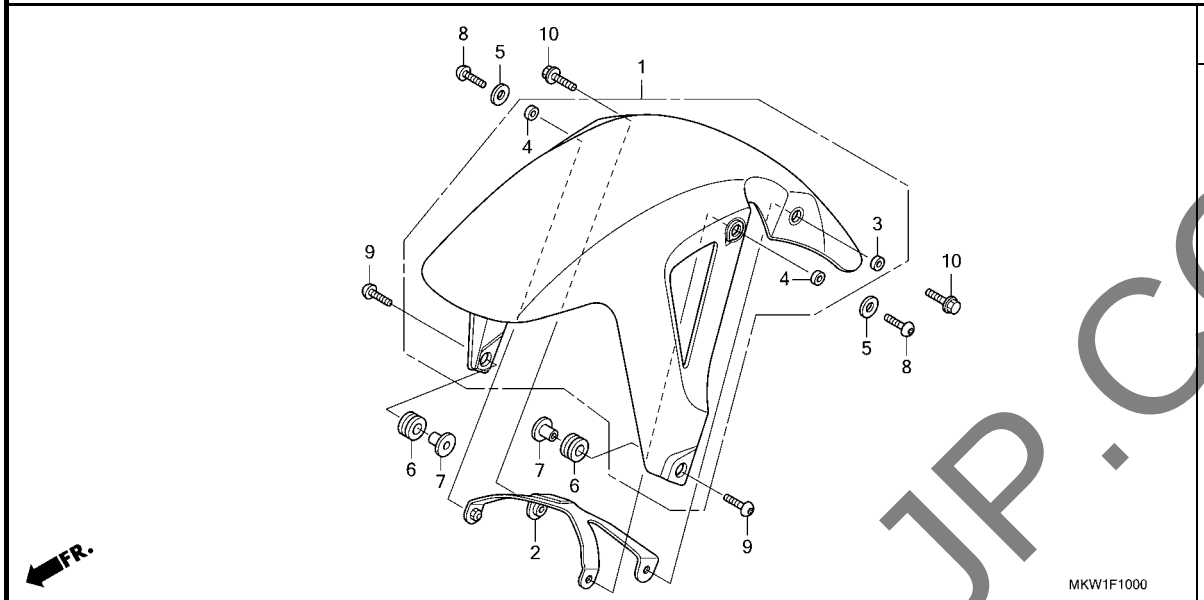

見出番号	部品番号	部品名	使用個数 NC750 XA M	XD M	適用号機 初号機	終号機	タイプ
1	61000-MJL-D80ZE	ﾌｴﾝﾀﾞｰｾｯﾄ,ﾌﾛﾝﾄ(WL) *TYPE1*.....	1	1			
	61000-MKA-D81ZD	*TYPE6*.....	1	1			
2	61101-MGS-D30	ﾌﾞﾚｰｽ,ﾌﾛﾝﾄﾌｪﾝﾀﾞｰ.....	1	1			
3	61102-MGS-D30	ｶﾗｰ,ﾌﾛﾝﾄﾌｪﾝﾀﾞｰ.....	1	1			
4	61103-MGS-D30	ｶﾗｰB,ﾌﾛﾝﾄﾌｪﾝﾀﾞｰ.....	2	2			
5	61104-MGS-D30	ﾜｯｼｬｰ,ﾗﾊﾞｰ.....	2	2			
6	80101-165-000	ﾗﾊﾞｰ,ﾘﾔｰﾌｪﾝﾀﾞｰｸｯｼｮﾝ..... (ﾌﾛﾝﾄﾖｳ)	2	2			
7	84706-163-670	ｶﾗｰ,ﾃｰﾙﾗｲﾄﾏｳﾝﾃｲﾝｸﾞ.....	2	2			
8	90106-MFF-D00	ﾎﾞﾙﾄ,ｽﾍﾟｼｬﾙ 6X22.....	2	2			
9	90118-MEL-000	ｽｸﾘｭｰ,ﾊﾟﾝ 6X20.....	2	2			
10	96001-06022-07	ﾎﾞﾙﾄ,ﾌﾗﾝｼﾞ 6X22.....	2	2			

YUMBO-JP.COM

F-11 フロントフォーク

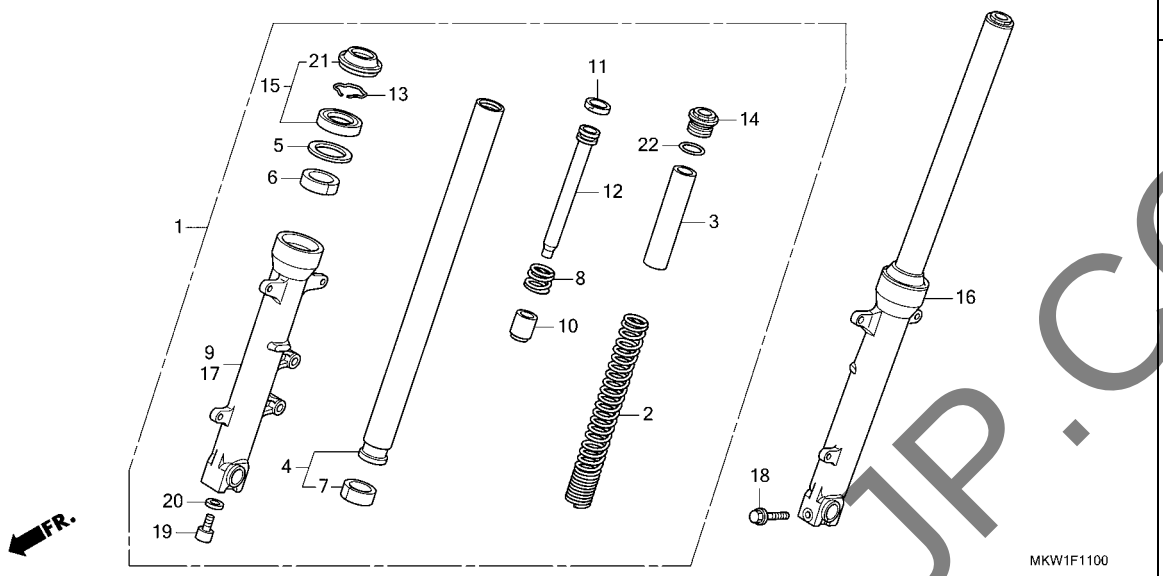

見出番号	部品番号	部品名	使用個数 NC750 XA M	XD M	適用号機 初号機	終号機	タイプ
1	51400-MKW-D01	ﾌｵｰｸASSY.,R.ﾌﾛﾝﾄ(ｼｮｳﾜ)	1	1			
2	51401-MKW-D01	ｽﾌﾟﾘﾝｸﾞ,ﾌﾛﾝﾄﾌｫｰｸ	2	2			
3	51402-MGZ-J01	ｶﾗｰ,ｽﾌﾟﾘﾝｸﾞ	2	2			
4	51410-MKL-D81	ﾊﾟｲﾌﾟ COMP.,ﾌﾛﾝﾄﾌｫｰｸ(ｼｮｳﾜ)	2	2			
5	51412-MB4-003	ﾘﾝｸﾞ,ﾊﾞｯｸｱｯﾌﾟ(ｼｮｳﾜ)	2	2			
6	51414-MFJ-A51	ﾌﾞｯｼｭ,ｶﾞｲﾄﾞ	2	2			
7	51415-MFJ-A51	ﾌﾞｯｼｭ,ｽﾗｲﾀﾞｰ	2	2			
8	51416-MKL-D81	ｽﾌﾟﾘﾝｸﾞ,ﾌﾛﾝﾄﾘﾊﾞｳﾝﾄﾞ	2	2			
9	51420-MGS-D31	ｹｰｽ,R.ﾎﾞﾄﾑ(ｼｮｳﾜ)	1	1			
10	51432-MV4-003	ﾋﾟｰｽ,ｵｲﾙﾛｯｸ	2	2			
11	51437-MKL-D81	ﾘﾝｸﾞ,ﾋﾟｽﾄﾝ	2	2			
12	51440-MKW-D01	ﾊﾟｲﾌﾟ,ｼｰﾄ	2	2			
13	51447-KA4-711	ﾘﾝｸﾞ,ｵｲﾙｼｰﾙｽﾄｯﾊﾟｰ(ｼｮｳﾜ)	2	2			
14	51454-MKL-D81	ﾎﾞﾙﾄ,ﾌﾛﾝﾄﾌｫｰｸ	2	2			
15	51490-MKL-D81	ｼｰﾙｾｯﾄ,ﾌﾛﾝﾄﾌｫｰｸ	2	2			
16	51500-MKW-D01	ﾌｵｰｸASSY.,L.ﾌﾛﾝﾄ(ｼｮｳﾜ)	1	1			
17	51520-MGS-D31	ｹｰｽ,L.ﾎﾞﾄﾑ(ｼｮｳﾜ)	1	1			
18	90109-MR7-000	ﾎﾞﾙﾄ,ﾌﾗﾝｼﾞ 8X45	1	1			
19	90116-KV3-701	ﾎﾞﾙﾄ,ｿｹｯﾄ 8MM(ｼｮｳﾜ)	2	2			
20	90544-283-000	ﾜｯｼｬｰ,ｽﾍﾟｼｬﾙ 8MM(ｼｮｳﾜ)	2	2			
21	91251-MKL-D81	ｼｰﾙ,ﾀﾞｽﾄ(ｼｮｳﾜ)	2	2			
22	91356-KF0-003	Oﾘﾝｸﾞ 33.2X2.4	2	2			

YUMBO-JP.COM

F-12 フロントブレーキキャリパー

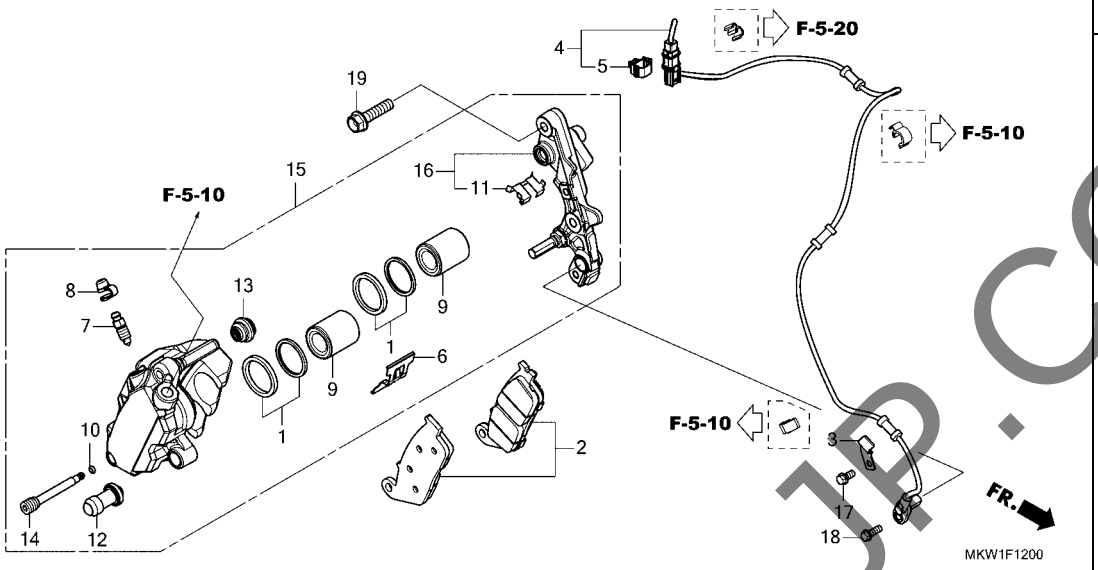

見出番号	部品番号	部品名	使用個数 NC750 XA M	使用個数 NC750 XD M	適用号機 初号機	適用号機 終号機	タイプ
1	06431-MA3-405	ｼｰﾙｾｯﾄ,ﾋﾟｽﾄﾝ	2	2			
2	06455-MGS-D32	ﾊﾟｯﾄﾞｾｯﾄ,ﾌﾛﾝﾄ	1	1			
3	38517-MKA-D80	ｸﾗﾝﾊﾟｰ,ｾﾝｻｰｺｰﾄﾞ	1	1			
4	38520-MKW-D01	ｾﾝｻｰ,ﾌﾛﾝﾄﾎｲｰﾙｽﾋﾟｰﾄﾞ	1	1			
5	42524-T5A-003	ｸﾘｯﾌﾟ,ｶﾌﾟﾗｰ(ﾀﾞｰｸﾌﾞﾙｰ)	1	1			
6	43108-MCT-006	ｽﾌﾟﾘﾝｸﾞ,ﾊﾟｯﾄﾞ	1	1			
7	43352-568-003	ｽｸﾘｭｰ,ﾌﾞﾘｰﾀﾞｰ(ﾆｯｼﾝ)	1	1			
8	43353-461-771	ｷｬｯﾌﾟ,ﾌﾞﾘｰﾀﾞｰ	1	1			
9	45107-ML4-006	ﾋﾟｽﾄﾝ	2	2			
10	45111-MAJ-G41	ﾘﾝｸﾞ,ｽﾄｯﾊﾟｰ	1	1			
11	45112-MS9-611	ﾘﾃｰﾅｰ	1	1			
12	45132-166-016	ﾌﾞｰﾂ,ﾋﾟﾝﾌﾞｯｼｭ(ﾆｯｼﾝ)	1	1			
13	45133-MA3-006	ﾌﾞｰﾂB	1	1			
14	45215-MAJ-G41	ﾋﾟﾝ,ﾊﾝｶﾞｰ	1	1			
15	45250-MKA-D81	ｷｬﾘﾊﾟｰｻﾌﾞASSY.,R.ﾌﾛﾝﾄ (ﾆｯｼﾝ)	1	1			
16	45290-MKA-D81	ﾌﾞﾗｹｯﾄｻﾌﾞASSY.,R.ﾌﾛﾝﾄ (ﾆｯｼﾝ)	1	1			
17	90013-GHB-610	ﾎﾞﾙﾄ,ﾌﾗﾝｼﾞ 6X12	1	1			
18	90117-MJP-G60	ﾎﾞﾙﾄ,ﾌﾗﾝｼﾞ 6X14	1	1			
19	90131-KBV-003	ﾎﾞﾙﾄ,ﾌﾗﾝｼﾞ 8X32(ｻｶﾞﾃﾂｺｳ)	2	2			

YUMBO-JP.COM

F-14-40 フロントホイール

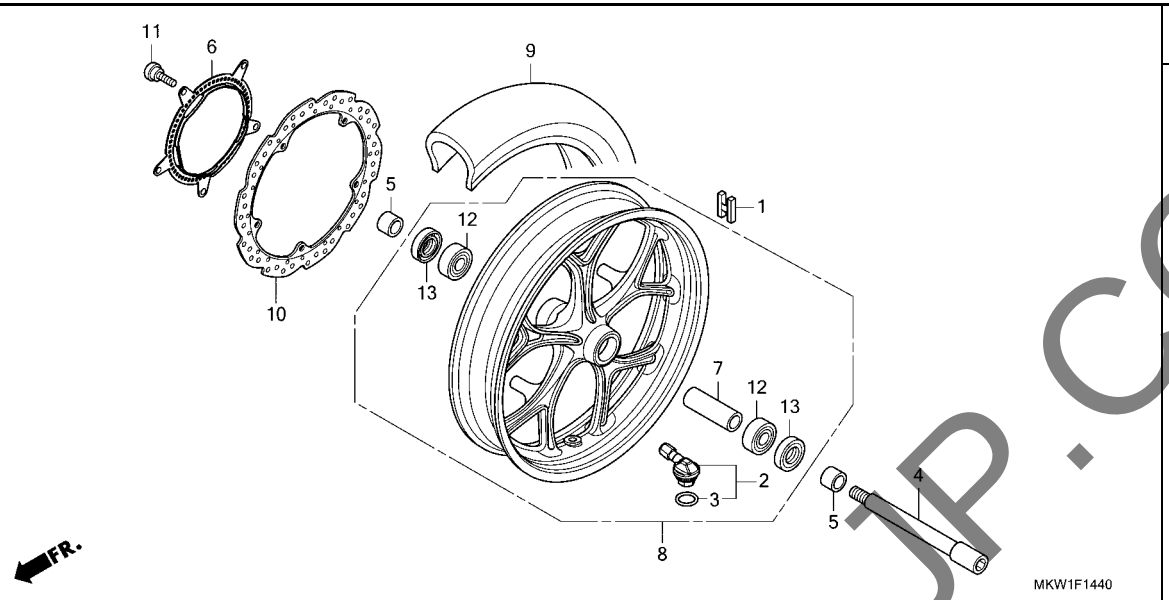

見出番号	部品番号	部品名	使用個数 NC750 XA M	使用個数 NC750 XD M	適用号機 初号機	適用号機 終号機	タイプ
1	42704-MER-D00	ウエイト,バランス(10G) ·····	N	N			
	42705-MER-D00	ウエイト,バランス(20G) ·····	N	N			
	42706-MER-D00	ウエイト,バランス(30G) ·····	N	N			
2	42755-MKA-D81	バルブ ASSY.,クランプ イン ·····	1	1			
3	42758-MKA-D81	Oリング ·····	1	1			
4	44301-MGS-D30	アクスル,フロントホイール ·····	1	1			
5	44311-MGS-D10	カラー,フロントホイールサイド ·····	2	2			
6	44515-MKA-D80ZB	リング,フロントパルサー *TYPE1*·····	1	1			
7	44620-MGS-D10	カラー,フロントアクスルデイスタンス ·····	1	1			
8	44650-MKA-D81ZB	ホイールサブ ASSY.,フロント *TYPE1*·····	1	1			
9	44711-MJL-D33	タイヤ,フロント(ダンロップ) (120/70ZR17 M/C 58W)	1	1			
	44711-MKW-D01	タイヤ,フロント(METZELER) (120/70ZR17 M/C 58W)	1	1			
10	45251-MGS-D81	デイスク,フロントブレーキ(サンスター) ··	1	1			
11	90105-MGS-D30	ボルト,デイスク 8X25 ·····	5	5			
12	91053-MGS-D31	ベアリング,ラジアルボール 6204UU	2	2			
13	91252-MC4-013	オイルシール 28X47.2X7(アライ) ···	2	2			

YUMBO-JP.COM

F-15 リヤーブレーキマスターシリンダー

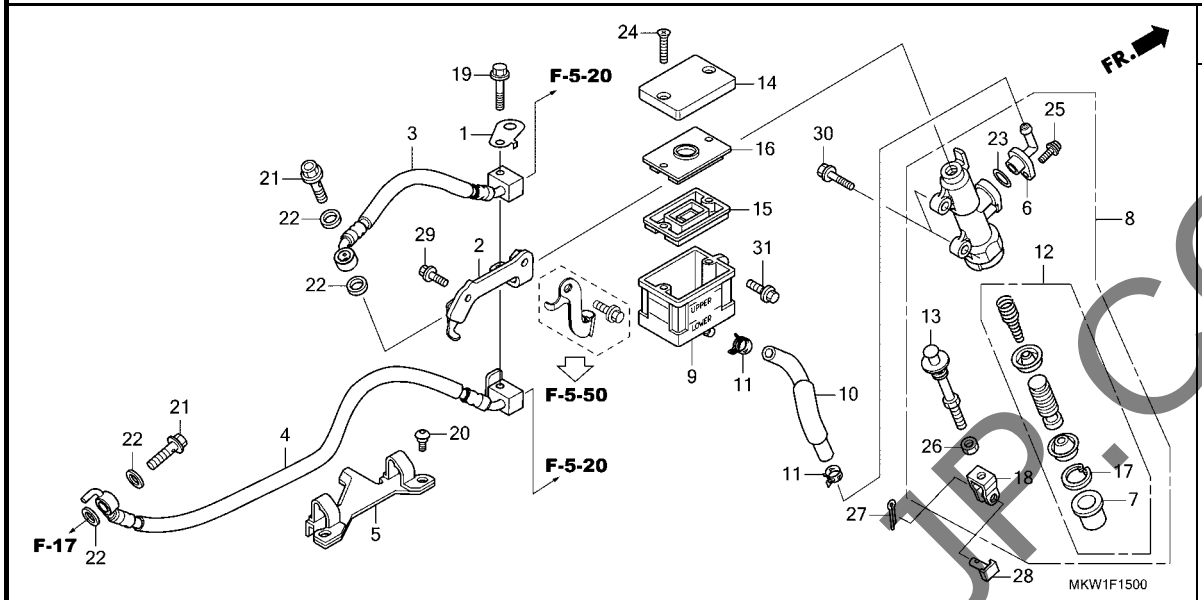

見出番号	部品番号	部品名	使用個数 NC750 XA M	使用個数 NC750 XD M	適用号機 初号機	適用号機 終号機	タイプ
1	38514-MGS-D80	ｸﾗﾝﾊﾟｰ,ｾﾝｻｰｺｰﾄﾞ ･････････	1	1			
2	43160-MKW-D10	ｽﾃｰ,ﾘﾔｰﾌﾞﾚｰｷﾎｰｽ ･････････	1	1			
3	43310-MKW-D01	ﾎｰｽCOMP.A,ﾘﾔｰﾌﾞﾚｰｷ ･････	1	1			
4	43314-MGS-D81	ﾎｰｽCOMP.E,ﾘﾔｰﾌﾞﾚｰｷ ･････	1	1			
5	43468-MGS-D31	ｶﾞｲﾄﾞ,ﾘﾔｰﾌﾞﾚｰｷﾎｰｽ ･･････	1	1			
6	43503-MER-D01	ｺﾈｸﾀｰ,ﾏｽﾀｰｼﾘﾝﾀﾞｰ ････････	1	1			
7	43504-MB2-006	ﾌﾞｰﾂCOMP. ･･････････････	1	1			
8	43510-MKW-D01	ｼﾘﾝﾀﾞｰｻﾌﾞASSY.,ﾘﾔｰﾌﾞﾚｰｷ ﾏｽﾀｰ(ﾆｯｼﾝ)	1	1			
9	43511-KV3-831	ｶﾂﾌﾟCOMP.,ｵｲﾙ ･････････	1	1			
10	43512-MKW-D01	ﾎｰｽCOMP.,ﾘﾔｰﾌﾞﾚｰｷﾏｽﾀｰ ｼﾘﾝﾀﾞｰ	1	1			
11	43514-KS6-701	ｸﾗﾝﾌﾟ,ﾏｽﾀｰｼﾘﾝﾀﾞｰｵｲﾙﾎｰｽ ･･	2	2			
12	43520-MB2-315	ﾋﾟｽﾄﾝｾｯﾄ,ﾏｽﾀｰｼﾘﾝﾀﾞｰ(ﾆｯｼﾝ)	1	1			
13	43530-MS8-006	ﾛｯﾄﾞCOMP.,ﾌﾟｯｼｭ ･････････	1	1			
14	45513-KK1-771	ｷｬｯﾌﾟ,ﾏｽﾀｰｼﾘﾝﾀﾞｰ ････････	1	1			
15	45520-MG7-006	ﾀﾞｲﾔﾌﾗﾑ ･･････････････	1	1			
16	45521-HA2-006	ﾌﾟﾚｰﾄ,ﾀﾞｲﾔﾌﾗﾑ ･････････	1	1			
17	46182-MEL-D21	ｻｰｸﾘｯﾌﾟ ･･････････････	1	1			
18	46504-MT8-006	ｼﾞｮｲﾝﾄ,ﾌﾞﾚｰｷﾛｯﾄﾞ ･･････	1	1			
19	90013-GHB-700	ﾎﾞﾙﾄ,ﾌﾗﾝｼﾞ 6X35 ･････････	1	1			
20	90102-MKA-D80	ｽｸﾘｭｰ,ｽﾍﾟｼｬﾙ 5X14 ･･････	2	2			
21	90145-MS9-612	ﾎﾞﾙﾄ,ｵｲﾙ 10X22(ｻｶﾞﾃﾂｺｳ) ･	2	2			
22	90545-300-000	ﾜｯｼｬｰ,ｵｲﾙﾎﾞﾙﾄ ･････････	4	4			
23	91212-422-006	Oﾘﾝｸﾞ 14.8X2.4 ･････････	1	1			

HUMBO-JP.COM

F-15 リヤーブレーキマスターシリンダー

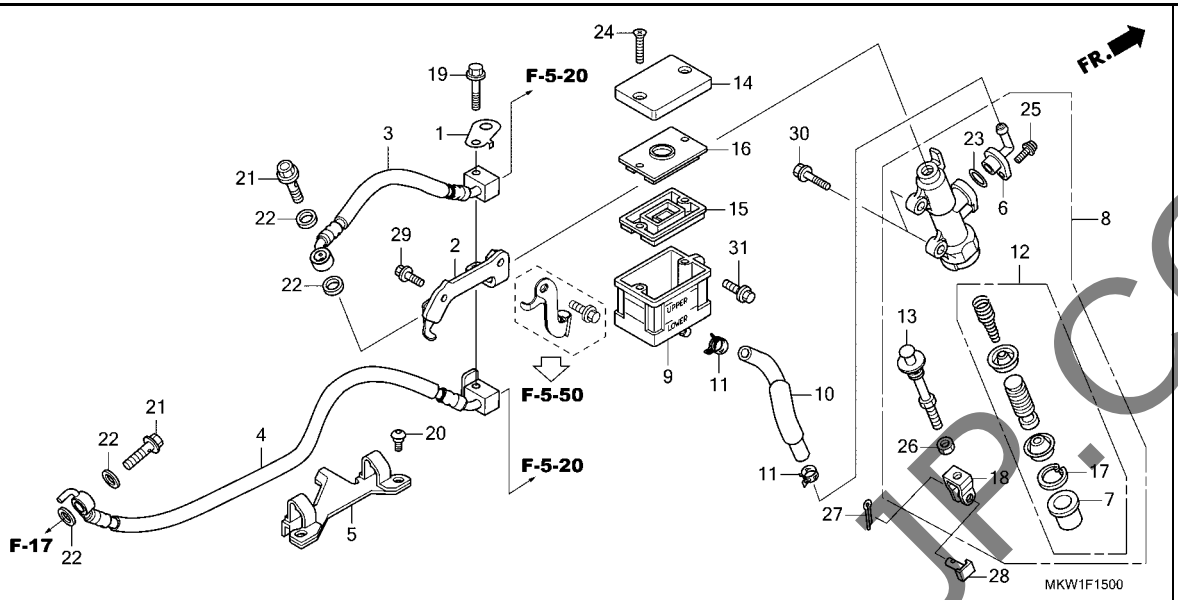

番号	部品番号	部品名	使用個数 NC750 XA M	XD M	適用号機 初号機	終号機	タイプ
24	93600-04040-1G	ｽｸﾘｭｰ,ﾌﾗｯﾄ 4X40 ･････････	2	2			
25	93893-04012-17	ｽｸﾘｭｰﾜｯｼｬｰ 4X12 ･････････	1	1			
26	94002-08000-0S	ﾅｯﾄ,6ｶｸ 8MM ･････････････	1	1			
27	94201-20150	ﾋﾟﾝ,ｽﾌﾟﾘｯﾄ 2.0X15 ･･････	1	1			
28	95015-54000	ﾋﾟﾝD,ｼﾞｮｲﾝﾄ ･････････････	1	1			
29	95701-06014-07	ﾎﾞﾙﾄ,ﾌﾗﾝｼﾞ 6X14 ･････････	1	1			
30	95701-06022-00	ﾎﾞﾙﾄ,ﾌﾗﾝｼﾞ 6X22 ･････････	2	2			
31	96001-06014-00	ﾎﾞﾙﾄ,ﾌﾗﾝｼﾞ 6X14 ･････････	1	1			

YUMBO-JP.COM

F-17 リヤーブレーキキャリパー

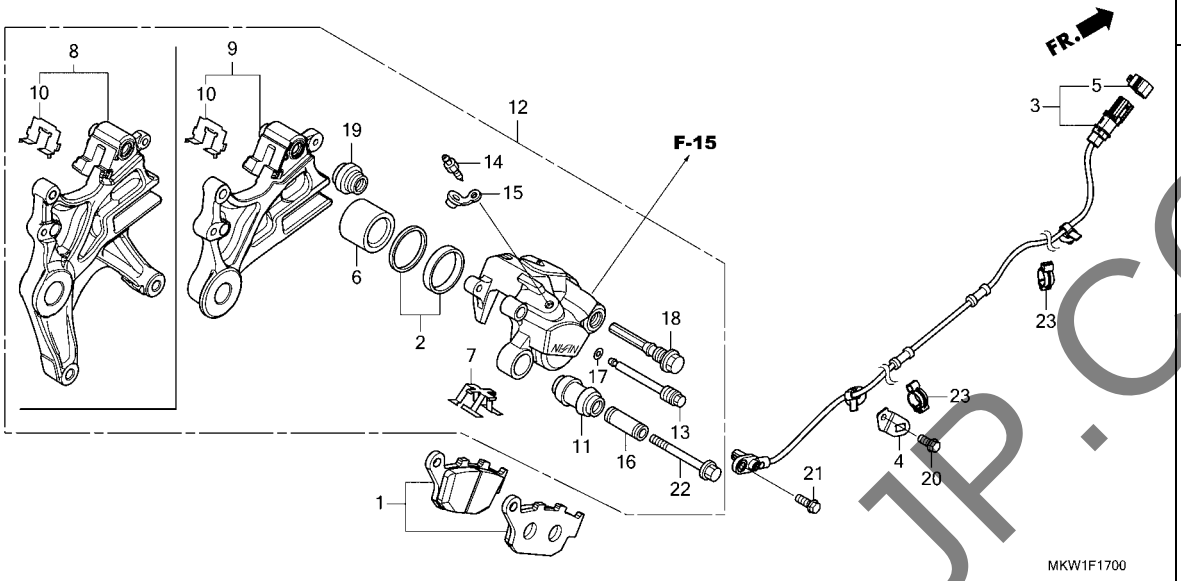

見出番号	部品番号	部品名	使用個数 NC750 XA M	使用個数 NC750 XD M	適用号機 初号機	適用号機 終号機	タイプ
1	06435-MGS-D32	ﾊﾟｯﾄﾞｾｯﾄ,ﾘﾔｰ	1	1			
2	06451-443-405	ｼｰﾙｾｯﾄ,ﾋﾟｽﾄﾝ	1	1			
3	38510-MKW-D01	ｾﾝｻｰ,ﾘﾔｰﾎｲｰﾙｽﾋﾟｰﾄﾞ	1	1			
4	38515-MKA-D80	ｽﾃｰ,ｾﾝｻｰｺｰﾄﾞ	1	1			
5	42524-T5A-003	ｸﾘｯﾌﾟ,ｶﾌﾟﾗｰ(ﾀﾞｰｸﾌﾞﾙｰ)	1	1			
6	43107-KT7-761	ﾋﾟｽﾄﾝ	1	1			
7	43108-MBB-006	ｽﾌﾟﾘﾝｸﾞ,ﾊﾟｯﾄﾞ	1	1			
8	43110-MKA-D51	ﾌﾞﾗｹｯﾄCOMP.,ﾘﾔｰﾌﾞﾚｰｷ	-	1			
9	43110-MKA-D81	ﾌﾞﾗｹｯﾄCOMP.,ﾘﾔｰﾌﾞﾚｰｷ	1	-			
10	43112-MFF-D01	ﾘﾃｰﾅｰ	1	1			
11	43132-KT7-761	ﾌﾞｰｯ,ｽﾘｰﾌﾞ	1	1			
12	43150-MKA-D81	ｷｬﾘﾊﾟｰｻﾌﾞASSY.,ﾘﾔｰ(ﾆｯｼﾝ)	1	-			
	43150-MKA-D51		-	1			
13	43215-KZ4-J41	ﾋﾟﾝ,ﾊﾝｶﾞｰ	1	1			
14	43352-568-003	ｽｸﾘｭｰ,ﾌﾞﾘｰﾀﾞｰ(ﾆｯｼﾝ)	1	1			
15	43353-461-771	ｷｬｯﾌﾟ,ﾌﾞﾘｰﾀﾞｰ	1	1			
16	45111-MA3-006	ｽﾘｰﾌﾞ	1	1			
17	45111-MAJ-G41	ﾘﾝｸﾞ,ｽﾄｯﾊﾟｰ	1	1			
18	45131-MN9-006	ﾎﾞﾙﾄ,ﾋﾟﾝ	1	1			
19	45133-MA3-006	ﾌﾞｰｯB	1	1			
20	90013-GHB-610	ﾎﾞﾙﾄ,ﾌﾗﾝｼﾞ 6X12	1	1			
21	90117-MJP-G60	ﾎﾞﾙﾄ,ﾌﾗﾝｼﾞ 6X14	1	1			
22	90180-MN8-006	ﾎﾞﾙﾄ,ﾌﾗﾝｼﾞ 8X49	1	1			
23	90690-MGS-D81	ｸﾘｯﾌﾟ,ｹｰﾌﾞﾙ 12MM	2	2			

YUMBO-JP.COM

F-17-10 パーキングブレーキキャリパー

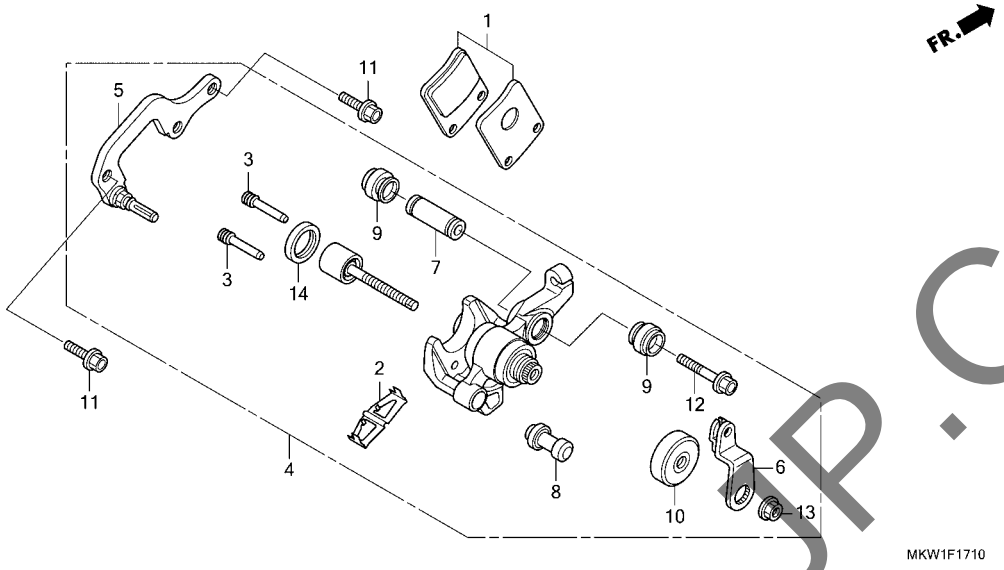

見出番号	部品番号	部品名	使用個数 NC750 XA M	使用個数 NC750 XD M	適用号機 初号機	適用号機 終号機	タイプ
1	06436-MCT-016	ﾊﾟｯﾄﾞｾｯﾄ,ﾊﾟｰｷﾝｸﾞﾌﾞﾚｰｷ・・・	-	1			
2	43208-MCT-006	ｽﾌﾟﾘﾝｸﾞ,ﾊﾟｯﾄﾞ・・・・・・・・・・・	-	1			
3	43215-MCT-006	ﾋﾟﾝ,ﾊﾝｶﾞｰ・・・・・・・・・・・・・・・	-	2			
4	43250-MKA-D51	ｷｬﾘﾊﾟｰｻﾌﾞASSY.,ﾘﾔｰ(ﾆｯｼﾝ)	-	1			
5	43290-MKA-D51	ﾌﾞﾗｹｯﾄｻﾌﾞASSY.,ﾊﾟｰｷﾝｸﾞﾌﾞﾚｰｷ	-	1			
6	43362-MGS-D71	ｱｰﾑ・・・・・・・・・・・・・・・・・・・・	-	1			
7	45111-MCT-006	ｽﾘｰﾌﾞ・・・・・・・・・・・・・・・・・・・	-	1			
8	45132-166-016	ﾌﾞｰﾂ,ﾋﾟﾝﾌﾞｯｼｭ(ﾆｯｼﾝ)・・・・・	-	1			
9	45133-166-016	ﾌﾞｰﾂ,ﾋﾟﾝ・・・・・・・・・・・・・・・・	-	2			
10	46184-611-000	ﾀﾞｽﾄｼｰﾙ,ﾏｽﾀｰｼﾘﾝﾀﾞｰ・・・・・・	-	1			
11	90101-MGS-D70	ﾎﾞﾙﾄ,ﾌﾗﾝｼﾞ 8X28・・・・・・・・・	-	2			
12	90180-MGS-D71	ﾎﾞﾙﾄ,ﾌﾗﾝｼﾞ 8X42・・・・・・・・・	-	1			
13	90313-HE0-006	ﾅｯﾄﾜｯｼｬｰ 8MM・・・・・・・・・・・	-	1			
14	91208-PF5-005	ﾀﾞｽﾄｼｰﾙ 20X25X4(NOK)・・・・	-	1			

YUMBO-JP.COM

F-19-40 リヤーホイール

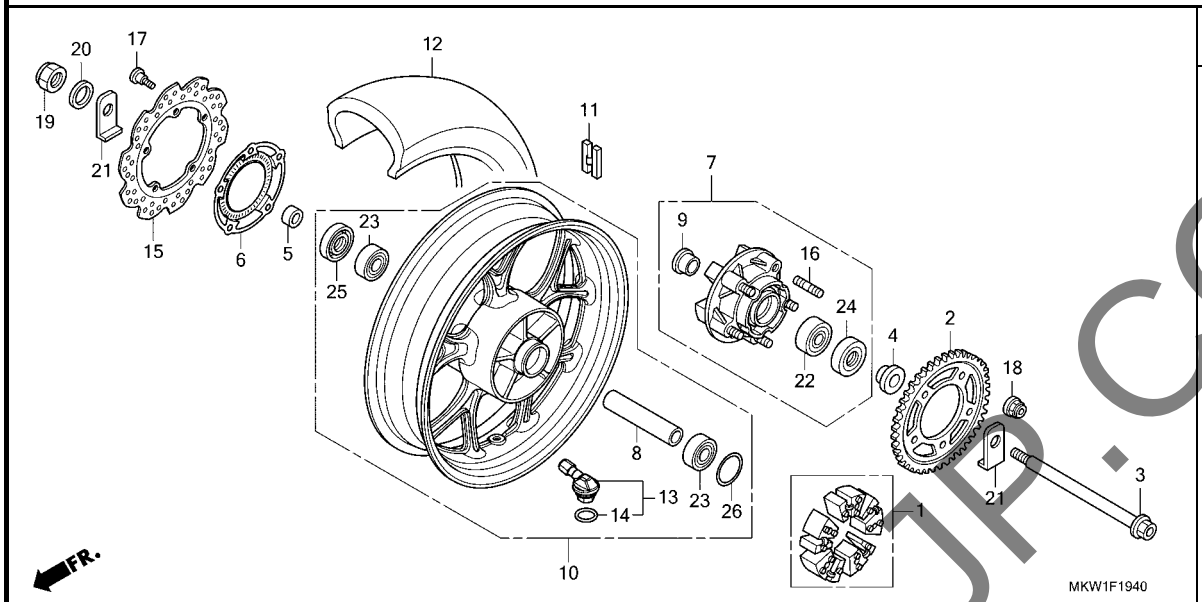

見出番号	部品番号	部品名	使用個数 NC750 XA M	XD M	適用号機 初号機	終号機	タイプ
1	06410-MGS-D30	ﾀﾞﾝﾊﾟｰｾｯﾄ,ﾎｲｰﾙ	1	1			
2	41201-MGS-D30	ｽﾌﾟﾛｹｯﾄ,ﾌｧｲﾅﾙﾄﾞﾘﾌﾞﾝ(43T)	1	-			
	41201-MKW-D10	ｽﾌﾟﾛｹｯﾄ,ﾌｧｲﾅﾙﾄﾞﾘﾌﾞﾝ(41T)	-	1			
3	42301-MGS-D31	ｱｸｽﾙ,ﾘﾔｰﾎｲｰﾙ	1	1			
4	42311-MGS-D10	ｶﾗｰ,L.ﾘﾔｰﾎｲｰﾙｻｲﾄﾞ	1	1			
5	42312-MGS-D10	ｶﾗｰ,ﾘﾔｰﾌﾞﾚｰｷｻｲﾄﾞ	1	1			
6	42515-MGS-D80	ﾘﾝｸﾞ,ﾘﾔｰﾊﾟﾙｻｰ	1	1			
7	42615-MGS-D30	ﾌﾗﾝｼﾞｻﾌﾞASSY.,ﾘﾔｰﾄﾞﾘﾌﾞﾝ	1	1			
8	42620-MGS-D10	ｶﾗｰ,ﾘﾔｰｱｸｽﾙﾃﾞｲｽﾀﾝｽ	1	1			
9	42625-MGS-D30	ｶﾗｰB,ﾘﾔｰﾎｲｰﾙﾃﾞｲｽﾀﾝｽ	1	1			
10	42650-MKA-D81ZB	ﾎｲｰﾙｻﾌﾞASSY.,ﾘﾔｰ *TYPE1*	1	1			
11	42704-MER-D00	ｳｴｲﾄ,ﾊﾞﾗﾝｽ(10G)	N	N			
	42705-MER-D00	ｳｴｲﾄ,ﾊﾞﾗﾝｽ(20G)	N	N			
	42706-MER-D00	ｳｴｲﾄ,ﾊﾞﾗﾝｽ(30G)	N	N			
12	42711-MJL-D34	ﾀｲﾔ,ﾘﾔｰ(ﾀﾞﾝﾛｯﾌﾟ) (160/60ZR17 M/C 69W)	1	1			
	42711-MKW-D01	ﾀｲﾔ,ﾘﾔｰ(METZELER) (160/60ZR17 M/C 69W)	1	1			
13	42755-MKA-D81	ﾊﾞﾙﾌﾞASSY.,ｸﾗﾝﾌﾟｲﾝ	1	1			
14	42758-MKA-D81	Oﾘﾝｸﾞ	1	1			
15	43251-MGS-D31	ﾃﾞｲｽｸ,ﾘﾔｰﾌﾞﾚｰｷ(ｻﾝｽﾀｰ)	1	1			
16	90102-MAS-000	ﾎﾞﾙﾄ,ｽﾀｯﾄﾞ 12X25	5	5			
17	90105-MBB-000	ﾎﾞﾙﾄ,ﾌﾞﾚｰｷﾃﾞｲｽｸ 8X24	5	5			
18	90302-MKT-D01	ﾅｯﾄU,ﾌﾗﾝｼﾞ 12MM	5	5			
19	90306-MCS-G01	ﾅｯﾄ,U 18MM	1	1			

JUMBO-JP.COM

F-19-40 リヤーホイール

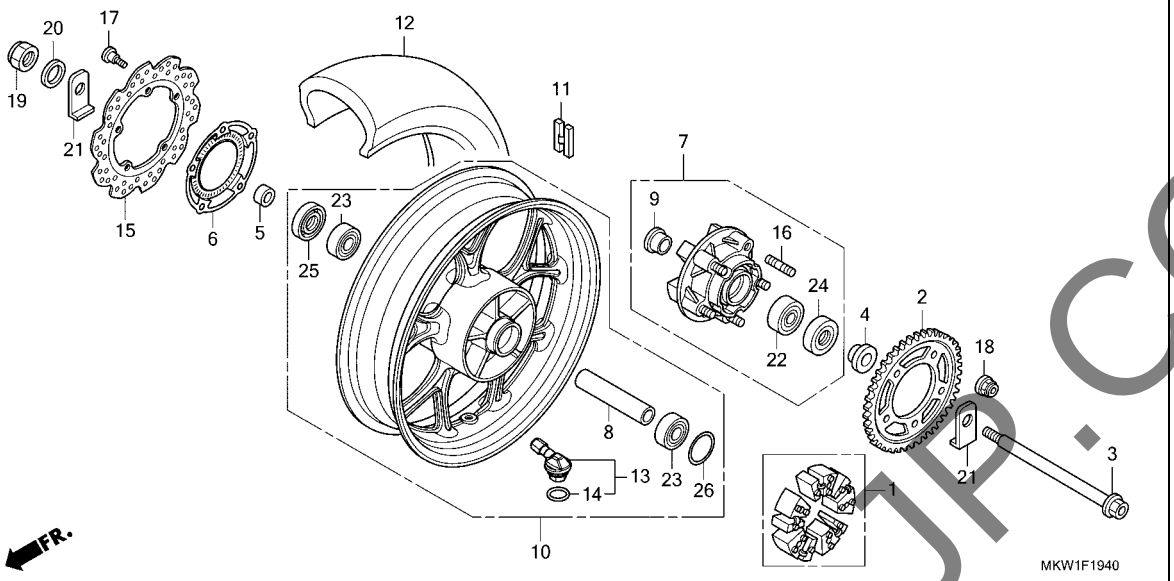

見出番号	部品番号	部品名	使用個数 NC750 XA M	XD M	適用号機 初号機	終号機	タイプ
20	90401-MAS-000	ﾜｯｼｬｰ 20X31.5X2 ･････････	1	1			
21	90559-MKW-D00	ﾜｯｼｬｰ,ﾘﾔｰｽｳｲﾝｸﾞｱｰﾑ ･･････	2	2			
22	91051-MGS-D31	ﾍﾞｱﾘﾝｸﾞ,ｱﾝｷﾞﾕﾗｰﾎﾞｰﾙ 22X50X15	1	1			
23	91053-MGS-D31	ﾍﾞｱﾘﾝｸﾞ,ﾗｼﾞｱﾙﾎﾞｰﾙ 6204UU	2	2			
24	91251-MGS-D31	ﾀﾞｽﾄｼｰﾙ 30X50X7 ･････････	1	1			
25	91253-MAE-003	ﾀﾞｽﾄｼｰﾙ 30X47X7.5 ･･････	1	1			
26	91351-MGS-D30	Oﾘﾝｸﾞ 55X2 ･････････････	1	1			

YUMBO-JP.COM

F-21 フューエルタンク / フューエルポンプ

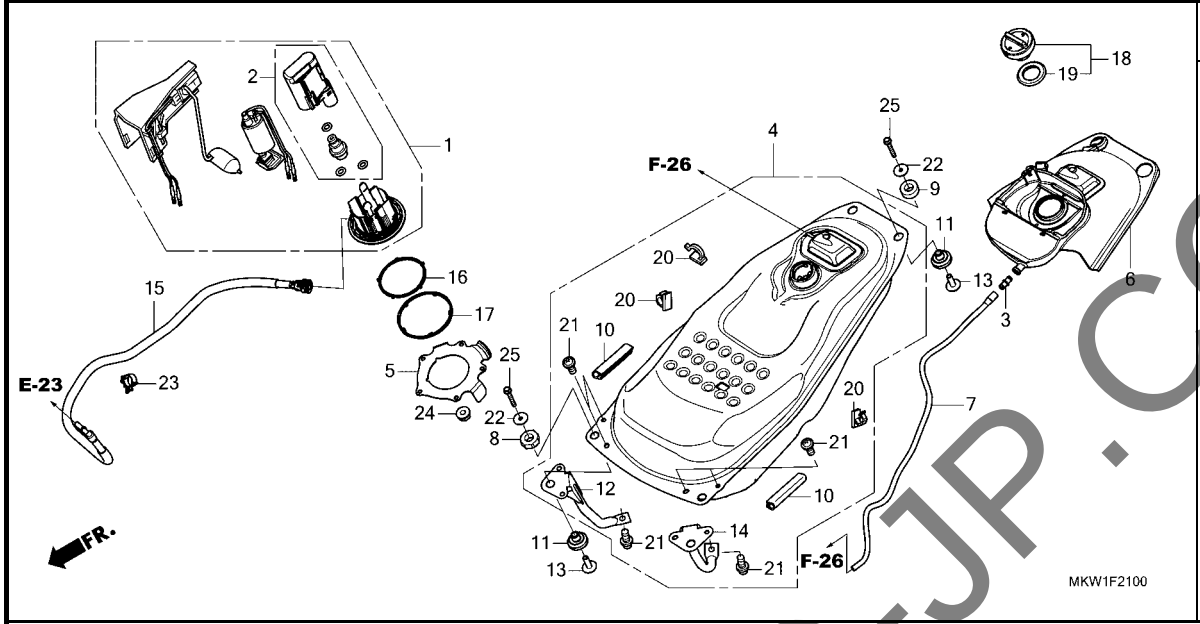

見出番号	部品番号	部品名	使用個数 NC750 XA M	使用個数 NC750 XD M	適用号機 初号機	適用号機 終号機	タイプ
1	16700-MKW-D01	ポンプユニットASSY.,フユーエル	1	1			
2	16730-MKT-D01	フイルターASSY.,フユーエル	1	1			
3	17359-419-670	ジョイント,ブリーザーチューブ	1	1			
4	17500-MKW-D00	タンクASSY.,フユーエル	1	1			
5	17506-MKT-D00	プレート,フユーエルポンプセッテイング	1	1			
6	17507-MKW-D00	トレイ,フユーエルタンク	1	1			
7	17508-MKW-D00	チューブ,ドレン	1	1			
8	17513-MKW-D00	ラバー,フユーエルタンクフロントアツパーマウンテイング	2	2			
9	17514-MKW-D00	ラバー,フユーエルタンクリヤーアツパーマウンテイング	2	2			
10	17516-MEE-D00	トリム,フユーエルタンク	2	2			
11	17517-MGS-D30	ラバー,フユーエルタンクロアーマウンテイング	4	4			
12	17517-MKW-D00	ブラケット,R.フユーエルタンク	1	1			
13	17518-MGS-D30	カラー,フユーエルタンク	4	4			
14	17518-MKW-D00	ブラケット,L.フユーエルタンク	1	1			
15	17526-MKW-D01	ホースCOMP.,フユーエルフイード	1	1			
16	17572-MKT-D00	ガスケット,フユーエルポンプ	1	1			
17	17573-MKT-D00	シール,ダスト	1	1			
18	17620-KFR-841	キヤツプCOMP.,フユーエルフイラー	1	1			
19	17632-383-832	パツキン,フユーエルフイラーキヤツプ	1	1			
20	83705-MZ7-300	クリツプ,ハーネス	3	3			
21	90062-RGH-A00	ボルトワツシヤー,トルクス 6X12	6	6			
22	90404-680-000	ワツシヤー 6.5X25X1.5	4	4			
23	90651-HL3-G01	クランプ,チューブ(D18)	1	1			

JUMBO-JP.COM

F-21 フューエルタンク / フューエルポンプ

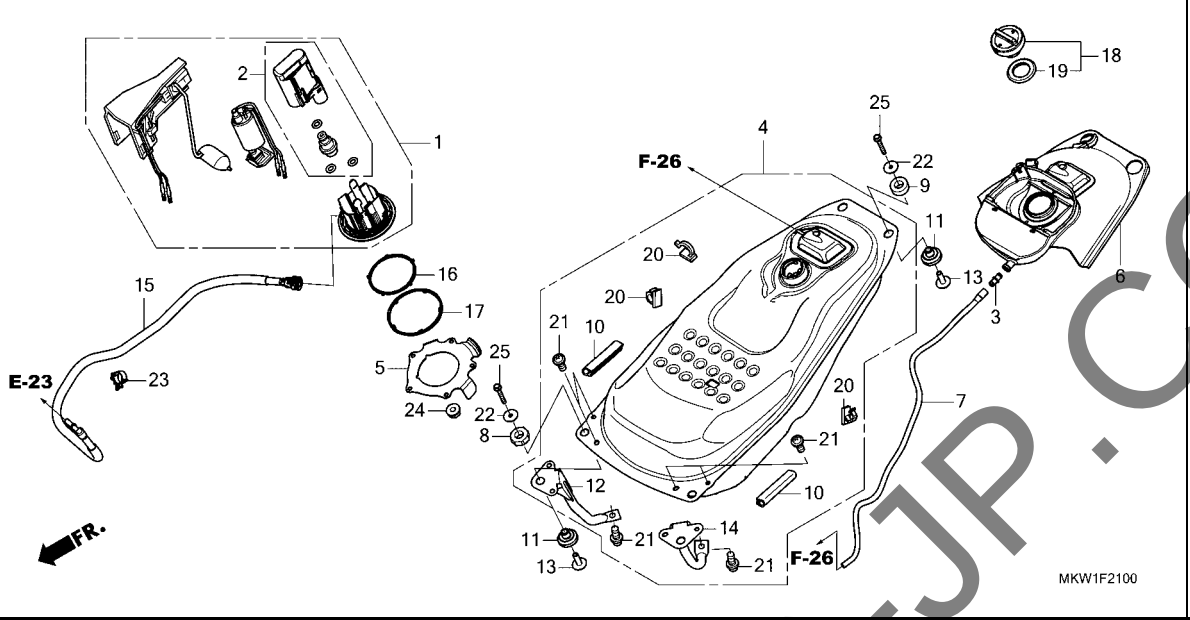

見出番号	部品番号	部品名	使用個数 NC750 XA M	XD M	適用号機 初号機	終号機	タイプ
24	94050-06080	ﾅｯﾄ,ﾌﾗﾝｼﾞ 6MM ･････････	5	5			
25	95701-06040-08	ﾎﾞﾙﾄ,ﾌﾗﾝｼﾞ 6X40 ････････	4	4			

YUMBO-JP.COM

F-23 シート

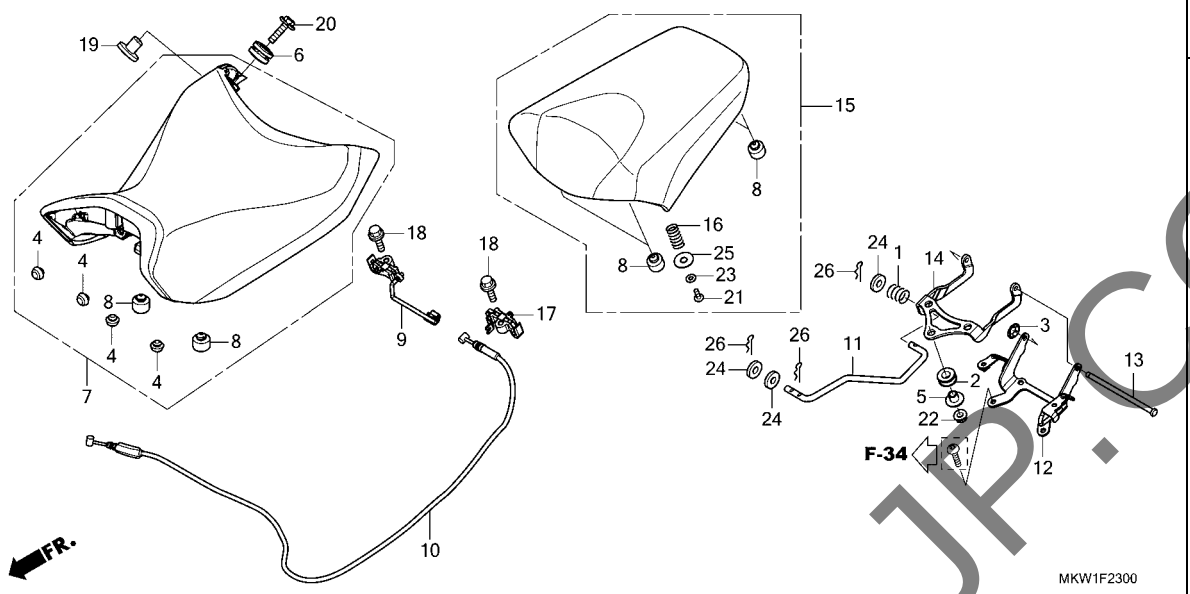

見出番号	部品番号	部品名	使用個数 NC750 XA M	XD M	適用号機 初号機	終号機	タイプ
1	15447-149-000	ｽﾌﾟﾘﾝｸﾞ,ｵｲﾙｽﾙｰ	1	1			
2	17227-GS3-000	ﾗﾊﾞｰ,ｴｱｰｸﾘｰﾅｰﾏｳﾝﾃｲﾝｸﾞ	3	3			
3	18316-HW1-671	ﾅｯﾄ,ﾌﾟﾂｼｭ 6MM	1	1			
4	50354-428-000	ﾗﾊﾞｰB,ｽﾄｯﾊﾟｰ	4	4			
5	61104-435-000	ｶﾗｰ,ｻｲﾄﾞｶﾊﾞｰ	3	3			
6	61304-415-000	ﾗﾊﾞｰ,ﾍｯﾄﾞﾗｲﾄｹｰｽﾏｳﾝﾃｲﾝｸﾞ	2	2			
7	77100-MKW-D01ZA	ｼｰﾄASSY.,ｼﾝｸﾞﾙ *TYPE1*	1	1			
8	77206-GF0-000	ﾗﾊﾞｰ,ｼｰﾄｸｯｼｮﾝ	6	6			
9	77220-MGS-D31	ﾛｯｸA,ｼｰﾄｷｬｯﾁ	1	1			
10	77241-MKW-D01	ｹｰﾌﾞﾙCOMP.,ｼｰﾄﾛｯｸ	1	1			
11	77242-MGS-D30	ﾛｯﾄﾞ,ﾋﾟﾘｵﾝｼｰﾄ	1	1			
12	77250-MGS-D30	ｽﾃｰ,ﾋﾟﾘｵﾝｼｰﾄﾋﾝｼﾞ	1	1			
13	77251-MGS-D30	ﾋﾟﾝ,ｼｰﾄﾋﾝｼﾞ	1	1			
14	77255-MKW-D00	ｱｰﾑ,ｼｰﾄﾋﾝｼﾞ	1	1			
15	77300-MKW-D01ZA	ｼｰﾄASSY.,ﾋﾟﾘｵﾝ *TYPE1*	1	1			
16	77302-MEE-000	ｽﾌﾟﾘﾝｸﾞ,ｼｰﾄﾛｯｸ	2	2			
17	77320-MGS-D31	ﾛｯｸB,ｼｰﾄｷｬｯﾁ	1	1			
18	90101-MAS-000	ﾎﾞﾙﾄ,ﾌﾗﾝｼﾞ 6X20	2	2			
19	90501-MFA-D00	ｶﾗｰ 6.2X12	2	2			
20	93404-06025-00	ﾎﾞﾙﾄﾜｯｼｬｰ 6X25	2	2			
21	93913-14220	ｽｸﾘｭｰ,ﾀｯﾋﾟﾝｸﾞ 4X12	2	2			
22	94050-06080	ﾅｯﾄ,ﾌﾗﾝｼﾞ 6MM	3	3			
23	94101-04800	ﾜｯｼｬｰ,ﾌﾟﾚｲﾝ 4MM	2	2			

YUMBO-JP.COM

F-23 シート

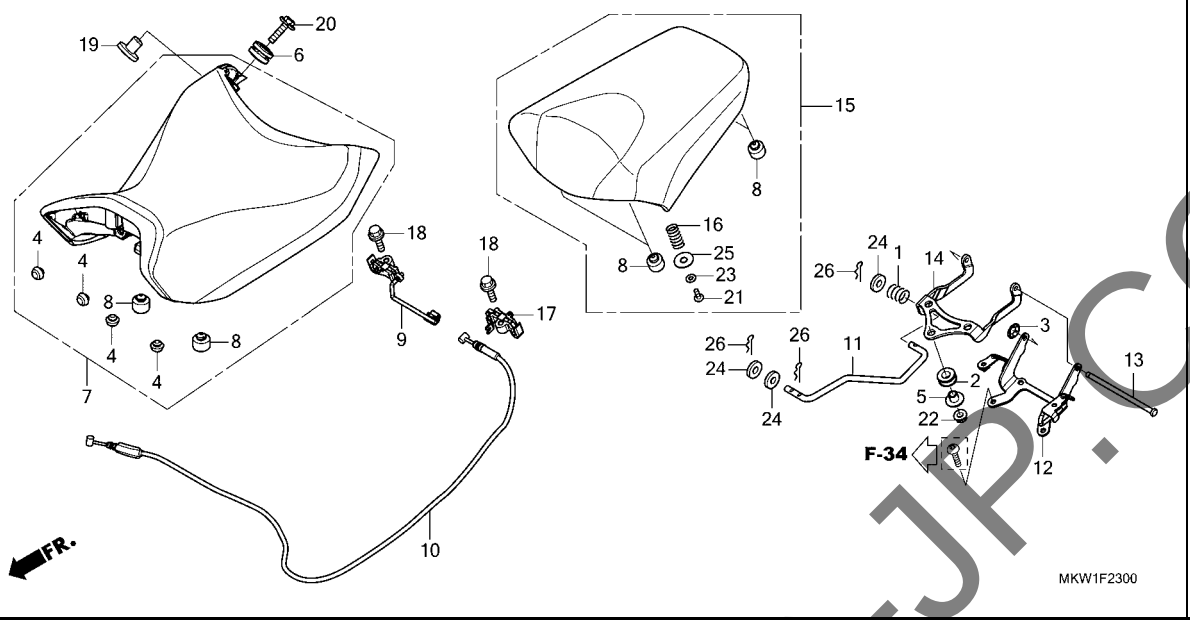

見出番号	部品番号	部品名	使用個数 NC750 XA M	使用個数 NC750 XD M	適用号機 初号機	適用号機 終号機	タイプ
24	94103-05800	ﾜｯｼｬｰ,ﾌﾟﾚｲﾝ 5MM ·····	3	3			
25	94103-08800	ﾜｯｼｬｰ,ﾌﾟﾚｲﾝ 8MM ·····	2	2			
26	94251-05000	ﾋﾟﾝ,ﾛｯｸ 5MM ·····	3	3			

YUMBO-JP.COM

F-23-10 シートカウル

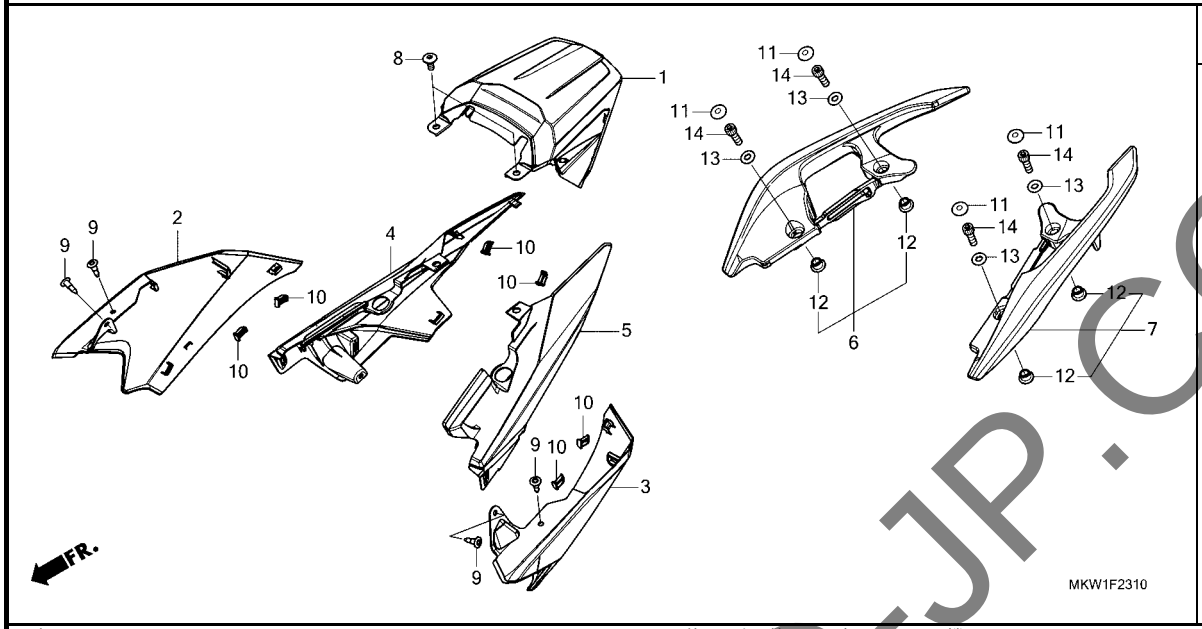

見出番号	部品番号	部品名	使用個数 NC750 XA M	XD M	適用号機 初号機	終号機	タイプ
1	77211-MKW-D00	カウル,リヤーセンター	1	1			
2	77221-MKW-D00ZA	カウルA,R.リヤーサイド *NHC08M* マットベータシルバーメタリック	1	1			
3	77231-MKW-D00ZA	カウルA,L.リヤーサイド *NHC08M* マットベータシルバーメタリック	1	1			
4	77261-MKW-D00	カウルB,R.リヤーサイド	1	1			
5	77271-MKW-D00	カウルB,L.リヤーサイド	1	1			
6	77330-MJJ-D10	グリップ,R.リヤー	1	1			
7	77340-MJJ-D10	グリップ,L.リヤー	1	1			
8	90106-KBV-000	スクリュー,パン 6X14	2	2			
9	90116-SP0-003	クリップ,バンパーシール	4	4			
10	90651-K14-A31	クリップ,スライド	6	6			
11	91456-MCW-D01	キャップ,ソケットボルト 8MM	4	4			
12	91501-MGS-D30	カラー	4	4			
13	94101-08800	ワッシャー,プレイン 8MM	4	4			
14	96700-08025-00	ボルト,ソケット 8X25	4	4			

YUMBO-JP.COM

F-24 サイドカバー

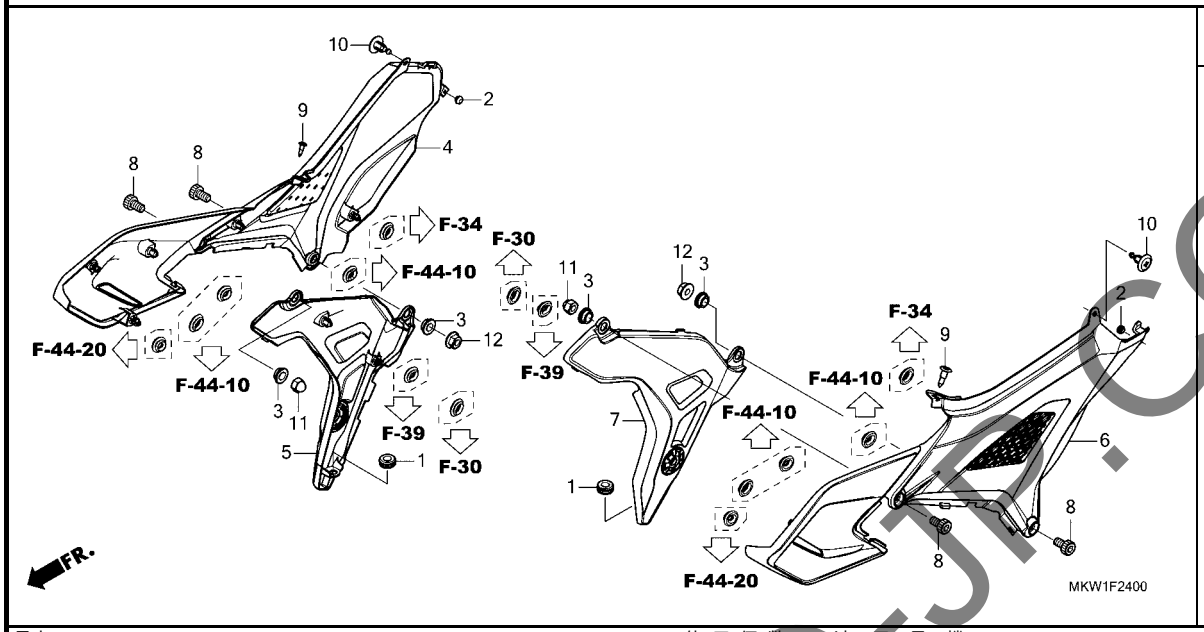

見出番号	部品番号	部品名	使用個数 NC750 XA M	使用個数 NC750 XD M	適用号機 初号機	適用号機 終号機	タイプ
1	11344-MB0-000	ｸﾞﾛﾒｯﾄA,ﾘﾔｰｶﾊﾞｰ(8X16X6.6)	2	2			
2	60107-752-000	ﾗﾊﾞｰ,ﾌｭｰｴﾙﾘｯﾄﾞｽﾄｯﾊﾟｰ････	2	2			
3	77223-MW3-670	ｶﾗｰ,ﾘﾔｰｶｳﾙｾｯﾃｲﾝｸﾞ ･･････	4	4			
4	83511-MKW-D00	ｶﾊﾞｰ,R.ｻｲﾄﾞ ･････････････	1	1			
5	83531-MKW-D00ZA	ｶﾊﾞｰ,R.ﾋﾟﾎﾞｯﾄ *NHB38M* ﾏｯﾄｱﾙﾀｲﾙｼﾙﾊﾞｰﾒﾀﾘｯｸ	1	1			
6	83611-MKW-D00	ｶﾊﾞｰ,L.ｻｲﾄﾞ ･････････････	1	1			
7	83631-MKW-D00ZA	ｶﾊﾞｰ,L.ﾋﾟﾎﾞｯﾄ *NHB38M* ﾏｯﾄｱﾙﾀｲﾙｼﾙﾊﾞｰﾒﾀﾘｯｸ	1	1			
8	90113-HP6-A00	ﾎﾞﾙﾄ,ｿｹｯﾄ 8X14･････････	4	4			
9	90116-SP0-003	ｸﾘｯﾌﾟ,ﾊﾞﾝﾊﾟｰｼｰﾙ ････････	2	2			
10	90683-MBW-003	ｸﾘｯﾌﾟ,ﾎﾞﾃﾞｨ･････････････	2	2			
11	94021-08020-0S	ﾅｯﾄ,ｷﾔｯﾌﾟ 8MM･････････	2	2			
12	94050-08000	ﾅｯﾄ,ﾌﾗﾝｼﾞ 8MM ･････････	2	2			

YUMBO-JP.COM

F-25 エアークリーナー

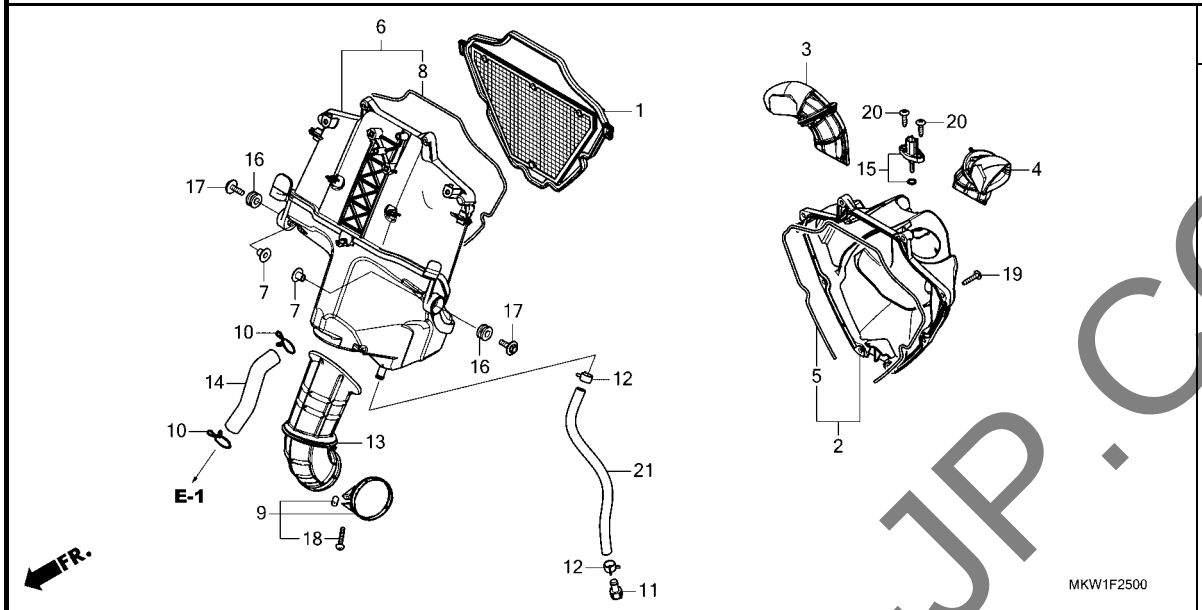

見出番号	部品番号	部品名	使用個数 NC750 XA M	XD M	適用号機 初号機	終号機	タイプ
1	17210-MKT-D00	ｴﾚﾒﾝﾄCOMP.,ｴｱｰｸﾘｰﾅｰ	1	1			
2	17220-MKT-D00	ｶﾊﾞｰCOMP.,ｴｱｰｸﾘｰﾅｰ	1	1			
3	17222-MKT-D01	ﾀﾞｸﾄ,R.ｴｱｰｸﾘｰﾅｰ	1	1			
4	17223-MKT-D01	ﾀﾞｸﾄL,ｴｱｰｸﾘｰﾅｰ	1	1			
5	17224-MKT-D00	ｼｰﾙA,ｴｱｰｸﾘｰﾅｰ	1	1			
6	17230-MKT-D00	ｹｰｽCOMP.,ｴｱｰｸﾘｰﾅｰ	1	1			
7	17232-KYJ-900	ｶﾗｰ,ｴｱｰｸﾘｰﾅｰﾏｳﾝﾃｲﾝｸﾞ	2	2			
8	17233-MKT-D00	ｼｰﾙB,ｴｱｰｸﾘｰﾅｰ	1	1			
9	17235-MKT-D00	ﾊﾞﾝﾄﾞ,ｴｱｰｸﾘｰﾅｰｺﾈｸﾃｲﾝｸﾞﾁｭｰﾌﾞ(52)	1	1			
10	17236-MGS-D30	ｸﾘｯﾌﾟ,ﾌﾞﾘｰｻﾞｰﾁｭｰﾌﾞ	2	2			
11	17237-MGS-D30	ﾌﾟﾗｸﾞ	1	1			
12	17238-MGS-D30	ｸﾗﾝﾌﾟ,ﾁｭｰﾌﾞ	2	2			
13	17241-MKT-D00	ﾁｭｰﾌﾞ,ｴｱｰｸﾘｰﾅｰｺﾈｸﾃｲﾝｸﾞ	1	1			
14	17265-MKT-D00	ﾁｭｰﾌﾞ,ﾌﾞﾘｰｻﾞｰ	1	1			
15	37880-KWW-C01	ｾﾝｻｰASSY.,ｴｱｰﾃﾝﾌﾟﾚﾁｬｰ	1	1			
16	83545-KCJ-690	ﾗﾊﾞｰ,ｻｲﾄﾞｶﾊﾞｰ	2	2			
17	93404-06020-08	ﾎﾞﾙﾄﾜｯｼｬｰ 6X20	2	2			
18	93500-04025-0G	ｽｸﾘｭｰ,ﾊﾟﾝ 4X25	1	1			
19	93903-25580	ｽｸﾘｭｰ,ﾀｯﾋﾟﾝｸﾞ 5X25	8	8			
20	93913-255J0	ｽｸﾘｭｰ,ﾀｯﾋﾟﾝｸﾞ 5X20	2	2			
21	95003-23019-60	ﾁｭｰﾌﾞ,ﾋﾞﾆｰﾙ 8X12X190 (95003-23001-60M)	1	1			

YUMBO-JP.COM

F-26 キャニスター

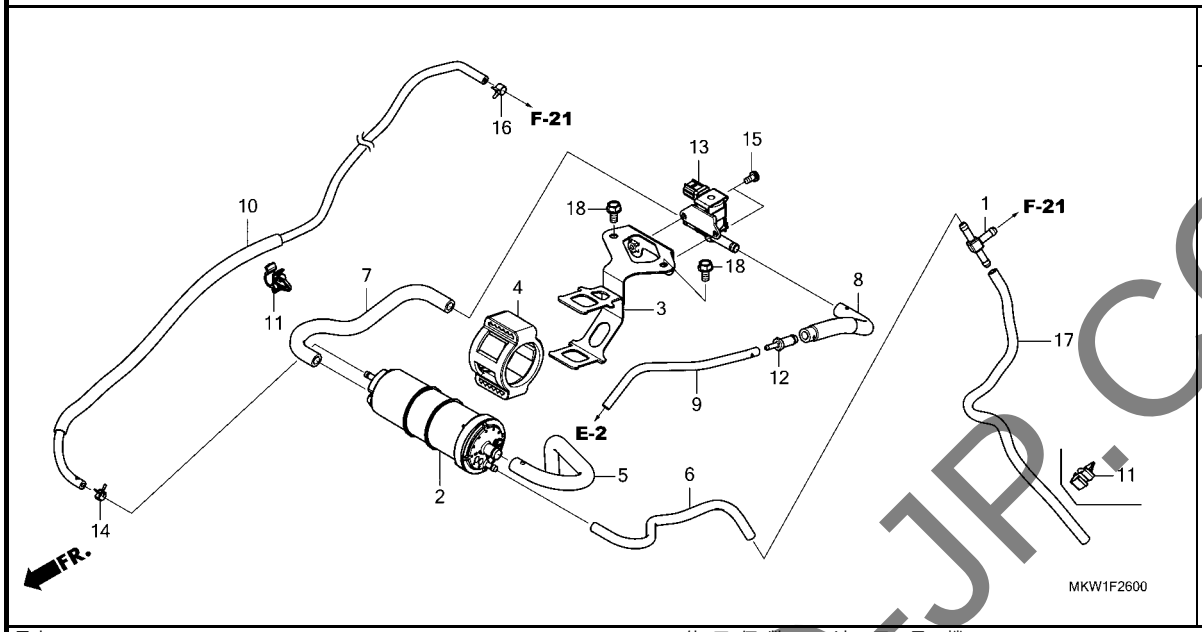

見出番号	部品番号	部品名	使用個数 NC750 XA M	使用個数 NC750 XD M	適用号機 初号機	適用号機 終号機	タイプ
1	16960-ME9-000	ﾊﾟｲﾌﾟ,ｽﾘｰｳｴｲｼﾞﾖｲﾝﾄ	1	1			
2	17310-MKF-D41	ｷｬﾆｽﾀｰCOMP.	1	1			
3	17312-MKW-D00	ｽﾃｰCOMP.,ｷｬﾆｽﾀｰ	1	1			
4	17411-KVR-C00	ﾗﾊﾞｰ,ｷｬﾆｽﾀｰﾏｳﾝﾃｲﾝｸﾞ	1	1			
5	17411-MGS-T50	ﾁｭｰﾌﾞ,ｷｬﾆｽﾀｰｵｰﾌﾟﾝｴｱｰ	1	1			
6	17412-MGS-T50	ﾁｭｰﾌﾞ,ｷｬﾆｽﾀｰﾄﾞﾚﾝ	1	1			
7	17413-MKW-D00	ﾁｭｰﾌﾞ(PCSV-ｷｬﾆｽﾀｰ)	1	1			
8	17414-MKW-D00	ﾁｭｰﾌﾞ(PCSV-ｼﾞﾖｲﾝﾄ)	1	1			
9	17415-MKW-D00	ﾁｭｰﾌﾞ,ｼﾞﾖｲﾝﾄ-ﾍｯﾄﾞ	1	1			
10	17530-MKW-D00	ﾁｭｰﾌﾞ,ｾﾊﾟﾚｰﾀｰﾌﾞﾘｰｻﾞｰ	1	1			
11	17532-MGS-D31	ｸﾘｯﾌﾟ	2	1			
12	19126-KM1-010	ｼﾞﾖｲﾝﾄ,ﾁｭｰﾌﾞ	1	1			
13	36162-MKA-D81	ﾊﾞﾙﾌﾞ,ﾊﾟｰｼﾞｺﾝﾄﾛｰﾙｿﾚﾉｲﾄﾞ	1	1			
14	90652-KSJ-A21	ｸﾗﾝﾌﾟ,ﾁｭｰﾌﾞ(8.0)	1	1			
15	93892-05010-08	ｽｸﾘｭｰｳﾂｼﾔｰ 5X10	2	2			
16	95002-40730-08	ｸﾗﾝﾌﾟ,ﾁｭｰﾌﾞ(D7.3)	1	1			
17	95005-45380-20	ﾁｭｰﾌﾞ 4.5X380 (95005-45001-20M)	1	-			
	95005-45340-20	ﾁｭｰﾌﾞ 4.5X340 (95005-45001-20M)	-	1			
18	95701-06012-08	ﾎﾞﾙﾄ,ﾌﾗﾝｼﾞ 6X12	2	2			

YUMBO-JP.COM

F-27 エキゾーストマフラー

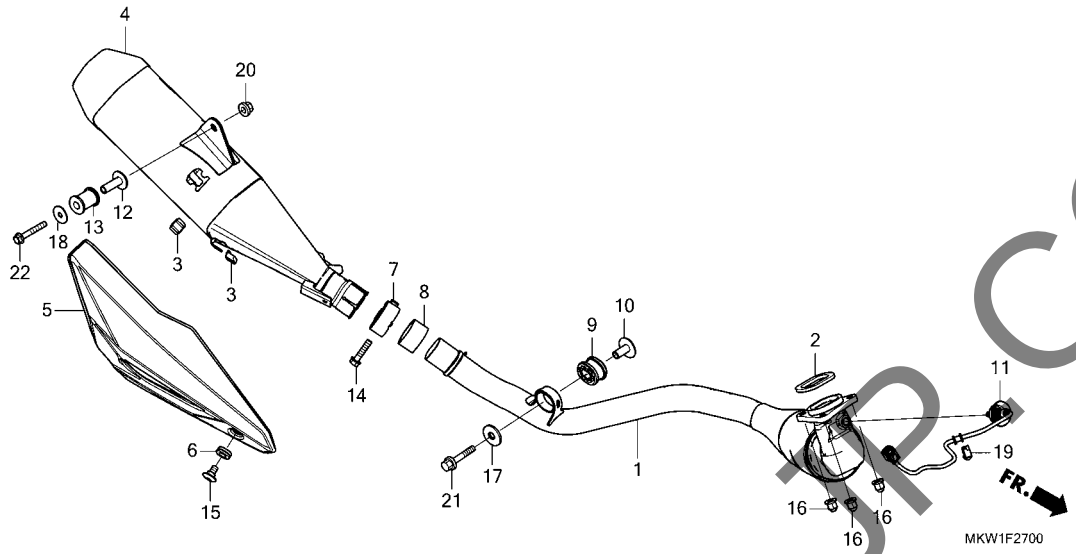

番号	部品番号	部品名	使用個数 NC750 XA M	使用個数 NC750 XD M	適用号機 初号機	適用号機 終号機	タイプ
1	18150-MKW-D01	パイプ COMP.,エキゾースト	1	1			
2	18291-MGS-D31	ガスケット,エキゾーストパイプ	1	1			
3	18293-MCA-A20	ラバー,プロテクターパッキン	2	2			
4	18310-MKW-D01	マフラーCOMP.	1	1			
5	18342-MKA-D81	カバー,マフラー	1	1			
6	18345-MBT-610	ラバー,プロテクターマウンテイング	1	1			
7	18373-413-000	バンド,R.フロントマフラー	1	1			
8	18392-MK4-000	パッキン,マフラー	1	1			
9	18422-MFJ-D10	ラバー,エキゾーストパイプマウンテイング	1	1			
10	18423-MGS-D30	カラー,エキゾーストパイプマウンテイング	1	1			
11	36533-MKW-D01	センサー,エアーフユーエルレシオ	1	1			
12	50607-KK6-000	カラー,マウンテイングラバー	1	1			
13	50608-KVO-000	ラバー,マフラーマウンテイング	1	1			
14	90103-KCM-620	ボルト,フランジ 8X35	1	1			
15	90113-GFP-B00	スクリユー,パン 6X12	1	1			
16	90304-ME1-670	ナット,キヤツプ 8MM	3	3			
17	90501-819-000	ワツシヤー 8MM	1	1			
18	90534-MV4-000	ワツシヤー 8.5X28	1	1			
19	90683-MGC-920	クリツプ,ハーネス	1	1			
20	94050-08080	ナット,フランジ 8MM	1	1			
21	96300-08045-04	ボルト,フランジ 8X45	1	1			
22	96300-08050-04	ボルト,フランジ 8X50	1	1			

YUMBO-JP.COM

F-29 ペダル

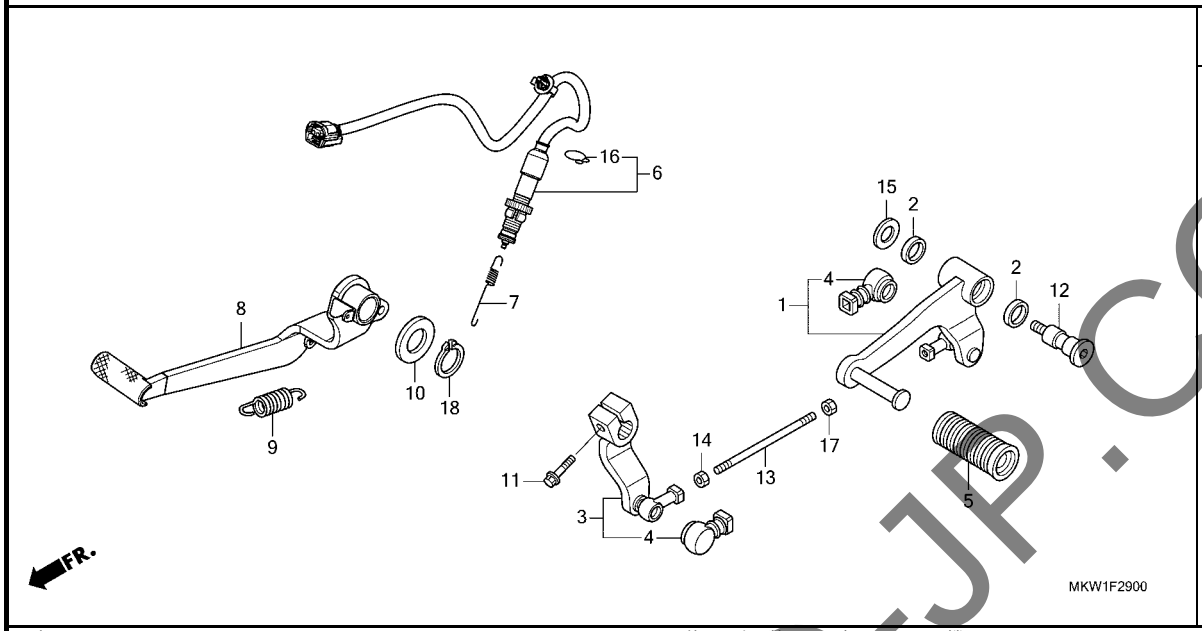

見出番号	部品番号	部品名	使用個数 NC750 XA M	使用個数 NC750 XD M	適用号機 初号機	適用号機 終号機	タイプ
1	24705-MGS-D30	ペダルCOMP.,チェンジ	1	-			
2	24706-MK3-770	ラバー,ダストシール	2	-			
3	24710-MGS-D30	アームCOMP.,チェンジ	1	-			
4	24724-MBW-D21	カバー,ダスト	2	-			
5	24781-KR3-770	ラバー,ギヤーチェンジペダル	1	-			
6	35350-MKW-D01	スイッチASSY.,リヤーストップ	1	1			
7	35357-MGS-D30	スプリング,ストップスイッチ	1	1			
8	46500-MKW-D00	ペダルCOMP.,ブレーキ	1	1			
9	46511-MV9-000	スプリング,ブレーキペダル	1	1			
10	50715-KE8-000	プレート,ピリオンステップサイド	1	1			
11	90010-ML0-720	ボルト,フランジ 6X20	1	-			
12	90115-KAF-000	ボルト,チェンジピボット	1	-			
13	90165-MGS-D30	ボルトA,タイロット	1	-			
14	90201-KV3-700	ナットB,タイロッド(ヒダリネジ)	1	-			
15	90514-921-000	ワッシャー 8MM	1	-			
16	90601-KAF-003	クリップ,スイッチカバー	1	1			
17	94002-06020-0S	ナット,6カク 6MM	1	-			
18	94511-19000	サークリップ,エキスターナル 19MM	1	1			

YUMBO-JP.COM

F-30 ステップ

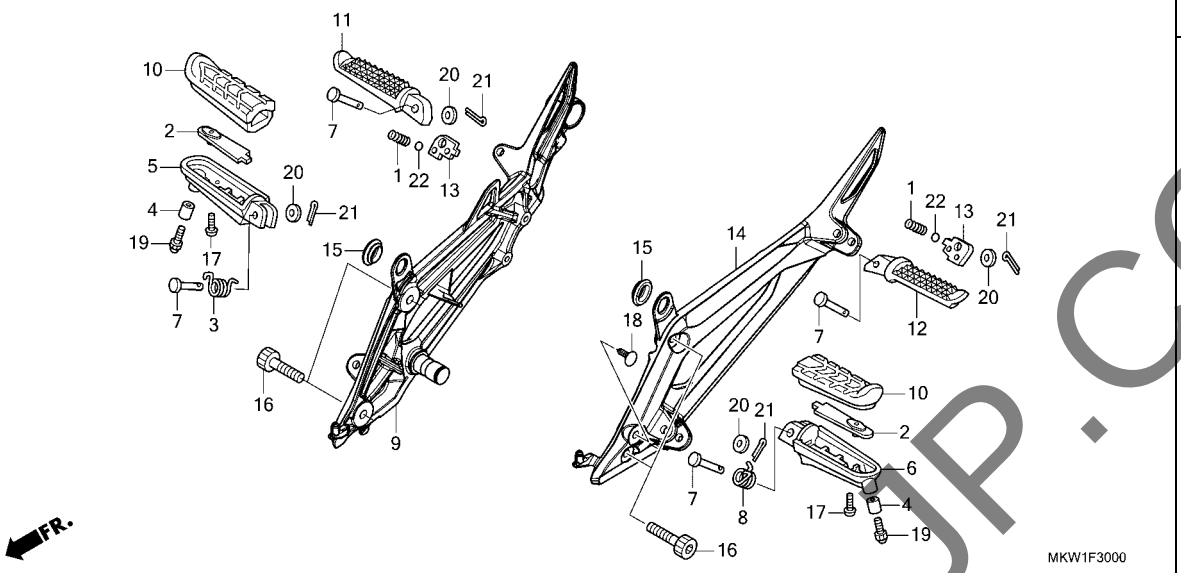

見出番号	部品番号	部品名	使用個数 NC750 XA M	使用個数 NC750 XD M	適用号機 初号機	適用号機 終号機	タイプ
1	28333-300-000	ｽﾌﾟﾘﾝｸﾞ,ｷｯｸｽﾀｰﾀｰｽﾄｯﾊﾟｰ･･	2	2			
2	50609-MBW-000	ﾌﾟﾚｰﾄ,ｽﾃｯﾌﾟｾｯﾃｲﾝｸﾞ ･････	2	2			
3	50617-445-840	ｽﾌﾟﾘﾝｸﾞ,R.ｽﾃｯﾌﾟﾘﾀｰﾝ ････	1	1			
4	50631-MGS-D30	ｶﾗｰ 6X6.5 ･････････････	2	2			
5	50635-MGS-D30	ｱｰﾑ,R.ﾒｲﾝｽﾃｯﾌﾟ ･････････	1	1			
6	50636-MGS-D30	ｱｰﾑ,L.ﾒｲﾝｽﾃｯﾌﾟ ･････････	1	1			
7	50639-MFL-D20	ﾋﾟﾝ,ｽﾃｯﾌﾟﾊﾞｰ ･････････････	4	4			
8	50644-445-840	ｽﾌﾟﾘﾝｸﾞ,L.ｽﾃｯﾌﾟﾘﾀｰﾝ ････	1	1			
9	50650-MKW-D00ZA	ﾎﾙﾀﾞｰ,R.ｽﾃｯﾌﾟ *NHB38M* ﾏｯﾄｱﾙﾀｲﾙｼﾙﾊﾞｰﾒﾀﾘｯｸ	1	1			
10	50661-MBW-000	ﾗﾊﾞｰ,ﾒｲﾝｽﾃｯﾌﾟ ･････････	2	2			
11	50711-MGS-D30	ｱｰﾑ,R.ﾋﾟﾘｵﾝｽﾃｯﾌﾟ ････････	1	1			
12	50712-MGS-D30	ｱｰﾑ,L.ﾋﾟﾘｵﾝｽﾃｯﾌﾟ ････････	1	1			
13	50718-MN8-000	ﾌﾟﾚｰﾄ,ﾋﾟﾘｵﾝｽﾃｯﾌﾟｸﾘｯﾌﾟ ････	2	2			
14	50750-MKW-D00ZA	ﾎﾙﾀﾞｰ,L.ｽﾃｯﾌﾟ *NHB38M* ﾏｯﾄｱﾙﾀｲﾙｼﾙﾊﾞｰﾒﾀﾘｯｸ	1	1			
15	83551-GE2-000	ｸﾞﾛﾒｯﾄ,ｴｱｰｸﾘｰﾅｰｹｰｽ ･････	2	2			
16	90112-MBR-J10	ﾎﾞﾙﾄ,ｿｹｯﾄ 8X34 ･････････	4	4			
17	90118-MBW-000	ﾎﾞﾙﾄ,ｽﾍﾟｼｬﾙ 5X14 ････････	2	2			
18	90656-MGH-641	ｸﾘｯﾌﾟ,ﾌﾞﾗｼ ･････････････	-	1			
19	92501-06016-0A	ﾎﾞﾙﾄ,ｷｬｯﾌﾟ 6X16 ･････････	2	2			
20	94102-08000	ﾜｯｼｬｰ,ﾌﾟﾚｲﾝ 8MM ･････････	4	4			
21	94201-20150	ﾋﾟﾝ,ｽﾌﾟﾘｯﾄ 2.0X15 ････････	4	4			
22	96211-08000	ﾎﾞｰﾙ,ｽﾁｰﾙ #8(1/4) ･･････	2	2			

YUMBO-JP.COM

F-31 サイドスタンド

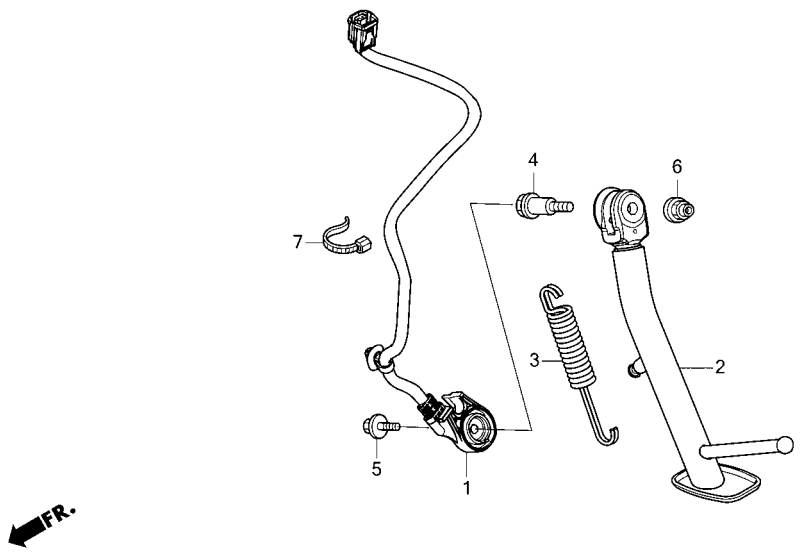

見出番号	部品番号	部品名	使用個数 NC750 XA M	使用個数 NC750 XD M	適用号機 初号機	適用号機 終号機	タイプ
1	35700-MKW-D01	ｽｲｯﾁASSY.,ｻｲﾄﾞｽﾀﾝﾄﾞ ·····	1	-			
	35700-MKW-D11	·····	-	1			
2	50530-MKW-D00	ﾊﾞｰCOMP.,ｻｲﾄﾞｽﾀﾝﾄﾞ ·····	1	1			
3	50540-MFL-000	ｽﾌﾟﾘﾝｸﾞ,ｻｲﾄﾞｽﾀﾝﾄﾞ ·····	1	1			
4	90108-MK6-670	ﾎﾞﾙﾄ,ｻｲﾄﾞｽﾀﾝﾄﾞﾋﾟﾎﾞｯﾄ ····	1	1			
5	90147-MCE-950	ﾎﾞﾙﾄ,ｽﾍﾟｼｬﾙ 6X16 ·····	1	1			
6	90203-MF9-710	ﾅｯﾄ,ｻｲﾄﾞｽﾀﾝﾄﾞ ·····	1	1			
7	90650-KV6-003	ﾊﾞﾝﾄﾞ,ﾜｲﾔｰ 95MM ·····	1	1			

YUMBO-JP.COM

F-32 スウィングアーム

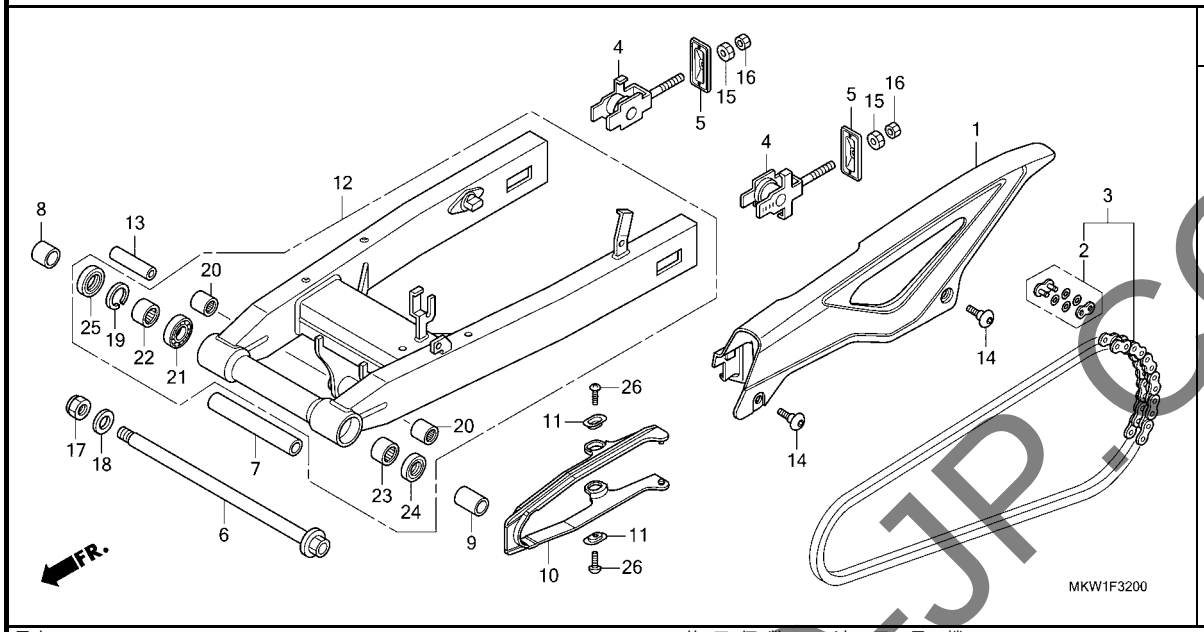

見出番号	部品番号	部品名	使用個数 NC750 XA M	使用個数 NC750 XD M	適用号機 初号機	適用号機 終号機	タイプ
1	40510-MGS-D30	ｹｰｽ,ﾄﾞﾗｲﾌﾞﾁｪﾝ・・・・・・・・・・・	1	1			
2	40531-MJF-A02	ｼﾞｮｲﾝﾄ,ﾄﾞﾗｲﾌﾞﾁｪﾝ (RK JAPAN)	1	1			
	40545-MGS-D31	ｼﾞｮｲﾝﾄ,ﾄﾞﾗｲﾌﾞﾁｪﾝ(ﾀﾞｲﾄﾞｰ)	1	1			
3	40540-MGS-D31	ﾁｪﾝ,ﾄﾞﾗｲﾌﾞ(ﾀﾞｲﾄﾞｰ) (DID520V0-120ZB) (ﾋｮｳｼﾞｭﾝﾘﾝｸ114L)	1	1			
	40540-MJF-A02	ﾁｪﾝ,ﾄﾞﾗｲﾌﾞ(RK JAPAN) (RK520KHO-120LJFZ) (ﾋｮｳｼﾞｭﾝﾘﾝｸ114L)	1	1			
4	40543-MGS-D30	ｱｼﾞｬｽﾀｰ,ﾁｪﾝ・・・・・・・・・・・・・	2	2			
5	40546-MGS-D30	ｷｬｯﾌﾟ,ｽｳｲﾝｸﾞｱｰﾑｴﾝﾄﾞ・・・・・	2	2			
6	52101-MGS-D30	ﾎﾞﾙﾄ,ｽｳｲﾝｸﾞｱｰﾑﾋﾟﾎﾞｯﾄ・・・・	1	1			
7	52141-MGS-D10	ｶﾗｰ,ﾋﾟﾎﾞｯﾄﾃﾞｲｽﾀﾝｽｾﾝﾀｰ・・・	1	1			
8	52142-MGS-D10	ｶﾗｰ,R.ﾋﾟﾎﾞｯﾄﾃﾞｲｽﾀﾝｽ・・・・	1	1			
9	52143-MGS-D10	ｶﾗｰ,L.ﾋﾟﾎﾞｯﾄﾃﾞｲｽﾀﾝｽ・・・・・	1	1			
10	52170-MGS-D30	ｽﾗｲﾀﾞｰ,ﾁｪﾝ・・・・・・・・・・・・・	1	1			
11	52171-KR6-000	ﾜｯｼｬｰ,ﾁｪﾝｽﾗｲﾀﾞｰ・・・・・・・・	2	2			
12	52200-MGS-D32	ｽｳｲﾝｸﾞｱｰﾑｻﾌﾞASSY.,ﾘﾔｰ・・・	1	-			
	52200-MGS-D71	・・・・・・・・・・・・・・・・・・・・・・	-	1			
13	52463-MGS-D10	ｶﾗｰB,ｸｯｼｮﾝｱｰﾑ・・・・・・・・・・	1	1			
14	90118-MJK-N20	ｽｸﾘｭｰ,ｽﾍﾟｼｬﾙ 6X14・・・・・・・	2	2			
15	90302-MBZ-G00	ﾅｯﾄ,6ｶｸ 8MM・・・・・・・・・・・・・	2	2			
16	90303-MBZ-G00	ﾅｯﾄ,6ｶｸ 8MM・・・・・・・・・・・・・	2	2			
17	90306-MCS-G01	ﾅｯﾄ,U 18MM・・・・・・・・・・・・・・	1	1			
18	90401-MAS-000	ﾜｯｼｬｰ 20X31.5X2・・・・・・・・・	1	1			

YUMBO-JP.COM

F-32 スウィングアーム

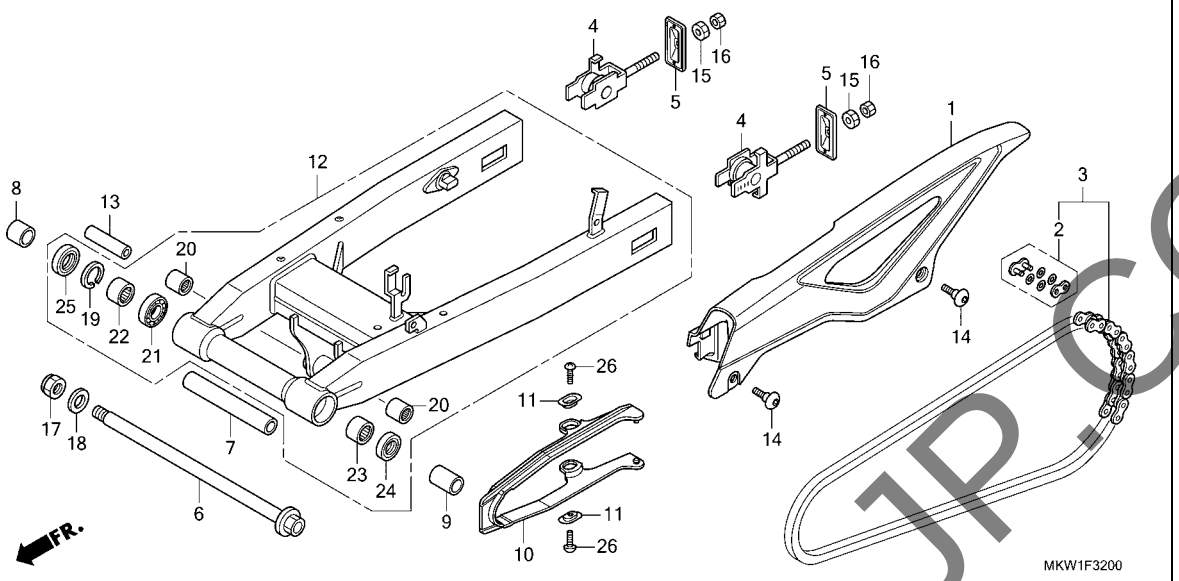

見出番号	部品番号	部品名	使用個数 NC750 XA M	使用個数 NC750 XD M	適用号機 初号機	適用号機 終号機	タイプ
19	90651-MEW-920	ｻｰｸﾘｯﾌﾟ,ｲﾝﾀｰﾅﾙ(37) ･･････	1	1			
20	91052-MGS-D31	ﾍﾞｱﾘﾝｸﾞ,ﾆｰﾄﾞﾙ 17X24X30 ･･	2	2			
21	91054-MGS-D31	ﾍﾞｱﾘﾝｸﾞ,ﾗｼﾞｱﾙﾎﾞｰﾙ 20X37X9	1	1			
22	91055-MGS-D31	ﾍﾞｱﾘﾝｸﾞ,ﾆｰﾄﾞﾙ 30X37X20 ･･	1	1			
23	91071-MR7-003	ﾍﾞｱﾘﾝｸﾞ,ﾆｰﾄﾞﾙ ･････････	1	1			
24	91202-MR7-003	ﾀﾞｽﾄｼｰﾙ 28X37X4 ････････	1	1			
25	91253-KZ3-861	ﾀﾞｽﾄｼｰﾙ 30X37X4 ････････	1	1			
26	93901-25280	ｽｸﾘｭｰ,ﾀｯﾋﾟﾝｸﾞ 5X12 ･･････	2	2			

YUMBO-JP.COM

F-33 リヤークッション

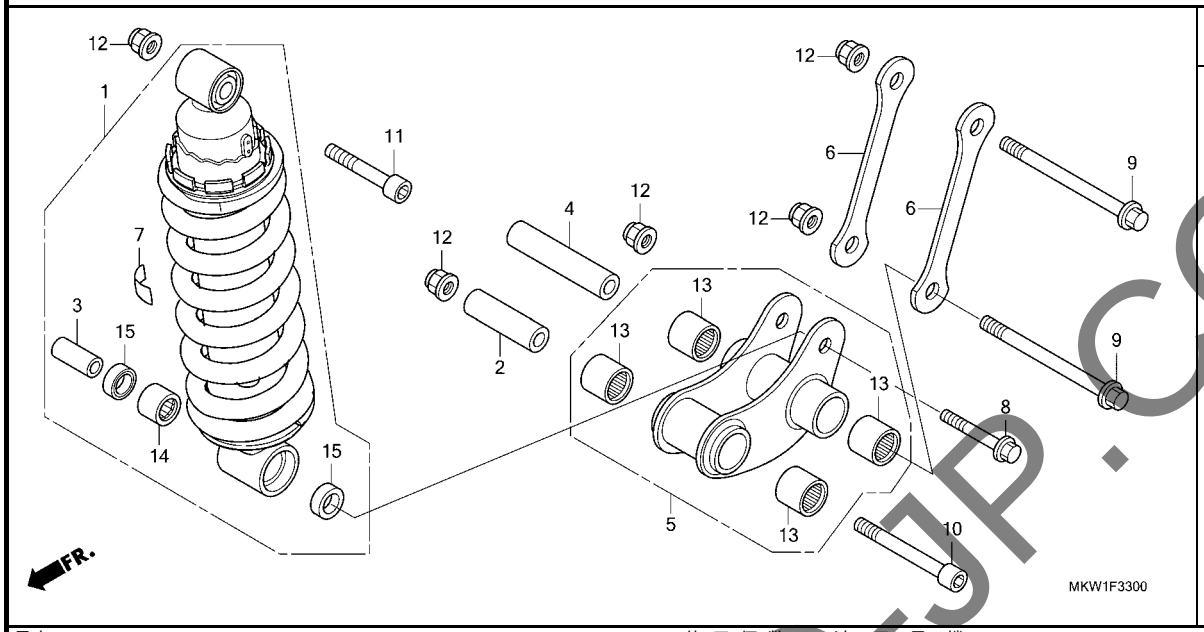

見出番号	部品番号	部品名	使用個数 NC750 XA M	使用個数 NC750 XD M	適用号機 初号機	適用号機 終号機	タイプ
1	52400-MKW-J51	ｸﾂｼｮﾝASSY.,ﾘﾔｰ(ｼｮｳﾜ)	1	1			
2	52462-MGS-D10	ｶﾗｰA,ｸﾂｼｮﾝｱｰﾑ	1	1			
3	52463-MAL-G00	ｶﾗｰ,ｸﾂｼｮﾝｺﾈｸﾃｲﾝｸﾞﾛｯﾄﾞ	1	1			
4	52463-MGS-D10	ｶﾗｰB,ｸﾂｼｮﾝｱｰﾑ	1	1			
5	52465-MGS-D30	ｱｰﾑｻﾌﾞASSY.,ｸﾂｼｮﾝ	1	1			
6	52471-MGS-D30	ﾌﾟﾚｰﾄ,ｸﾂｼｮﾝｺﾈｸﾃｲﾝｸﾞ	2	2			
7	87516-KS7-832	ﾗﾍﾞﾙ,ﾘﾔｰﾀﾞﾝﾊﾟｰﾜｰﾆﾝｸﾞ	1	1			
8	90101-MBB-000	ﾎﾞﾙﾄ,ﾌﾗﾝｼﾞ 10X62	1	1			
9	90102-MGS-D30	ﾎﾞﾙﾄ,ﾌﾗﾝｼﾞ 10X115	2	2			
10	90110-MGS-D30	ﾎﾞﾙﾄ,ｿｹﾂﾄ 10X88	1	1			
11	90111-MGS-D30	ﾎﾞﾙﾄ,ｿｹﾂﾄ 10X52	1	1			
12	90304-GE8-003	ﾅｯﾄ,U 10MM(ﾌｾﾗﾝ)	5	5			
13	91052-MGS-D31	ﾍﾞｱﾘﾝｸﾞ,ﾆｰﾄﾞﾙ 17X24X30	4	4			
14	91071-KV3-005	ﾍﾞｱﾘﾝｸﾞ,ﾆｰﾄﾞﾙ(ｺｳﾖｳ)	1	1			
15	91262-KV3-831	ﾀﾞｽﾄｼｰﾙ 17X24X5(ｱﾗｲ)	2	2			

YUMBO-JP.COM

F-34 リヤーフェンダー

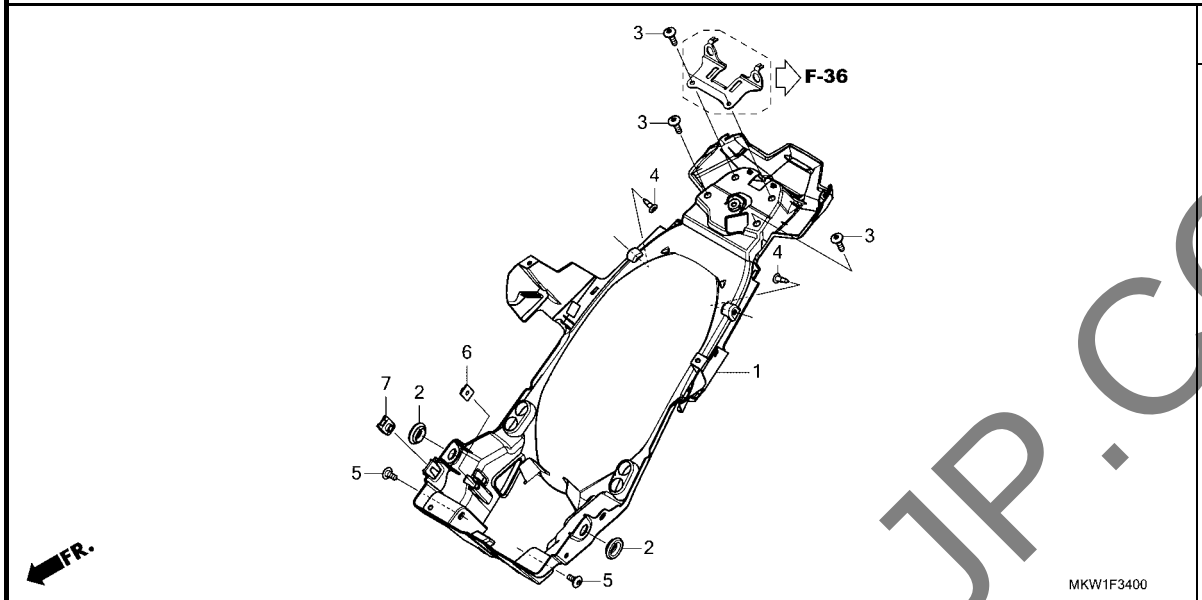

見出番号	部品番号	部品名	使用個数 NC750 XA M	使用個数 NC750 XD M	適用号機 初号機	適用号機 終号機	タイプ
1	80105-MKW-D00	ﾌｪﾝﾀﾞｰCOMP.B,ﾘﾔｰ	1	1			
2	83551-GE2-000	ｸﾞﾛﾒｯﾄ,ｴｱｰｸﾘｰﾅｰｹｰｽ	2	2			
3	90085-KFB-000	ﾎﾞﾙﾄ,ｽﾍﾟｼｬﾙ 6X22	4	4			
4	90116-SP0-003	ｸﾘｯﾌﾟ,ﾊﾞﾝﾊﾟｰｼｰﾙ	2	2			
5	90118-MJK-N20	ｽｸﾘｭｰ,ｽﾍﾟｼｬﾙ 6X14	2	2			
6	90303-HA0-680	ﾅｯﾄ,ｽﾍﾟｼｬﾙ 6X7	1	1			
7	90305-GEE-710	ﾅｯﾄ,ｸﾘｯﾌﾟ 6MM	1	1			

YUMBO-JP.COM

F-35 ウインカー

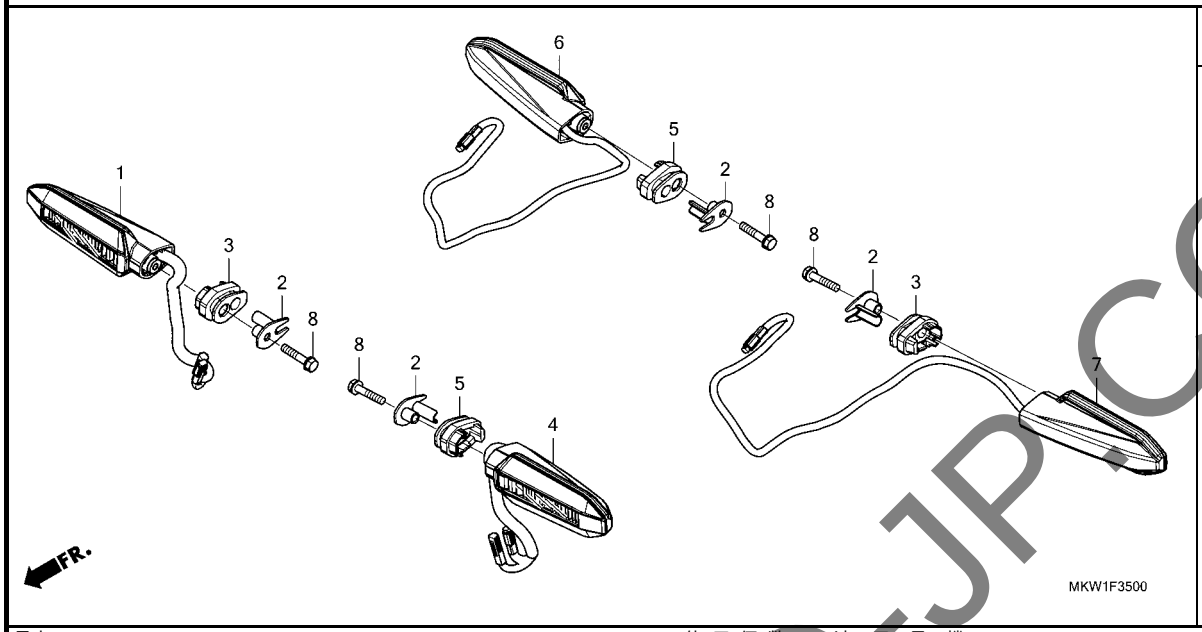

見出番号	部品番号	部品名	使用個数 NC750 XA M	使用個数 NC750 XD M	適用号機 初号機	適用号機 終号機	タイプ
1	33400-MKW-D01	ｳｲﾝｶｰASSY.,R.ﾌﾛﾝﾄ(ﾐﾂﾊﾞ)・	1	1			
2	33411-MKH-D00	ｶﾗｰ,ｳｲﾝｶｰ・・・・・・・・・・・・・・	4	4			
3	33412-MKH-D00	ﾗﾊﾞｰ,R.ｳｲﾝｶｰﾏｳﾝﾃｲﾝｸﾞ ・・・・ (R.ﾌﾛﾝﾄ/L.ﾘﾔｰ)	2	2			
4	33450-MKW-D01	ｳｲﾝｶｰASSY.,L.ﾌﾛﾝﾄ(ﾐﾂﾊﾞ)・	1	1			
5	33452-MKH-D00	ﾗﾊﾞｰ,L.ｳｲﾝｶｰﾏｳﾝﾃｲﾝｸﾞ ・・・・ (L.ﾌﾛﾝﾄ/R.ﾘﾔｰ)	2	2			
6	33600-MKW-D01	ｳｲﾝｶｰASSY.,R.ﾘﾔｰ(ﾐﾂﾊﾞ)・・	1	1			
7	33650-MKW-D01	ｳｲﾝｶｰASSY.,L.ﾘﾔｰ(ﾐﾂﾊﾞ)・・	1	1			
8	90123-MKH-D00	ﾎﾞﾙﾄﾜｯｼｬｰ,ｽﾍﾟｼｬﾙ 5X25・・・	4	4			

YUMBO-JP.COM

F-36 テールライト / ライセンスライト

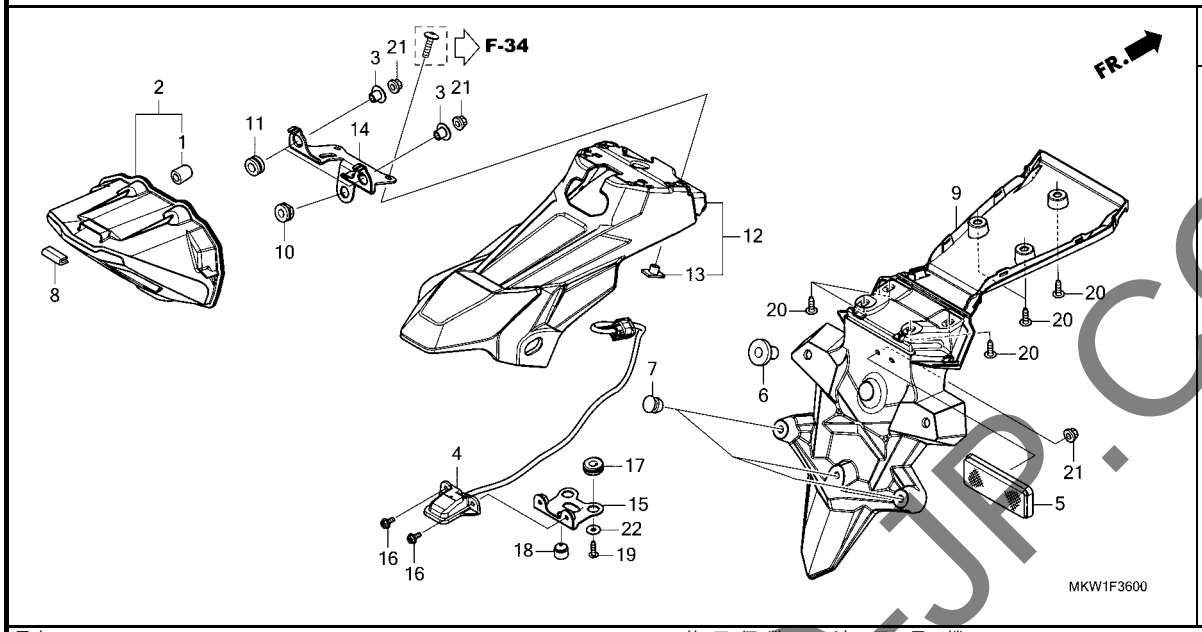

見出番号	部品番号	部品名	使用個数 NC750 XA M	使用個数 NC750 XD M	適用号機 初号機	適用号機 終号機	タイプ
1	33113-K07-M51	ﾊﾟｲﾌﾟ,CP	1	1			
2	33701-MKV-D03	ﾃｰﾙﾗｲﾄﾕﾆｯﾄ	1	1			
3	33705-MKK-D00	ｶﾗｰ,ﾃｰﾙﾗｲﾄ	2	2			
4	33720-MKW-D01	ﾗｲﾄASSY.,ﾗｲｾﾝｽ	1	1			
5	33741-MS6-921	ﾘﾌﾚｸﾀｰ,ﾘﾌﾚｯｸｽ(ｽﾀﾝﾚｰ)	1	1			
6	44125-MN5-000	ｶﾗｰ,ﾌﾛﾝﾄﾎｲｰﾙｶﾊﾞｰ (ﾘﾔｰﾖｳ)	2	2			
7	53125-174-670	ﾌﾟﾗｸﾞ,ﾊﾝﾄﾞﾙｱﾝﾀﾞｰｶﾊﾞｰ	3	3			
8	64121-MER-D00	ﾗﾊﾞｰ,ﾌﾟﾛﾃｸﾀｰ	1	1			
9	80100-MKA-J30	ﾌｪﾝﾀﾞｰA,ﾘﾔｰ	1	1			
10	80101-283-000	ﾗﾊﾞｰ,ﾘﾔｰﾌｪﾝﾀﾞｰｸｯｼｮﾝ	1	1			
11	80101-310-000	ﾗﾊﾞｰ,ﾘﾔｰﾌｪﾝﾀﾞｰｸｯｼｮﾝ	2	2			
12	80101-MKW-D00	ｽﾃｰ,ﾌｪﾝﾀﾞｰA	1	1			
13	80104-KJ2-000	ﾅｯﾄ,ﾘﾔｰﾌｪﾝﾀﾞｰ	4	4			
14	80106-MKW-D00	ｽﾃｰ,ﾃｰﾙﾗｲﾄ	1	1			
15	80116-MKW-D00	ﾌﾞﾗｹｯﾄ,ﾗｲｾﾝｽﾗｲﾄ	1	1			
16	90008-ZM7-000	ﾎﾞﾙﾄ 4X10	2	2			
17	90505-MC4-000	ｸﾞﾛﾒｯﾄA,ｴｱｰｸﾘｰﾅｰｹｰｽ	2	2			
18	90899-MB2-000	ﾗﾊﾞｰ,ﾅﾝﾊﾞｰﾌﾞﾗｹｯﾄｸｯｼｮﾝ	1	1			
19	93903-24480	ｽｸﾘｭｰ,ﾀｯﾋﾟﾝｸﾞ 4X16	2	2			
20	93903-25280	ｽｸﾘｭｰ,ﾀｯﾋﾟﾝｸﾞ 5X12	7	7			
21	94050-05080	ﾅｯﾄ,ﾌﾗﾝｼﾞ 5MM	3	3			
22	94103-04700	ﾜｯｼｬｰ,ﾌﾟﾚｲﾝ 4MM	2	2			

YUMBO-JP.COM

F-37 バッテリー

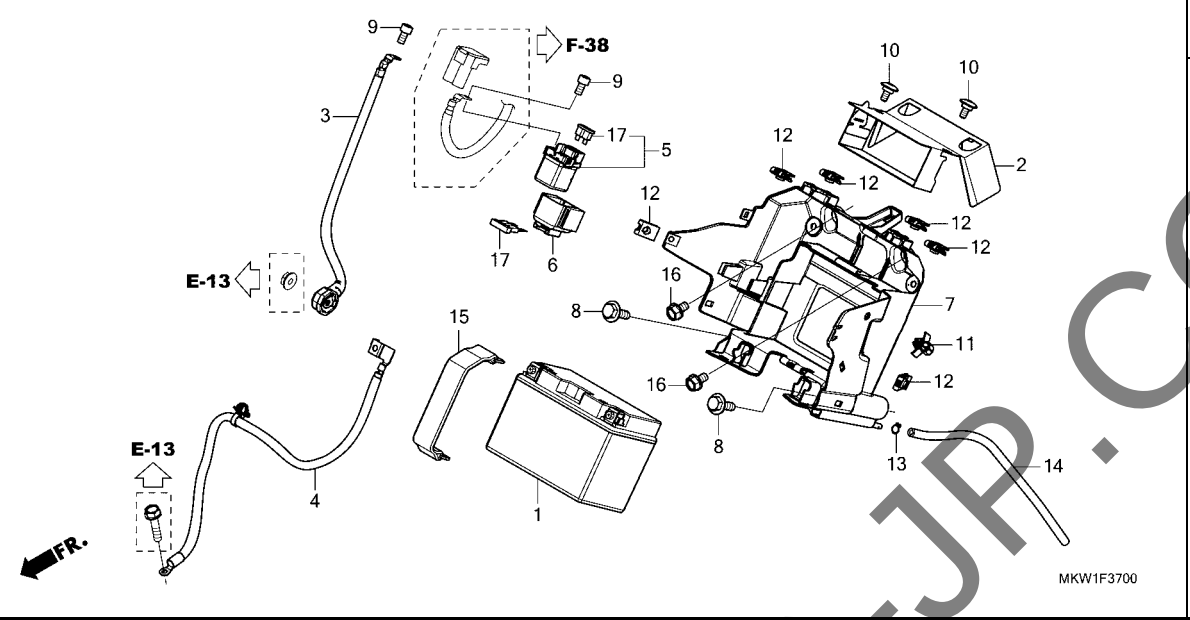

見出番号	部品番号	部品名	使用個数 NC750 XA M	XD M	適用号機 初号機	終号機	タイプ
1	31500-KPB-027	ﾊﾞｯﾃﾘｰ(YTZ12S)(GS ﾕｱｻ)･･	1	1			
2	32102-MKW-D00	ｶﾊﾞｰ,ﾋｭｰｽﾞﾎﾞｯｸｽ･････････	1	1			
3	32410-MGS-D30	ｹｰﾌﾞﾙ,ｽﾀｰﾀｰﾓｰﾀｰ･････････	1	1			
4	32601-MKW-D00	ｹｰﾌﾞﾙ,ﾊﾞｯﾃﾘｰｱｰｽ･････････	1	1			
5	35850-MR5-007	ｽｲｯﾁASSY.,ｽﾀｰﾀｰﾏｸﾞﾈﾁｯｸ･･	1	1			
6	35856-KBG-007	ﾗﾊﾞｰ,ｼｮｯｸ･･････････････	1	1			
7	81210-MKW-D00	ﾎﾞｯｸｽ,ﾊﾞｯﾃﾘｰ･････････････	1	1			
8	90107-KTW-900	ﾎﾞﾙﾄ,ｽﾍﾟｼｬﾙ,M6･････････	2	2			
9	90111-MR5-000	ﾎﾞﾙﾄ,ｿｹｯﾄ 5X9･････････	2	2			
10	90122-MJK-N20	ｽｸﾘｭｰ,ｽﾍﾟｼｬﾙ 5X11･･････	2	2			
11	90654-SA4-003	ｸﾘｯﾌﾟ,ﾜｲﾔｰﾊｰﾈｽ 6MM(ﾎﾜｲﾄ)	1	1			
12	90677-KAN-961	ﾅｯﾄ,ｸﾘｯﾌﾟ 5MM･････････	6	6			
13	95002-50000	ｸﾘｯﾌﾟ,ﾁｭｰﾌﾞ(C9)･････････	1	1			
14	95005-50290-30	ﾁｭｰﾌﾞ 5X290 (95005-50001-30M)	1	1			
15	95012-17001	ﾊﾞﾝﾄﾞF,ﾊﾞｯﾃﾘｰ(155MM)････	1	1			
16	95701-06010-08	ﾎﾞﾙﾄ,ﾌﾗﾝｼﾞ 6X10･････････	2	2			
17	98200-33000	ﾋｭｰｽﾞ,ﾌﾞﾚｰﾄﾞ(30A)･･････	2	2			

YUMBO-JP.COM

F-38 ワイヤーハーネス

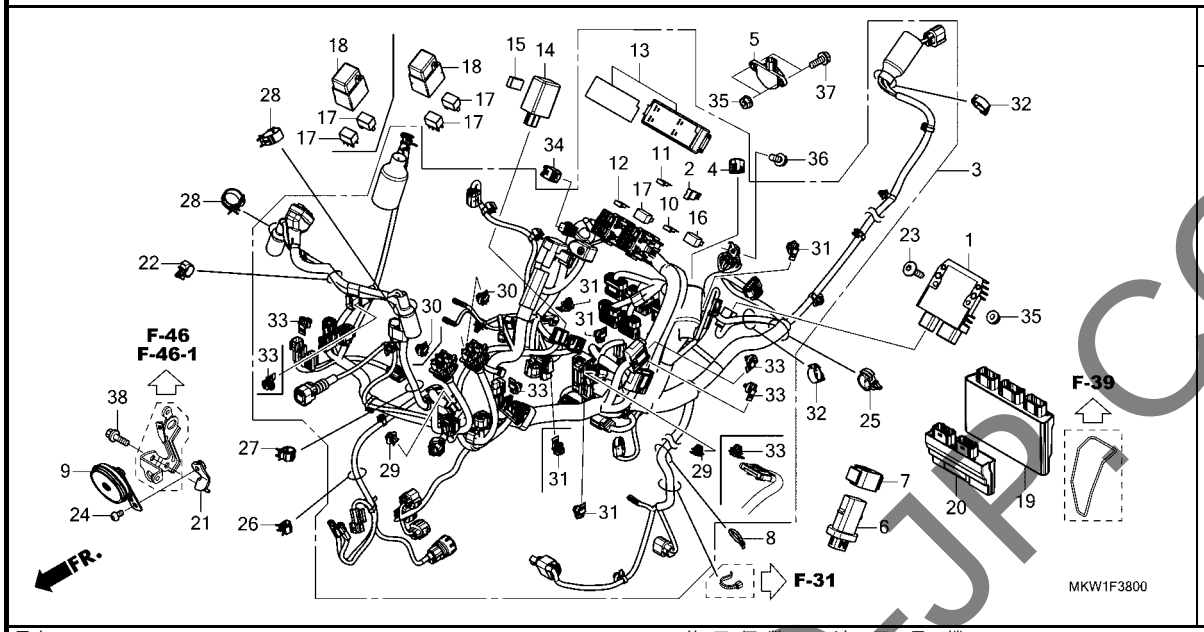

見出番号	部品番号	部品名	使用個数 NC750 XA M	使用個数 NC750 XD M	適用号機 初号機	適用号機 終号機	タイプ
1	31600-K1B-T01	ﾚｸﾁﾌｱｲﾔｰASSY.,ﾚｷﾞｭﾚｰﾀｰ･･	1	1			
2	31730-MAS-601	ﾀﾞｲｵｰﾄﾞASSY.,ｽﾘｰｳｴｲ(ｽﾐﾄﾓ)	2	1			
3	32100-MKW-J50	ﾊｰﾈｽ,ﾜｲﾔｰ･････････････	1	-			
	32100-MKW-J60	････････････････････	-	1			
4	32605-GEV-761	ｷｬﾂﾌﾟ,ﾀﾞﾐｰ(WPC 4P 090 M) (ﾅﾁｭﾗﾙ)	1	1			
5	35160-MGS-D31	ｾﾝｻｰASSY.,ﾊﾞﾝｸｱﾝｸﾞﾙ･････	1	1			
6	35530-MJN-D12	ｺﾝﾄﾛｰﾗｰASSY.,ｸﾞﾘｯﾌﾟﾋｰﾀｰ･	1	1			
7	35535-MJN-D11	ｻｽﾍﾟﾝｼｮﾝ,ｸﾞﾘｯﾌﾟﾋｰﾀｰ ｺﾝﾄﾛｰﾗｰ	1	1			
8	35701-MG9-950	ﾊﾞﾝﾄﾞ(BLACK 3.5X140)････	1	1			
9	38110-MEE-013	ﾎｰﾝCOMP.(ﾊｲ)･････････････	1	1			
10	38221-SNA-A41	ﾋｭｰｽﾞ,ﾌﾞﾚｰﾄﾞ(10A)･･････	9	9			
11	38221-SNA-A51	ﾋｭｰｽﾞ,ﾌﾞﾚｰﾄﾞ(15A)･･････	2	2			
12	38221-SNA-A81	ﾋｭｰｽﾞ,ﾌﾞﾚｰﾄﾞ(30A)･･････	3	4			
13	38255-MKW-D00	ｶﾊﾞｰCOMP.,ｱｯﾊﾟｰ･････････	1	-			
	38255-MKW-D10	････････････････････	-	1			
14	38301-MKJ-D01	ﾘﾚｰCOMP.,ｳｲﾝｶｰ(LED)･････	1	1			
15	38306-KK4-000	ｻｽﾍﾟﾝｼｮﾝ,ｳｲﾝｶｰﾘﾚｰ(ﾐﾂﾊﾞ)･	1	1			
16	38501-MEL-003	ﾘﾚｰASSY.,ﾊﾟﾜｰ (MICRO ISO 4P)	2	2			
17	38501-MKR-D11	ﾘﾚｰCOMP.,ﾊﾟﾜｰ (MICRO ISO 4P)	4	6			
18	38506-KZZ-900	ｶﾊﾞｰ,ﾘﾚｰ(2P)･････････････	1	2			
19	38770-MKW-J52	PGM-FIﾕﾆｯﾄ(MT)･････････	1	-			
	38770-MKW-J62	PGM-FIﾕﾆｯﾄ(DCT)･････････	-	1			

KUMBO-JP.COM

F-38 ワイヤーハーネス

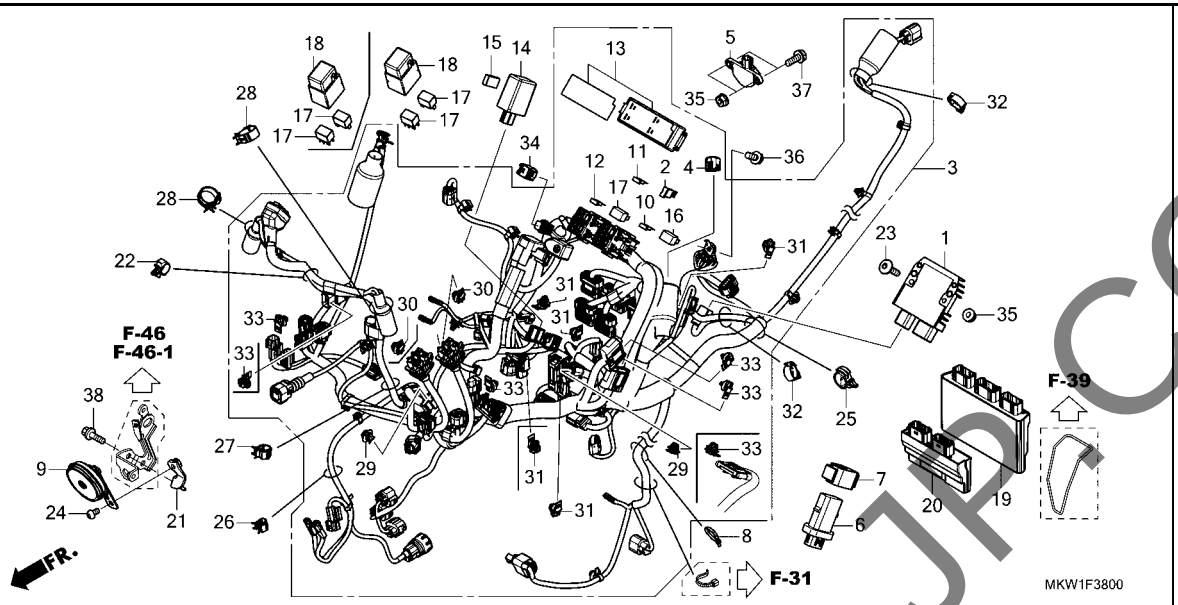

見出番号	部品番号	部品名	使用個数 NC750 XA M	使用個数 NC750 XD M	適用号機 初号機	適用号機 終号機	タイプ
20	38780-MKW-J62	PGM-DCT ﾕﾆｯﾄ	-	1			
21	50311-MGS-D31	ｽﾃｰ,ﾎｰﾝ	1	1			
22	53781-SE0-952	ｸﾘｯﾌﾟ,ﾘﾀｰﾝﾎｰｽ	1	1			
23	90085-KFB-000	ﾎﾞﾙﾄ,ｽﾍﾟｼｬﾙ 6X22	2	2			
24	90128-MGS-D30	ﾎﾞﾙﾄ,ｿｹｯﾄ 8X16	1	1			
25	90652-HC4-003	ｸﾗﾝﾌﾟ,ﾊｰﾈｽ	1	1			
26	90690-GHB-631	ｸﾘｯﾌﾟ,ｹｰﾌﾞﾙ 8MM	1	1			
27	90690-GHB-651	ｸﾘｯﾌﾟ,ｹｰﾌﾞﾙ 15MM	1	1			
28	90690-GHB-671	ｸﾘｯﾌﾟ,ｹｰﾌﾞﾙ 25MM	2	2			
29	91533-MGS-D30	ｸﾘｯﾌﾟ,ｶﾌﾟﾗｰ(ﾌﾞﾗｯｸ)	1	2			
30	91535-STK-003	ｸﾘｯﾌﾟ,ｶﾌﾟﾗｰ(ﾀﾞｰｸﾌﾞﾙｰ)	1	2			
31	91535-TA0-003	ｸﾘｯﾌﾟ,ｶﾌﾟﾗｰ(ﾀﾞｰｸﾌﾞﾗｳﾝ)	4	5			
32	91558-SD5-003	ｸﾘｯﾌﾟ,ﾜｲﾔｰﾊｰﾈｽ(ﾌﾞﾗｯｸ)	2	2			
33	91565-SEL-003	ｸﾘｯﾌﾟ,ｶﾌﾟﾗｰ(ﾌﾞﾗｯｸ)	5	5			
34	91771-MKG-D81	ｶﾌﾟﾗｰ,ﾀﾞﾐｰ(6P 025M)	1	1			
35	94050-06080	ﾅｯﾄ,ﾌﾗﾝｼﾞ 6MM	4	4			
36	95701-06014-08	ﾎﾞﾙﾄ,ﾌﾗﾝｼﾞ 6X14	1	1			
37	95701-06018-08	ﾎﾞﾙﾄ,ﾌﾗﾝｼﾞ 6X18	2	2			
38	95701-08025-08	ﾎﾞﾙﾄ,ﾌﾗﾝｼﾞ 8X25	1	1			

YUMBO-JP.COM

F-38-10 ETC ユニット

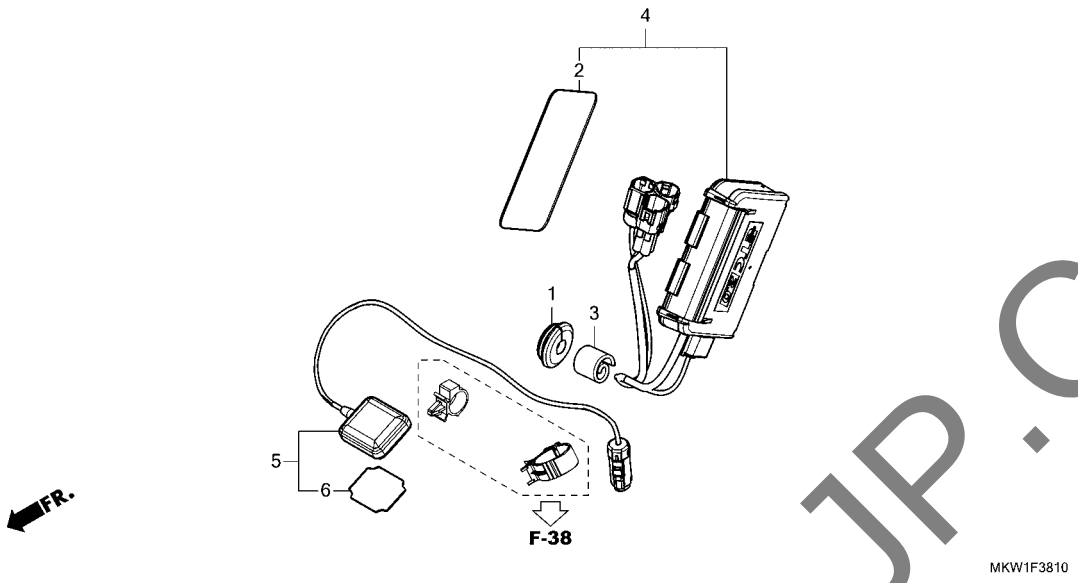

見出番号	部品番号	部品名	使用個数 NC750 XA M	使用個数 NC750 XD M	適用号機 初号機	適用号機 終号機	タイプ
1	17225-MJL-V50	ｸﾞﾛﾒｯﾄ,ﾁｭｰﾌﾞ ･････････････	1	1			
2	39505-KSV-K70	ﾃｰﾌﾟB,ﾀﾞﾌﾞﾙﾌｪｲｽ ･････････	1	1			
3	39517-MJL-V50	ｸｯｼｮﾝ,ETC ･････････････････	1	1			
4	39520-MKL-J01	ETCﾕﾆｯﾄ(2.0) ･････････････	1	1			
5	39530-MKL-J01	ｱﾝﾃﾅASSY.,ETC(2.0) ･･････	1	1			
6	39504-MKL-J00	ﾃｰﾌﾟA,ﾀﾞﾌﾞﾙﾌｪｲｽ ･････････	1	1			

YUMBO-JP.COM

F-38-20 イグニッションコイル

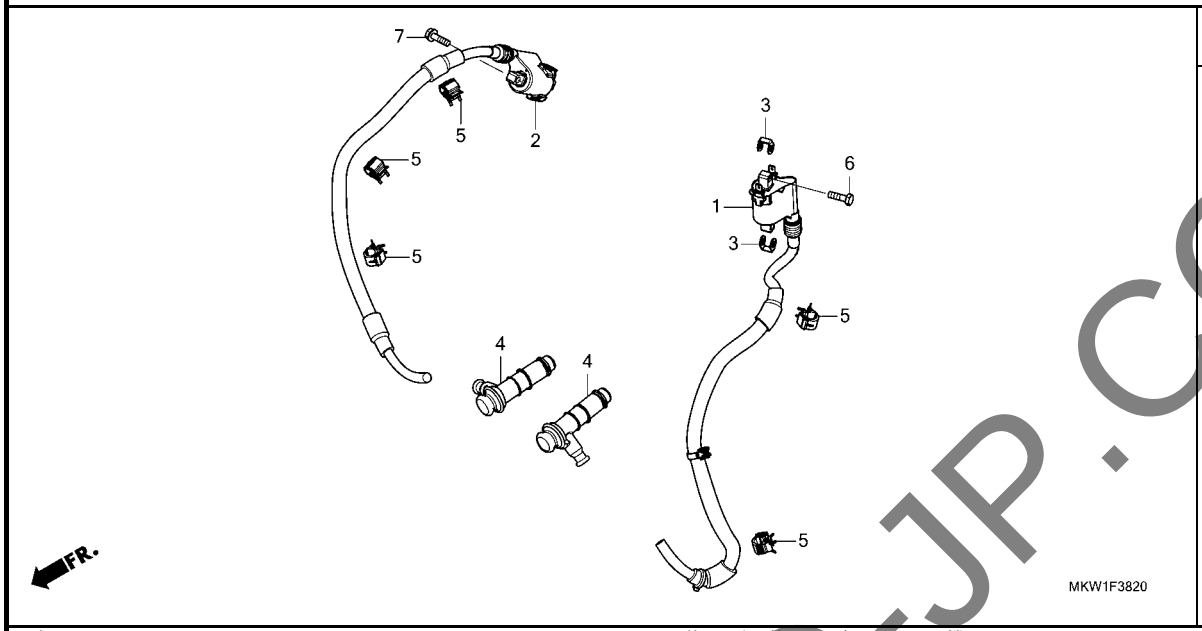

見出番号	部品番号	部品名	使用個数 NC750 XA M	使用個数 NC750 XD M	適用号機 初号機	適用号機 終号機	タイプ
1	30511-MKW-D01	ｺｲﾙCOMP.,ｲｸﾞﾆｯｼｮﾝ(#1) ･･･	1	1			
2	30512-MKW-D01	ｺｲﾙCOMP.,ｲｸﾞﾆｯｼｮﾝ(#2) ･･･	1	1			
3	30520-ML7-000	ｽﾍﾟｰｻｰ,ｲｸﾞﾆｯｼｮﾝｺｲﾙ ･････	2	2			
4	30700-MGS-D31	ｷｬｯﾌﾟASSY.,ﾉｲｽﾞｻﾌﾟﾚｯｻｰ ･･	2	2			
5	90690-GHB-641	ｸﾘｯﾌﾟ,ｹｰﾌﾞﾙ 10MM ････････	5	5			
6	92101-06022-4J	ﾎﾞﾙﾄ,6ｶｸ 6X22 ･････････	2	2			
7	95701-06020-08	ﾎﾞﾙﾄ,ﾌﾗﾝｼﾞ 6X20 ････････	2	2			

YUMBO-JP.COM

F-39 フレームボディ

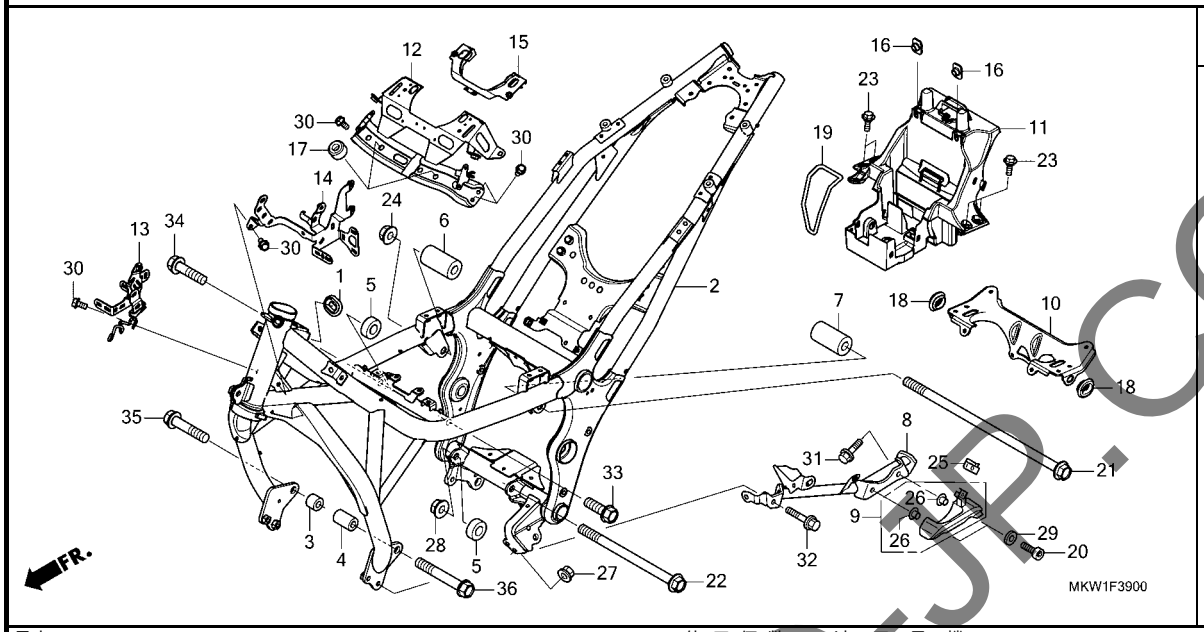

見出番号	部品番号	部品名	使用個数 NC750 XA M	XD M	適用号機 初号機	終号機	タイプ
1	17247-303-000	ｸﾞﾛﾒｯﾄA,ｴｱｰｸﾘｰﾅｰｹｰｽ・・・・・	1	1			
2	50100-MKW-D00ZA	ﾎﾞﾃﾞｨCOMP.,ﾌﾚｰﾑ *NHA86M* ﾏｯﾄﾊﾞﾘｽﾃｨｯｸﾌﾞﾗｯｸﾒﾀﾘｯｸ	1	1			
3	50191-MGS-D10	ｶﾗｰA,R.ｴﾝｼﾞﾝﾊﾝｶﾞｰ・・・・・・・	1	1			
4	50192-MGS-D10	ｶﾗｰA,L.ｴﾝｼﾞﾝﾊﾝｶﾞｰ・・・・・・・	1	1			
5	50193-MGS-D10	ｶﾗｰB,ｴﾝｼﾞﾝﾊﾝｶﾞｰ・・・・・・・・・	2	2			
6	50194-MKT-D00	ｶﾗｰC,R.ｴﾝｼﾞﾝﾊﾝｶﾞｰ・・・・・・・	1	1			
7	50195-MKT-D00	ｶﾗｰC,L.ｴﾝｼﾞﾝﾊﾝｶﾞｰ・・・・・・・	1	1			
8	50196-MKW-D00	ﾊﾟｲﾌﾟCOMP.,ｶﾞｰﾄﾞ・・・・・・・・	-	1			
9	50197-MGS-D50	ｶﾊﾞｰ,ﾓｰﾀｰ・・・・・・・・・・・・・	-	1			
10	50230-MKW-D00	ｽﾃｰCOMP.,ﾌﾛﾝﾄﾀﾝｸ・・・・・・・・	1	1			
11	50234-MKW-D00	ﾌﾞﾗｹｯﾄ,ｾﾝﾀｰｸﾛｽ・・・・・・・・・	1	1			
12	50236-MKW-D00	ﾌﾟﾚｰﾄB,ｸﾛｽ・・・・・・・・・・・・・	1	1			
13	50237-MKW-D00	ｽﾃｰ,R.ｴｱｰｸﾘｰﾅｰｹｰｽ・・・・・・・	1	1			
14	50238-MKW-D00	ｽﾃｰ,L.ｴｱｰｸﾘｰﾅｰｹｰｽ・・・・・・・	1	1			
15	50239-MGS-D30	ﾗﾊﾞｰ,ｸﾛｽﾌﾟﾚｰﾄ・・・・・・・・・・	1	1			
16	61304-HB3-003	ﾅｯﾄ,ｽﾍﾟｼｬﾙ 6MM・・・・・・・・・・	2	2			
17	77206-GF0-000	ﾗﾊﾞｰ,ｼｰﾄｸｯｼｮﾝ・・・・・・・・・・	2	2			
18	83551-GE2-000	ｸﾞﾛﾒｯﾄ,ｴｱｰｸﾘｰﾅｰｹｰｽ・・・・・・	2	2			
19	83606-KWS-901	ﾊﾞﾝﾄﾞ,ﾂｰﾙ・・・・・・・・・・・・・・	1	1			
20	90102-MN8-700	ﾎﾞﾙﾄ,ｿｹｯﾄ 8X25・・・・・・・・・・	-	2			
21	90103-MGS-D30	ﾎﾞﾙﾄ,ﾌﾗﾝｼﾞ 12X276・・・・・・・	1	1			
22	90104-MGS-D30	ﾎﾞﾙﾄ,ﾌﾗﾝｼﾞ 12X168・・・・・・・	1	1			
23	90106-MM9-000	ﾎﾞﾙﾄ,ﾌﾛﾝﾄﾌｴﾝﾀﾞｰﾌｲｷｼﾝｸﾞ・・	4	4			

KUMBO-JP.COM

F-39 フレームボディ

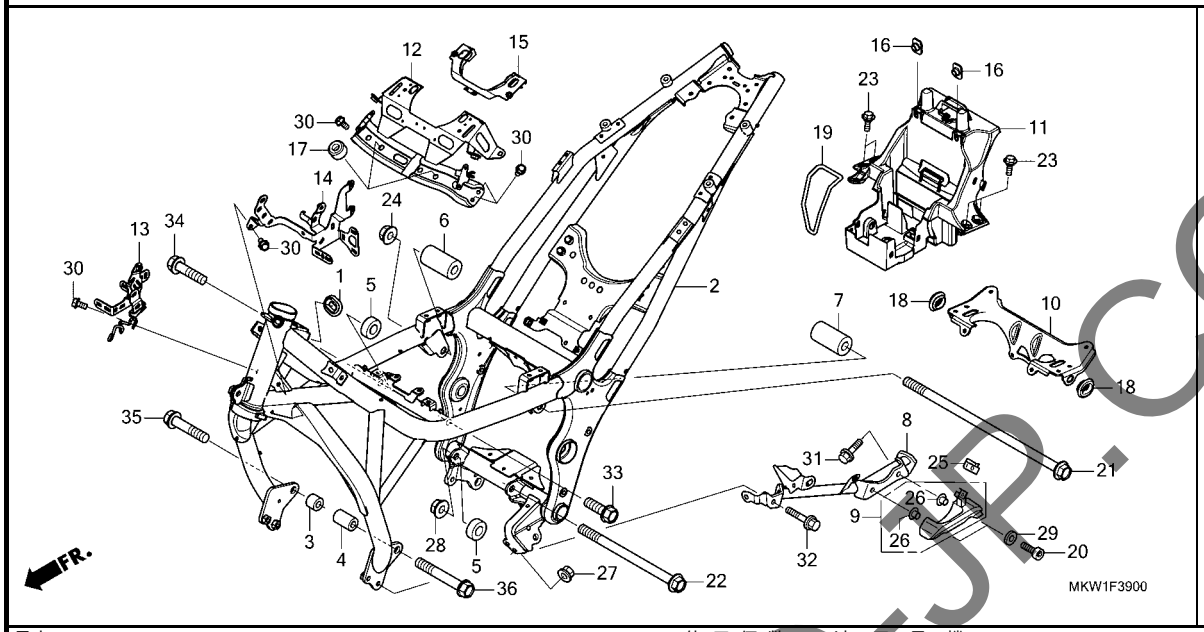

見出番号	部品番号	部品名	使用個数 NC750 XA M	XD M	適用号機 初号機	終号機	タイプ
24	90364-MEJ-000	ﾅｯﾄ,ﾌﾗﾝｼﾞ 12MM	1	1			
25	90677-KAN-961	ﾅｯﾄ,ｸﾘｯﾌﾟ 5MM	-	1			
26	91501-MGS-D30	ｶﾗｰ	-	2			
27	94050-08070	ﾅｯﾄ,ﾌﾗﾝｼﾞ 8MM	-	2			
28	94050-12000	ﾅｯﾄ,ﾌﾗﾝｼﾞ 12MM	1	1			
29	94101-08700	ﾜｯｼｬｰ,ﾌﾟﾚｲﾝ 8MM	-	2			
30	95701-06012-08	ﾎﾞﾙﾄ,ﾌﾗﾝｼﾞ 6X12	6	6			
31	95701-08020-07	ﾎﾞﾙﾄ,ﾌﾗﾝｼﾞ 8X20	-	2			
32	95701-08022-08	ﾎﾞﾙﾄ,ﾌﾗﾝｼﾞ 8X22	-	1			
33	95701-12035-08	ﾎﾞﾙﾄ,ﾌﾗﾝｼﾞ 12X35	1	1			
34	95701-12045-08	ﾎﾞﾙﾄ,ﾌﾗﾝｼﾞ 12X45	1	1			
35	95701-12055-08	ﾎﾞﾙﾄ,ﾌﾗﾝｼﾞ 12X55	1	1			
36	95701-12080-08	ﾎﾞﾙﾄ,ﾌﾗﾝｼﾞ 12X80	1	1			

YUMBO-JP.COM

F-41 ラジエター

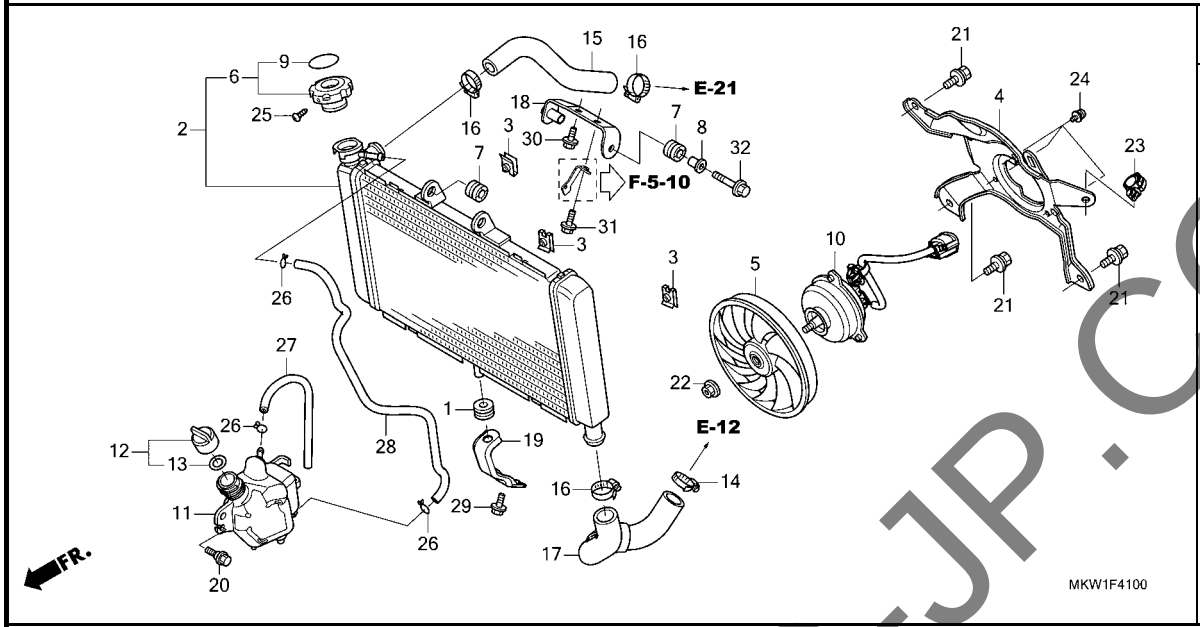

見出番号	部品番号	部品名	使用個数 NC750 XA M	使用個数 NC750 XD M	適用号機 初号機	適用号機 終号機	タイプ
1	17622-GB7-900	ﾗﾊﾞｰ,ｸｯｼｮﾝ	1	1			
2	19010-MGS-J31	ﾗｼﾞｴﾀｰCOMP.	1	1			
3	19014-KEA-003	ﾅｯﾄ,ｾｯﾃｲﾝｸﾞ(6MM)	3	3			
4	19016-MGS-D31	ｼｭﾗｳﾄﾞCOMP.	1	1			
5	19020-MGS-D31	ﾌｧﾝCOMP.,ｸｰﾘﾝｸﾞ(T.RAD)	1	1			
6	19045-MY3-621	ｷｬｯﾌﾟCOMP.,ﾗｼﾞｴﾀｰ	1	1			
7	19051-MGS-D30	ﾗﾊﾞｰ,ﾗｼﾞｴﾀｰﾏｳﾝﾃｲﾝｸﾞ	2	2			
8	19052-MGH-640	ｶﾗｰ,ﾗｼﾞｴﾀｰﾏｳﾝﾃｲﾝｸﾞ	1	1			
9	19055-MV9-881	ｼｰﾙ,ﾗｼﾞｴﾀｰｷｬｯﾌﾟ (ｴｲｺﾞ/ﾌﾗﾝｽｺﾞ/ﾆﾎﾝｺﾞ)	1	1			
10	19080-MKW-D01	ﾓｰﾀｰASSY.,ﾌｧﾝ	1	1			
11	19101-MGS-D30	ﾀﾝｸCOMP.,ﾗｼﾞｴﾀｰﾘｻﾞｰﾌﾞ	1	1			
12	19106-GET-000	ｷｬｯﾌﾟASSY.,ﾘｻﾞｰﾌﾞﾀﾝｸ	1	1			
13	19107-GET-000	ﾊﾟｯｷﾝ,ﾘｻﾞｰﾌﾞﾀﾝｸ	1	1			
14	19504-MGP-000	ｸﾗﾝﾌﾟ,ｳｵｰﾀｰﾎｰｽ 35MM	1	1			
15	19505-MGS-D30	ﾎｰｽ,ﾗｼﾞｴﾀｰｱｯﾊﾟｰ	1	1			
16	19505-ML3-770	ｸﾗﾝﾊﾟｰ,ｳｵｰﾀｰﾎｰｽ	3	3			
17	19506-MGS-D30	ﾎｰｽ,ﾗｼﾞｴﾀｰﾛｱｰ	1	1			
18	19515-MKW-D00	ｽﾃｰ,ﾗｼﾞｴﾀｰｱｯﾊﾟｰ	1	1			
19	19516-MJH-Y00ZA	ｽﾃｰ,ﾗｼﾞｴﾀｰﾛｱｰ *NH303M*ﾏｯﾄｱｸｼｽｸﾞﾚｰﾒﾀﾘｯｸ	1	1			
20	90111-162-000	ﾎﾞﾙﾄ,ﾌﾗﾝｼﾞ 6MM	1	1			
21	90120-GHB-601	ﾎﾞﾙﾄﾜｯｼｬｰ 6X12	3	3			
22	90315-MFL-003	ﾅｯﾄ,ﾌﾗﾝｼﾞ 3MM	1	1			
23	90683-MGC-920	ｸﾘｯﾌﾟ,ﾊｰﾈｽ	1	1			

YUMBO-JP.COM

F-41 ラジエター

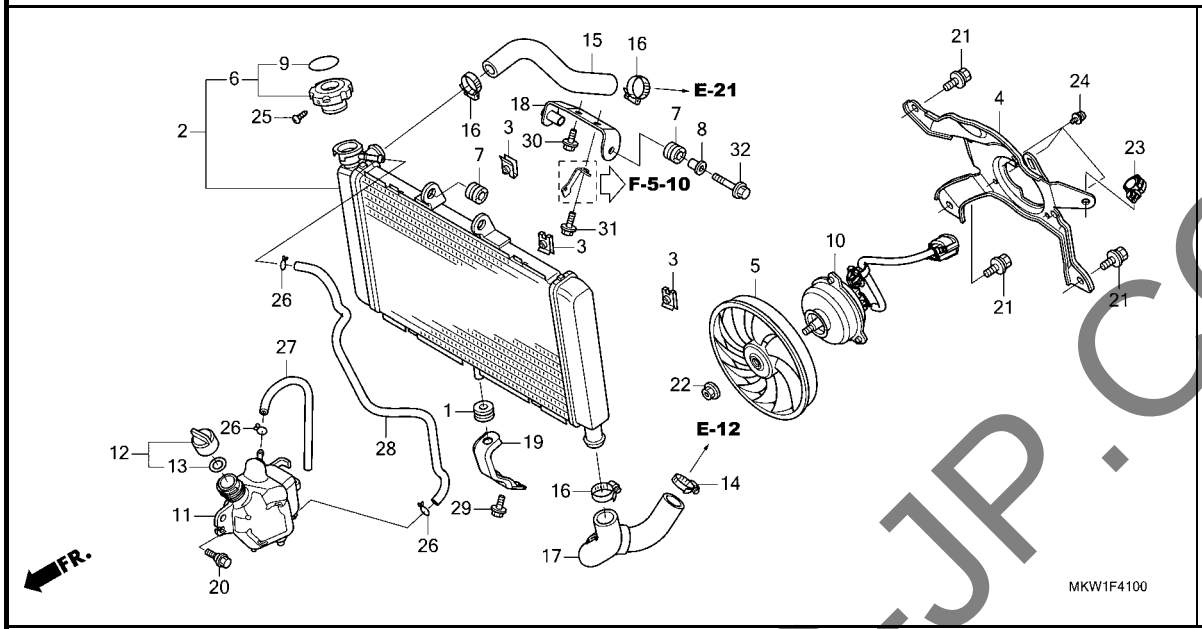

見出番号	部品番号	部品名	使用個数 NC750 XA M	使用個数 NC750 XD M	適用号機 初号機	適用号機 終号機	タイプ
24	93893-04008-07	ｽｸﾘｭｰﾜｯｼｬｰ 4X8 ･････････	3	3			
25	93901-22180	ｽｸﾘｭｰ,ﾀｯﾋﾟﾝｸﾞ 3X8 ･･････	1	1			
26	95002-02100	ｸﾘｯﾌﾟ,ﾁｭｰﾌﾞ(B10) ････････	3	3			
27	95005-55250-20	ﾁｭｰﾌﾞ 5.3X250 (95005-55001-20M)	1	1			
28	95005-55580-20	ﾁｭｰﾌﾞ 5.3X580 (95005-55001-20M)	1	1			
29	95701-06014-02	ﾎﾞﾙﾄ,ﾌﾗﾝｼﾞ 6X14 ･････････	1	1			
30	95701-06014-08	ﾎﾞﾙﾄ,ﾌﾗﾝｼﾞ 6X14 ･････････	1	1			
31	95701-06018-08	ﾎﾞﾙﾄ,ﾌﾗﾝｼﾞ 6X18 ･････････	1	1			
32	95701-06025-08	ﾎﾞﾙﾄ,ﾌﾗﾝｼﾞ 6X25 ･････････	1	1			

YUMBO-JP.COM

F-43 フロントカウル

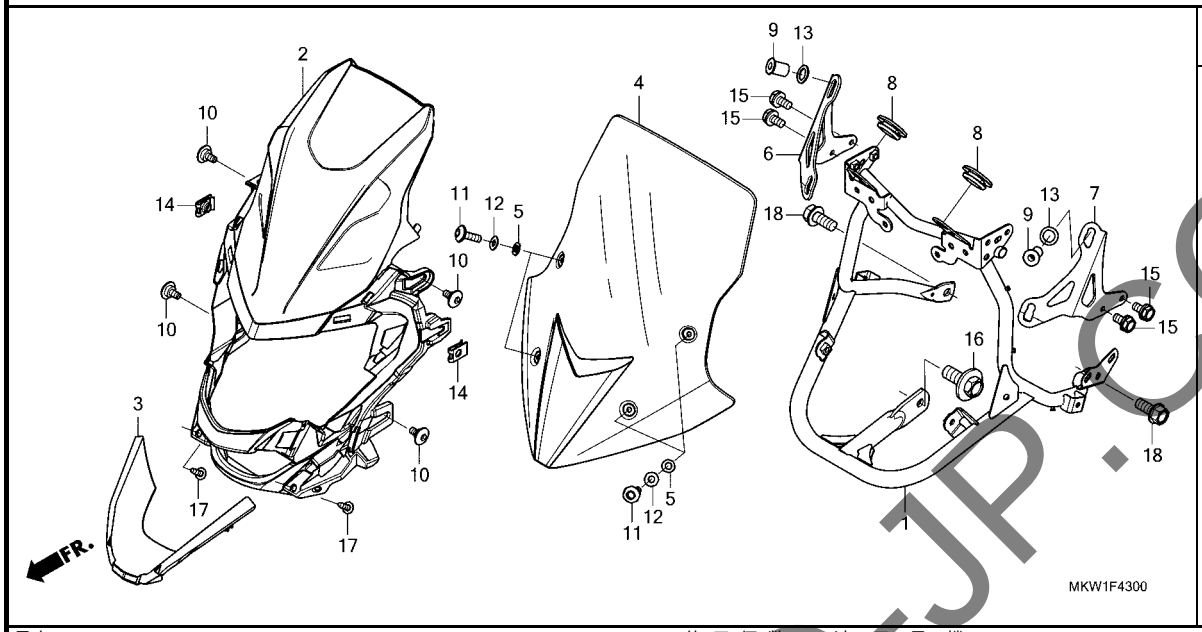

見出番号	部品番号	部品名	使用個数 NC750 XA M	XD M	適用号機 初号機	終号機	タイプ
1	61310-MKW-D00	ステーCOMP.,フロントカウル	1	1			
2	64111-MKW-D00	カバー,フロント	1	1			
3	64181-MKW-D00	スポイラー,フロント	1	1			
4	64201-MKW-D00	ウインドスクリーン	1	1			
5	64205-166-610	ワッシャー,スクリーンセッテイング	4	4			
6	64224-MKW-D00	ステー,R.スクリーン	1	1			
7	64234-MKW-D00	ステー,L.スクリーン	1	1			
8	83551-GE2-000	グロメット,エアークリーナーケース	2	2			
9	90111-KW3-003	ナット,カウルセッテイング 5MM	4	4			
10	90122-MJK-N20	スクリュー,スペシャル 5X11	4	4			
11	90134-MJE-D00	スクリュー,パン 5X16	4	4			
12	90504-964-000	ワッシャー,スラスト 5MM	4	4			
13	90507-ZV1-000	ワッシャー,ナイロン 9MM	4	4			
14	90677-KAN-961	ナット,クリップ 5MM	2	2			
15	93401-06012-08	ボルトワッシャー 6X12	4	4			
16	93404-10025-08	ボルトワッシャー 10X25	1	1			
17	93903-24310	スクリュー,タッピング 4X12	2	2			
18	95701-08018-08	ボルト,フランジ 8X18	2	2			

YUMBO-JP.COM

F-44 ラギジリッド

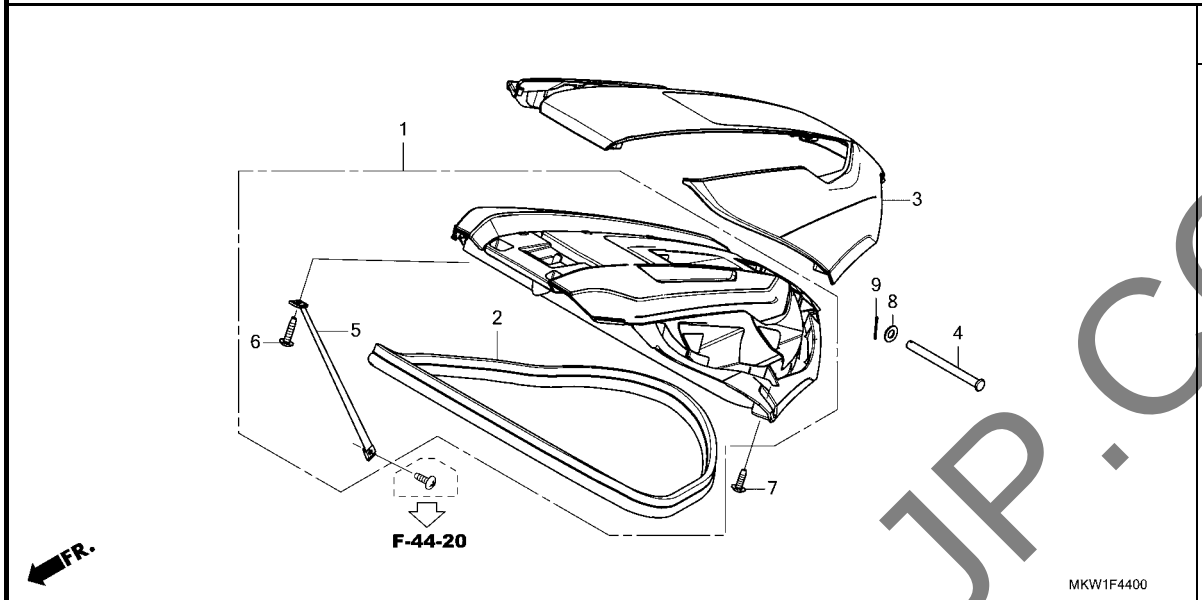

見出番号	部品番号	部品名	使用個数 NC750 XA M	XD M	適用号機 初号機	終号機	タイプ
1	64800-MKW-D00	ﾘｯﾄﾞ ASSY.,ﾗｷﾞｼﾞ ･････････	1	1			
2	64816-MKW-D00	ｼｰﾙ,ｼｴﾙﾀｰﾘｯﾄﾞ ･････････	1	1			
3	64821-MKW-D00ZA	ｶﾊﾞｰ,ﾗｷﾞｼﾞﾘｯﾄﾞ *R380*.....ｸﾞﾗﾝﾌﾟﾘﾚｯﾄﾞ	1	1			
	64821-MKW-D00ZB	*NHB53P*....ﾊﾟｰﾙｸﾞﾚｱﾎﾜｲﾄ	1	1			
	64821-MKW-D00ZC	*NHA86M* ﾏｯﾄﾊﾞﾘｽﾃｨｯｸﾌﾞﾗｯｸﾒﾀﾘｯｸ	1	1			
4	77113-MKT-D00	ｼﾔﾌﾄ,ｼｰﾄﾋﾝｼﾞ ･････････	1	1			
5	81280-MGS-D30	ﾊﾞﾝﾄﾞ,ﾗｷﾞｼﾞｽﾄｯﾊﾟｰ ･･････	1	1			
6	90112-MKA-D80	ｽｸﾘｭｰ,ﾀｯﾋﾟﾝｸﾞ 4X16 ･････	1	1			
7	90120-MJK-N20	ｽｸﾘｭｰ,ﾀｯﾋﾟﾝｸﾞ 4X12 ･････	10	10			
8	94102-08000	ﾜｯｼﾔｰ,ﾌﾟﾚｲﾝ 8MM ･････････	1	1			
9	94201-16180	ﾋﾟﾝ,ｽﾌﾟﾘｯﾄ 1.6X18 ･･････	1	1			

YUMBO-JP.COM

F-44-10 センターカバー / シェルター

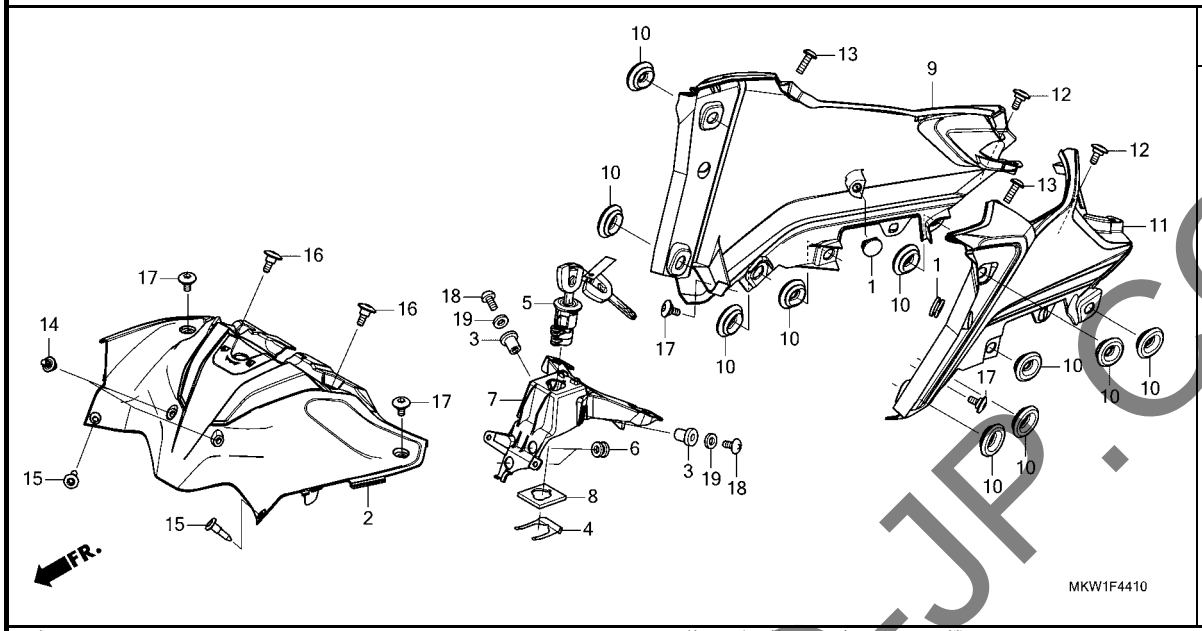

見出番号	部品番号	部品名	使用個数 NC750 XA M	使用個数 NC750 XD M	適用号機 初号機	適用号機 終号機	タイプ
1	50318-041-600	ﾌﾟﾗｸﾞ,ﾕｰｽﾞﾚｽﾎｰﾙ	2	2			
2	64141-MKW-D00	ｶｳﾙ,ｾﾝﾀｰ	1	1			
3	64528-KV3-000	ﾅｯﾄ,ｳｴﾙ 5MM	2	2			
4	75581-MGP-D60	ﾌﾟﾚｰﾄ,ﾛｯｸｷｰｾｯﾃｲﾝｸﾞ	1	1			
5	77239-MKA-D82	ｷｰ,ｼｰﾄﾛｯｸ(WAVE)	1	1			
6	80101-165-000	ﾗﾊﾞｰ,ﾘﾔｰﾌｴﾝﾀﾞｰｸｯｼｮﾝ	2	2			
7	81331-MKW-D00	ｽﾃｰ,ｷｰﾛｯｸ	1	1			
8	81335-MKA-N60	ﾌﾟﾚｰﾄ,ｷｰｼﾘﾝﾀﾞｰ	1	1			
9	83520-MKW-D00ZB	ｼｴﾙﾀｰ,R.ｻｲﾄﾞ *TYPE3*	1	1			
	83520-MKW-D00ZC	*TYPE2*	1	1			
	83520-MKW-D00ZD	*TYPE1*	1	1			
10	83551-GE2-000	ｸﾞﾛﾒｯﾄ,ｴｱｰｸﾘｰﾅｰｹｰｽ	10	10			
11	83620-MKW-D00ZB	ｼｴﾙﾀｰ,L.ｻｲﾄﾞ *TYPE3*	1	1			
	83620-MKW-D00ZC	*TYPE2*	1	1			
	83620-MKW-D00ZD	*TYPE1*	1	1			
12	90101-MJJ-D30	ｽｸﾘｭｰ,ｽﾍﾟｼｬﾙ 5X14	2	2			
13	90103-MGS-D50	ｽｸﾘｭｰ,ﾄﾗｽ 5X16	2	2			
14	90116-KOA-E11	ﾘﾍﾞｯﾄ,ﾌﾟｯｼｭ 6MM	2	2			
15	90116-SP0-003	ｸﾘｯﾌﾟ,ﾊﾞﾝﾊﾟｰｼｰﾙ	2	2			
16	90117-MJK-N20	ｽｸﾘｭｰ,ｽﾍﾟｼｬﾙ 5X14	2	2			
17	90122-MJK-N20	ｽｸﾘｭｰ,ｽﾍﾟｼｬﾙ 5X11	4	4			
18	93500-05012-0H	ｽｸﾘｭｰ,ﾊﾟﾝ 5X12	2	2			
19	94101-05000	ﾜｯｼｬｰ,ﾌﾟﾚｲﾝ 5MM	2	2			

YUMBO-JP.COM

F-44-20 ラギジボックス

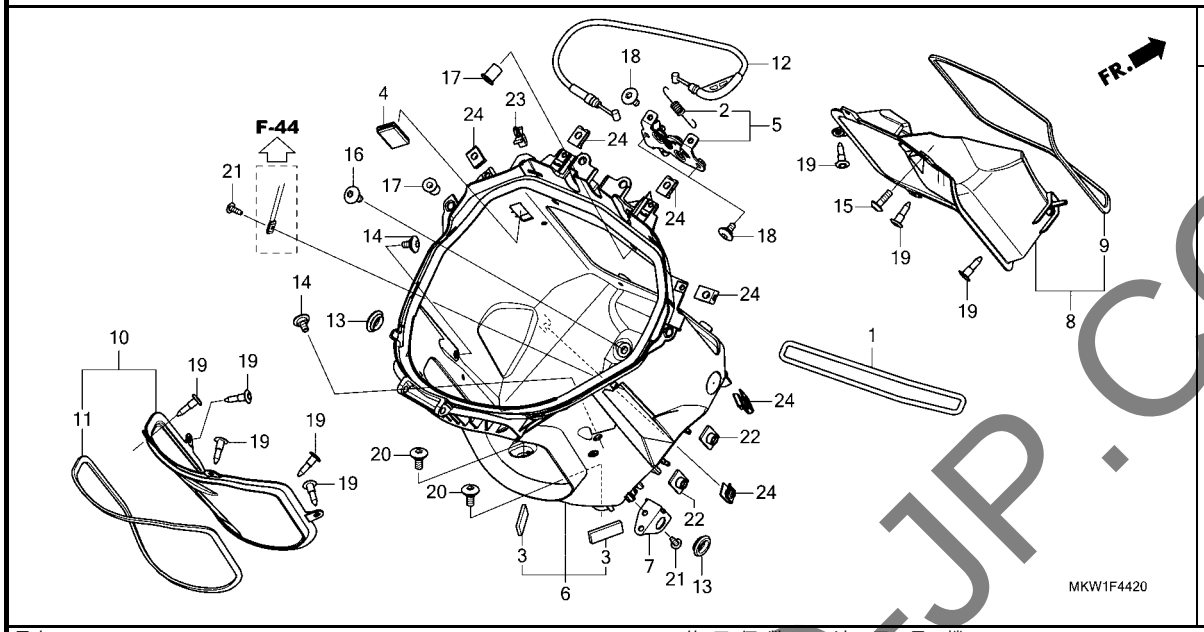

見出番号	部品番号	部品名	使用個数 NC750 XA M	使用個数 NC750 XD M	適用号機 初号機	適用号機 終号機	タイプ
1	50290-MZ7-000	ﾊﾞﾝﾄﾞ,Uﾛｯｸ	1	1			
2	77234-KYZ-900	ｽﾌﾟﾘﾝｸﾞ,ｼｰﾄﾛｯｸ	1	1			
3	81112-MCA-S40	ｼｰﾙ,ﾄﾗﾝｸﾊﾟﾈﾙ	2	2			
4	81251-MKW-D00	ｶﾊﾞｰ,USBｿｹｯﾄ	1	1			
5	81310-MKW-D00	ｷｬｯﾁCOMP.,ﾘｯﾄﾞ	1	1			
6	81315-MKW-J50	ﾎﾞｯｸｽASSY.,ﾗｷﾞｼﾞ	1	1			
7	81325-MKW-D00	ｽﾃｰ,R.ｻｲﾄﾞｶﾊﾞｰ	1	1			
8	81340-MKW-D00	ﾘｯﾄﾞASSY.,ﾒｲﾝﾃﾅﾝｽ	1	1			
9	81342-MKW-D00	ｼｰﾙ,ﾘｯﾄﾞﾒｲﾝﾃﾅﾝｽ	1	1			
10	81360-MKW-D00	ﾘｯﾄﾞASSY.,ﾊﾞｯﾃﾘｰﾎﾞｯｸｽ	1	1			
11	81362-MKW-D00	ｼｰﾙ,ﾘｯﾄﾞﾊﾞｯﾃﾘｰﾎﾞｯｸｽ	1	1			
12	82140-MKW-D01	ｹｰﾌﾞﾙCOMP.,ﾘｯﾄﾞ	1	1			
13	83551-GE2-000	ｸﾞﾛﾒｯﾄ,ｴｱｰｸﾘｰﾅｰｹｰｽ	2	2			
14	90101-MJJ-D30	ｽｸﾘｭｰ,ｽﾍﾟｼｬﾙ 5X14	2	2			
15	90103-MGS-D50	ｽｸﾘｭｰ,ﾄﾗｽ 5X16	2	2			
16	90106-MAV-000	ｽｸﾘｭｰ,ﾊﾟﾝ 6X12	2	2			
17	90111-KW3-003	ﾅｯﾄ,ｶｳﾝﾙｾﾂﾃｲﾝｸﾞ 5MM	4	4			
18	90114-MFL-000	ｽｸﾘｭｰ,ｽﾍﾟｼｬﾙ 6X16	4	4			
19	90116-SP0-003	ｸﾘｯﾌﾟ,ﾊﾞﾝﾊﾟｰｼｰﾙ	8	8			
20	90118-MJK-N20	ｽｸﾘｭｰ,ｽﾍﾟｼｬﾙ 6X14	2	2			
21	90120-MJK-N20	ｽｸﾘｭｰ,ﾀｯﾋﾟﾝｸﾞ 4X12	2	2			
22	90303-HA0-680	ﾅｯﾄ,ｽﾍﾟｼｬﾙ 6X7	2	2			
23	90654-SA4-003	ｸﾘｯﾌﾟ,ﾜｲﾔｰﾊｰﾈｽ 6MM(ﾎﾜｲﾄ)	1	1			
24	90677-KAN-961	ﾅｯﾄ,ｸﾘｯﾌﾟ 5MM	6	6			

YUMBO-JP.COM

F-45 ミドルカウル

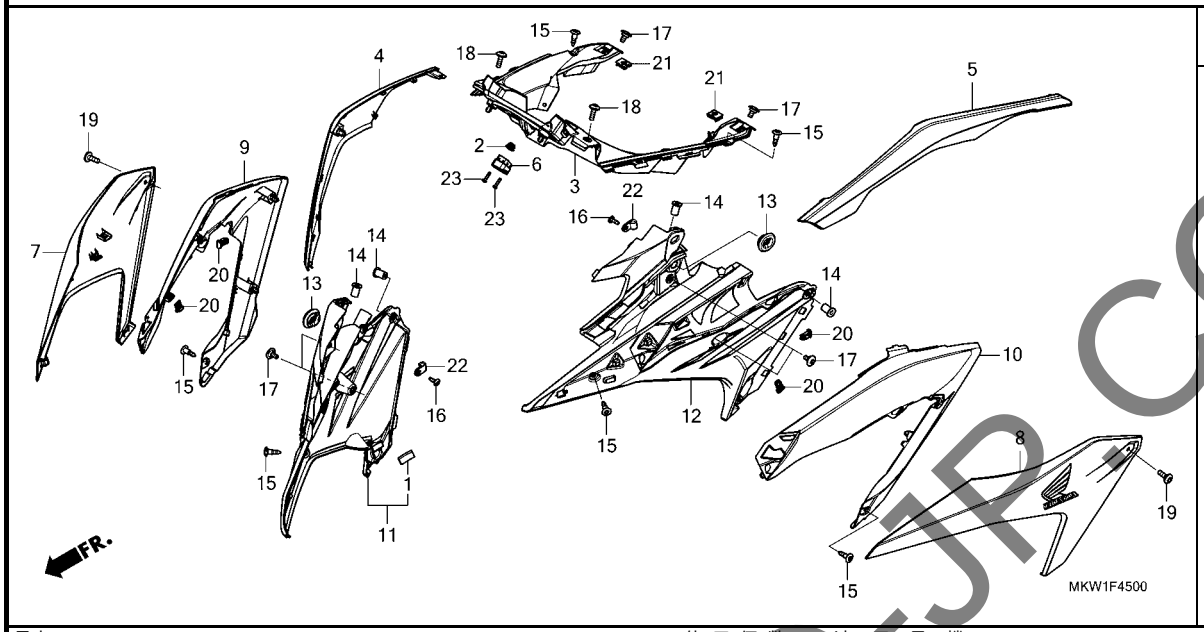

見出番号	部品番号	部品名	使用個数 NC750 XA M	使用個数 NC750 XD M	適用号機 初号機	適用号機 終号機	タイプ
1	19105-MR8-300	ｸｯｼｮﾝ	1	1			
2	53125-174-670	ﾌﾟﾗｸﾞ,ﾊﾝﾄﾞﾙｱﾝﾀﾞｰｶﾊﾞｰ	1	1			
3	64131-MKW-D00	ﾊﾟﾈﾙ,ｲﾝﾅｰ	1	1			
4	64151-MKW-D00ZA	ﾊﾟﾈﾙ,R.ｴｱｰ *NHC08M* ﾏｯﾄﾍﾞｰﾀｼﾙﾊﾞｰﾒﾀﾘｯｸ	1	1			
5	64161-MKW-D00ZA	ﾊﾟﾈﾙ,L.ｴｱｰ *NHC08M* ﾏｯﾄﾍﾞｰﾀｼﾙﾊﾞｰﾒﾀﾘｯｸ	1	1			
6	64228-MGH-640	ｶﾊﾞｰ,ｽｲｯﾁ	1	1			
7	64330-MKW-D00ZB	ｶｳﾙｾｯﾄ,R.ﾐﾄﾞﾙA(WL) *TYPE3*	1	1			
	64330-MKW-D00ZC	*TYPE2*	1	1			
	64330-MKW-D00ZD	*TYPE1*	1	1			
8	64340-MKW-D00ZB	ｶｳﾙｾｯﾄ,L.ﾐﾄﾞﾙA(WL) *TYPE3*	1	1			
	64340-MKW-D00ZC	*TYPE2*	1	1			
	64340-MKW-D00ZD	*TYPE1*	1	1			
9	64351-MKW-D00ZA	ｶｳﾙB,R.ﾐﾄﾞﾙ *NHC08M* ﾏｯﾄﾍﾞｰﾀｼﾙﾊﾞｰﾒﾀﾘｯｸ	1	1			
10	64361-MKW-D00ZA	ｶｳﾙB,L.ﾐﾄﾞﾙ *NHC08M* ﾏｯﾄﾍﾞｰﾀｼﾙﾊﾞｰﾒﾀﾘｯｸ	1	1			
11	64371-MKW-D00	ｶﾊﾞｰ,R.ﾌﾛﾝﾄｻｲﾄﾞ	1	1			
12	64381-MKW-D00	ｶﾊﾞｰ,L.ﾌﾛﾝﾄｻｲﾄﾞ	1	1			
13	83551-GE2-000	ｸﾞﾛﾒｯﾄ,ｴｱｰｸﾘｰﾅｰｹｰｽ	2	2			

YUMBO-JP.COM

F-45 ミドルカウル

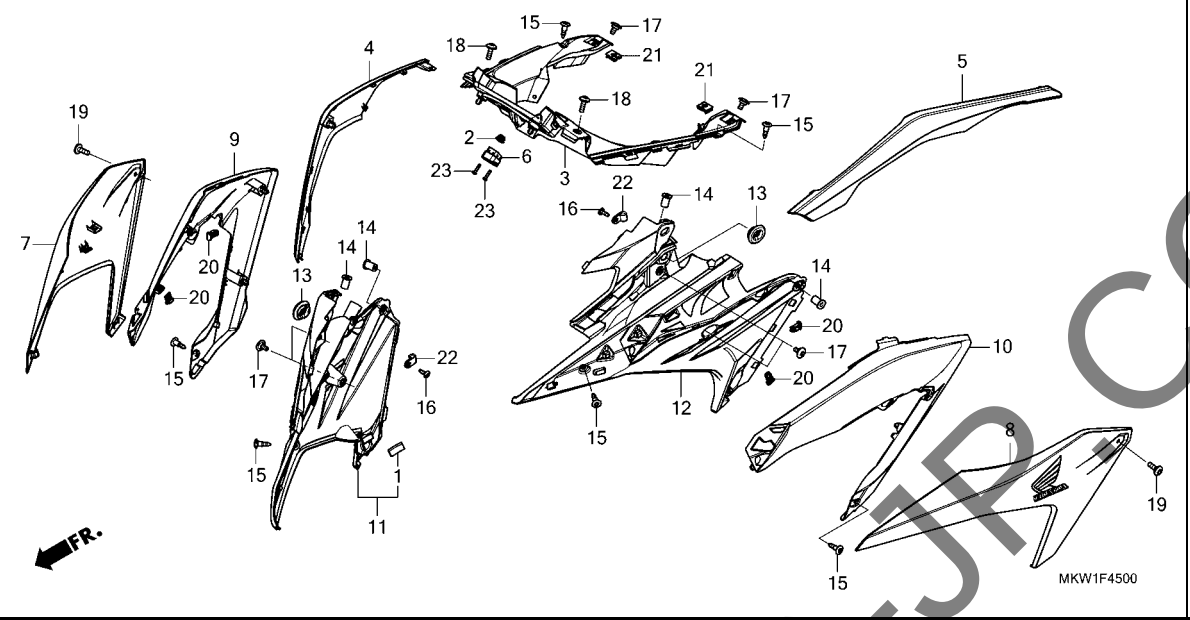

見出番号	部品番号	部品名	使用個数 NC750 XA M	XD M	適用号機 初号機	終号機	タイプ
14	90111-KW3-003	ﾅｯﾄ,ｶｳﾙｾﾂﾃｲﾝｸﾞ 5MM・・・・・・	4	4			
15	90116-SP0-003	ｸﾘｯﾌﾟ,ﾊﾞﾝﾊﾟｰｼｰﾙ・・・・・・・・・	6	6			
16	90120-MJK-N20	ｽｸﾘｭｰ,ﾀｯﾋﾟﾝｸﾞ 4X12・・・・・・	2	2			
17	90122-MJK-N20	ｽｸﾘｭｰ,ｽﾍﾟｼｬﾙ 5X11・・・・・・・	6	6			
18	90133-MJE-D00	ｽｸﾘｭｰ,ﾊﾟﾝ 5X16・・・・・・・・・・	2	2			
19	90134-MJE-D00	ｽｸﾘｭｰ,ﾊﾟﾝ 5X16・・・・・・・・・・	2	2			
20	90651-K14-A31	ｸﾘｯﾌﾟ,ｽﾗｲﾄﾞ ・・・・・・・・・・・・・	4	4			
21	90677-KAN-961	ﾅｯﾄ,ｸﾘｯﾌﾟ 5MM・・・・・・・・・・・	2	2			
22	91475-SB6-000	ｸﾘｯﾌﾟ,ﾜｲﾔｰﾊｰﾈｽ(6.3MM)・・・	2	2			
23	93901-22320	ｽｸﾘｭｰ,ﾀｯﾋﾟﾝｸﾞ 3X12・・・・・・	2	2			

YUMBO-JP.COM

F-46 アンダーカウル (NC750XA)

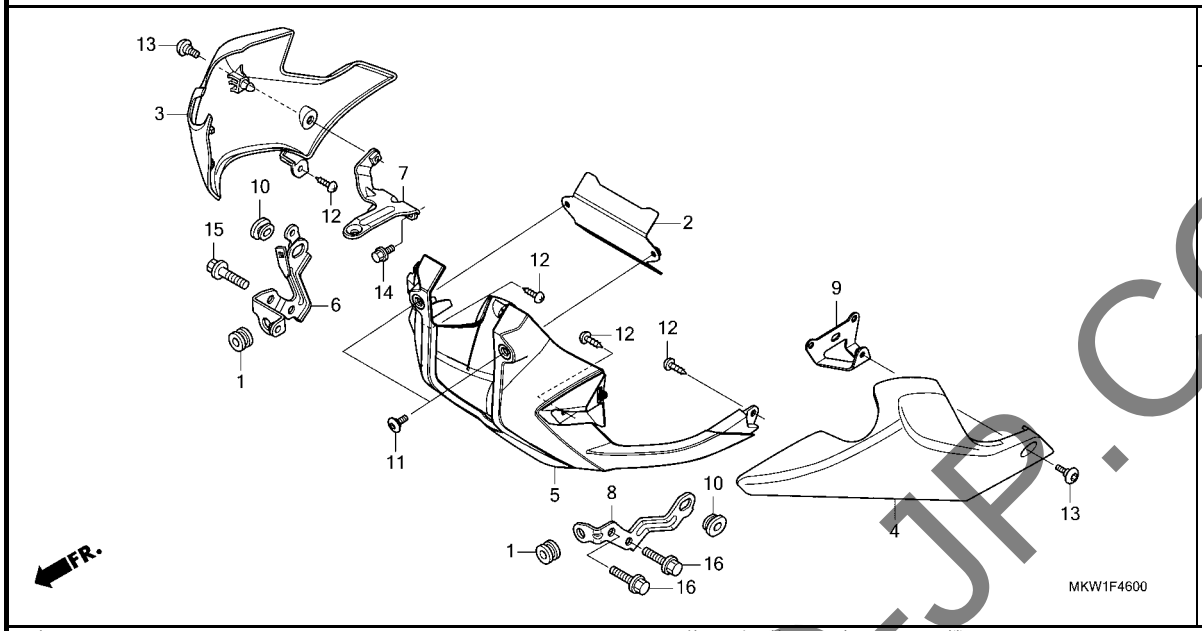

見出番号	部品番号	部品名	使用個数 NC750 XA M	使用個数 NC750 XD M	適用号機 初号機	適用号機 終号機	タイプ
1	19034-MB3-000	ｸﾞﾛﾒｯﾄ,ﾗｼﾞｴﾀｰｾﾂﾃｲﾝｸﾞ ････	2	-			
2	64242-MKW-D00	ｶﾞｰﾄﾞ,ﾛｱｰ･････････････････	1	-			
3	64300-MGS-D30ZA	ｶｳﾙ,R.ｱﾝﾀﾞｰ *NH1*.....ﾌﾞﾗｯｸ	1	-			
4	64400-MGS-D31ZA	ｶｳﾙ,L.ｱﾝﾀﾞｰ *NH1*.....ﾌﾞﾗｯｸ	1	-			
5	64500-MKW-D00ZA	ｶｳﾙ,ｾﾝﾀｰｱﾝﾀﾞｰ *NHB41MR*ｸﾛｽｼﾙﾊﾞｰﾒﾀﾘｯｸ-R	1	-			
6	64541-MGS-D30	ｽﾃｰA,R.ｱﾝﾀﾞｰｶｳﾙ･････････	1	-			
7	64542-MGS-D30	ｽﾃｰB,R.ｱﾝﾀﾞｰｶｳﾙ･････････	1	-			
8	64543-MKW-D00	ｽﾃｰA,L.ｱﾝﾀﾞｰｶｳﾙ･････････	1	-			
9	64544-MKW-D00	ｽﾃｰB,L.ｱﾝﾀﾞｰｶｳﾙ･････････	1	-			
10	83551-GE2-000	ｸﾞﾛﾒｯﾄ,ｴｱｰｸﾘｰﾅｰｹｰｽ･･････	2	-			
11	90102-MKA-D80	ｽｸﾘｭｰ,ｽﾍﾟｼｬﾙ 5X14･･････	2	-			
12	90120-MJK-N20	ｽｸﾘｭｰ,ﾀｯﾋﾟﾝｸﾞ 4X12･･････	4	-			
13	90122-MJK-N20	ｽｸﾘｭｰ,ｽﾍﾟｼｬﾙ 5X11･･････	2	-			
14	95701-06014-08	ﾎﾞﾙﾄ,ﾌﾗﾝｼﾞ 6X14･････････	1	-			
15	95701-08018-08	ﾎﾞﾙﾄ,ﾌﾗﾝｼﾞ 8X18･････････	1	-			
16	95701-08022-08	ﾎﾞﾙﾄ,ﾌﾗﾝｼﾞ 8X22･････････	2	-			

YUMBO-JP.COM

F-46-1 アンダーカウル (NC750XD)

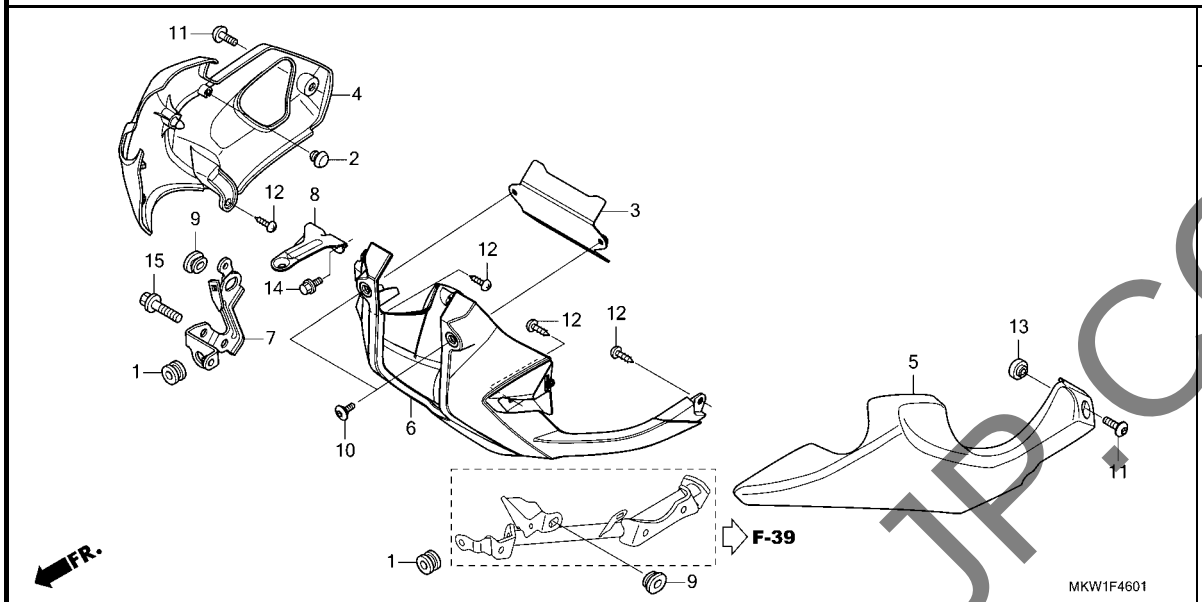

見出番号	部品番号	部品名	使用個数 NC750 XA M	使用個数 NC750 XD M	適用号機 初号機	適用号機 終号機	タイプ
1	19034-MB3-000	ｸﾞﾛﾒｯﾄ,ﾗｼﾞｴﾀｰｾﾂﾃｲﾝｸﾞ	-	2			
2	61112-727-000	ﾗﾊﾞｰ,ﾃﾝｼｮﾅｰｱｰﾑ	-	1			
3	64242-MKW-D00	ｶﾞｰﾄﾞ,ﾛｱｰ	-	1			
4	64300-MGS-D51ZA	ｶｳﾙ,R.ｱﾝﾀﾞｰ(WL) *NH1*.....ﾌﾞﾗｯｸ	-	1			
5	64400-MGS-D51ZA	ｶｳﾙ,L.ｱﾝﾀﾞｰ *NH1*.....ﾌﾞﾗｯｸ	-	1			
6	64500-MKW-D00ZA	ｶｳﾙ,ｾﾝﾀｰｱﾝﾀﾞｰ *NHB41MR*ｸﾛｽｼﾙﾊﾞｰﾒﾀﾘｯｸ-R	-	1			
7	64541-MGS-D30	ｽﾃｰA,R.ｱﾝﾀﾞｰｶｳﾙ	-	1			
8	64542-MGS-D50	ｽﾃｰB,R.ｱﾝﾀﾞｰｶｳﾙ	-	1			
9	83551-GE2-000	ｸﾞﾛﾒｯﾄ,ｴｱｰｸﾘｰﾅｰｹｰｽ	-	2			
10	90102-MKA-D80	ｽｸﾘｭｰ,ｽﾍﾟｼｬﾙ 5X14	-	2			
11	90103-MGS-D50	ｽｸﾘｭｰ,ﾄﾗｽ 5X16	-	2			
12	90120-MJK-N20	ｽｸﾘｭｰ,ﾀｯﾋﾟﾝｸﾞ 4X12	-	4			
13	90501-MKW-D10	ｶﾗｰ 5X8	-	1			
14	95701-06014-08	ﾎﾞﾙﾄ,ﾌﾗﾝｼﾞ 6X14	-	1			
15	95701-08018-08	ﾎﾞﾙﾄ,ﾌﾗﾝｼﾞ 8X18	-	1			

YUMBO-JP.COM

F-48 ツール

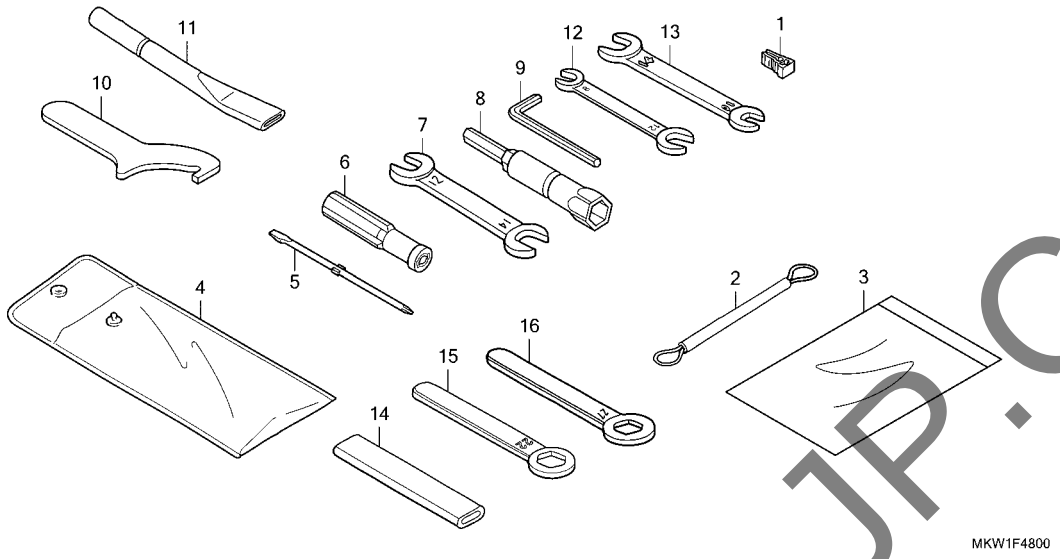

見出番号	部品番号	部品名	使用個数 NC750 XA M	使用個数 NC750 XD M	適用号機 初号機	適用号機 終号機	タイプ
1	38235-TA0-A01	ﾌﾟｰﾗｰ,ﾋｭｰｽﾞ	1	1			
2	77236-KEA-000	ﾜｲﾔｰ,ﾍﾙﾒｯﾄｾｯﾃｲﾝｸﾞ	1	1			
3	77251-GR1-000	ﾊﾞｯｸﾞ,ｻｰﾋﾞｽﾌﾞｯｸ	1	1			
4	89101-MC7-000	ﾊﾞｯｸﾞ,ﾂｰﾙ	1	1			
5	89102-538-000	ﾄﾞﾗｲﾊﾞｰ,ｽｸﾘｭｰ(NO.2 + -)	1	1			
6	89103-538-000	ｸﾞﾘｯﾌﾟ	1	1			
7	89216-KB7-000	ｽﾊﾟﾅ 12X14	1	1			
8	89216-MGS-D30	ﾚﾝﾁ,ﾎﾞｯｸｽ(P16)	(1)	(1)			
9	89221-429-000	ﾚﾝﾁ,6ｶｸ 5MM	1	1			
10	89230-MB1-000	ｽﾊﾟﾅ,ﾋﾟﾝ	1	1			
11	89256-MT4-000	ｸﾞﾘｯﾌﾟ,ﾘﾔｰﾎｲｰﾙﾚﾝﾁ	1	1			
12	99001-08120	ｽﾊﾟﾅ 8X12	(1)	(1)			
13	99001-10140	ｽﾊﾟﾅ 10X14	1	1			
14	99006-12000	ﾊﾝﾄﾞﾙ,ｱｲﾚﾝﾁ 12MM	(1)	(1)			
15	99006-22000	ﾚﾝﾁ,ｱｲ 22MM	(1)	(1)			
16	99006-27000	ﾚﾝﾁ,ｱｲ 27MM	(1)	(1)			

YUMBO-JP.COM

F-49 コーションラベル

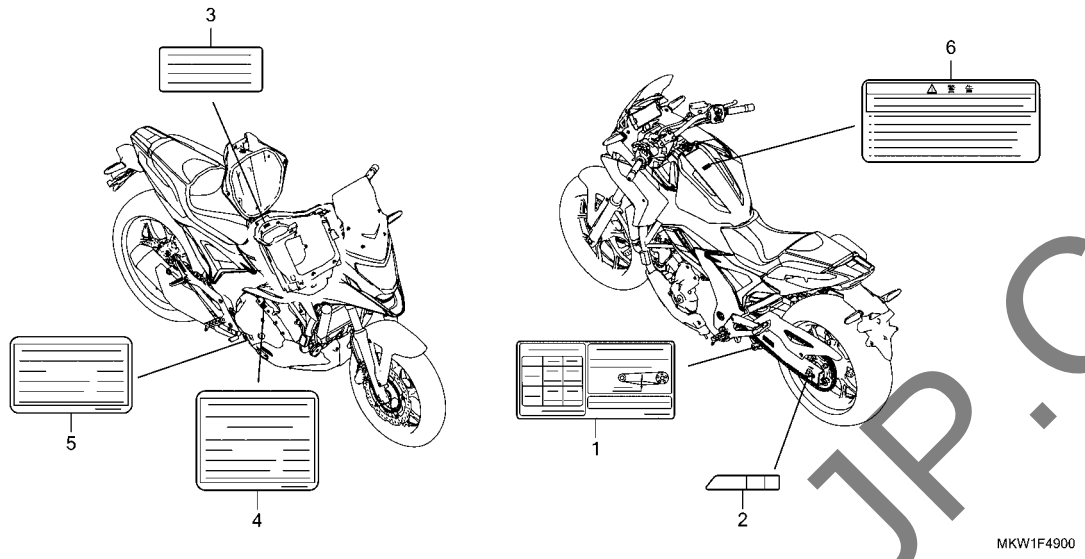

見出番号	部品番号	部品名	使用個数 NC750 XA M	使用個数 NC750 XD M	適用号機 初号機	適用号機 終号機	タイプ
1	87505-MKA-KD0	ﾗﾍﾞﾙ,ﾀｲﾔ&ﾄﾞﾗｲﾌﾞﾁｴﾝ・・・・・・	1	1			
2	87508-MJJ-D31	ﾗﾍﾞﾙ,ﾁｴﾝｱｼﾞﾔｽﾀｰ・・・・・・・・・	1	1			
3	87520-MGS-H80	ﾗﾍﾞﾙ,ｶｰｺﾞﾘﾐﾂﾄ(5.0)・・・・・・	1	1			
4	87541-MKT-J00	ﾗﾍﾞﾙ,ｵｲﾙｷｬﾊﾟｼﾃｲｰ・・・・・・・・	-	1			
5	87541-MKW-J50	ﾗﾍﾞﾙ,ｵｲﾙｷｬﾊﾟｼﾃｲｰ・・・・・・・・	1	-			
6	87560-MY1-701	ﾏｰｸ,ﾄﾞﾗｲﾌﾞｺｰｼｮﾝ・・・・・・・・・	1	1			

YUMBO-JP.COM

F-50 マーク

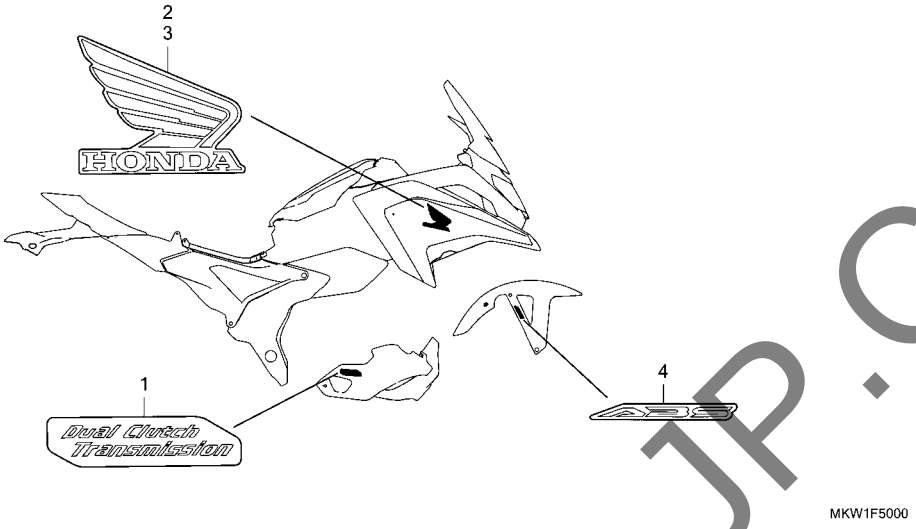

見出番号	部品番号	部品名	使用個数 NC750 XA M	使用個数 NC750 XD M	適用号機 初号機	適用号機 終号機	タイプ
1	11378-MKS-E50	ﾌﾟﾚｰﾄ,ｴﾝﾌﾞﾚﾑ	-	1			
2	86201-MKA-A30ZB	ﾏｰｸ,R.ｳｲﾝｸﾞ(105MM)					
		TYPE2	1	1			
	86201-MKW-D00ZB	*TYPE2*	1	1			
	86201-MKW-D00ZC	*TYPE1*	1	1			
3	86202-MKA-A30ZB	ﾏｰｸ,L.ｳｲﾝｸﾞ(105MM)					
		TYPE2	1	1			
	86202-MKW-D00ZB	*TYPE2*	1	1			
	86202-MKW-D00ZC	*TYPE1*	1	1			
4	86611-MJF-A00ZA	ﾏｰｸ,ABS					
		TYPE2	1	1			
	86611-MJF-A00ZB	*TYPE1*	1	1			

YUMBO-JP.COM

部 品 番 号 索 引

部品番号	頁	見出
04000		
04911-MKW-J00	45	1
04911-MKW-J10	45	1
06000		
06410-MGS-D30	79	1
06431-MA3-405	73	1
06435-MGS-D32	77	1
06436-MCT-016	78	1
06451-443-405	77	2
06455-MGS-D32	73	2
11000		
11103-MGS-D31	45	2
11207-MFL-000	45	3
11207-MGS-D30	45	4
11210-MGS-D31	44	1
11320-MKW-D00	40	1
11330-MGS-D40	34	1
11330-MKW-D00	33	1
11332-MGS-D20	34	2
11333-MKT-D00	41	1
11337-MGS-D40	34	3
11338-MGS-D20	38	1
11339-MGS-D20	34	4
11344-MB0-000	86	1
11351-MGS-D50	40	2
11351-MJL-D30	40	2
11355-MGS-D30	40	3
11355-MJL-D30	40	3
11361-MGS-D20	38	2
11362-MGS-D20	38	3
11363-MGS-D20	38	4
11371-MGS-D20	38	5
11372-MGS-D20	38	6
11378-MKS-E50	118	1
11520-MGS-D20	56	1
11521-MJL-D30	45	5
11522-MJL-D30	45	6
11523-MKT-D01	56	2
12000		
12200-MKW-D00	29	1
12204-MJH-305	29	2
12205-MGS-305	29	3
12208-PR3-000	45	7
12209-MA6-003	30	1
12251-MJH-Y01	29	4
12290-RSH-003	29	5
12300-MKA-D30	28	1
12391-MGS-D30	28	2
13000		
13011-MKT-D00	47	1

部品番号	頁	見出
13101-MKT-D00	47	2
13111-122-000	39	1
13111-PWA-000	47	3
13204-PWA-003	47	4
13210-RB0-000	47	5
13211-PWA-003	47	6
13212-PWA-003	47	6
13213-PWA-003	47	6
13214-PWA-003	47	6
13215-PWA-003	47	6
13216-PWA-003	47	6
13217-PWA-003	47	6
13218-PWA-003	47	6
13300-MKT-D00	47	7
13313-MGS-D31	47	8
13314-MGS-D31	47	8
13315-MGS-D31	47	8
13316-MGS-D31	47	8
13317-MGS-D31	47	8
13410-MKT-D00	47	9
13420-MKT-D00	48	10
13481-MGS-D30	48	11
13491-MJL-D30	48	12
14000		
14110-MKT-D00	30	2
14321-MGS-D30	32	1
14401-MGS-D31	32	2
14510-MKT-D00	32	3
14530-MGS-D30	32	4
14620-MKA-D30	30	3
14623-MBA-000	32	5
14630-MGS-D30	30	4
14711-MGS-D30	30	5
14721-MGS-D30	30	6
14744-MKA-D30	30	7
14744-PM3-000	30	8
14751-MKH-D21	30	9
14771-MKT-D00	30	10
14775-MGS-D30	30	11
14781-MA6-000	30	12
15000		
15010-MKR-305	44	2
15100-MGS-D20	44	3
15100-MGS-D30	44	4
15104-MGS-D20	34	5
15150-MGS-D30	44	5
15154-MAT-000	44	6
15410-MFJ-D02	44	7
15412-MGS-D21	34	6
15414-MEB-670	34	7
15447-149-000	83	1
15516-MGS-D30	40	4
15651-MKT-D00	34	8
15651-MKW-D00	33	2

部品番号	頁	見出
16000		
16211-MKT-D00	29	6
16218-MGS-D30	29	7
16400-MKT-D01	58	1
16402-MKT-D01	58	2
16410-MKT-D01	58	3
16450-MKT-D01	58	4
16451-MKR-D10	58	5
16472-MKT-D00	58	6
16542-MEL-003	58	7
16640-MKT-D01	58	8
16647-MKT-D00	58	9
16700-MKW-D01	81	1
16730-MKT-D01	81	2
16960-ME9-000	88	1
17000		
17210-MKT-D00	87	1
17220-MKT-D00	87	2
17222-MKT-D01	87	3
17223-MKT-D01	87	4
17224-MKT-D00	87	5
17225-MJL-V50	102	1
17227-GS3-000	83	2
17230-MKT-D00	87	6
17232-KYJ-900	87	7
17233-MKT-D00	87	8
17235-MKT-D00	87	9
17236-MGS-D30	87	10
17237-MGS-D30	87	11
17238-MGS-D30	87	12
17241-MKT-D00	87	13
17247-303-000	104	1
17265-MKT-D00	87	14
17310-MKF-D41	88	2
17312-MKW-D00	88	3
17359-419-670	81	3
17411-KVR-C00	88	4
17411-MGS-T50	88	5
17412-MGS-T50	88	6
17413-MKW-D00	88	7
17414-MKW-D00	88	8
17415-MKW-D00	88	9
17500-MKW-D00	81	4
17506-MKT-D00	81	5
17507-MKW-D00	81	6
17508-MKW-D00	81	7
17513-MKW-D00	81	8
17514-MKW-D00	81	9
17516-MEE-D00	81	10
17517-MGS-D30	81	11
17517-MKW-D00	81	12
17518-MGS-D30	81	13
17518-MKW-D00	81	14
17526-MKW-D01	81	15
17530-MKW-D00	88	10
17532-MGS-D31	88	11

部品番号	頁	見出
17572-MKT-D00	81	16
17573-MKT-D00	81	17
17620-KFR-841	81	18
17622-GB7-900	106	1
17632-383-832	81	19
17640-MGS-D30	45	8
18000		
18150-MKW-D01	89	1
18291-MGS-D31	89	2
18293-MCA-A20	89	3
18310-MKW-D01	89	4
18316-HW1-671	83	3
18316-KFT-620	66	1
18342-MKA-D81	89	5
18345-MBT-610	89	6
18373-413-000	89	7
18392-MK4-000	89	8
18422-MFJ-D10	89	9
18423-MGS-D30	89	10
19000		
19010-MGS-J31	106	2
19014-KEA-003	106	3
19016-MGS-D31	106	4
19020-MGS-D31	106	5
19034-MB3-000	114	1
	115	1
19045-MY3-621	106	6
19051-MGS-D30	106	7
19052-MGH-640	106	8
19055-MV9-881	106	9
19080-MKW-D01	106	10
19101-MGS-D30	106	11
19105-MR8-300	112	1
19106-GET-000	106	12
19107-GET-000	106	13
19126-KM1-010	88	12
19200-MGS-D30	42	1
19221-MGS-D30	42	2
19226-MGS-D30	42	3
19231-MGS-D30	42	4
19300-MCJ-003	57	1
19305-KV3-010	57	2
19310-MGS-D30	57	3
19316-MGS-D30	57	4
19322-MGS-D30	57	5
19504-KY1-003	57	6
19504-MGP-000	106	14
19505-MGS-D30	106	15
19505-ML3-770	106	16
19506-MGS-D30	106	17
19515-MKW-D00	106	18
19516-MJH-Y00ZA	106	19

部品番号	頁	見出
22000		
22100-MKT-D01	37	1
22100-MKW-D02	36	1
22116-MKW-D00	36	2
22121-MKN-D11	36	3
22125-ML7-000	36	4
22210-MKN-305	36	5
22350-MKG-A31	36	6
22361-MKN-D11	36	7
22401-MKN-D11	36	8
22402-K87-A31	36	9
22425-MJP-G51	36	10
22500-MKA-D51	37	2
22810-MKW-D00	33	3
22814-PFL-003	51	1
22814-RGC-003	51	2
22815-MJE-D00	33	4
22821-MKW-D00	33	5
22847-MKW-D00	36	11
22870-MKW-D01	61	1
23000		
23103-MGS-D20	37	3
23103-MKW-D00	36	12
23104-MKT-D00	37	4
23115-MW4-000	37	5
23210-MKT-D00	51	3
23211-MKW-D00	49	1
23212-MGS-D30	49	2
	51	4
23220-MKT-D00	52	1
23220-MKW-D00	49	3
23231-MKT-D00	51	5
23405-MKA-D50	37	6
23406-MGS-D20	37	7
23421-MKT-D00	52	2
23421-MKW-D00	49	4
23431-MKW-D00	49	5
23441-MKT-D00	52	3
23441-MKW-D00	49	6
23442-ML7-000	52	4
23442-MM4-000	49	7
23442-MS2-610	51	6
23451-MKT-D00	51	7
23451-MKW-D00	49	8
23461-MKT-D00	52	5
23461-MKW-D00	49	9
23471-MKT-D00	51	8
23481-MKT-D00	52	6
23481-MKW-D00	49	10
23482-MV9-670	49	11
	52	7
23491-MKT-D00	51	9
23491-MKW-D00	49	12
23492-MGS-D30	49	13
23495-KY1-000	52	8
23501-MKT-D00	52	9

部品番号	頁	見出
23501-MKW-D00	49	14
23511-MKT-D00	51	10
23511-MKW-D00	49	15
23512-MGS-D20	51	11
23512-MV9-670	49	16
23521-MKT-D00	52	10
23521-MKW-D00	49	17
23801-MJS-J20	52	11
23801-MKW-D00	49	18
24000		
24211-MGS-D20	54	1
24211-MGS-D30	53	1
24212-MGS-D30	53	2
24212-MKA-D50	54	2
24213-MGS-D20	54	3
24213-MGS-D30	53	3
24214-MGS-D20	54	4
24250-MKT-D00	53	4
	54	5
24261-283-000	49	19
	52	12
24271-743-000	67	1
24310-MGS-D22	54	6
24310-MJL-D30	53	5
24315-HL4-000	54	7
24315-MAS-E00	53	6
24321-KT8-030	54	8
24322-MGE-D01	54	9
24322-MM4-000	54	10
24324-KA3-711	54	11
24325-KA3-711	54	12
24326-KBH-901	54	13
24328-MGS-D20	54	14
24329-KA3-740	54	15
24329-MGS-D20	54	16
24430-MGE-000	54	17
24430-MGS-D30	53	7
24434-MGS-D20	54	18
24434-MGS-D30	53	8
24435-MGE-000	53	9
	54	19
24435-MGS-D20	54	20
24435-MGS-D30	53	10
24610-MGS-D20	54	21
24610-MGS-D30	53	11
24615-MGE-D01	56	3
24616-MGS-D21	56	4
24617-MGE-D01	56	5
24651-MGS-D20	54	22
24651-MGS-D30	53	12
24652-HA0-000	53	13
	54	23
24655-MKT-D00	53	14
	54	24
24705-MGS-D30	90	1
24706-MK3-770	90	2
24710-MGS-D30	90	3

YUMBO-JP.COM

4

部 品 番 号 索 引

部品番号	頁	見出
24724-MBW-D21	90	4
24781-KR3-770	90	5
28000		
28101-MGS-D30	39	2
28102-MEH-000	39	3
28106-MGS-D30	39	4
28110-MGS-D30	39	5
28125-MM9-014	39	6
28333-300-000	91	1
28660-RFH-013	38	7
30000		
30430-MKW-G01	68	1
30511-MKW-D01	103	1
30512-MKW-D01	103	2
30520-ML7-000	103	3
30700-MGS-D31	103	4
31000		
31110-MKT-D01	41	2
31110-MKW-D01	41	2
31120-MKW-D01	41	3
31120-MKW-D11	41	3
31125-MKT-D00	41	4
31200-MGS-D21	43	1
31200-MJL-D21	43	1
31201-MEW-921	43	2
31202-MEW-921	43	3
31203-MEW-921	43	4
31204-MEW-921	43	5
31205-MEW-921	43	6
31206-MEW-921	43	7
31207-KS5-901	43	8
31208-MEW-921	43	9
31209-MEW-921	43	10
31210-MEW-921	43	11
31300-KVZ-631	56	6
31500-KPB-027	99	1
31600-K1B-T01	100	1
31730-MAS-601	100	2
32000		
32100-MKW-J50	100	3
32100-MKW-J60	100	3
32102-MKW-D00	99	2
32150-MGS-D20	57	7
32153-MGS-D30	40	5
32171-MGS-D20	34	9
32172-MGS-D70	34	10
32173-MGS-D70	34	11
32410-MGS-D30	99	3
32601-MKW-D00	99	4
32605-GEV-761	100	4
33000		
33100-MKW-D01	59	1
33111-MGH-640	59	2
33113-K07-M51	98	1
33113-MEE-D01	59	3
33400-MKW-D01	97	1
33411-MKH-D00	97	2
33412-MKH-D00	97	3
33450-MKW-D01	97	4
33452-MKH-D00	97	5
33600-MKW-D01	97	6
33650-MKW-D01	97	7
33701-MKV-D03	98	2
33705-MKK-D00	98	3
33720-MKW-D01	98	4
33741-MS6-921	98	5
35000		
35010-MKW-D00	68	2
35100-MKW-D01	68	3
35101-MKW-D01	68	4
35105-MGH-H20	68	5
35111-MJE-D02	68	6
35113-MJE-D00	68	7
35135-MJM-D60	61	2
	63	1
35135-MKW-D01	61	3
35135-MKW-D11	63	2
35160-MGS-D31	100	5
35200-MKW-D01	61	4
35200-MKW-D11	63	3
35330-MCJ-751	61	5
35340-MGS-D31	64	1
	67	2
35350-MKW-D01	90	6
35357-MGS-D30	90	7
35510-MKW-J51	61	6
	63	4
35521-MKW-305	61	7
	63	5
35530-MJN-D12	100	6
35535-MJN-D11	100	7
35600-MFJ-D01	45	9
35700-MKW-D01	92	1
35700-MKW-D11	92	1
35701-MG9-950	100	8
35850-MR5-007	99	5
35856-KBG-007	99	6
36000		
36162-MKA-D81	88	13
36533-MKW-D01	89	11
37000		
37100-MKW-J51	60	1
37100-MKW-J61	60	1
37110-MKW-J51	60	2
37110-MKW-J61	60	2
37241-RNA-A01	45	10
37244-MM4-000	60	3
37500-MKT-D01	40	6
37511-MKT-D00	40	7
37610-MKW-J51	60	4
37610-MKW-J61	60	4
37620-MKW-D01	60	5
37700-K48-A01	45	11
37750-KPH-701	45	12
37830-MFP-A51	58	10
37870-MGS-D31	57	8
37880-KWW-C01	87	15
37971-MKR-D31	61	8
	63	6
38000		
38110-MEE-013	100	9
38221-SNA-A41	100	10
38221-SNA-A51	100	11
38221-SNA-A81	100	12
38235-TA0-A01	116	1
38255-MKW-D00	100	13
38255-MKW-D10	100	13
38301-MKJ-D01	100	14
38306-KK4-000	100	15
38501-MEL-003	100	16
38501-MKR-D11	100	17
38506-KZZ-900	100	18
38510-MKW-D01	77	3
38514-MGS-D80	75	1
38514-MJF-C10	64	2
38515-MKA-D80	77	4
38516-MGE-003	64	3
38516-MJN-A11	66	2
38517-MGE-003	64	4
38517-MKA-D80	73	3
38520-MKW-D01	73	4
38610-MKW-D11	38	8
38770-MKW-J52	100	19
38770-MKW-J62	100	19
38780-MKW-J62	101	20
38800-MKW-D01	45	13
38800-MKW-D11	56	7
38810-MKW-D11	34	12
38815-MGS-D20	56	8
38815-MJL-D10	45	14
39000		
39504-MKL-J00	102	6
39505-KSV-K70	102	2
39517-MJL-V50	102	3
39520-MKL-J01	102	4
39530-MKL-J01	102	5
40000		
40510-MGS-D30	93	1
40531-MJF-A02	93	2
40540-MGS-D31	93	3
40540-MJF-A02	93	3
40543-MGS-D30	93	4
40545-MGS-D31	93	2
40546-MGS-D30	93	5
41000		
41201-MGS-D30	79	2
41201-MKW-D10	79	2
41641-HC5-000	39	7
42000		
42301-MGS-D31	79	3
42311-MGS-D10	79	4
42312-MGS-D10	79	5
42515-MGS-D80	79	6
42524-T5A-003	73	5
	77	5
42615-MGS-D30	79	7
42620-MGS-D10	79	8
42625-MGS-D30	79	9
42650-MKA-D81ZB	79	10
42704-MER-D00	74	1
	79	11
42705-MER-D00	74	1
	79	11
42706-MER-D00	74	1
	79	11
42711-MJL-D34	79	12
42711-MKW-D01	79	12
42755-MKA-D81	74	2
	79	13
42758-MKA-D81	74	3
	79	14
43000		
43107-KT7-761	77	6
43108-MBB-006	77	7
43108-MCT-006	73	6
43110-MKA-D51	77	8
43110-MKA-D81	77	9
43112-MFF-D01	77	10
43132-KT7-761	77	11
43150-MKA-D51	77	12
43150-MKA-D81	77	12
43160-MKW-D10	75	2
43208-MCT-006	78	2
43215-KZ4-J41	77	13
43215-MCT-006	78	3
43250-MKA-D51	78	4
43251-MGS-D31	79	15
43290-MKA-D51	78	5
43310-MKW-D01	75	3
43311-MKW-D00	66	3
43312-MKW-D00	66	4
43314-MGS-D81	75	4
43352-568-003	73	7
	77	14
43353-461-771	73	8
	77	15
43362-MGS-D71	78	6
43450-MKW-D11	67	3
43455-MKW-D10	67	4
43456-MGS-D70	67	5
43468-MGS-D31	75	5
43503-MER-D01	75	6
43504-MB2-006	75	7
43510-MKW-D01	75	8
43511-KV3-831	75	9
43512-MKW-D01	75	10
43514-KS6-701	75	11
43520-MB2-315	75	12
43530-MS8-006	75	13
44000		
44125-MN5-000	98	6
44301-MGS-D30	74	4
44311-MGS-D10	74	5
44515-MKA-D80ZB	74	6
44620-MGS-D10	74	7
44650-MKA-D81ZB	74	8
44711-MJL-D33	74	9
44711-MKW-D01	74	9
45000		
45107-ML4-006	73	9
45111-MA3-006	77	16
45111-MAJ-G41	73	10
	77	17
45111-MCT-006	78	7
45112-MS9-611	73	11
45125-MKW-D01	64	5
45126-MKW-D00	66	5
45127-MKW-D00	66	6
45128-MKL-K31	64	6
45131-MN9-006	77	18
45132-166-016	73	12
	78	8
45133-166-016	78	9
45133-MA3-006	73	13
	77	19
45155-MGS-D80	64	7
45156-MJL-D80	64	8
45160-MJF-C11	64	9
45215-MAJ-G41	73	14
45250-MKA-D81	73	15
45251-MGS-D81	74	10
45290-MKA-D81	73	16
45504-410-003	64	10
45510-MGS-D31	64	11
45512-MA6-006	64	12
45513-KK1-771	75	14
45513-MM5-016	64	13
45517-166-006	61	9
	64	14
45518-MM5-006	64	15
45520-MG7-006	75	15
45520-MM5-006	64	16
45521-HA2-006	75	16
45530-KVY-911	64	17
46000		
46182-MEL-D21	75	17
46184-611-000	78	10
46500-MKW-D00	90	8
46504-MT8-006	75	18
46511-MV9-000	90	9
47000		
47111-MKW-D10	67	6
47117-MGS-D50	67	7
47152-MGS-D51	67	8
47154-MGE-D00	67	9
47155-MGE-D00	67	10
47156-MGE-D00	67	11
47200-MKW-D10	67	12
47210-MGS-D51	67	13
50000		
50100-MKW-D00ZA	104	2
50191-MGS-D10	104	3
50192-MGS-D10	104	4
50193-MGS-D10	104	5
50194-MKT-D00	104	6
50195-MKT-D00	104	7
50196-MKW-D00	104	8
50197-MGS-D50	104	9
50230-MKW-D00	104	10
50234-MKW-D00	104	11
50236-MKW-D00	104	12
50237-MKW-D00	104	13
50238-MKW-D00	104	14
50239-MGS-D30	104	15
50290-MZ7-000	111	1
50311-MGS-D31	101	21
50318-041-600	110	1
50354-428-000	83	4
50530-MKW-D00	92	2
50540-MFL-000	92	3
50607-KK6-000	89	12
50608-KV0-000	89	13
50609-MBW-000	91	2
50617-445-840	91	3
50631-MGS-D30	91	4
50635-MGS-D30	91	5

TUMBOUP.COM

部 品 番 号 索 引

部品番号	頁	見出
50636-MGS-D30	91	6
50639-MFL-D20	91	7
50644-445-840	91	8
50650-MKW-D00ZA	91	9
50661-MBW-000	91	10
50711-MGS-D30	91	11
50712-MGS-D30	91	12
50715-KE8-000	90	10
50718-MN8-000	91	13
50750-MKW-D00ZA	91	14
51000		
51400-MKW-D01	72	1
51401-MKW-D01	72	2
51402-MGZ-J01	72	3
51410-MKL-D81	72	4
51412-MB4-003	72	5
51414-MFJ-A51	72	6
51415-MFJ-A51	72	7
51416-MKL-D81	72	8
51420-MGS-D31	72	9
51432-MV4-003	72	10
51437-MKL-D81	72	11
51440-MKW-D01	72	12
51447-KA4-711	72	13
51454-MKL-D81	72	14
51490-MKL-D81	72	15
51500-MKW-D01	72	16
51520-MGS-D31	72	17
52000		
52101-MGS-D30	93	6
52141-MGS-D10	93	7
52142-MGS-D10	93	8
52143-KZ3-860	36	13
52143-MGS-D10	93	9
52170-MGS-D30	93	10
52171-KR6-000	93	11
52200-MGS-D32	93	12
52200-MGS-D71	93	12
52400-MKW-J51	95	1
52462-MGS-D10	95	2
52463-MAL-G00	95	3
52463-MGS-D10	93	13
	95	4
52465-MGS-D30	95	5
52471-MGS-D30	95	6
53000		
53100-MKW-D00ZA	68	8
53105-KV3-000	68	9
53105-MK4-620	68	10
53106-KR3-000	68	11
53107-MY1-000	68	12
53108-KR3-770	68	13
53111-MKW-D00	68	14
53111-MKW-D10	68	14
53125-174-670	34	13
	98	7
	112	2
53130-MGS-D30ZA	68	15
53170-MKK-D01	64	18
53172-MKW-D00	61	10
53178-MJE-D00	61	11
53192-349-690	61	12
53213-MB4-771	70	1
53214-371-010	70	2
53219-MGS-D30	70	3
53220-422-000	70	4
53230-MGS-D30	68	16
53232-MJ4-670	68	17
53781-SE0-952	101	22
57000		
57110-MKW-D01	66	7
60000		
60107-752-000	86	2
61000		
61000-MJL-D80ZE	71	1
61000-MKA-D81ZD	71	1
61101-MGS-D30	71	2
61102-MGS-D30	71	3
61103-MGS-D30	71	4
61103-MJP-G50	59	4
61104-435-000	83	5
61104-MGS-D30	71	5
61112-727-000	115	2
61304-415-000	83	6
61304-HB3-003	104	16
61310-MKW-D00	108	1
64000		
64111-MKW-D00	108	2
64121-MER-D00	98	8
64131-MKW-D00	112	3
64141-MKW-D00	110	2
64151-MKW-D00ZA	112	4
64161-MKW-D00ZA	112	5
64181-MKW-D00	108	3
64201-MKW-D00	108	4
64205-166-610	108	5
64209-MN5-000	40	8
64224-MKW-D00	108	6
64228-MGH-640	112	6
64234-MKW-D00	108	7
64242-MKW-D00	114	2
	115	3
64300-MGS-D30ZA	114	3
64300-MGS-D51ZA	115	4
64330-MKW-D00ZB	112	7
64330-MKW-D00ZC	112	7
64330-MKW-D00ZD	112	7
64340-MKW-D00ZB	112	8
64340-MKW-D00ZC	112	8
64340-MKW-D00ZD	112	8
64351-MKW-D00ZA	112	9
64361-MKW-D00ZA	112	10
64371-MKW-D00	112	11
64381-MKW-D00	112	12
64400-MGS-D31ZA	114	4
64400-MGS-D51ZA	115	5
64500-MKW-D00ZA	114	5
	115	6
64520-MGS-D50ZA	34	14
64528-KV3-000	110	3
64541-MGS-D30	114	6
	115	7
64542-MGS-D30	114	7
64542-MGS-D50	115	8
64543-MKW-D00	114	8
64544-MKW-D00	114	9
64800-MKW-D00	109	1
64816-MKW-D00	109	2
64821-MKW-D00ZA	109	3
64821-MKW-D00ZB	109	3
64821-MKW-D00ZC	109	3
75000		
75581-MGP-D60	110	4
77000		
77100-MKW-D01ZA	83	7
77113-MKT-D00	109	4
77206-GF0-000	83	8
	104	17
77211-MKW-D00	85	1
77220-MGS-D31	83	9
77221-MKW-D00ZA	85	2
77223-MW3-670	86	3
77231-MKW-D00ZA	85	3
77234-KYZ-900	111	2
77236-KEA-000	116	2
77239-MKA-D82	110	5
77241-MKW-D01	83	10
77242-MGS-D30	83	11
77250-MGS-D30	83	12
77251-GR1-000	116	3
77251-MGS-D30	83	13
77255-MKW-D00	83	14
77261-MKW-D00	85	4
77271-MKW-D00	85	5
77300-MKW-D01ZA	83	15
77302-MEE-000	83	16
77320-MGS-D31	83	17
77330-MJJ-D10	85	6
77340-MJJ-D10	85	7
80000		
80100-MKA-J30	98	9
80101-165-000	71	6
	110	6
80101-283-000	98	10
80101-310-000	98	11
80101-MKW-D00	98	12
80103-MCJ-750	34	15
80104-KJ2-000	98	13
80105-MKW-D00	96	1
80106-MKW-D00	98	14
80116-MKW-D00	98	15
81000		
81112-MCA-S40	111	3
81210-MKW-D00	99	7
81251-MKW-D00	111	4
81280-MGS-D30	109	5
81310-MKW-D00	111	5
81315-MKW-J50	111	6
81325-MKW-D00	111	7
81331-MKW-D00	110	7
81335-MKA-N60	110	8
81340-MKW-D00	111	8
81342-MKW-D00	111	9
81360-MKW-D00	111	10
81362-MKW-D00	111	11
82000		
82140-MKW-D01	111	12
83000		
83511-MKW-D00	86	4
83520-MKW-D00ZB	110	9
83520-MKW-D00ZC	110	9
83520-MKW-D00ZD	110	9
83531-MKW-D00ZA	86	5
83545-KCJ-690	87	16
83551-GE2-000	91	15
	96	2
	104	18
	108	8
	110	10
	111	13
	112	13
	114	10
	115	9
83606-KWS-901	104	19
83611-MKW-D00	86	6
83620-MKW-D00ZB	110	11
83620-MKW-D00ZC	110	11
83620-MKW-D00ZD	110	11
83631-MKW-D00ZA	86	7
83705-MZ7-300	81	20
84000		
84706-163-670	71	7
86000		
86150-KPG-901	68	18
86150-KPG-902	68	18
86201-MKA-A30ZB	118	2
86201-MKW-D00ZB	118	2
86201-MKW-D00ZC	118	2
86202-MKA-A30ZB	118	3
86202-MKW-D00ZB	118	3
86202-MKW-D00ZC	118	3
86611-MJF-A00ZA	118	4
86611-MJF-A00ZB	118	4
87000		
87505-MKA-KD0	117	1
87508-MJJ-D31	117	2
87516-KS7-832	95	7
87520-MGS-H80	117	3
87541-MKT-J00	117	4
87541-MKW-J50	117	5
87560-MY1-701	117	6
88000		
88130-MFG-D00	61	13
	63	7
88210-MKS-E00	61	14
	63	8
88220-MKS-E00	61	15
	63	9
89000		
89101-MC7-000	116	4
89102-538-000	116	5
89103-538-000	116	6
89216-KB7-000	116	7
89216-MGS-D30	116	8
89221-429-000	116	9
89230-MB1-000	116	10
89256-MT4-000	116	11
90000		
90001-MGS-D20	45	15
	56	9
90001-MZ8-U40	32	6
90002-MGS-D20	56	10
90002-RGA-000	45	16
90003-MGS-D20	56	11
90003-MW3-620	61	16
	63	10
90004-MGS-D30	45	17
90006-GHB-690	42	5
90006-GHB-700	42	6
90006-GHB-730	42	7
90006-PWC-003	30	13
90007-MGS-D31	29	8
90008-ZM7-000	98	16
90010-MAY-000	39	8
90010-ML0-720	90	11
90011-MGE-D00	34	16
	45	18
	56	12
90013-GHB-610	73	17
	77	20
90013-GHB-620	64	19
90013-GHB-660	61	17
	64	20
90013-GHB-670	64	21
90013-GHB-700	75	19
90015-MGS-D31	45	19
90016-MFA-D01	45	20
90017-MGS-D30	28	3
90019-MB0-000	44	8
90020-MBW-610	68	19
90021-MGS-D30	45	21
90021-MJL-D30	46	22
90022-MJL-D30	46	23
90023-GHB-720	29	9
90023-MBW-000	36	14
	37	8
90023-MGS-D30	29	10
90025-MEW-920	41	5
90026-GHB-650	40	9
90026-GHB-670	40	10
90028-GHB-640	34	17
90028-GHB-670	57	9
90028-GHB-680	40	11
90028-GHB-690	33	6
	34	18
	40	12
	44	9
90028-GHB-740	33	7
	34	19
	40	13
90028-GHB-750	40	14
90028-GHB-760	34	20
	58	11
90028-GHB-770	57	10
90031-PV0-003	32	7
90037-422-003	49	20
	52	13
90048-MGS-D30	30	14
90050-MKZ-J01	36	15
90062-RGH-A00	81	21
90071-MB0-000	43	12
90084-MN8-010	40	15
90085-KFB-000	96	3
	101	23
90085-MCZ-000	34	21
90087-MGS-D30	29	11
90087-MR1-000	40	16

JUMBO-JK.COM

部 品 番 号 索 引

部品番号	頁	見出
90101-MAS-000	83	18
90101-MBB-000	95	8
90101-MGS-D70	78	11
90101-MJJ-D30	110	12
	111	14
90102-MAS-000	79	16
90102-MGS-D30	95	9
90102-MKA-D80	75	20
	114	11
	115	10
90102-MN8-700	104	20
90103-KCM-620	89	14
90103-MGS-D30	104	21
90103-MGS-D50	110	13
	111	15
	115	11
90104-MGS-D30	104	22
90105-MBB-000	79	17
90105-MGS-D30	74	11
90106-KBV-000	85	8
90106-MAV-000	111	16
90106-MFF-D00	71	8
90106-MM9-000	104	23
90107-KTW-900	99	8
90107-MBG-000	68	20
90108-MK6-670	92	4
90109-MR7-000	72	18
90110-MGS-D30	95	10
90111-162-000	106	20
90111-362-000	68	21
90111-KW3-003	108	9
	111	17
	113	14
90111-MGS-D30	95	11
90111-MR5-000	99	9
90112-MBR-J10	91	16
90112-MKA-D80	109	6
90113-438-000	61	18
90113-GFP-B00	89	15
90113-HP6-A00	86	8
90114-MA5-671	64	22
90114-MFL-000	111	18
90115-KAF-000	90	12
90116-K0A-E11	110	14
90116-KV3-701	72	19
90116-SP0-003	85	9
	86	9
	96	4
	110	15
	111	19
	113	15
90117-MJK-N20	110	16
90117-MJP-G60	73	18
	77	21
90118-MBW-000	91	17
90118-MEL-000	71	9
90118-MJK-N20	93	14
	96	5
	111	20

部品番号	頁	見出
90120-GHB-601	106	21
90120-MJK-N20	109	7
	111	21
	113	16
	114	12
	115	12
90122-MJK-N20	99	10
	108	10
	110	17
	113	17
	114	13
90123-MKH-D00	97	8
90124-MCJ-752	61	19
90128-MGS-D30	101	24
90131-883-000	44	10
90131-KBV-003	73	19
90133-MJE-D00	113	18
90134-MJE-D00	108	11
	113	19
90145-MS9-612	64	23
	75	21
90147-MCE-950	92	5
90160-MGJ-D00	69	22
90165-MGS-D30	90	13
90166-GHB-700	70	5
90175-MCT-640	66	8
90180-MGS-D71	78	12
90180-MN8-006	77	22
90191-KBG-000	69	23
90201-415-000	61	20
	64	24
90201-KV3-700	90	14
90201-MW3-620	61	21
	63	11
90203-MF9-710	92	6
90206-MKA-D30	30	15
90206-PM3-004	30	16
90231-MM5-000	36	16
90302-425-830	70	6
90302-MBZ-G00	93	15
90302-MKT-D01	79	18
90303-HA0-680	96	6
	111	22
90303-MBZ-G00	93	16
90304-GE8-003	95	12
90304-MCF-000	69	24
90304-ME1-670	89	16
90305-GEE-710	96	7
90306-MCS-G01	79	19
	93	17
90313-HE0-006	78	13
90315-MFL-003	106	22
90321-KT7-760	61	22
90364-MEJ-000	105	24
90401-430-000	67	14
90401-MAS-000	80	20
	93	18
90402-MEW-920	49	21
90403-MEW-920	41	6

部品番号	頁	見出
90403-MGS-D20	37	9
90403-MK2-300	51	12
90404-680-000	81	22
90406-MGS-D30	42	8
90414-MKT-D00	36	17
	37	10
90417-360-000	53	15
90432-MM5-000	36	18
90433-KE1-000	55	25
90442-028-000	46	24
90443-MB0-000	46	25
90443-MJ6-000	46	26
90451-704-000	49	22
90451-KY2-000	49	23
90452-KZ4-000	52	14
90452-MAT-000	51	13
90452-MKP-D01	36	19
90452-MR7-000	50	24
	52	15
90453-235-000	53	16
90456-MA6-000	50	25
90458-292-000	52	16
90458-MAT-E00	51	14
90459-438-000	50	26
	52	17
90461-MW0-000	50	27
90462-MBW-000	50	28
90463-MKT-D00	51	15
90463-ML7-000	42	8
	46	27
90463-MR7-000	50	29
	52	18
90464-MR7-000	50	30
	52	19
90469-ME5-000	50	31
90488-425-000	32	8
	33	8
	34	22
90493-MGE-D00	51	16
90501-819-000	89	17
90501-MFA-D00	83	19
90501-MKW-D10	115	13
90504-964-000	108	12
90505-MC4-000	98	17
90506-425-830	70	7
90507-ZV1-000	108	13
90508-MGE-D00	61	23
	63	12
90514-921-000	90	15
90515-046-810	67	15
90534-MV4-000	89	18
90543-MV9-670	28	4
90544-283-000	72	20
90545-300-000	65	25
	75	22
90545-KF0-000	46	28
90559-MKW-D00	80	21
90601-107-000	50	32
90601-KAF-003	90	16

部品番号	頁	見出
90603-MN4-000	50	33
	52	20
90604-MM5-000	51	17
90605-MGE-D00	51	18
90650-KV6-003	62	24
	63	13
	92	7
90651-HL3-G01	81	23
90651-K14-A31	85	10
	113	20
90651-KV6-003	62	25
	67	16
90651-MA5-671	65	26
90651-MEW-920	94	19
90652-HC4-003	62	26
	63	14
	101	25
90652-KSJ-A21	88	14
90654-SA4-003	99	11
	111	23
90656-MGH-641	91	18
90661-MCA-003	66	9
90661-MGS-D81	66	10
90677-KAN-961	59	5
	99	12
	105	25
	108	14
	111	24
	113	21
90683-MBW-003	86	10
90683-MGC-920	89	19
	106	23
90690-GHB-631	101	26
90690-GHB-641	67	17
	103	5
90690-GHB-651	62	27
	63	15
	101	27
90690-GHB-671	101	28
90690-MGS-D81	77	23
90701-MV9-670	46	29
90703-PWA-003	30	17
90704-MGS-D30	42	9
90741-413-000	48	13
90801-SB0-000	67	18
90899-MB2-000	98	18
91000		
91001-MGS-D31	50	34
91006-MGS-D31	50	35
	51	19
91007-MGS-D21	53	17
	55	26
91008-MGS-D31	39	9
91015-KT8-005	70	8
91016-KT8-005	70	9
91022-MJE-DB1	50	36
	52	21

部品番号	頁	見出
91023-MGS-D21	51	20
91025-MGS-D21	56	13
91026-MEL-003	50	37
91026-MGS-D21	56	14
91027-MGS-D21	56	15
91029-MGS-D21	34	23
91051-MGS-D31	80	22
91052-MGS-D31	94	20
	95	13
91053-MFJ-D01	33	9
91053-MGS-D31	74	12
	80	23
91054-MGS-D31	94	21
91055-MGS-D31	94	22
91059-KY2-711	69	25
91071-KV3-005	95	14
91071-MR7-003	94	23
91104-PL9-008	51	21
91201-MGS-D31	53	18
91202-MR7-003	94	24
91203-KK3-830	55	27
91204-KK0-003	33	10
91207-KT8-003	50	38
	52	22
91208-PF5-005	78	14
91212-422-006	75	23
91251-MGS-D31	80	24
91251-MKL-D81	72	21
91252-MC4-013	74	13
91253-KZ3-861	94	25
91253-MAE-003	80	25
91262-KV3-831	95	15
91301-MEE-003	44	11
91301-MEH-003	38	9
91301-MGS-D30	42	10
91301-MKP-T01	58	12
91302-MGS-D20	35	24
91302-PA9-003	35	25
91302-PS5-003	37	11
91303-377-000	40	17
91303-KK3-830	29	12
91303-MKH-D21	46	30
91306-ZY3-003	42	11
91307-035-000	33	11
	35	26
91307-PY4-003	44	12
91309-425-003	43	13
91310-MGE-D01	35	27
	46	31
	56	16
91311-RFH-003	35	28
91313-393-003	40	18
91315-MGS-D20	35	29
91320-MB0-000	43	14
91333-PNC-006	40	19
91344-PC9-004	35	30
	40	20
91351-HM8-A51	56	17
91351-MGS-D30	80	26

部品番号	頁	見出
91356-425-003	57	11
91356-KF0-003	72	22
91456-MCW-D01	85	11
91475-SB6-000	113	22
91501-MGS-D30	85	12
	105	26
91501-MKA-D80	69	26
91502-MGS-D50	35	31
91533-MGS-D30	62	28
	63	16
	101	29
91535-STK-003	101	30
91535-TA0-003	62	29
	63	17
	101	31
91558-SD5-003	101	32
91565-SEL-003	62	30
	63	18
	101	33
91771-MKG-D81	101	34
92000		
92101-06022-4J	103	6
92501-06016-0A	91	19
93000		
93401-06012-08	108	15
93404-06020-08	66	11
	87	17
93404-06025-00	83	20
93404-06025-08	59	6
93404-10025-08	108	16
93500-04025-0G	87	18
93500-05012-0H	110	18
93500-05016-0G	67	19
93600-04012-1G	65	27
93600-04040-1G	76	24
93892-04008-18	62	31
	63	19
93892-04014-07	67	20
93892-05010-08	62	32
	63	20
	88	15
93892-05012-08	43	15
93892-06014-18	58	13
93893-04008-07	107	24
93893-04012-17	65	28
	76	25
93901-22180	107	25
93901-22320	113	23
93901-25280	94	26
93903-224J0	60	6
93903-24310	108	17
93903-24480	98	19
93903-25280	98	20
93903-25580	87	19
93913-14220	83	21

JUMBO-JP.COM

部 品 番 号 索 引

部品番号	頁	見出
93913-25380	60	7
93913-255J0	87	20
94000		
94002-06020-0S	90	17
94002-08000-0S	76	26
94002-08070-0S	62	33
94021-08020-0S	86	11
94031-08070	62	34
94050-05080	98	21
94050-06080	82	24
	83	22
	101	35
94050-08000	86	12
94050-08070	105	27
94050-08080	89	20
94050-12000	105	28
94101-04800	83	23
94101-05000	110	19
94101-08700	105	29
94101-08800	85	13
94102-08000	91	20
	109	8
94103-04700	98	22
94103-05700	60	8
94103-05800	84	24
94103-08800	84	25
94109-12000	44	13
94201-16180	109	9
94201-20150	76	27
	91	21
94251-05000	84	26
94301-08100	38	10
	46	32
	56	18
94301-08140	33	12
	40	21
	44	14
94301-08200	35	32
	55	28
94301-12200	29	13
94303-05080	30	18
94305-30223	67	21
94305-30283	67	22
94510-14000	55	29
94510-16000	53	19
94511-19000	90	18
94520-40150	35	33
94540-09018	67	23
94560-62200	50	39
	52	23
95000		
95002-02100	107	26
95002-40730-08	88	16
95002-50000	99	13
95003-23019-60	87	21
95005-35080-20	58	14
95005-45340-20	88	17
95005-45380-20	88	17
95005-50290-30	99	14
95005-55250-20	107	27
95005-55580-20	107	28
95012-17001	99	15
95015-54000	76	28
95701-06010-08	99	16
95701-06012-00	46	33
95701-06012-08	88	18
	105	30
95701-06014-00	32	9
	46	34
	48	14
	50	40
	51	22
	53	20
	55	30
95701-06014-02	107	29
95701-06014-07	76	29
95701-06014-08	35	34
	101	36
	107	30
	114	14
	115	14
95701-06016-00	35	35
	38	11
95701-06018-00	46	35
95701-06018-08	101	37
	107	31
95701-06020-08	103	7
95701-06022-00	76	30
95701-06025-00	38	12
95701-06025-08	107	32
95701-06035-00	55	31
95701-06040-08	82	25
95701-06045-00	38	13
95701-06045-08	53	21
95701-06055-00	38	14
	44	15
	55	32
95701-06075-00	44	16
95701-08018-08	108	18
	114	15
	115	15
95701-08020-07	105	31
95701-08022-08	105	32
	114	16
95701-08025-08	101	38
95701-08045-00	46	36
95701-08070-00	46	37
95701-10070-00	46	38
95701-12035-08	105	33
95701-12045-08	105	34
95701-12055-08	105	35
95701-12080-08	105	36
95801-06025-00	43	16
96000		
96001-06014-00	35	36
	41	7
	67	24
	76	31
96001-06022-07	71	10
96001-06040-00	41	8
96001-06045-00	41	8
96100-62040-00	48	15
96100-63040-00	48	16
96211-08000	91	22
96220-40080	53	22
	55	33
96300-08045-04	89	21
96300-08050-04	89	22
96600-06016-08	69	27
96600-06020-07	67	25
96600-08020-10	53	23
96700-08025-00	85	14
98000		
98200-33000	99	17
99000		
99001-08120	116	12
99001-10140	116	13
99006-12000	116	14
99006-22000	116	15
99006-27000	116	16

YUMBO-JP.COM

部 品 名 索 引

部 品 名	頁	見出
〔 ア 〕		
アーム	78	6
アーム,シートヒンジ	83	14
アーム,L.ピリオンステップ	91	12
アーム,L.メインステップ	91	6
アーム,R.ピリオンステップ	91	11
アーム,R.メインステップ	91	5
アームサブASSY.,クッション	95	5
アームASSY.,ロッカー	30	3
アームCOMP.,チエンジ	90	3
アウターCOMP.,クラッチ	36	1
アウターCOMP.,スターティングクラッチ	39	6
アクスル,フロントホイール	74	4
アクスル,リヤーホイール	79	3
アジヤスター,チエンジ	93	4
アンテナASSY.,ETC	102	5
〔 イ 〕		
インジエクターASSY.,フユーエル	58	4
インシユレーター	43	9
インシユレーター,スロツトルボデイ	29	6
〔 ウ 〕		
ウインカーASSY.,L.フロント	97	4
ウインカーASSY.,L.リヤー	97	7
ウインカーASSY.,R.フロント	97	1
ウインカーASSY.,R.リヤー	97	6
ウインドスクリーン	108	4
ウエイト,ステアリングハンドル	68	10
ウエイト,バランス	74	1
	79	11
ウエイトB,ステアリングハンドル	68	9
〔 エ 〕		
エレメント,オイルフイルター	34	6
エレメントCOMP.,エアークリーナー	87	1
エンブレム,キー	68	7
エンブレム,プロダクション	68	18
〔 オ 〕		
オイルシール 12X18X5	33	10
オイルシール 14X22X5	55	27
オイルシール 16X24X5	53	18
オイルシール 28X47.2X7	74	13
オイルシール 34X62X8	50	38
	52	22
オリフイス 0.8MM	40	4
オリフイス 1.1MM	45	3
オリフイス 1.5MM	45	4
〔 カ 〕		
ガード,クランクセンサー	40	7
ガード,ロアー	114	2
ガード,ロアー	115	3
ガイド,インレツトバルブ	29	2
ガイド,エキゾーストバルブ	29	3
ガイド,カムチエン	32	4
ガイド,クラツチアウター	36	2
ガイド,コード	68	5
ガイド,セカンドクラツチギヤー	37	7
ガイド,パーキングブレーキ	67	5
ガイド,フアーストクラツチギヤー	37	6
ガイド,リヤーブレーキホース	75	5
ガイド,L.リヤーカバー	40	5
ガスケット,ウオーターポンプボデイ	42	3
ガスケット,エキゾーストパイプ	89	2
ガスケット,シリンダーヘツド	29	4
ガスケット,シリンダーヘツドカバー	28	2
ガスケット,チエンジスイツチ	45	6
ガスケット,フユーエルポンプ	81	16
ガスケット,リダクションカバー	56	2
カートリツジ,オイルフイルター	44	7
カウル,センター	110	2
カウル,センターアンダー	114	5
	115	6
カウル,リヤーセンター	85	1
カウル,L.アンダー	114	4
	115	5
カウル,R.アンダー	114	3
	115	4
カウルセツト,L.ミドルA	112	8
カウルセツト,R.ミドルA	112	7
カウルA,L.リヤーサイド	85	3
カウルA,R.リヤーサイド	85	2
カウルB,L.ミドル	112	10
カウルB,L.リヤーサイド	85	5
カウルB,R.ミドル	112	9
カウルB,R.リヤーサイド	85	4
カウンターシヤフトCOMP.	49	3
	52	1
カツプCOMP.,オイル	75	9
カバー,ウオーターポンプ	42	2
カバー,オイルフイルター	34	3
カバー,サーモスタツト	57	4
カバー,スイツチ	112	6
カバー,ダスト	90	4
カバー,ヒユーズボツクス	99	2
カバー,フロント	108	2
カバー,ホルダー	67	7
カバー,マフラー	89	5
カバー,モーター	104	9
カバー,ラギジリツド	109	3
カバー,リニアソレノイド	38	4
カバー,リレー	100	18
カバー,ロツクナツト	61	13
	63	7
カバー,L.サイド	86	6
カバー,L.ピボツト	86	7
カバー,L.フロントサイド	112	12
カバー,L.リヤー	40	2
カバー,R.エンジンサイド	34	14
カバー,R.サイド	86	4
カバー,R.ピボツト	86	5
カバー,R.フロントサイド	112	11
カバー,USBソケツト	111	4
カバーASSY.,シリンダーヘツド	28	1
カバーCOMP.,アツパー	100	13
カバーCOMP.,エアークリーナー	87	2
カバーCOMP.,リダクシヨンギヤー	56	1
カバーCOMP.,A.C.ジエネレーター	40	1
カバーCOMP.,R.クランクケース	33	1
	34	1
カプラー,ダミー	101	34
カムシヤフトCOMP.	30	2
カラー	35	31
	59	2
	85	12
	105	26
カラー 22X13	52	8
カラー 25X28X19	49	13
カラー 28MM	49	7
	52	4
カラー 30X11.2	51	6
カラー 40X43X10	51	11
カラー 5X8	115	13
カラー 6.2X12	83	19
カラー 6X6.5	91	4
カラー,ウインカー	97	2
カラー,エアークリーナーマウンテイング	87	7
カラー,エキゾーストパイプマウンテイング	89	10
カラー,オイルガイド	34	2
カラー,ガイドプレートデイスタンス	54	16
カラー,クツシヨンコネクテイングロツド	95	3
カラー,サイドカバー	83	5
カラー,シフター	54	10
カラー,シフトドラムストツパープレート	53	8
	54	18
カラー,スプライン 25X28X13	49	16
カラー,スプライン 28X31X9	49	11
	52	7
カラー,スプリング	72	3
カラー,テールライト	98	3
カラー,テールライトマウンテイング	71	7
カラー,ドラムストツパーサイド	53	9
	54	19
カラー,ピボツトデイスタンスセンター	93	7
カラー,フエアリングセツテイング	40	8
カラー,フエンダーセツテイング	34	15
カラー,フユーエルタンク	66	8
	81	13
カラー,フユーエルパイプ	58	9
カラー,フロントアクスルデイスタンス	74	7
カラー,フロントフエンダー	71	3
カラー,フロントホイールカバー	98	6
カラー,フロントホイールサイド	74	5
カラー,マウンテイングラバー	89	12
カラー,ラジエターマウンテイング	106	8
カラー,リヤーアクスルデイスタンス	79	8
カラー,リヤーカウルセツテイング	86	3
カラー,リヤーブレーキサイド	79	5
カラー,L.ピボツトデイスタンス	93	9
カラー,L.リヤーホイールサイド	79	4
カラー,R.ピボツトデイスタンス	93	8
カラーA,クツシヨンアーム	95	2
カラーA,L.エンジンハンガー	104	4
カラーA,R.エンジンハンガー	104	3
カラーB,エンジンハンガー	104	5
カラーB,クツシヨンアーム	93	13
	95	4
カラーB,フロントフエンダー	71	4
カラーB,リヤーホイールデイスタンス	79	9
カラーC,L.エンジンハンガー	104	7
カラーC,R.エンジンハンガー	104	6
〔 キ 〕		
ギヤー,カウンターシヤフトサード	49	9
	52	5
ギヤー,カウンターシヤフトシツクスス	49	17
	52	10
ギヤー,カウンターシヤフトセカンド	49	6
	52	3
ギヤー,カウンターシヤフトフアースト	49	4
	52	2
ギヤー,カウンターシヤフトフイフス	49	14
	52	9
ギヤー,カウンターシヤフトフオース	49	10
	52	6
ギヤー,シフトリダクション	56	3
		4
		5
ギヤー,スターター	39	4
ギヤー,スタートドリブン	39	5
ギヤー,スターターリダクション	39	2
ギヤー,プライマリードライブ	36	12
	37	3
ギヤー,メインシヤフトサード	51	7
ギヤー,メインシヤフトサード&フオース	49	8
ギヤー,メインシヤフトシツクスス	49	15
	51	10
ギヤー,メインシヤフトセカンド	49	5
ギヤー,メインシヤフトフイフス	49	12
	51	9
ギヤー,メインシヤフトフオース	51	8
ギヤーCOMP.,プライマリードリブン	37	1
キー,ウツドラフ 25X14	48	13
キー,シートロツク	110	5
キーセツト	68	2
キーCOMP.,イモビライザー	68	6
キヤツチCOMP.,リツド	111	5
キヤツプ 14MM	40	15
キヤツプ 30MM	40	16
キヤツプ 36MM	29	11
キヤツプ,カムシヤフト 20MM	30	14
キヤツプ,スウイングアームエンド	93	5
キヤツプ,ステアリングステムナツト	68	17
キヤツプ,ソケツトボルト 8MM	85	11
キヤツプ,ダミー	100	4
キヤツプ,ブリーダー	73	8
	77	15

YUMBO-JP.COM

部 品 名 索 引

部 品 名	頁	見出
ｷﾔﾂﾌﾟ,ﾏｽﾀｰｼﾘﾝﾀﾞｰ ･････････	64	13
	75	14
ｷﾔﾂﾌﾟ,ﾛｱｰﾎﾙﾀﾞｰ ･････････	67	11
ｷﾔﾂﾌﾟASSY.,ﾉｲｽﾞｻﾌﾟﾚｯｻｰ ･･	103	4
ｷﾔﾂﾌﾟASSY.,ﾘｻﾞｰﾌﾞﾀﾝｸ ････	106	12
ｷﾔﾂﾌﾟCOMP.,ﾌｭｰｴﾙﾌｲﾗｰ ････	81	18
ｷﾔﾂﾌﾟCOMP.,ﾗｼﾞｴﾀｰ ･･････	106	6
ｷﾔﾆｽﾀｰCOMP. ･････････	88	2
ｷﾔﾘﾊﾟｰｻﾌﾞASSY.,ﾘﾔｰ ･････	77	12
	78	4
ｷﾔﾘﾊﾟｰｻﾌﾞASSY.,R.ﾌﾛﾝﾄ ･･･	73	15
〔 ク 〕		
ｸﾞﾘﾂﾌﾟ ･･････････････	116	6
ｸﾞﾘﾂﾌﾟ,ﾘﾔｰﾎｲｰﾙﾚﾝﾁ ･･････	116	11
ｸﾞﾘﾂﾌﾟ,L.ﾘﾔｰ ･････････	85	7
ｸﾞﾘﾂﾌﾟ,R.ﾘﾔｰ ･････････	85	6
ｸﾞﾛﾒｯﾄ,ｴｱｰｸﾘｰﾅｰｹｰｽ ･････	91	15
	96	2
	104	18
	108	8
	110	10
	111	13
	112	13
	114	10
	115	9
ｸﾞﾛﾒｯﾄ,ﾁｭｰﾌﾞ ･････････	102	1
ｸﾞﾛﾒｯﾄ,ﾗｼﾞｴﾀｰｾｯﾃｲﾝｸﾞ ････	114	1
	115	1
ｸﾞﾛﾒｯﾄA,ｴｱｰｸﾘｰﾅｰｹｰｽ ････	98	17
	104	1
ｸﾞﾛﾒｯﾄA,ﾘﾔｰｶﾊﾞｰ ･････････	86	1
ｸﾂｼｮﾝ ･････････････････	112	1
ｸﾂｼｮﾝ,ETC ･････････････	102	3
ｸﾂｼｮﾝASSY.,ﾘﾔｰ ･････････	95	1
ｸﾗﾂﾁASSY. ･････････････	37	2
ｸﾗﾝｸｹｰｽｾｯﾄ ･････････････	45	1
ｸﾗﾝｸｼｬﾌﾄCOMP. ･････････	47	7
ｸﾗﾝﾊﾟｰ,ｳｵｰﾀｰﾎｰｽ ･････････	106	16
ｸﾗﾝﾊﾟｰ,ｹｰﾌﾞﾙ ･････････	68	14
ｸﾗﾝﾊﾟｰ,ｺｰﾄﾞ ･････････	61	2
	63	1
ｸﾗﾝﾊﾟｰ,ｾﾝｻｰｺｰﾄﾞ ･････････	64	2
	73	3
	75	1
ｸﾗﾝﾊﾟｰ,ｿﾚﾉｲﾄﾞｺｰﾄﾞ ･･････	34	4
ｸﾗﾝﾊﾟｰ,ﾊﾟｰｷﾝｸﾞｹｰﾌﾞﾙ ････	67	4
ｸﾗﾝﾊﾟｰ,ABSｺｰﾄﾞ ･････････	66	2
ｸﾗﾝﾊﾟｰA,ﾌﾛﾝﾄﾌﾞﾚｰｷﾎｰｽ ････	64	7
		8
ｸﾗﾝﾌﾟ,ｳｵｰﾀｰﾎｰｽ 25MM ････	57	6
ｸﾗﾝﾌﾟ,ｳｵｰﾀｰﾎｰｽ 35MM ････	106	14
ｸﾗﾝﾌﾟ,ﾁｭｰﾌﾞ ･････････	81	23
	87	12
	88	14
		16
ｸﾗﾝﾌﾟ,ﾊｰﾈｽ ･････････････	62	26
	63	14
ｸﾗﾝﾌﾟ,ﾊｰﾈｽ ･････････････	101	25
ｸﾗﾝﾌﾟ,ﾌﾞﾚｰｷﾊﾟｲﾌﾟ ･･････	66	9
		10
ｸﾗﾝﾌﾟ,ﾏｽﾀｰｼﾘﾝﾀﾞｰｵｲﾙﾎｰｽ ･･	75	11
ｸﾗﾝﾌﾟ,A.C.ｼﾞｴﾈﾚｰﾀｰｺｰﾄﾞ ･･	41	1
ｸﾗﾝﾌﾟ,ABSｺｰﾄﾞ ･････････	64	3
		4
ｸﾘｯﾌﾟ ･･････････････････	88	11
ｸﾘｯﾌﾟ,ｲﾝｼﾞｪｸﾀｰ ･････････	58	5
ｸﾘｯﾌﾟ,ｶﾌﾟﾗｰ ･････････････	62	28
		29
		30
	63	16
		17
		18
	73	5
	77	5
	101	29
		30
		31
		33
ｸﾘｯﾌﾟ,ｹｰﾌﾞﾙ 10MM ･･･････	67	17
	103	5
ｸﾘｯﾌﾟ,ｹｰﾌﾞﾙ 12MM ･･･････	77	23
ｸﾘｯﾌﾟ,ｹｰﾌﾞﾙ 15MM ･･･････	62	27
	63	15
	101	27
ｸﾘｯﾌﾟ,ｹｰﾌﾞﾙ 25MM ･･･････	101	28
ｸﾘｯﾌﾟ,ｹｰﾌﾞﾙ 8MM ･････････	101	26
ｸﾘｯﾌﾟ,ｽｲｯﾁｶﾊﾞｰ ･････････	90	16
ｸﾘｯﾌﾟ,ｽﾃｱﾘﾝｸﾞﾊﾝﾄﾞﾙ ･････	69	26
ｸﾘｯﾌﾟ,ｽﾗｲﾄﾞ ･････････････	85	10
	113	20
ｸﾘｯﾌﾟ,ﾁｭｰﾌﾞ ･････････････	99	13
	107	26
ｸﾘｯﾌﾟ,ﾊﾞﾝﾊﾟｰｼｰﾙ ･････････	85	9
	86	9
	96	4
	110	15
	111	19
	113	15
ｸﾘｯﾌﾟ,ﾊｰﾈｽ ･････････････	81	20
	89	19
	106	23
ｸﾘｯﾌﾟ,ﾌﾞﾗｼ ･････････････	91	18
ｸﾘｯﾌﾟ,ﾌﾞﾘｰｻﾞｰﾁｭｰﾌﾞ ･････	87	10
ｸﾘｯﾌﾟ,ﾎﾞﾃﾞｨ ･････････････	86	10
ｸﾘｯﾌﾟ,ﾘﾀｰﾝﾎｰｽ ･････････	101	22
ｸﾘｯﾌﾟ,ﾜｲﾔｰﾊｰﾈｽ ･････････	101	32
	113	22
ｸﾘｯﾌﾟ,ﾜｲﾔｰﾊｰﾈｽ 6MM ･････	99	11
	111	23
〔 ケ 〕		
ｹﾞｰｼﾞ,ｵｲﾙﾚﾍﾞﾙ ･････････	33	2
	34	8
ｹｰｽ,ﾄﾞﾗｲﾌﾞﾁｪﾝ ･････････	93	1
ｹｰｽ,L.ﾎﾞﾄﾑ ･････････････	72	17
ｹｰｽ,R.ﾎﾞﾄﾑ ･････････････	72	9
ｹｰｽASSY.,ｱｯﾊﾟｰ ･････････	60	4
ｹｰｽASSY.,ｱﾝﾀﾞｰ ･････････	60	5
ｹｰｽCOMP.,ｴｱｰｸﾘｰﾅｰ ･･････	87	6
ｹｰｽCOMP.,ｻｰﾓｽﾀｯﾄ ･････････	57	3
ｹｰﾌﾞﾙ,ｽﾀｰﾀｰﾓｰﾀｰ ･････････	99	3
ｹｰﾌﾞﾙ,ﾊﾞｯﾃﾘｰｱｰｽ ･････････	99	4
ｹｰﾌﾞﾙCOMP.,ｸﾗｯﾁ ･････････	61	1
ｹｰﾌﾞﾙCOMP.,ｼｰﾄﾛｯｸ ･････････	83	10
ｹｰﾌﾞﾙCOMP.,ﾊﾟｰｷﾝｸﾞﾌﾞﾚｰｷ･	67	3
ｹｰﾌﾞﾙCOMP.,ﾘｯﾄﾞ ･････････	111	12
〔 コ 〕		
ｺｲﾙCOMP.,ｲｸﾞﾆｯｼｮﾝ ･･････	103	1
		2
ｺｯﾀｰ,ﾊﾞﾙﾌﾞ ･････････････	30	12
ｺﾈｸﾀｰ,ﾏｽﾀｰｼﾘﾝﾀﾞｰ ･････････	75	6
ｺﾝﾄﾛｰﾗｰASSY.,ｸﾞﾘｯﾌﾟﾋｰﾀｰ ･	100	6
〔 サ 〕		
ｻｰｸﾘｯﾌﾟ ･･････････････	65	26
	75	17
ｻｰｸﾘｯﾌﾟ 25MM ･････････	50	32
ｻｰｸﾘｯﾌﾟ 28MM ･････････	50	33
	52	20
ｻｰｸﾘｯﾌﾟ 30MM ･････････	51	17
ｻｰｸﾘｯﾌﾟ 40MM ･････････	51	18
ｻｰｸﾘｯﾌﾟ,ｲﾝﾀｰﾅﾙ ･････････	94	19
ｻｰｸﾘｯﾌﾟ,ｲﾝﾀｰﾅﾙ 40 ･･････	35	33
ｻｰｸﾘｯﾌﾟ,ｴｷｽﾀｰﾅﾙ 14MM ････	55	29
ｻｰｸﾘｯﾌﾟ,ｴｷｽﾀｰﾅﾙ 16MM ････	53	19
ｻｰｸﾘｯﾌﾟ,ｴｷｽﾀｰﾅﾙ 19MM ････	90	18
ｻｰﾓｽﾀｯﾄ ･･････････････････	57	1
ｻｽﾍﾟﾝｼｮﾝ,ｳｲﾝｶｰﾘﾚｰ ･･････	100	15
ｻｽﾍﾟﾝｼｮﾝ,ｸﾞﾘｯﾌﾟﾋｰﾀｰ		
ｺﾝﾄﾛｰﾗｰ	100	7
ｻﾌﾞｷﾞﾔｰ,ﾌﾟﾗｲﾏﾘｰ ･････････	37	4
〔 シ 〕		
ｼﾞｮｲﾝﾄ,ﾁｭｰﾌﾞ ･････････	88	12
ｼﾞｮｲﾝﾄ,ﾄﾞﾗｲﾌﾞﾁｪﾝ ･････････	93	2
ｼﾞｮｲﾝﾄ,ﾌﾞﾘｰｻﾞｰﾁｭｰﾌﾞ ･････	81	3
ｼﾞｮｲﾝﾄ,ﾌﾞﾚｰｷﾛｯﾄﾞ ･････････	75	18
ｼｰﾄ,ｸﾗﾂﾁｽﾌﾟﾘﾝｸﾞ ･････････	36	10
ｼｰﾄ,ｼﾞﾔﾀﾞｰｽﾌﾟﾘﾝｸﾞ ･･････	36	4
ｼｰﾄ,ﾊﾞﾙﾌﾞｽﾌﾟﾘﾝｸﾞ ･････････	30	11
ｼｰﾄASSY.,ｼﾝｸﾞﾙ ･････････	83	7
ｼｰﾄASSY.,ﾋﾟﾘｵﾝ ･････････	83	15
ｼｰﾙ,ｼｴﾙﾀｰﾘﾂﾄﾞ ･････････	109	2
ｼｰﾙ,ﾀﾞｽﾄ ･･････････････	72	21
	81	17
ｼｰﾙ,ﾄﾗﾝｸﾊﾟﾈﾙ ･････････	111	3
ｼｰﾙ,ﾊﾞﾙﾌﾞｽﾃﾑ ･････････	30	1
ｼｰﾙ,ﾗｼﾞｴﾀｰｷｬｯﾌﾟ ･････････	106	9
ｼｰﾙ,ﾘﾂﾄﾞﾊﾞｯﾃﾘｰﾎﾞｯｸｽ ･････	111	11
ｼｰﾙ,ﾘﾂﾄﾞﾒｲﾝﾃﾅﾝｽ ･････････	111	9
ｼｰﾙｾｯﾄ,ﾋﾟｽﾄﾝ ･････････････	73	1
	77	2
ｼｰﾙｾｯﾄ,ﾌﾛﾝﾄﾌｵｰｸ ･････････	72	15
ｼｰﾙﾘﾝｸﾞ,ｲﾝｼﾞｪｸﾀｰ ･････････	58	6
ｼｰﾙA,ｴｱｰｸﾘｰﾅｰ ･････････	87	5
ｼｰﾙB,ｴｱｰｸﾘｰﾅｰ ･････････	87	8
ｼｴﾙﾀｰ,L.ｻｲﾄﾞ ･････････････	110	11
ｼｴﾙﾀｰ,R.ｻｲﾄﾞ ･････････････	110	9
ｼﾌﾀｰ,ﾄﾞﾗﾑ ･････････････････	54	8
ｼﾑK,ﾃﾞｨﾌｱﾚﾝｼｬﾙｹｰｽ ･･････	39	7
ｼﾔﾌﾄ,ｼｰﾄﾋﾝｼﾞ ･････････････	109	4
ｼﾔﾌﾄASSY.,ｼﾌﾄﾌｵｰｸ ･････････	53	4
	54	5
ｼﾔﾌﾄCOMP.,ﾌﾛﾝﾄﾊﾞﾗﾝｻｰ ････	47	9
ｼﾔﾌﾄCOMP.,ﾘﾔｰﾊﾞﾗﾝｻｰ ･････	48	10
ｼﾔﾌﾄCOMP.,ﾛｯｶｰ ･････････	30	4
ｼｭﾗｳﾄﾞCOMP. ･････････････	106	4
ｼﾘﾝﾀﾞｰｻﾌﾞASSY.,ﾌﾛﾝﾄﾏｽﾀｰ ･	64	11
ｼﾘﾝﾀﾞｰｻﾌﾞASSY.,ﾘﾔｰﾌﾞﾚｰｷ		
ﾏｽﾀｰ	75	8
ｼﾘﾝﾀﾞｰｾｯﾄ,ﾏｽﾀｰ ･････････	64	17
〔 ス 〕		
ｽｲｯﾁﾕﾆｯﾄ,ｴﾝｼﾞﾝｽﾄｯﾌﾟ&		
ｸﾞﾘｯﾌﾟAPS	61	3
ｽｲｯﾁﾕﾆｯﾄ,ｴﾝｼﾞﾝｽﾄｯﾌﾟ&		
D-Nﾓｰﾄﾞ&ｸﾞﾘｯﾌﾟAPS	63	2
ｽｲｯﾁASSY.,ｳｲﾝｶｰ ･････････	61	4
ｽｲｯﾁASSY.,ｳｲﾝｶｰ&ﾊﾝﾄﾞｼﾌﾄ ･	63	3
ｽｲｯﾁASSY.,ｵｲﾙﾌﾟﾚｯｼｬｰ ････	45	10
ｽｲｯﾁASSY.,ｸﾗﾂﾁ ･････････	61	5
ｽｲｯﾁASSY.,ｺﾝﾋﾞﾈｰｼｮﾝ&ﾛｯｸ ･	68	3
ｽｲｯﾁASSY.,ｻｲﾄﾞｽﾀﾝﾄﾞ ･････	92	1
ｽｲｯﾁASSY.,ｽﾀｰﾀｰﾏｸﾞﾈﾁｯｸ ･･	99	5
ｽｲｯﾁASSY.,ﾆｭｰﾄﾗﾙ ･････････	45	9
ｽｲｯﾁASSY.,ﾌﾛﾝﾄｽﾄｯﾌﾟ ･････	64	1
	67	2
ｽｲｯﾁASSY.,ﾘﾔｰｽﾄｯﾌﾟ ･･････	90	6
ｽｳｲﾝｸﾞｱｰﾑｻﾌﾞASSY.,ﾘﾔｰ ･･･	93	12
ｽｸﾘｭｰ,ｵｰﾊﾞﾙ 6X65 ･････････	69	23
ｽｸﾘｭｰ,ｽﾍﾟｼｬﾙ 5X11 ･･････	99	10
	108	10
	110	17
	113	17
	114	13
ｽｸﾘｭｰ,ｽﾍﾟｼｬﾙ 5X14 ･･････	75	20
	110	12
		16
	111	14
	114	11
	115	10
ｽｸﾘｭｰ,ｽﾍﾟｼｬﾙ 6X14 ･･････	93	14
	96	5
	111	20
ｽｸﾘｭｰ,ｽﾍﾟｼｬﾙ 6X16 ･･････	111	18
ｽｸﾘｭｰ,ﾀｯﾋﾟﾝｸﾞ 3X12 ･･････	113	23
ｽｸﾘｭｰ,ﾀｯﾋﾟﾝｸﾞ 3X16 ･･････	60	6
	69	25

YUMBO-JP.COM

部 品 名 索 引

部 品 名	頁	見出
スクリユー,タツヒ゜ング゛ 3X8 ・・・・・・・	107	25
スクリユー,タツヒ゜ング゛ 4X12 ・・・・・・	83	21
	108	17
	109	7
	111	21
	113	16
	114	12
	115	12
スクリユー,タツヒ゜ング゛ 4X16 ・・・・・・	98	19
	109	6
スクリユー,タツヒ゜ング゛ 5X12 ・・・・・・	94	26
	98	20
スクリユー,タツヒ゜ング゛ 5X14 ・・・・・・	60	7
スクリユー,タツヒ゜ング゛ 5X20 ・・・・・・	87	20
スクリユー,タツヒ゜ング゛ 5X25 ・・・・・・	87	19
スクリユー,タヘ゜ツトアシ゛ヤステイング゛ ・・・	30	7
		8
スクリユー,トラス 5X16 ・・・・・・・・・・	110	13
	111	15
	115	11
スクリユー,パ゜ン 4X25 ・・・・・・・・・・	87	18
スクリユー,パ゜ン 5X12 ・・・・・・・・・・	110	18
スクリユー,パ゜ン 5X16 ・・・・・・・・・・	67	19
	108	11
	113	18
		19
スクリユー,パ゜ン 6X12 ・・・・・・・・・・	89	15
	111	16
スクリユー,パ゜ン 6X14 ・・・・・・・・・・	85	8
スクリユー,パ゜ン 6X20 ・・・・・・・・・・	71	9
スクリユー,ブ゛リーダ゛ー ・・・・・・・・・・・	73	7
	77	14
スクリユー,フラツト 3X16 ・・・・・・・・・	61	19
スクリユー,フラツト 4X12 ・・・・・・・・・	65	27
スクリユー,フラツト 4X40 ・・・・・・・・・	76	24
スクリユーワツシヤー 4X12 ・・・・・・・・・	65	28
	76	25
スクリユーワツシヤー 4X14 ・・・・・・・・・	67	20
スクリユーワツシヤー 4X8 ・・・・・・・・・・	62	31
	63	19
	107	24
スクリユーワツシヤー 5X10 ・・・・・・・・・	62	32
	63	20
	88	15
スクリユーワツシヤー 5X12 ・・・・・・・・・	43	15
スクリユーワツシヤー 5X22 ・・・・・・・・・	68	19
スクリユーワツシヤー 5X25 ・・・・・・・・・	61	23
	63	12
スクリユーワツシヤー 6X14 ・・・・・・・・・	58	13
ステ-,キーロツク ・・・・・・・・・・・・・・・	110	7
ステ-,アング゛ルセンサーコード゛ ・・・・・・・	45	14
	56	8
ステ-,センサーコード゛ ・・・・・・・・・・・・	77	4
ステ-,テールライト ・・・・・・・・・・・・・・	98	14
ステ-,ハーネス ・・・・・・・・・・・・・・・・	34	10
		11
	57	7
ステ-,ハーネスクリツフ゜ ・・・・・・・・・・・	34	9
ステ-,ヒ゜リオンシートヒンシ゛ ・・・・・・・・	83	12

部 品 名	頁	見出
ステ-,フエンダ゛ーA ・・・・・・・・・・・・・	98	12
ステ-,フユーエルホース ・・・・・・・・・・・・	45	8
ステ-,フロントブ゛レーキホース ・・・・・・・・	64	9
ステ-,ホーン ・・・・・・・・・・・・・・・・・	101	21
ステ-,ラシ゛エターアツパ゜ー ・・・・・・・・・	106	18
ステ-,ラシ゛エターロアー ・・・・・・・・・・・	106	19
ステ-,リヤーブ゛レーキホース ・・・・・・・・・	75	2
ステ-,L.エアークリーナーケース ・・・・・・・	104	14
ステ-,L.スクリーン ・・・・・・・・・・・・・・	108	7
ステ-,MAPセンサー ・・・・・・・・・・・・・・	58	2
ステ-,R.エアークリーナーケース ・・・・・・・	104	13
ステ-,R.サイド゛カバ゛ー ・・・・・・・・・・・	111	7
ステ-,R.スクリーン ・・・・・・・・・・・・・・	108	6
ステータ-COMP. ・・・・・・・・・・・・・・・	41	3
ステ-A,L.アンダ゛ーカウル ・・・・・・・・・	114	8
ステ-A,R.アンダ゛ーカウル ・・・・・・・・・	114	6
	115	7
ステ-B,L.アンダ゛ーカウル ・・・・・・・・・	114	9
ステ-B,R.アンダ゛ーカウル ・・・・・・・・・	114	7
	115	8
ステ-COMP.,キヤニスター ・・・・・・・・・	88	3
ステ-COMP.,フロントカウル ・・・・・・・・	108	1
ステ-COMP.,フロントタンク ・・・・・・・・	104	10
ステムサブ゛ASSY.,ステアリング゛ ・・・・・	70	3
ストツパ゜ー,ターミナル ・・・・・・・・・・・	43	10
ストツパ゜-COMP.,ギ゛ヤーシフトト゛ラム ・	53	7
ストツパ゜-COMP.,ト゛ラム ・・・・・・・・・	54	17
ストレーナ-COMP.,オイル ・・・・・・・・・・	44	5
スパ゜ナ 10X14 ・・・・・・・・・・・・・・・	116	13
スパ゜ナ 12X14 ・・・・・・・・・・・・・・・	116	7
スパ゜ナ 8X12 ・・・・・・・・・・・・・・・・	116	12
スパ゜ナ,ピ゜ン ・・・・・・・・・・・・・・・・	116	10
スピ゜ント゛ルCOMP.,ギ゛ヤーシフト ・・・・	53	11
	54	21
スプ゜リング゛,オイルスルー ・・・・・・・・・	83	1
スプ゜リング゛,オイルフイルター ・・・・・・・	34	7
スプ゜リング゛,カーボ゛ンブ゛ラシ ・・・・・・	43	5
スプ゜リング゛,ギ゛ヤーシフトリターン ・・・・	53	12
	54	22
スプ゜リング゛,キツクスターターストツパ゜ー ・・	91	1
スプ゜リング゛,クラツチ ・・・・・・・・・・・	36	8
スプ゜リング゛,クラツチレバ゛ー ・・・・・・・・	33	4
スプ゜リング゛,サイド゛スタンド゛ ・・・・・・・	92	3
スプ゜リング゛,シ゛ヤダ゛ー ・・・・・・・・・・	36	9
スプ゜リング゛,シートロツク ・・・・・・・・・・	83	16
	111	2
スプ゜リング゛,シフトト゛ラムストツパ゜ー ・・・	53	10
	54	20
スプ゜リング゛,スイツチ ・・・・・・・・・・・・	67	9
スプ゜リング゛,ストツプ゜スイツチ ・・・・・・・	90	7
スプ゜リング゛,パ゜ツト゛ ・・・・・・・・・・・	73	6
	77	7
	78	2
スプ゜リング゛,バ゛ルフ゛ ・・・・・・・・・・・	30	9
スプ゜リング゛,プ゜ライマリーダ゛ンパ゜ー ・・・	37	5
スプ゜リング゛,プ゜ランシ゛ヤー ・・・・・・・・	67	10
スプ゜リング゛,ブ゛レーキペ゛ダ゛ル ・・・・・・	90	9
スプ゜リング゛,フロントフオーク ・・・・・・・・	72	2
スプ゜リング゛,フロントリバ゛ウント゛ ・・・・・	72	8

部 品 名	頁	見出
スプ゜リング゛,ボ゛ールセツテイング゛ ・・・・・	67	1
スプ゜リング゛,ポ゛ールプ゜ランシ゛ヤー ・・・・	54	15
スプ゜リング゛,L.ステツプ゜リターン ・・・・・	91	8
スプ゜リング゛,R.ステツプ゜リターン ・・・・・	91	3
スプ゜ロケツト,カム ・・・・・・・・・・・・・・	32	1
スプ゜ロケツト,ト゛ライブ゛ ・・・・・・・・・・	49	18
	52	11
スプ゜ロケツト,フアイナルト゛リブ゛ン ・・・・・	79	2
スペ゜ーサー,イグ゛ニツシヨンコイル ・・・・・・	103	3
スポ゜イラー,フロント ・・・・・・・・・・・・・	108	3
スライダ゛ー,チエン ・・・・・・・・・・・・・・	93	10
スリーブ゛ ・・・・・・・・・・・・・・・・・・・	77	16
	78	7
スレツト゛B,ステアリング゛ヘツト゛トツプ゛ ・・	70	6
スレツト゛COMP.,ステアリング゛ヘツト゛		
トツプ゛	70	4

〔 セ 〕

センサー,エアーフユーエルレシオ ・・・・・・・・	89	11
センサー,フロントホイールスピ゜ード゛ ・・・・・	73	4
センサー,リヤーホイールスピ゜ード゛ ・・・・・・	77	3
センサ-ASSY.,アング゛ル ・・・・・・・・・	34	12
	45	13
	56	7
センサ-ASSY.,ウオーターテンプ゜レチヤー ・	57	8
センサ-ASSY.,エアーテンプ゜レチヤー ・・・	87	15
センサ-ASSY.,オイルプ゜レツシヤー ・・・・	38	7
センサ-ASSY.,クランク ・・・・・・・・・・	40	6
センサ-ASSY.,サーモスタツトオイル ・・・・	45	12
センサ-ASSY.,スピ゜ード゛ ・・・・・・・・	45	11
センサ-ASSY.,バ゛ンクアング゛ル ・・・・・	100	5
センサ-ASSY.,マツプ゛ ・・・・・・・・・・	58	10
センター,クラツチ ・・・・・・・・・・・・・・	36	3
センター,シフトト゛ラム ・・・・・・・・・・・	54	9
センターCOMP.,シフトト゛ラム ・・・・・・・	53	6

〔 ソ 〕

ソレノイド゛ASSY.,リニア ・・・・・・・・・	38	8

〔 タ 〕

ダ゛イオード゛ASSY.,スリーウエイ ・・・・・	100	2
ダ゛イヤフラム ・・・・・・・・・・・・・・・・・	64	16
	75	15
ダ゛クト,R.エアークリーナー ・・・・・・・・・	87	3
ダ゛クトL,エアークリーナー ・・・・・・・・・・	87	4
ダ゛ストシール 17X24X5 ・・・・・・・・・	95	15
ダ゛ストシール 20X25X4 ・・・・・・・・・	78	14
ダ゛ストシール 28X37X4 ・・・・・・・・・	94	24
ダ゛ストシール 30X37X4 ・・・・・・・・・	94	25
ダ゛ストシール 30X47X7.5 ・・・・・・・	80	25
ダ゛ストシール 30X50X7 ・・・・・・・・・	80	24
ダ゛ストシール,ステアリング゛アツパ゜ー ・・・・	70	1
ダ゛ストシール,ステアリング゛ヘツト゛ ・・・・・	70	2
ダ゛ストシール,マスターシリンダ゛ー ・・・・・・	78	10
ダ゛ンパ゜ーセツト,ホイール ・・・・・・・・・・	79	1
タイヤ,フロント ・・・・・・・・・・・・・・・・	74	9

部 品 名	頁	見出
タイヤ,リヤー ・・・・・・・・・・・・・・・・・	79	12
タンクASSY.,フユーエル ・・・・・・・・・・	81	4
タンクCOMP.,ラシ゛エタ-リサ゛-ブ゛ ・・・	106	11

〔 チ 〕

チエン,カム ・・・・・・・・・・・・・・・・・・	32	2
チエン,ト゛ライブ゛ ・・・・・・・・・・・・・・	93	3
チユーブ゛ ・・・・・・・・・・・・・・・・・・・	88	7
		8
チユーブ゛ 3.5X80 ・・・・・・・・・・・・	58	14
チユーブ゛ 4.5X340 ・・・・・・・・・・・	88	17
チユーブ゛ 4.5X380 ・・・・・・・・・・・	88	17
チユーブ゛ 5.3X250 ・・・・・・・・・・・	107	27
チユーブ゛ 5.3X580 ・・・・・・・・・・・	107	28
チユーブ゛ 5X290 ・・・・・・・・・・・・・	99	14
チユーブ゛,エアークリーナーコネクテイング゛ ・・	87	13
チユーブ゛,キヤニスタート゛レン ・・・・・・・・	88	6
チユーブ゛,ジ゛ヨイント-ヘツト゛ ・・・・・・・	88	9
チユーブ゛,セパ゜レーターブ゛リーザ゛ー ・・・・	88	10
チユーブ゛,ト゛レン ・・・・・・・・・・・・・・	81	7
チユーブ゛,ビ゛ニール 8X12X190 ・・・・	87	21
チユーブ゛,ブ゛リーザ゛ー ・・・・・・・・・・・	87	14
チユーブ゛,キヤニスタ-オ-プ゜ンエア- ・・・・	88	5

〔 テ 〕

デ゛イスク,フロントブ゛レーキ ・・・・・・・・・	74	10
デ゛イスク,リヤーブ゛レーキ ・・・・・・・・・・	79	15
デ゛イスクセツト,クラツチ ・・・・・・・・・・・	36	5
テープ゜A,ダ゛ブ゛ルフエイス ・・・・・・・・・	102	6
テープ゜B,ダ゛ブ゛ルフエイス ・・・・・・・・・	102	2
テールライトユニツト ・・・・・・・・・・・・・・	98	2
テンシヨナ-COMP.,カムチエン ・・・・・・・	32	3

〔 ト 〕

ト゛ライバ゛ー,スクリユー ・・・・・・・・・・・	116	5
ト゛ラムASSY.,ギ゛ヤーシフト ・・・・・・・	53	5
	54	6
トリム,フユーエルタンク ・・・・・・・・・・・・	81	10
トレイ,フユーエルタンク ・・・・・・・・・・・・	81	6

〔 ナ 〕

ナツト,6カク 10MM ・・・・・・・・・・・・	61	21
	63	11
ナツト,6カク 6MM ・・・・・・・・・・・・・	90	17
ナツト,6カク 8MM ・・・・・・・・・・・・・	62	33
		34
	76	26
	93	15
		16
ナツト,ウエル 5MM ・・・・・・・・・・・・・	110	3
ナツト,カウルセツテイング゛ 5MM ・・・・・	108	9
	111	17
	113	14
ナツト,キヤツフ゜ 6MM ・・・・・・・・・・・	61	20
	64	24

YUMBO-JP.COM

部 品 名 索 引

部 品 名	頁	見出
ﾅｯﾄ,ｷｬｯﾌﾟ 8MM	86	11
	89	16
ﾅｯﾄ,ｸﾘｯﾌﾟ 5MM	59	5
	99	12
	105	25
	108	14
	111	24
	113	21
ﾅｯﾄ,ｸﾘｯﾌﾟ 6MM	96	7
ﾅｯﾄ,ｻｲﾄﾞｽﾀﾝﾄﾞ	92	6
ﾅｯﾄ,ｽﾃｱﾘﾝｸﾞｽﾃﾑﾌﾗﾝｼﾞ	69	24
ﾅｯﾄ,ｽﾍﾟｼｬﾙ 6MM	104	16
ﾅｯﾄ,ｽﾍﾟｼｬﾙ 6X7	96	6
	111	22
ﾅｯﾄ,ｾｯﾃｲﾝｸﾞ	106	3
ﾅｯﾄ,ﾀﾍﾟｯﾄｱｼﾞｬｽﾃｲﾝｸﾞ	30	15
		16
ﾅｯﾄ,ﾌﾟｯｼｭ 6MM	83	3
ﾅｯﾄ,ﾌｲｷｼﾝｸﾞ	61	22
ﾅｯﾄ,ﾌﾗﾝｼﾞ 12MM	105	24
		28
ﾅｯﾄ,ﾌﾗﾝｼﾞ 3MM	106	22
ﾅｯﾄ,ﾌﾗﾝｼﾞ 5MM	98	21
ﾅｯﾄ,ﾌﾗﾝｼﾞ 6MM	82	24
	83	22
	101	35
ﾅｯﾄ,ﾌﾗﾝｼﾞ 8MM	86	12
	89	20
	105	27
ﾅｯﾄ,ﾘﾔｰﾌｴﾝﾀﾞｰ	98	13
ﾅｯﾄ,ﾛｯｸ 22MM	36	16
ﾅｯﾄ,U 10MM	95	12
ﾅｯﾄ,U 18MM	79	19
	93	17
ﾅｯﾄﾜｯｼｬｰ 6MM	43	12
ﾅｯﾄﾜｯｼｬｰ 8MM	78	13
ﾅｯﾄB,ﾀｲﾛｯﾄﾞ	90	14
ﾅｯﾄU,ﾌﾗﾝｼﾞ 12MM	79	18
〔 ﾉ 〕		
ﾉｯｸﾋﾟﾝ 10X16	46	29
ﾉｯｸﾋﾟﾝ 12X20	29	13
ﾉｯｸﾋﾟﾝ 2.5X10	30	17
ﾉｯｸﾋﾟﾝ 5X8	30	18
ﾉｯｸﾋﾟﾝ 8X10	38	10
	42	9
	46	32
	56	18
ﾉｯｸﾋﾟﾝ 8X14	33	12
	40	21
	44	14
ﾉｯｸﾋﾟﾝ 8X20	35	32
	55	28
〔 ﾊ 〕		
ﾊﾞｰCOMP.,ｻｲﾄﾞｽﾀﾝﾄﾞ	92	2
ﾊﾟｲﾌﾟ,ｵｲﾙﾊﾟｽ	34	5
ﾊﾟｲﾌﾟ,ｼｰﾄ	72	12
ﾊﾟｲﾌﾟ,ｽﾃｱﾘﾝｸﾞﾊﾝﾄﾞﾙ	68	8
ﾊﾟｲﾌﾟ,ｽﾘｰｳｴｲｼﾞｮｲﾝﾄ	88	1
ﾊﾟｲﾌﾟ,CP	59	3
	98	1
ﾊﾟｲﾌﾟCOMP.,ｴｷｿﾞｰｽﾄ	89	1
ﾊﾟｲﾌﾟCOMP.,ｶﾞｰﾄﾞ	104	8
ﾊﾟｲﾌﾟCOMP.,ﾌｭｰｴﾙ	58	8
ﾊﾟｲﾌﾟCOMP.,ﾌﾛﾝﾄﾌｫｰｸ	72	4
ﾊﾟｲﾌﾟCOMP.B,ﾌﾛﾝﾄﾌﾞﾚｰｷ	66	5
ﾊﾟｲﾌﾟCOMP.B,ﾘﾔｰﾌﾞﾚｰｷ	66	3
ﾊﾟｲﾌﾟCOMP.C,ﾌﾛﾝﾄﾌﾞﾚｰｷ	66	6
ﾊﾟｲﾌﾟCOMP.C,ﾘﾔｰﾌﾞﾚｰｷ	66	4
ﾊﾟｯｷﾝ,ｵｲﾙｽﾄﾚｰﾅｰ	44	6
ﾊﾟｯｷﾝ,ﾌｭｰｴﾙﾌｲﾗｰｷｬｯﾌﾟ	81	19
ﾊﾟｯｷﾝ,ﾍﾞｰｽ	38	5
ﾊﾟｯｷﾝ,ﾏﾌﾗｰ	89	8
ﾊﾟｯｷﾝ,ﾘｻﾞｰﾌﾞﾀﾝｸ	106	13
ﾊﾞｯｸﾞ,ｻｰﾋﾞｽﾌﾞｯｸ	116	3
ﾊﾞｯｸﾞ,ﾂｰﾙ	116	4
ﾊﾞｯﾃﾘｰ	99	1
ﾊﾟｯﾄﾞｾｯﾄ,ﾊﾟｰｷﾝｸﾞﾌﾞﾚｰｷ	78	1
ﾊﾟｯﾄﾞｾｯﾄ,ﾌﾛﾝﾄ	73	2
ﾊﾟｯﾄﾞｾｯﾄ,ﾘﾔｰ	77	1
ﾊﾟﾈﾙ,ｲﾝﾅｰ	112	3
ﾊﾟﾈﾙ,L.ｴｱｰ	112	5
ﾊﾟﾈﾙ,R.ｴｱｰ	112	4
ﾊﾞﾙﾌﾞ,ｲﾝﾚｯﾄ	30	5
ﾊﾞﾙﾌﾞ,ｴｷｿﾞｰｽﾄ	30	6
ﾊﾞﾙﾌﾞ,ﾊﾟｰｼﾞｺﾝﾄﾛｰﾙｿﾚﾉｲﾄﾞ	88	13
ﾊﾞﾙﾌﾞASSY.,ｸﾗﾝﾌﾟｲﾝ	74	2
	79	13
ﾊﾟﾝ,ｵｲﾙ	44	1
ﾊﾞﾝﾄﾞ	100	8
ﾊﾞﾝﾄﾞ,ｲﾝｼｭﾚｰﾀｰ	29	7
ﾊﾞﾝﾄﾞ,ｴｱｰｸﾘｰﾅｰｺﾈｸﾃｲﾝｸﾞﾁｭｰﾌﾞ	87	9
ﾊﾞﾝﾄﾞ,ﾂｰﾙ	104	19
ﾊﾞﾝﾄﾞ,ﾗｷﾞｼﾞｽﾄｯﾊﾟｰ	109	5
ﾊﾞﾝﾄﾞ,ﾜｲﾔｰ 165MM	62	25
	67	16
ﾊﾞﾝﾄﾞ,ﾜｲﾔｰ 95MM	62	24
	63	13
	92	7
ﾊﾞﾝﾄﾞ,R.ﾌﾛﾝﾄﾏﾌﾗｰ	89	7
ﾊﾞﾝﾄﾞ,Uﾛｯｸ	111	1
ﾊﾞﾝﾄﾞF,ﾊﾞｯﾃﾘｰ	99	15
ﾊｰﾈｽ,ﾜｲﾔｰ	100	3
ﾊﾝﾄﾞﾙ,ｱｲﾚﾝﾁ 12MM	116	14
〔 ﾋ 〕		
ﾋﾟｰｽ,ｵｲﾙﾛｯｸ	72	10
ﾋﾟｽﾄﾝ	47	2
	73	9
	77	6
ﾋﾟｽﾄﾝｾｯﾄ,ﾏｽﾀｰｼﾘﾝﾀﾞｰ	75	12
ﾋﾟﾝ 10X58	39	3
ﾋﾟﾝ,ｷﾞﾔｰｼﾌﾄﾌｫｰｸｶﾞｲﾄﾞ	49	19
ﾋﾟﾝ,ｷﾞﾔｰｼﾌﾄﾌｫｰｸｶﾞｲﾄﾞ	52	12
ﾋﾟﾝ,ｷﾞﾔｰｼﾌﾄﾘﾀｰﾝｽﾌﾟﾘﾝｸﾞ	53	13
	54	23
ﾋﾟﾝ,ｸﾗｯﾁﾘﾌﾀｰ	36	11
ﾋﾟﾝ,ｼｰﾄﾋﾝｼﾞ	83	13
ﾋﾟﾝ,ｼﾌﾀｰ	54	7
ﾋﾟﾝ,ｽﾃｯﾌﾟﾊﾞｰ	91	7
ﾋﾟﾝ,ｽﾌﾟﾘｯﾄ 1.6X18	109	9
ﾋﾟﾝ,ｽﾌﾟﾘｯﾄ 2.0X15	76	27
	91	21
ﾋﾟﾝ,ｽﾌﾟﾘﾝｸﾞ 3X22	67	21
ﾋﾟﾝ,ｽﾌﾟﾘﾝｸﾞ 3X28	67	22
ﾋﾟﾝ,ﾊﾝｶﾞｰ	73	14
	77	13
	78	3
ﾋﾟﾝ,ﾋﾟｽﾄﾝ	47	3
ﾋﾟﾝ,ﾋﾟｽﾄﾝ 10X33	39	1
ﾋﾟﾝ,ﾛｯｸ 5MM	84	26
ﾋﾟﾝD,ｼﾞｮｲﾝﾄ	76	28
ﾋｰﾀｰASSY.,L.ﾊﾝﾄﾞﾙｸﾞﾘｯﾌﾟ	61	7
	63	5
ﾋｰﾀｰASSY.,R.	61	6
	63	4
ﾋｭｰｽﾞﾌﾞﾚｰﾄﾞ	99	17
	100	10
		11
		12
〔 ﾌ 〕		
ﾌﾞｰﾂ,ｽﾘｰﾌﾞ	77	11
ﾌﾞｰﾂ,ﾋﾟﾝ	78	9
ﾌﾞｰﾂ,ﾋﾟﾝﾌﾞｯｼｭ	73	12
	78	8
ﾌﾞｰﾂB	73	13
	77	19
ﾌﾞｰﾂCOMP.	64	10
	75	7
ﾌﾟｰﾗｰ,ﾋｭｰｽﾞ	116	1
ﾌﾞｯｼｭ,ｶﾞｲﾄﾞ	72	6
ﾌﾞｯｼｭ,ｽﾗｲﾀﾞｰ	72	7
ﾌﾟﾗｸﾞ	87	11
ﾌﾟﾗｸﾞ,ｽﾊﾟｰｸ	29	5
ﾌﾟﾗｸﾞ,ﾁｪﾝｼﾞﾘｰｲﾝﾌｫｰｽﾒﾝﾄ	67	18
ﾌﾟﾗｸﾞ,ﾊﾝﾄﾞﾙｱﾝﾀﾞｰｶﾊﾞｰ	34	13
	98	7
	112	2
ﾌﾟﾗｸﾞ,ﾕｰｽﾞﾚｽﾎｰﾙ	110	1
ﾌﾞﾗｹｯﾄ,ｾﾝﾀｰｸﾛｽ	104	11
ﾌﾞﾗｹｯﾄ,ﾗｲｾﾝｽﾗｲﾄ	98	15
ﾌﾞﾗｹｯﾄ,L.ﾌｭｰｴﾙﾀﾝｸ	81	14
ﾌﾞﾗｹｯﾄ,R.ﾌｭｰｴﾙﾀﾝｸ	81	12
ﾌﾞﾗｹｯﾄｻﾌﾞASSY.,ﾊﾟｰｷﾝｸﾞﾌﾞﾚｰｷ	78	5
ﾌﾞﾗｹｯﾄｻﾌﾞASSY.,R.ﾌﾛﾝﾄ	73	16
ﾌﾞﾗｹｯﾄCOMP.,ﾘﾔｰﾌﾞﾚｰｷ	77	8
		9
ﾌﾞﾗｼｾｯﾄA,ｶｰﾎﾞﾝ	43	2
ﾌﾞﾗｼｾｯﾄB,ｶｰﾎﾞﾝ	43	3
ﾌﾟﾗﾝｼﾞｬｰ,ﾎﾟｰﾙ	54	13
ﾌﾟﾘｯｼﾞ,ﾌｵｰｸﾄｯﾌﾟ	68	16
ﾌﾟﾚｰｽ,ﾌﾛﾝﾄﾌｴﾝﾀﾞｰ	71	2
ﾌﾟﾚｰﾄ,ｳｵｰﾀｰﾎﾟﾝﾌﾟ	42	4
ﾌﾟﾚｰﾄ,ｴﾝﾌﾞﾚﾑ	118	1
ﾌﾟﾚｰﾄ,ｷﾞﾔｰｼﾌﾄﾄﾞﾗﾑﾍﾞｱﾘﾝｸﾞｾｯﾃｲﾝｸﾞ	53	14
	54	24
ﾌﾟﾚｰﾄ,ｷｰｼﾘﾝﾀﾞｰ	110	8
ﾌﾟﾚｰﾄ,ｸｯｼｮﾝｺﾈｸﾃｲﾝｸﾞ	95	6
ﾌﾟﾚｰﾄ,ｽﾃｰﾀｰ	41	4
ﾌﾟﾚｰﾄ,ｽﾃｯﾌﾟｾｯﾃｲﾝｸﾞ	91	2
ﾌﾟﾚｰﾄ,ｾｯﾃｲﾝｸﾞ	36	7
ﾌﾟﾚｰﾄ,ｾﾊﾟﾚｰﾀｰ	38	3
ﾌﾟﾚｰﾄ,ｿﾚﾉｲﾄﾞｽﾄｯﾊﾟｰ	38	1
ﾌﾟﾚｰﾄ,ﾀﾞｲﾔﾌﾗﾑ	64	15
	75	16
ﾌﾟﾚｰﾄ,ﾁｪﾝｼﾞｶﾞｲﾄﾞ	54	14
ﾌﾟﾚｰﾄ,ﾃﾝｼｮﾅｰｾｯﾃｲﾝｸﾞ	32	5
ﾌﾟﾚｰﾄ,ﾊﾟｰﾃｲｼｮﾝ	45	2
ﾌﾟﾚｰﾄ,ﾊﾞﾗﾝｻｰﾍﾞｱﾘﾝｸﾞｾｯﾄ	48	11
		12
ﾌﾟﾚｰﾄ,ﾋﾟﾘｵﾝｽﾃｯﾌﾟｸﾘｯｸ	91	13
ﾌﾟﾚｰﾄ,ﾋﾟﾘｵﾝｽﾃｯﾌﾟｻｲﾄﾞ	90	10
ﾌﾟﾚｰﾄ,ﾌｭｰｴﾙﾎﾟﾝﾌﾟｾｯﾃｲﾝｸﾞ	81	5
ﾌﾟﾚｰﾄ,ﾒｲﾝｼｬﾌﾄﾍﾞｱﾘﾝｸﾞｾｯﾃｲﾝｸﾞ	49	2
	51	4
ﾌﾟﾚｰﾄ,ﾛｯｸｷｰｾｯﾃｲﾝｸﾞ	110	4
ﾌﾟﾚｰﾄA,ｾｯﾃｲﾝｸﾞ	61	8
	63	6
ﾌﾟﾚｰﾄB,ｸﾛｽ	104	12
ﾌﾟﾚｰﾄCOMP.,ｸﾗｯﾁﾌﾟﾚｯｼｬｰ	36	6
ﾌﾟﾚｰﾄCOMP.,ﾄﾞﾗｲﾌﾞﾁｪﾝｶﾞｲﾄﾞ	40	3
ﾌﾟﾛﾃｸﾀｰ	64	12
ﾌｧﾝCOMP.,ｸｰﾘﾝｸﾞ	106	5
ﾌｲﾙﾀｰｾｯﾄ,ｵｲﾙ	44	2
ﾌｲﾙﾀｰASSY.,ﾌｭｰｴﾙ	81	2
ﾌｲﾙﾀｰCOMP.,ｽﾌﾟｰﾙﾊﾞﾙﾌﾞ	38	6
ﾌｴﾝﾀﾞｰｾｯﾄ,ﾌﾛﾝﾄ	71	1
ﾌｴﾝﾀﾞｰA,ﾘﾔｰ	98	9
ﾌｴﾝﾀﾞｰCOMP.B,ﾘﾔｰ	96	1
ﾌｫｰｸ,ｾﾝﾀｰｷﾞﾔｰｼﾌﾄ	53	2
ﾌｫｰｸ,L.ｷﾞﾔｰｼﾌﾄ	53	3
	54	2
		4
ﾌｫｰｸ,R.ｷﾞﾔｰｼﾌﾄ	53	1
	54	1
		3
ﾌｫｰｸASSY.,L.ﾌﾛﾝﾄ	72	16
ﾌｫｰｸASSY.,R.ﾌﾛﾝﾄ	72	1
ﾌﾗｲﾎｲｰﾙCOMP.	41	2
ﾌﾗﾝｼﾞｻﾌﾞASSY.,ﾘﾔｰﾄﾞﾘﾌﾞﾝ	79	7
〔 ﾍ 〕		
ﾍﾞｰｽCOMP.,ｺﾝﾀｸﾄ	68	4
ﾍﾞｱﾘﾝｸﾞ,ｱﾝｷﾞｭﾗｰﾎﾞｰﾙ 22X50X15	80	22

YUMBO-JP.COM

部 品 名 索 引

部 品 名	頁	見出
ﾍﾞｱﾘﾝｸﾞ,ﾆｰﾄﾞﾙ	94	23
	95	14
ﾍﾞｱﾘﾝｸﾞ,ﾆｰﾄﾞﾙ 12X16X10	33	9
ﾍﾞｱﾘﾝｸﾞ,ﾆｰﾄﾞﾙ 17X24X30	94	20
	95	13
ﾍﾞｱﾘﾝｸﾞ,ﾆｰﾄﾞﾙ 20MM	50	36
	52	21
ﾍﾞｱﾘﾝｸﾞ,ﾆｰﾄﾞﾙ 24X28X10	50	37
ﾍﾞｱﾘﾝｸﾞ,ﾆｰﾄﾞﾙ 26X31X22	51	21
ﾍﾞｱﾘﾝｸﾞ,ﾆｰﾄﾞﾙ 30X37X20	39	9
	94	22
ﾍﾞｱﾘﾝｸﾞ,ﾍｯﾄﾞﾊﾟｲﾌﾟｱｯﾊﾟｰ	70	8
ﾍﾞｱﾘﾝｸﾞ,ﾍｯﾄﾞﾊﾟｲﾌﾟｱﾝﾀﾞｰ	70	9
ﾍﾞｱﾘﾝｸﾞ,ﾗｼﾞｱﾙﾎﾞｰﾙ 20X37X9	94	21
ﾍﾞｱﾘﾝｸﾞ,ﾗｼﾞｱﾙﾎﾞｰﾙ 25X47X8	53	17
	55	26
ﾍﾞｱﾘﾝｸﾞ,ﾗｼﾞｱﾙﾎﾞｰﾙ 6008	51	20
ﾍﾞｱﾘﾝｸﾞ,ﾗｼﾞｱﾙﾎﾞｰﾙ 607ZZ	56	14
ﾍﾞｱﾘﾝｸﾞ,ﾗｼﾞｱﾙﾎﾞｰﾙ 6204	48	15
ﾍﾞｱﾘﾝｸﾞ,ﾗｼﾞｱﾙﾎﾞｰﾙ 6204U	50	35
	51	19
ﾍﾞｱﾘﾝｸﾞ,ﾗｼﾞｱﾙﾎﾞｰﾙ 6204UU	74	12
	80	23
ﾍﾞｱﾘﾝｸﾞ,ﾗｼﾞｱﾙﾎﾞｰﾙ 6304	48	16
ﾍﾞｱﾘﾝｸﾞ,ﾗｼﾞｱﾙﾎﾞｰﾙ 696ZZ	56	15
ﾍﾞｱﾘﾝｸﾞ,ﾗｼﾞｱﾙﾎﾞｰﾙ 699ZZ	56	13
ﾍﾞｱﾘﾝｸﾞ,ﾗｼﾞｱﾙﾎﾞｰﾙ 31X68X15	50	34
ﾍﾞｱﾘﾝｸﾞ,ﾗｼﾞｱﾙﾎﾞｰﾙ 40X68X7.5	34	23
ﾍﾞｱﾘﾝｸﾞA,ｸﾗﾝｸｼｬﾌﾄ	47	8
ﾍﾞｱﾘﾝｸﾞA,ｺﾈｸﾃｲﾝｸﾞﾛｯﾄﾞ	47	6
ﾍﾞｱﾘﾝｸﾞB,ｸﾗﾝｸｼｬﾌﾄ	47	8
ﾍﾞｱﾘﾝｸﾞB,ｺﾈｸﾃｲﾝｸﾞﾛｯﾄﾞ	47	6
ﾍﾞｱﾘﾝｸﾞC,ｸﾗﾝｸｼｬﾌﾄ	47	8
ﾍﾞｱﾘﾝｸﾞC,ｺﾈｸﾃｲﾝｸﾞﾛｯﾄﾞ	47	6
ﾍﾞｱﾘﾝｸﾞD,ｸﾗﾝｸｼｬﾌﾄ	47	8
ﾍﾞｱﾘﾝｸﾞD,ｺﾈｸﾃｲﾝｸﾞﾛｯﾄﾞ	47	6
ﾍﾞｱﾘﾝｸﾞE,ｸﾗﾝｸｼｬﾌﾄ	47	8
ﾍﾞｱﾘﾝｸﾞE,ｺﾈｸﾃｲﾝｸﾞﾛｯﾄﾞ	47	6
ﾍﾞｱﾘﾝｸﾞF,ｺﾈｸﾃｲﾝｸﾞﾛｯﾄﾞ	47	6
ﾍﾞｱﾘﾝｸﾞG,ｺﾈｸﾃｲﾝｸﾞﾛｯﾄﾞ	47	6
ﾍﾞｱﾘﾝｸﾞH,ｺﾈｸﾃｲﾝｸﾞﾛｯﾄﾞ	47	6
ﾍﾟﾀﾞﾙCOMP.,ﾁｪﾝｼﾞ	90	1
ﾍﾟﾀﾞﾙCOMP.,ﾌﾞﾚｰｷ	90	8
ﾍｯﾄﾞﾗｲﾄASSY.	59	1
ﾍｯﾄﾞCOMP.,ｼﾘﾝﾀﾞｰ	29	1
〔 ﾎ 〕		
ﾎﾞｰﾙ,ｽﾁｰﾙ #8	91	22
ﾎﾟｰﾙA,ﾗﾁｪｯﾄ	54	11
ﾎﾟｰﾙB,ﾗﾁｪｯﾄ	54	12
ﾎﾞｽ,ｵｲﾙﾌｲﾙﾀｰ	44	8
ﾎﾞｯｸｽ,ﾊﾞｯﾃﾘｰ	99	7
ﾎﾞｯｸｽASSY.,ﾗｷﾞｼﾞ	111	6
ﾎﾞﾃﾞｨ,ﾘﾆｱｿﾚﾉｲﾄﾞ	38	2
ﾎﾞﾃﾞｨｾｯﾄ	58	3
ﾎﾞﾃﾞｨASSY.,ｽﾛｯﾄﾙ	58	1
ﾎﾞﾃﾞｨCOMP.,ﾌﾚｰﾑ	104	2
ﾎﾞﾙﾄ 4X10	98	16
ﾎﾞﾙﾄ,6ｶｸ 6X22	103	6
ﾎﾞﾙﾄ,ｱﾀﾞﾌﾟﾀｰ 10MM	61	16
	63	10
ﾎﾞﾙﾄ,ｵｲﾙ 10X22	64	23
	75	21
ﾎﾞﾙﾄ,ｷｬｯﾌﾟ 6X16	91	19
ﾎﾞﾙﾄ,ｸﾗｯﾁﾜｲﾔｰｱｼﾞｬｽﾃｲﾝｸﾞ	61	12
ﾎﾞﾙﾄ,ｺﾈｸﾃｲﾝｸﾞﾛｯﾄﾞ	47	4
ﾎﾞﾙﾄ,ｻｲﾄﾞｽﾀﾝﾄﾞﾋﾟﾎﾞｯﾄ	92	4
ﾎﾞﾙﾄ,ｼｰﾘﾝｸﾞ 12X8	45	16
ﾎﾞﾙﾄ,ｼｰﾘﾝｸﾞ 20MM	45	7
ﾎﾞﾙﾄ,ｽｳｲﾝｸﾞｱｰﾑﾋﾟﾎﾞｯﾄ	93	6
ﾎﾞﾙﾄ,ｽﾀｯﾄﾞ 12X25	79	16
ﾎﾞﾙﾄ,ｽﾀｯﾄﾞ 8X26	29	10
ﾎﾞﾙﾄ,ｽﾍﾟｼｬﾙ 10MM	49	20
	52	13
ﾎﾞﾙﾄ,ｽﾍﾟｼｬﾙ 5X14	91	17
ﾎﾞﾙﾄ,ｽﾍﾟｼｬﾙ 6X16	92	5
ﾎﾞﾙﾄ,ｽﾍﾟｼｬﾙ 6X17	34	21
ﾎﾞﾙﾄ,ｽﾍﾟｼｬﾙ 6X22	71	8
	96	3
	101	23
ﾎﾞﾙﾄ,ｽﾍﾟｼｬﾙ 6X32	46	23
ﾎﾞﾙﾄ,ｽﾍﾟｼｬﾙ 6X45	46	22
ﾎﾞﾙﾄ,ｽﾍﾟｼｬﾙ,M6	99	8
ﾎﾞﾙﾄ,ｾｯﾃｲﾝｸﾞ	43	6
ﾎﾞﾙﾄ,ｿｹｯﾄ 10X52	95	11
ﾎﾞﾙﾄ,ｿｹｯﾄ 10X88	95	10
ﾎﾞﾙﾄ,ｿｹｯﾄ 5X9	99	9
ﾎﾞﾙﾄ,ｿｹｯﾄ 6X16	69	27
ﾎﾞﾙﾄ,ｿｹｯﾄ 6X20	67	25
ﾎﾞﾙﾄ,ｿｹｯﾄ 8MM	39	8
	72	19
ﾎﾞﾙﾄ,ｿｹｯﾄ 8X14	86	8
ﾎﾞﾙﾄ,ｿｹｯﾄ 8X16	101	24
ﾎﾞﾙﾄ,ｿｹｯﾄ 8X20	53	23
ﾎﾞﾙﾄ,ｿｹｯﾄ 8X25	85	14
	104	20
ﾎﾞﾙﾄ,ｿｹｯﾄ 8X34	91	16
ﾎﾞﾙﾄ,ﾀｰﾐﾅﾙ	43	7
ﾎﾞﾙﾄ,ﾁｪﾝｼﾞﾋﾟﾎﾞｯﾄ	90	12
ﾎﾞﾙﾄ,ﾃﾞｨｽｸ 8X25	74	11
ﾎﾞﾙﾄ,ﾄﾞﾚﾝﾌﾟﾗｸﾞ 12X15	44	10
ﾎﾞﾙﾄ,ﾉｯｸ 6MM	34	16
	45	18
	56	12
ﾎﾞﾙﾄ,ﾊﾝﾄﾞﾙﾚﾊﾞｰﾋﾟﾎﾞｯﾄ	64	22
ﾎﾞﾙﾄ,ﾋﾟﾝ	77	18
ﾎﾞﾙﾄ,ﾌﾞﾚｰｷﾃﾞｨｽｸ 8X24	79	17
ﾎﾞﾙﾄ,ﾌﾗﾝｼﾞ 10MM	36	14
	37	8
ﾎﾞﾙﾄ,ﾌﾗﾝｼﾞ 10X115	95	9
ﾎﾞﾙﾄ,ﾌﾗﾝｼﾞ 10X35	70	5
ﾎﾞﾙﾄ,ﾌﾗﾝｼﾞ 10X62	95	8
ﾎﾞﾙﾄ,ﾌﾗﾝｼﾞ 10X70	46	38
ﾎﾞﾙﾄ,ﾌﾗﾝｼﾞ 12X168	104	22
ﾎﾞﾙﾄ,ﾌﾗﾝｼﾞ 12X276	104	21
ﾎﾞﾙﾄ,ﾌﾗﾝｼﾞ 12X35	105	33
ﾎﾞﾙﾄ,ﾌﾗﾝｼﾞ 12X45	105	34
ﾎﾞﾙﾄ,ﾌﾗﾝｼﾞ 12X50	41	5
ﾎﾞﾙﾄ,ﾌﾗﾝｼﾞ 12X55	105	35
ﾎﾞﾙﾄ,ﾌﾗﾝｼﾞ 12X80	105	36
ﾎﾞﾙﾄ,ﾌﾗﾝｼﾞ 6MM	106	20
ﾎﾞﾙﾄ,ﾌﾗﾝｼﾞ 6X10	99	16
ﾎﾞﾙﾄ,ﾌﾗﾝｼﾞ 6X12	46	33
	73	17
	77	20
	88	18
	105	30
ﾎﾞﾙﾄ,ﾌﾗﾝｼﾞ 6X14	32	9
	35	34
		36
	41	7
	46	34
	48	14
	50	40
	51	22
	53	20
	55	30
	64	19
	67	24
	73	18
	76	29
		31
	77	21
	101	36
	107	29
		30
	114	14
	115	14
ﾎﾞﾙﾄ,ﾌﾗﾝｼﾞ 6X16	34	17
	35	35
	38	11
	45	17
ﾎﾞﾙﾄ,ﾌﾗﾝｼﾞ 6X18	32	6
	40	9
	46	35
	101	37
	107	31
ﾎﾞﾙﾄ,ﾌﾗﾝｼﾞ 6X20	83	18
	90	11
	103	7
ﾎﾞﾙﾄ,ﾌﾗﾝｼﾞ 6X22	40	10
	57	9
	61	17
	64	20
	71	10
	76	30
ﾎﾞﾙﾄ,ﾌﾗﾝｼﾞ 6X25	38	12
	40	11
	43	16
	64	21
	107	32
ﾎﾞﾙﾄ,ﾌﾗﾝｼﾞ 6X28	33	6
	34	18
	40	12
ﾎﾞﾙﾄ,ﾌﾗﾝｼﾞ 6X28	44	9
	45	15
	56	9
ﾎﾞﾙﾄ,ﾌﾗﾝｼﾞ 6X30	36	15
ﾎﾞﾙﾄ,ﾌﾗﾝｼﾞ 6X32	42	5
ﾎﾞﾙﾄ,ﾌﾗﾝｼﾞ 6X35	29	9
	42	6
	55	31
	75	19
ﾎﾞﾙﾄ,ﾌﾗﾝｼﾞ 6X40	33	7
	34	19
	40	13
	41	8
	56	10
	82	25
ﾎﾞﾙﾄ,ﾌﾗﾝｼﾞ 6X45	38	13
	40	14
	41	8
	53	21
ﾎﾞﾙﾄ,ﾌﾗﾝｼﾞ 6X50	34	20
	42	7
	58	11
ﾎﾞﾙﾄ,ﾌﾗﾝｼﾞ 6X55	38	14
	44	15
	55	32
	57	10
ﾎﾞﾙﾄ,ﾌﾗﾝｼﾞ 6X60	56	11
ﾎﾞﾙﾄ,ﾌﾗﾝｼﾞ 6X75	44	16
ﾎﾞﾙﾄ,ﾌﾗﾝｼﾞ 8X100	45	21
ﾎﾞﾙﾄ,ﾌﾗﾝｼﾞ 8X18	108	18
	114	15
	115	15
ﾎﾞﾙﾄ,ﾌﾗﾝｼﾞ 8X20	105	31
ﾎﾞﾙﾄ,ﾌﾗﾝｼﾞ 8X22	105	32
	114	16
ﾎﾞﾙﾄ,ﾌﾗﾝｼﾞ 8X25	101	38
ﾎﾞﾙﾄ,ﾌﾗﾝｼﾞ 8X28	78	11
ﾎﾞﾙﾄ,ﾌﾗﾝｼﾞ 8X32	73	19
ﾎﾞﾙﾄ,ﾌﾗﾝｼﾞ 8X35	89	14
ﾎﾞﾙﾄ,ﾌﾗﾝｼﾞ 8X36	68	21
ﾎﾞﾙﾄ,ﾌﾗﾝｼﾞ 8X42	78	12
ﾎﾞﾙﾄ,ﾌﾗﾝｼﾞ 8X45	46	36
	72	18
	89	21
ﾎﾞﾙﾄ,ﾌﾗﾝｼﾞ 8X49	77	22
ﾎﾞﾙﾄ,ﾌﾗﾝｼﾞ 8X50	89	22
ﾎﾞﾙﾄ,ﾌﾗﾝｼﾞ 8X70	46	37
ﾎﾞﾙﾄ,ﾌﾗﾝｼﾞ 9X125	45	20
ﾎﾞﾙﾄ,ﾌﾗﾝｼﾞ 9X150	45	19
ﾎﾞﾙﾄ,ﾌﾗﾝｼﾞｿｹｯﾄ 8X32	69	22
ﾎﾞﾙﾄ,ﾌﾛﾝﾄﾌｴﾝﾀﾞｰﾌｲｷｼﾝｸﾞ	104	23
ﾎﾞﾙﾄ,ﾌﾛﾝﾄﾌｵｰｸ	72	14
ﾎﾞﾙﾄ,ﾍｯﾄﾞｶﾊﾞｰ	28	3
ﾎﾞﾙﾄ,ﾛｯｶｰｱｰﾑｼｬﾌﾄ	30	13
ﾎﾞﾙﾄ,ﾜﾝｳｴｲ 8MM	68	20
ﾎﾞﾙﾄ,L.ｽﾃｱﾘﾝｸﾞﾊﾝﾄﾞﾙﾚﾊﾞｰﾋﾟﾎﾞｯﾄ	61	18
ﾎﾞﾙﾄﾜｯｼｬｰ 10X25	108	16
ﾎﾞﾙﾄﾜｯｼｬｰ 10X30	32	7

YUMBO-JP.COM

部 品 名 索 引

部 品 名	頁	見出
ﾎﾞﾙﾄﾜｯｼｬｰ 6X12 ･････････	106	21
	108	15
ﾎﾞﾙﾄﾜｯｼｬｰ 6X18 ･････････	58	7
ﾎﾞﾙﾄﾜｯｼｬｰ 6X20 ･････････	66	11
	87	17
ﾎﾞﾙﾄﾜｯｼｬｰ 6X25 ･････････	59	6
	83	20
ﾎﾞﾙﾄﾜｯｼｬｰ 9X130 ････････	29	8
ﾎﾞﾙﾄﾜｯｼｬｰ,ｽﾍﾟｼｬﾙ 5X25 ･･･	97	8
ﾎﾞﾙﾄﾜｯｼｬｰ,ﾄﾙｸｽ 6X12 ････	81	21
ﾎﾞﾙﾄA,ﾀｲﾛｯﾄﾞ ･････････	90	13
ﾎﾟﾝﾌﾟﾕﾆｯﾄASSY.,ﾌｭｰｴﾙ ････	81	1
ﾎﾟﾝﾌﾟASSY.,ｳｵｰﾀｰ ････････	42	1
ﾎﾟﾝﾌﾟASSY.,ｵｲﾙ ･････････	44	3
		4
ﾎｰｽ,ｳｵｰﾀｰﾊﾞｲﾊﾟｽ ････････	57	5
ﾎｰｽ,ﾗｼﾞｴﾀｰｱｯﾊﾟｰ ･････････	106	15
ﾎｰｽ,ﾗｼﾞｴﾀｰﾛｱｰ ･････････	106	17
ﾎｰｽCOMP.,ﾌｭｰｴﾙﾌｲｰﾄﾞ ････	81	15
ﾎｰｽCOMP.,ﾘﾔｰﾌﾞﾚｰｷﾏｽﾀｰ		
ｼﾘﾝﾀﾞｰ	75	10
ﾎｰｽCOMP.A,ﾌﾛﾝﾄﾌﾞﾚｰｷ ････	64	5
ﾎｰｽCOMP.A,ﾘﾔｰﾌﾞﾚｰｷ ････	75	3
ﾎｰｽCOMP.D,ﾌﾛﾝﾄﾌﾞﾚｰｷ ････	64	6
ﾎｰｽCOMP.E,ﾘﾔｰﾌﾞﾚｰｷ ････	75	4
ﾎｰﾝCOMP. ･･････････････	100	9
ﾎｲｰﾙｻﾌﾞASSY.,ﾌﾛﾝﾄ ･･････	74	8
ﾎｲｰﾙｻﾌﾞASSY.,ﾘﾔｰ ････････	79	10
ﾎﾙﾀﾞｰ,ｱｯﾊﾟｰ ･････････････	67	6
ﾎﾙﾀﾞｰ,ｱﾝｸﾞﾙｾﾝｻｰ ･････････	45	5
ﾎﾙﾀﾞｰ,ｸﾗｯﾁﾚﾊﾞｰ ･･････････	61	10
ﾎﾙﾀﾞｰ,ﾌﾞﾗｼ ･･････････････	43	4
ﾎﾙﾀﾞｰ,ﾏｽﾀｰｼﾘﾝﾀﾞｰ ････････	61	9
	64	14
ﾎﾙﾀﾞｰ,L.ｽﾃｯﾌﾟ ･････････	91	14
ﾎﾙﾀﾞｰ,R.ｽﾃｯﾌﾟ ･････････	91	9
ﾎﾙﾀﾞｰASSY.,ﾊﾝﾄﾞﾙｱｯﾊﾟｰ ･･･	68	15
〔 マ 〕		
ﾏｰｸ,ﾄﾞﾗｲﾌﾞｺｰｼｮﾝ ･････････	117	6
ﾏｰｸ,ABS ･･･････････････	118	4
ﾏｰｸ,L.ｳｲﾝｸﾞ ･････････････	118	3
ﾏｰｸ,R.ｳｲﾝｸﾞ ･････････････	118	2
ﾏﾌﾗｰCOMP. ･･････････････	89	4
〔 ミ 〕		
ﾐﾗｰCOMP.,L. ･････････････	61	15
	63	9
ﾐﾗｰCOMP.,R. ･････････････	61	14
	63	8
〔 メ 〕		
ﾒｰﾀｰASSY.,ｺﾝﾋﾞﾈｰｼｮﾝ ･････	60	1
ﾒｰﾀｰCOMP.,LCD ･･････････	60	2
ﾒｲﾝｼｬﾌﾄ ･･･････････････	49	1
ﾒｲﾝｼｬﾌﾄ,ｱｳﾀｰ ･････････････	51	5
ﾒｲﾝｼｬﾌﾄCOMP.,ｲﾝﾅｰ ･･････	51	3
〔 モ 〕		
ﾓｰﾀｰASSY.,ｽﾀｰﾀｰ ･････････	43	1
ﾓｰﾀｰASSY.,ﾌｧﾝ ･････････････	106	10
ﾓｰﾀｰASSY.,ﾚｼｵｺﾝﾄﾛｰﾙ ･････	56	6
ﾓｼﾞｭﾚｰﾀｰASSY. ･････････････	66	7
〔 ラ 〕		
ﾗｲﾄASSY.,ﾗｲｾﾝｽ ･････････	98	4
ﾗｼﾞｴﾀｰCOMP. ･･････････････	106	2
ﾗﾊﾞｰ,ｴｱｰｸﾘｰﾅｰﾏｳﾝﾃｲﾝｸﾞ ･･･	83	2
ﾗﾊﾞｰ,ｴｷｿﾞｰｽﾄﾊﾟｲﾌﾟﾏｳﾝﾃｲﾝｸﾞ	89	9
ﾗﾊﾞｰ,ｷﾞﾔｰﾁｪﾝｼﾞﾍﾟﾀﾞﾙ ････	90	5
ﾗﾊﾞｰ,ｷﾔﾆｽﾀｰﾏｳﾝﾃｲﾝｸﾞ ･････	88	4
ﾗﾊﾞｰ,ｸｯｼｮﾝ ･･････････････	106	1
ﾗﾊﾞｰ,ｸﾛｽﾌﾟﾚｰﾄ ･････････	104	15
ﾗﾊﾞｰ,ｻｰﾓｽﾀｯﾄ ･････････････	57	2
ﾗﾊﾞｰ,ｻｲﾄﾞｶﾊﾞｰ ･････････････	87	16
ﾗﾊﾞｰ,ｼｰﾄｸｯｼｮﾝ ･････････････	83	8
	104	17
ﾗﾊﾞｰ,ｼｮｯｸ ･･･････････････	99	6
ﾗﾊﾞｰ,ｽﾋﾟｰﾄﾞﾒｰﾀｰﾏｳﾝﾃｲﾝｸﾞ ･	60	3
ﾗﾊﾞｰ,ﾀﾞｽﾄｼｰﾙ ･････････････	90	2
ﾗﾊﾞｰ,ﾃﾝｼｮﾅｰｱｰﾑ ･････････	115	2
ﾗﾊﾞｰ,ﾅﾝﾊﾞｰﾌﾟﾗｹｯﾄｸｯｼｮﾝ ･･･	98	18
ﾗﾊﾞｰ,ﾌﾟﾛﾃｸﾀｰ ･････････････	66	1
	98	8
ﾗﾊﾞｰ,ﾌﾟﾛﾃｸﾀｰﾊﾟｯｷﾝ ･･･････	89	3
ﾗﾊﾞｰ,ﾌﾟﾛﾃｸﾀｰﾏｳﾝﾃｲﾝｸﾞ ････	89	6
ﾗﾊﾞｰ,ﾌｭｰｴﾙﾀﾝｸﾌﾛﾝﾄｱｯﾊﾟｰ		
ﾏｳﾝﾃｲﾝｸﾞ	81	8
ﾗﾊﾞｰ,ﾌｭｰｴﾙﾀﾝｸﾘﾔｰｱｯﾊﾟｰ		
ﾏｳﾝﾃｲﾝｸﾞ	81	9
ﾗﾊﾞｰ,ﾌｭｰｴﾙﾀﾝｸﾛｱ-ﾏｳﾝﾃｲﾝｸﾞ	81	11
ﾗﾊﾞｰ,ﾌｭｰｴﾙﾘｯﾄﾞｽﾄｯﾊﾟｰ ････	86	2
ﾗﾊﾞｰ,ﾍｯﾄﾞﾗｲﾄ ･･････････	59	4
ﾗﾊﾞｰ,ﾍｯﾄﾞﾗｲﾄｹｰｽﾏｳﾝﾃｲﾝｸﾞ ･	83	6
ﾗﾊﾞｰ,ﾏｳﾝﾃｲﾝｸﾞ ･･･････････	28	4
ﾗﾊﾞｰ,ﾏﾌﾗｰﾏｳﾝﾃｲﾝｸﾞ ･･･････	89	13
ﾗﾊﾞｰ,ﾒｲﾝｽﾃｯﾌﾟ ･･･････････	91	10
ﾗﾊﾞｰ,ﾗｼﾞｴﾀｰﾏｳﾝﾃｲﾝｸﾞ ･････	106	7
ﾗﾊﾞｰ,ﾘﾔｰﾌｴﾝﾀﾞｰｸｯｼｮﾝ ･････	71	6
	98	10
		11
	110	6
ﾗﾊﾞｰ,L.ｳｲﾝｶｰﾏｳﾝﾃｲﾝｸﾞ ････	97	5
ﾗﾊﾞｰ,R.ｳｲﾝｶｰﾏｳﾝﾃｲﾝｸﾞ ････	97	3
ﾗﾊﾞｰA,ﾊﾝﾄﾞﾙｳｴｲﾄ ･････････	68	11
ﾗﾊﾞｰB,ｽﾄｯﾊﾟｰ ･･･････････	83	4
ﾗﾊﾞｰB,ﾊﾝﾄﾞﾙｳｴｲﾄ ･････････	68	12
ﾗﾍﾞﾙ,ｵｲﾙｷｬﾊﾟｼﾃｲｰ ････････	117	4
		5
ﾗﾍﾞﾙ,ｶｰｺﾞﾘﾐｯﾄ ･･･････････	117	3
ﾗﾍﾞﾙ,ﾀｲﾔ&ﾄﾞﾗｲﾌﾞﾁｴﾝ ･････	117	1
ﾗﾍﾞﾙ,ﾁｴﾝｱｼﾞﾔｽﾀｰ ･･･････････	117	2
ﾗﾍﾞﾙ,ﾘﾔｰﾀﾞﾝﾊﾟｰﾜｰﾆﾝｸﾞ ････	95	7
〔 リ 〕		
ﾘｯﾄﾞASSY.,ﾊﾞｯﾃﾘｰﾎﾞｯｸｽ ･･･	111	10
ﾘｯﾄﾞASSY.,ﾒｲﾝﾃﾅﾝｽ ･･･････	111	8
ﾘｯﾄﾞASSY.,ﾗｷﾞｼﾞ ･････････	109	1
ﾘﾃｰﾅｰ ･･････････････････	73	11
	77	10
ﾘﾃｰﾅｰ,ﾊﾞﾙﾌﾞｽﾌﾟﾘﾝｸﾞ ･･････	30	10
ﾘﾌﾚｸﾀｰ,ﾘﾌﾚｯｸｽ ･･････････	98	5
ﾘﾍﾞｯﾄ,ﾌﾟｯｼｭ 6MM ･･････････	110	14
ﾘﾚｰASSY.,ﾊﾟﾜｰ ･･････････	100	16
ﾘﾚｰCOMP.,ｳｲﾝｶｰ ･･････････	100	14
ﾘﾚｰCOMP.,ﾊﾟﾜｰ ･･････････	100	17
ﾘﾝｸﾞ ･･････････････････	43	8
ﾘﾝｸﾞ,ｵｲﾙｼｰﾙｽﾄｯﾊﾟｰ ･･････	72	13
ﾘﾝｸﾞ,ｼｰﾘﾝｸﾞ 26MM ･･････････	51	1
ﾘﾝｸﾞ,ｼｰﾙ 21.2MM ･･････････	51	2
ﾘﾝｸﾞ,ｽﾄｯﾊﾟｰ ･･･････････････	73	10
	77	17
ﾘﾝｸﾞ,ｽﾅｯﾌﾟ 62MM ･･････････	50	39
	52	23
ﾘﾝｸﾞ,ﾊﾞｯｸｱｯﾌﾟ ･･････････	72	5
ﾘﾝｸﾞ,ﾊﾞｯｸｱｯﾌﾟ 8X11 ･･････	35	29
ﾘﾝｸﾞ,ﾊﾝﾄﾞﾙｳｴｲﾄｽﾅｯﾌﾟ ･････	68	13
ﾘﾝｸﾞ,ﾋﾟｽﾄﾝ ･･････････････	72	11
ﾘﾝｸﾞ,ﾌﾛﾝﾄﾊﾟﾙｻｰ ･･････････	74	6
ﾘﾝｸﾞ,ﾘﾔｰﾊﾟﾙｻｰ ･･････････	79	6
ﾘﾝｸﾞｾｯﾄ,ﾋﾟｽﾄﾝ ･･････････	47	1
〔 レ 〕		
ﾚｸﾁﾌｱｲﾔｰASSY.,ﾚｷﾞｭﾚｰﾀｰ ･･	100	1
ﾚｼｰﾊﾞｰ,ｸﾗｯﾁｹｰﾌﾞﾙ ･･･････	33	5
ﾚｼｰﾊﾞｰﾕﾆｯﾄ ･･･････････････	68	1
ﾚﾊﾞｰ,ﾊﾟｰｷﾝｸﾞﾄｯﾌﾟ ･･･････	67	8
ﾚﾊﾞｰASSY.,ﾊﾟｰｷﾝｸﾞ ･･･････	67	12
ﾚﾊﾞｰASSY.,R.ﾊﾝﾄﾞﾙ ･･･････	64	18
ﾚﾊﾞｰCOMP.,ｸﾗｯﾁ ･･････････	33	3
ﾚﾊﾞｰCOMP.,ﾊﾟｰｷﾝｸﾞ ･･･････	67	13
ﾚﾊﾞｰCOMP.,L.ﾊﾝﾄﾞﾙ ･･･････	61	11
ﾚﾝﾁ,6ｶｸ 5MM ･･････････････	116	9
ﾚﾝﾁ,ｱｲ 22MM ･･････････････	116	15
ﾚﾝﾁ,ｱｲ 27MM ･･････････････	116	16
ﾚﾝﾁ,ﾎﾞｯｸｽ ･･･････････････	116	8
〔 ロ 〕		
ﾛｰﾗｰ 4X8 ･･･････････････	53	22
	55	33
ﾛｯｸA,ｼｰﾄｷｬｯﾁ ･･････････････	83	9
ﾛｯｸB,ｼｰﾄｷｬｯﾁ ･･････････････	83	17
ﾛｯﾄﾞ,ﾋﾟﾘｵﾝｼｰﾄ ･･････････････	83	11
ﾛｯﾄﾞCOMP.,ｺﾈｸﾃｲﾝｸﾞ ･･････	47	5
ﾛｯﾄﾞCOMP.,ﾌﾟｯｼｭ ･･････････	75	13
〔 ワ 〕		
ﾜｲﾔｰ,ﾍﾙﾒｯﾄｾｯﾃｲﾝｸﾞ ･･･････	116	2
ﾜｯｼｬｰ,ﾘﾔｰｽｳｲﾝｸﾞｱｰﾑ ･･････	80	21
ﾜｯｼｬｰ ･･････････････････	43	11
	51	12
ﾜｯｼｬｰ 10.2MM ･･････････････	50	26
	52	17
	67	14
ﾜｯｼｬｰ 10.5X40X5 ･････････	36	17
	37	10
ﾜｯｼｬｰ 12.5X34X5 ･････････	41	6
ﾜｯｼｬｰ 12MM ･･････････････	46	28
ﾜｯｼｬｰ 14MM ･･････････････	55	25
ﾜｯｼｬｰ 20X31.5X2 ･････････	80	20
	93	18
ﾜｯｼｬｰ 27.5X48X2 ･････････	37	9
ﾜｯｼｬｰ 6.5X25X1.5 ････････	81	22
ﾜｯｼｬｰ 8.5X28 ･･･････････････	89	18
ﾜｯｼｬｰ 8MM ･･････････････････	89	17
	90	15
ﾜｯｼｬｰ,ｵｲﾙﾎﾞﾙﾄ ･･････････････	65	25
	75	22
ﾜｯｼｬｰ,ｼｰﾘﾝｸﾞ 10.2MM ･････	46	25
ﾜｯｼｬｰ,ｼｰﾘﾝｸﾞ 6.5MM ･･････	42	8
	46	27
ﾜｯｼｬｰ,ｼｰﾘﾝｸﾞ 6MM ････････	32	8
	33	8
	34	22
ﾜｯｼｬｰ,ｼｰﾘﾝｸﾞ 8MM ････････	46	24
ﾜｯｼｬｰ,ｽｳｲﾝｸﾞｱｰﾑｻｲﾄﾞ ･････	36	13
ﾜｯｼｬｰ,ｽｸﾘｰﾝｾｯﾃｲﾝｸﾞ ･･････	108	5
ﾜｯｼｬｰ,ｽﾌﾟﾗｲﾝ 25MM ･･････	50	27
ﾜｯｼｬｰ,ｽﾌﾟﾗｲﾝ 25X31X1.5 ･･	49	23
ﾜｯｼｬｰ,ｽﾌﾟﾗｲﾝ 28MM ････････	50	29
	52	18
ﾜｯｼｬｰ,ｽﾌﾟﾗｲﾝ 28X34X1.5 ･･	50	24
	52	15
ﾜｯｼｬｰ,ｽﾌﾟﾗｲﾝ 30X36X1.5 ･･	51	13
ﾜｯｼｬｰ,ｽﾌﾟﾗｲﾝ 40MM ････････	51	16
ﾜｯｼｬｰ,ｽﾌﾟﾘﾝｸﾞ 22MM ･･････	36	18
ﾜｯｼｬｰ,ｽﾍﾟｼｬﾙ 26X42X2 ････	51	15
ﾜｯｼｬｰ,ｽﾍﾟｼｬﾙ 8MM ････････	72	20
ﾜｯｼｬｰ,ｽﾗｽﾄ 16MM ･･････････	53	16
ﾜｯｼｬｰ,ｽﾗｽﾄ 20MM ･･････････	52	16
ﾜｯｼｬｰ,ｽﾗｽﾄ 20X0.9 ････････	50	31
ﾜｯｼｬｰ,ｽﾗｽﾄ 22X30X1 ･･････	52	14
ﾜｯｼｬｰ,ｽﾗｽﾄ 24X32X1.5 ････	49	21
ﾜｯｼｬｰ,ｽﾗｽﾄ 25MM ･･････････	50	25
ﾜｯｼｬｰ,ｽﾗｽﾄ 25X45X1.6 ････	36	19
ﾜｯｼｬｰ,ｽﾗｽﾄ 30.5MM ････････	51	14
ﾜｯｼｬｰ,ｽﾗｽﾄ 5MM ･･･････････	108	12
ﾜｯｼｬｰ,ﾁｪﾝｽﾗｲﾀﾞｰ ･･････････	93	11
ﾜｯｼｬｰ,ﾄﾞﾗﾑｽﾄｯﾊﾟｰ ･･････････	53	15
ﾜｯｼｬｰ,ﾄﾞﾚﾝﾌﾟﾗｸﾞ 12MM ････	44	13
ﾜｯｼｬｰ,ﾅｲﾛﾝ 9MM ･･････････	108	13
ﾜｯｼｬｰ,ﾆｭｰﾄﾗﾙ ･･･････････	46	26
ﾜｯｼｬｰ,ﾌﾟﾚｲﾝ 4MM ･･････････	83	23
	98	22
ﾜｯｼｬｰ,ﾌﾟﾚｲﾝ 4X8 ･･････････	67	15
ﾜｯｼｬｰ,ﾌﾟﾚｲﾝ 5MM ･･････････	60	8
	84	24
	110	19

YUMBO-JP.COM

部 品 名 索 引

部 品 名	頁	見出
ﾜｯｼｬｰ,ﾌﾟﾚｲﾝ 8MM	84	25
	85	13
	91	20
	105	29
	109	8
ﾜｯｼｬｰ,ﾗﾊﾞｰ	71	5
ﾜｯｼｬｰ,ﾛｯｸ	70	7
ﾜｯｼｬｰ,ﾛｯｸ 25MM	50	28
ﾜｯｼｬｰ,ﾛｯｸ 28MM	50	30
	52	19
ﾜｯｼｬｰA,ｽﾗｽﾄ 20MM	49	22
〔 E 〕		
Eﾘﾝｸﾞ 9MM	67	23
ETCﾕﾆｯﾄ	102	4
〔 O 〕		
Oﾘﾝｸﾞ	40	19
	58	12
	74	3
	79	14
Oﾘﾝｸﾞ 13.8X2.5	40	17
Oﾘﾝｸﾞ 13X1.5	38	9
Oﾘﾝｸﾞ 14.8X2.4	75	23
Oﾘﾝｸﾞ 16.5X2.5	35	27
	46	31
	56	16
Oﾘﾝｸﾞ 18X3	33	11
	35	26
Oﾘﾝｸﾞ 23.5X2	42	11
Oﾘﾝｸﾞ 24.4X3.1	43	13
Oﾘﾝｸﾞ 24.5X1.9	44	12
Oﾘﾝｸﾞ 29X2.4	35	30
	40	20
Oﾘﾝｸﾞ 30MM	57	11
Oﾘﾝｸﾞ 32X1.7	44	11
Oﾘﾝｸﾞ 33.2X2.4	72	22
Oﾘﾝｸﾞ 33.6X2.2	37	11
Oﾘﾝｸﾞ 35X2.2	35	24
Oﾘﾝｸﾞ 35X3	29	12
Oﾘﾝｸﾞ 39.8X2.2	35	25
Oﾘﾝｸﾞ 48X2.6	42	10
Oﾘﾝｸﾞ 4X2	43	14
Oﾘﾝｸﾞ 55X2	80	26
Oﾘﾝｸﾞ 7.7X1.9	35	28
Oﾘﾝｸﾞ 7.8X2.2	40	18
Oﾘﾝｸﾞ,ｺﾝﾄﾛｰﾙﾓｰﾀｰ	56	17
OﾘﾝｸﾞB	46	30
〔 P 〕		
PGM-DCT ﾕﾆｯﾄ	101	20
PGM-FIﾕﾆｯﾄ	100	19

YUMBO-JP.COM

YUMBO-JP.COM

1 まえがき
目次

2 エンジン

3 フレーム

4 部品番号索引

5 部品名索引

YUMBO-JP.COM

NC750X〔RH09-100〕
NC750X Dual Clutch Transmission〔RH09-100〕

パーツカタログ

不許複製

発行 本田技研工業株式会社

編集 本田技研工業株式会社
サービス部 サービス情報課

HONDA

The Power of Dreams

YUMBO-JP.COM

O A 650.2021.02

Published by Honda Motor Co., Ltd.
Printed in Japan