HONDA

Today

NVS501SH2
[AF61-100]
NVS501SH4
[AF61-120]
NVS501SH5
[AF61-140]
NVS501SH6
[AF61-150]

パーツカタログ

4版

発行　平成18年2月
© Honda Motor Co., Ltd. 2006

管理 No.11GFC2J4

yumbo-jp.com

＊車体色は印刷のため実物と多少異なる場合があります。

Today〔NVS501SH2〕　フレーム号機　AF61-1000001～1199999

パールプロキオンブラック（NH-A06P）
〔フォトNO.1〕

シグマシルバーメタリック（NH-494M）
〔フォトNO.2〕

パールキャンサーホワイト（NH-495P）
〔フォトNO.3〕

キャンディルーシッドレッド（R-264C）
〔フォトNO.4〕

オリオンイエロー（Y-177）
〔フォトNO.5〕

yumoto-jp.com

＊車体色は印刷のため実物と多少異なる場合があります。

Today〔NVS501SH2〕　フレーム号機　AF61-1000001～1199999

イプシロンブルーメタリック（PB-335M）
〔フォトNO.6〕

スピカピンクメタリック（R-284M）
〔フォトNO.7〕

アンタレスグリーンメタリック（G-179M）
〔フォトNO.8〕

トーラスグレーメタリック（NH-496M）
〔フォトNO.9〕

シリウスブルーメタリック（B-178M）
〔フォトNO.10〕

yuma-jp.com

＊車体色は印刷のため実物と多少異なる場合があります。

Today〔NVS501SH4〕　フレーム号機　AF61-1200001～1399999

パールプロキオンブラック（NH-A06P）
〔フォトNO.11〕

シグマシルバーメタリック（NH-494M）
〔フォトNO.12〕

パールキャンサーホワイト（NH-495P）
〔フォトNO.13〕

キャンディルーシッドレッド（R-264C）
〔フォトNO.14〕

オリオンイエロー（Y-177）
〔フォトNO.15〕

パールジェミニブルー（PB-354P）
〔フォトNO.16〕

yumbo-jp.com

＊車体色は印刷のため実物と多少異なる場合があります。

Today〔NVS501SH4〕　フレーム号機　AF61-1200001～1399999

レプスピンクメタリック（RP-168M）
〔フォトNO.17〕

オベロングリーンメタリック（GY-128M）
〔フォトNO.18〕

トーラスグレーメタリック（NH-496M）
〔フォトNO.19〕

シリウスブルーメタリック（B-178M）
〔フォトNO.20〕

パールクエンチイエロー（Y-184P）
〔フォトNO.21〕

yuntao-jp.com

＊車体色は印刷のため実物と多少異なる場合があります。

Today（トゥデイ）〔NVS501SH5〕　フレーム号機　AF61-1400001～1499999

パールプロキオンブラック（NH-A06P）
〔フォトNO.22〕

シグマシルバーメタリック（NH-494M）
〔フォトNO.23〕

パールキャンサーホワイト（NH-495P）
〔フォトNO.24〕

キャンディルーシッドレッド（R-264C）
〔フォトNO.25〕

オリオンイエロー（Y-177）
〔フォトNO.26〕

yumoto-jp.com

＊車体色は印刷のため実物と多少異なる場合があります。

Today（トゥデイ）〔NVS501SH5〕　フレーム号機　AF61-1400001～1499999

パールジェミニブルー（PB-354P）
〔フォトNO.27〕

レプスピンクメタリック（RP-168M）
〔フォトNO.28〕

オベロングリーンメタリック（GY-128M）
〔フォトNO.29〕

トーラスグレーメタリック（NH-496M）
〔フォトNO.30〕

シリウスブルーメタリック（B-178M）
〔フォトNO.31〕

yumbo-jp.com

＊車体色は印刷のため実物と多少異なる場合があります。

Today（トゥデイ）〔NVS501SH6-J〕　フレーム号機　AF61-1500001～

パールプロキオンブラック（NH-A06P）
〔フォトNO.32〕

シグマシルバーメタリック（NH-494M）
〔フォトNO.33〕

パールジェミニブルー（PB-354P）
〔フォトNO.34〕

レプスピンクメタリック（RP-168M）
〔フォトNO.35〕

トーラスグレーメタリック（NH-496M）
〔フォトNO.36〕

シリウスブルーメタリック（B-178M）
〔フォトNO.37〕

yumoto-jp.com

＊車体色は印刷のため実物と多少異なる場合があります。

Today（トゥデイ・デラックス）〔NVS501SH6-2J〕　フレーム号機　AF61-1500001～

シグマシルバーメタリック（NH-494M）
〔フォトNO.38〕

ペルセウスブラウンメタリック（YR-274M）
〔フォトNO.39〕

yumbo-jp.com

号機管理表

販売呼称	機種名	タイプ	エンジン号機	フレーム号機	キャブレター号機
Today	NVS501SH2	J	AF61E-1000001～1999999	AF61-1000001～1199999	VK0DA D
	NVS501SH4	J	AF61E-1000001～1999999	AF61-1200001～1399999	VK0DA G
Today (ﾄｳﾃﾞｲ)	NVS501SH5	J	AF61E-1000001～1999999	AF61-1400001～1499999	VK0DA H
Today (ﾄｳﾃﾞｲ)	NVS501SH6	J	AF61E-1000001～	AF61-1500001～	
Today (ﾄｳﾃﾞｲ･ﾃﾞﾗｯｸｽ)		2J	AF61E-1000001～	AF61-1500001～	

・エンジン部品はエンジン号機・フレーム部品はフレーム号機を確認のうえ部品注文をして下さい。
・キャブレター/スロットルボディアッセンブリーはエンジン号機で管理されていますが、その構成部品は下記アンダーラインで示したキャブレター/スロットルボディ号機で管理されていますので、部品注文時はキャブレター/スロットルボディ号機を確認して下さい。

VK0DA D KC ア

yumoto-jp.com

エンジン　グループ

E-1

シュラウド

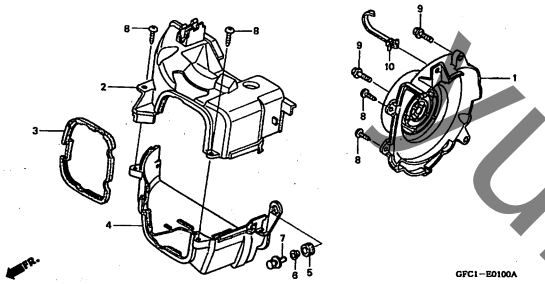

E-2

シリンダーヘッドカバー

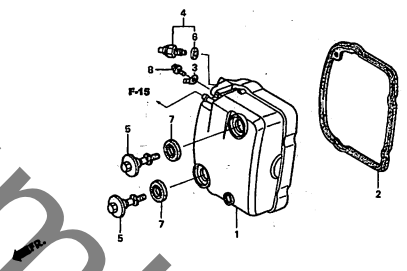

E-3

シリンダーヘッド

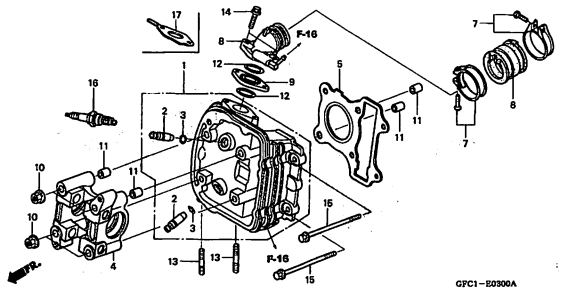

E-4

カムシャフト/バルブ

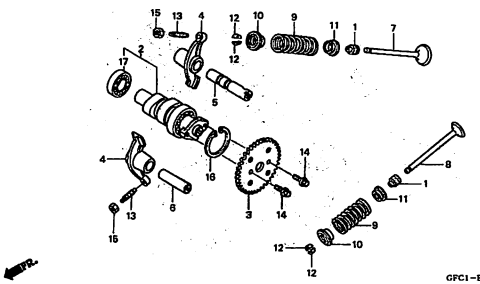

E-5

カムチェン/テンショナー

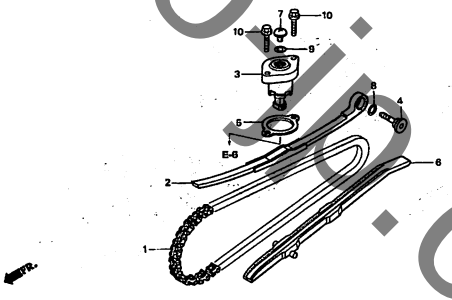

E-6

シリンダー

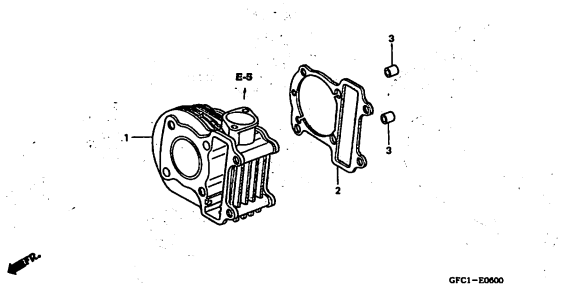

E-7

R. クランクケース

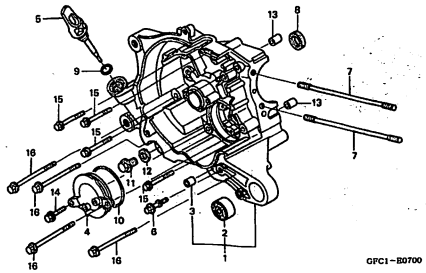

E-8

ジェネレーター

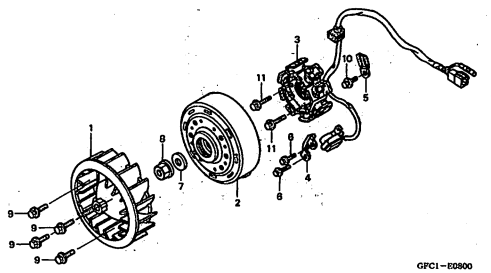

E-9

オイルポンプ

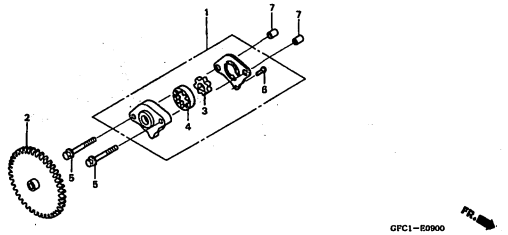

kumbo-jp.com

エンジン　グループ

E-10

スターティングモーター

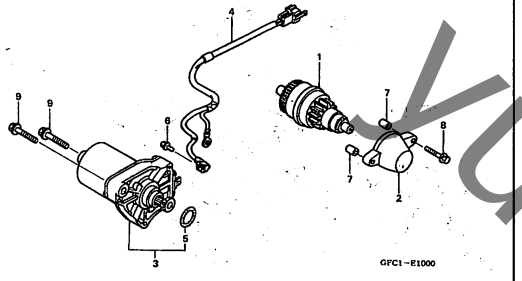

E-11

L サイドカバー

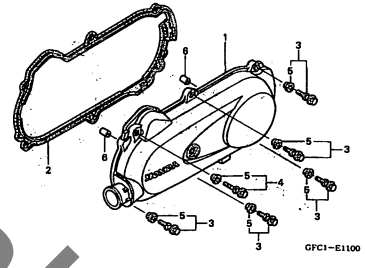

E-12

ドライブフェイス/キックスタータースピンドル

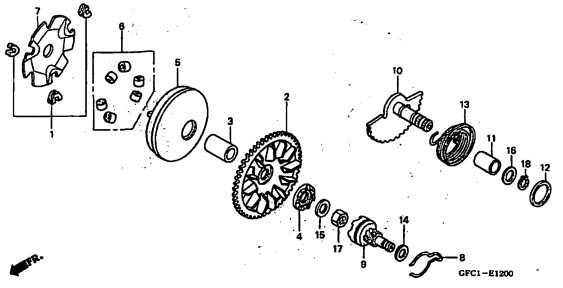

E-13

ドリブンフェイス

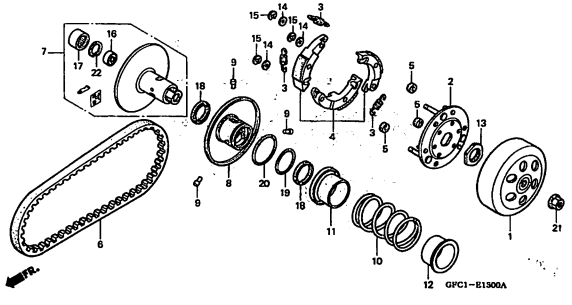

E-14

トランスミッション

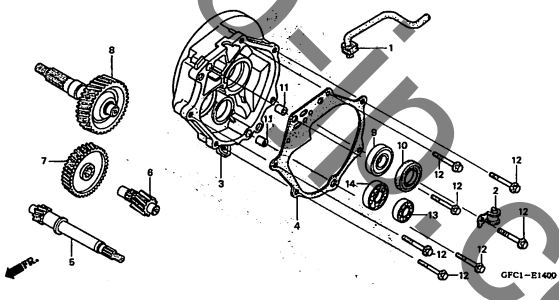

E-15

L クランクケース

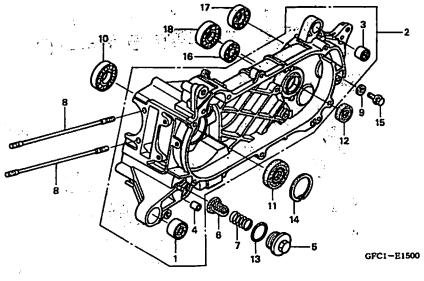

E-16

クランクシャフト

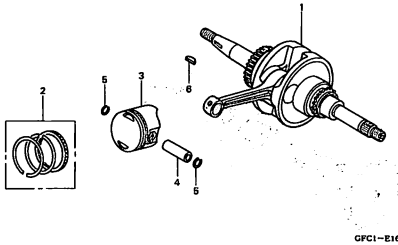

E-17

キャブレター

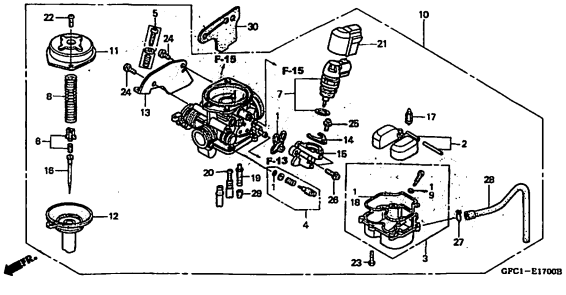

EOP-1

ガスケットキットA

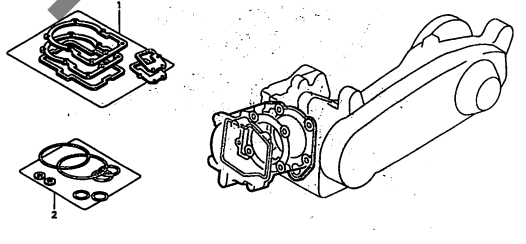

yumbo-jp.com

EOP-2

ガスケットキットB

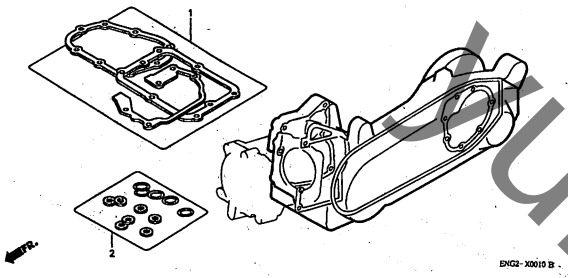

kumbo-jp.com

フレーム　グループ

F-1
ヘッドライト

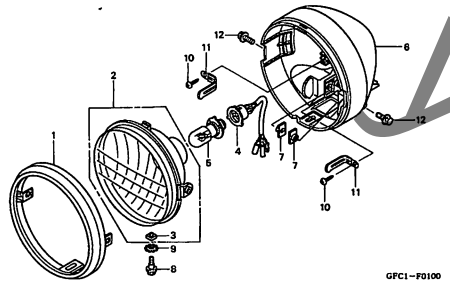

F-2
メーター

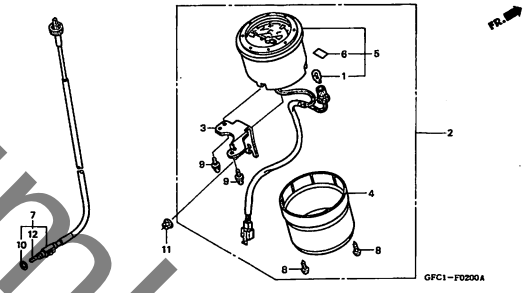

F-3
ハンドルレバー/スイッチ/ケーブル

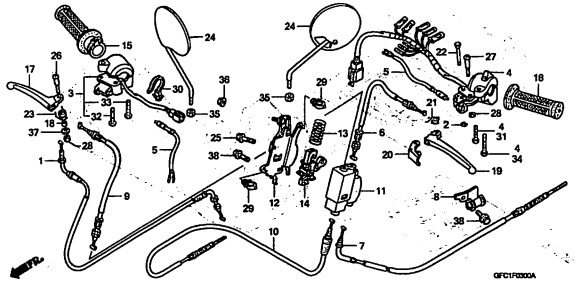

F-4
ハンドルパイプ

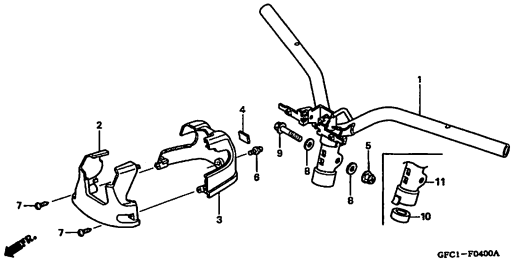

F-5
フロントカバー/レッグシールド

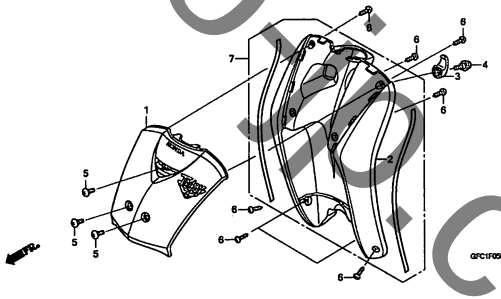

F-6
フロントフェンダー

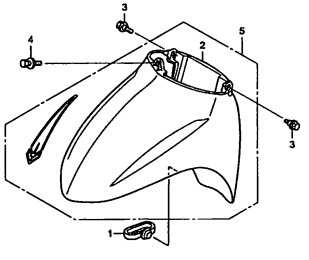

F-7
フロアーステップ/バッテリー

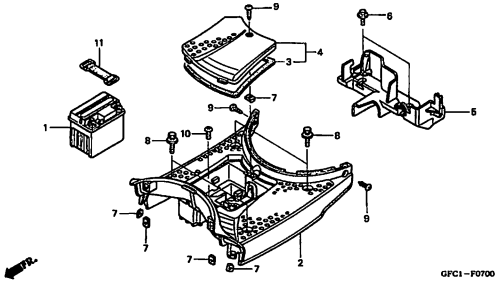

F-8
ボディカバー

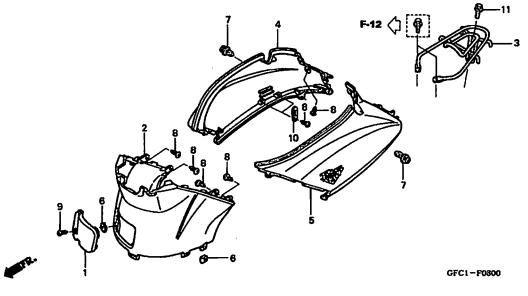

F-9
フロントフォーク/ステアリングステム

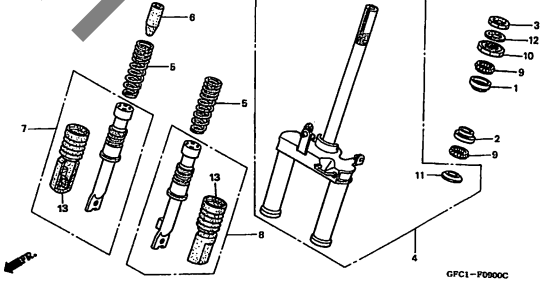

yumbo.com

フレーム　グループ

F-10
フロントホイール

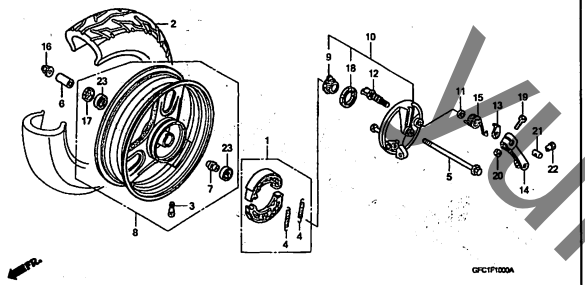

F-11
リヤーホイール

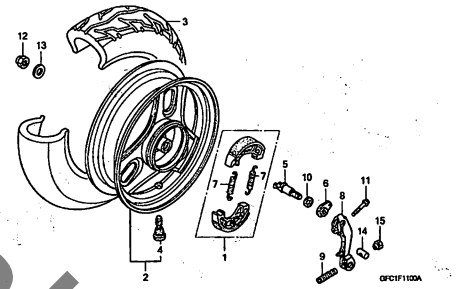

F-12
シート/ラギジボックス

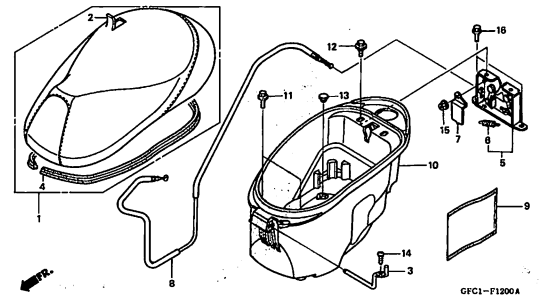

F-13
フューエルタンク

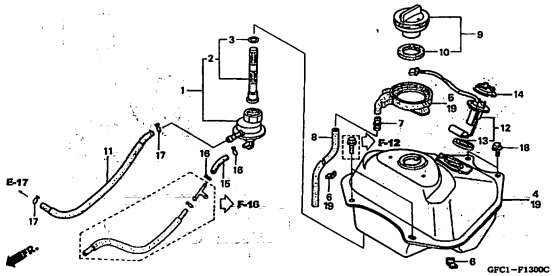

F-14
リヤーフェンダー

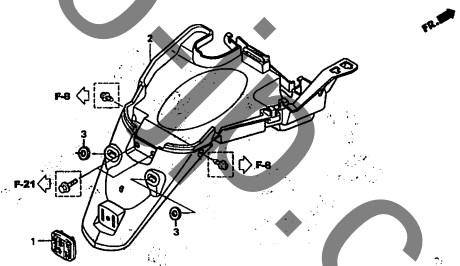

F-15
エアークリーナー

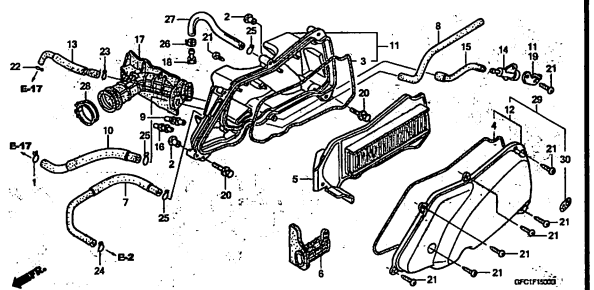

F-16
エアーインジェクションコントロールバルブ

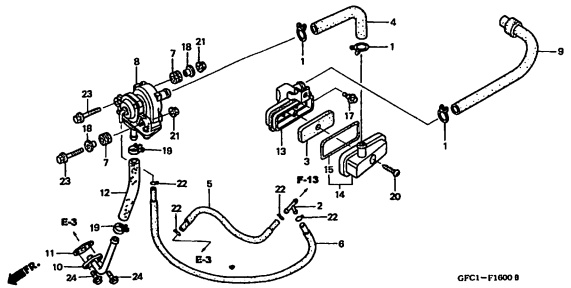

F-17
エキゾーストマフラー

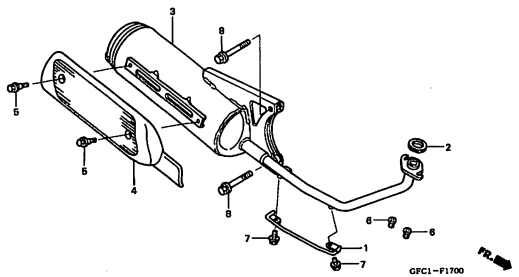

F-18
スタンド/キックペダル

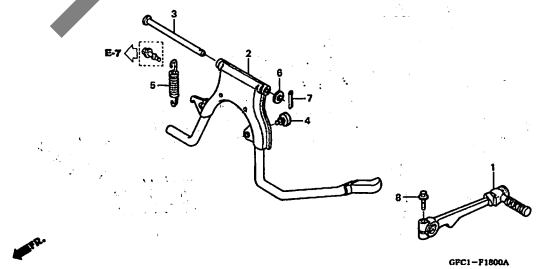

Yumbo-jp.com

フレーム　グループ

F-19
リヤークッション

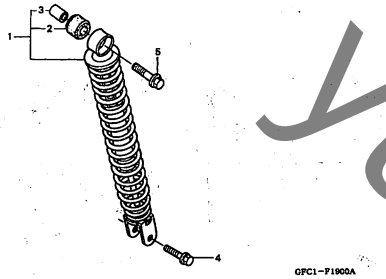

F-20
ウインカー

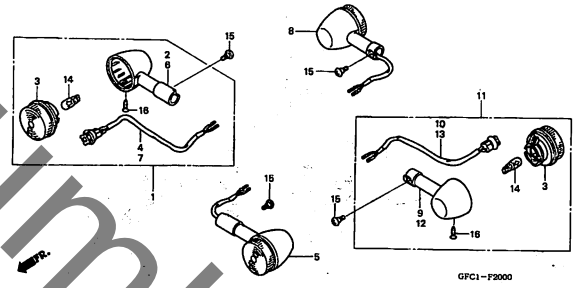

F-21
テールライト

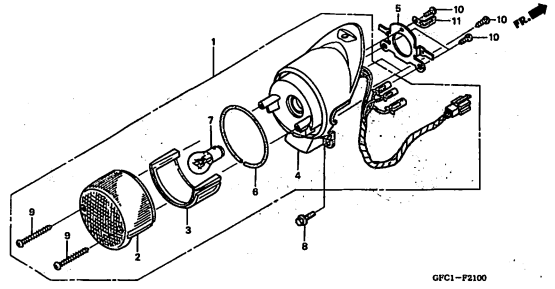

F-22
ワイヤーハーネス

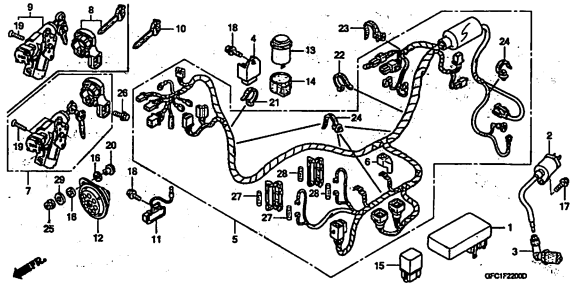

F-23
フレームボディ

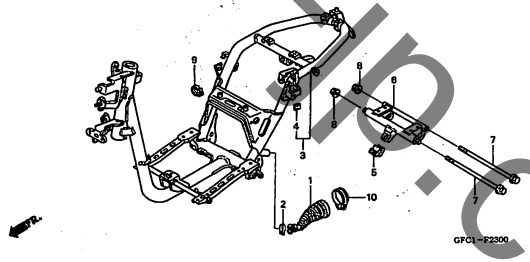

F-24
コーションラベル

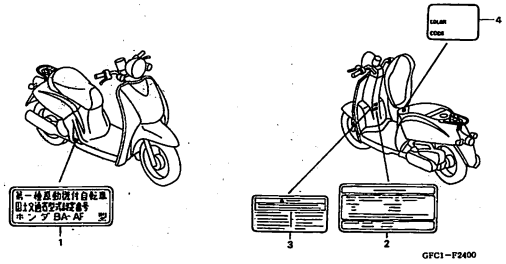

F-25
マーク

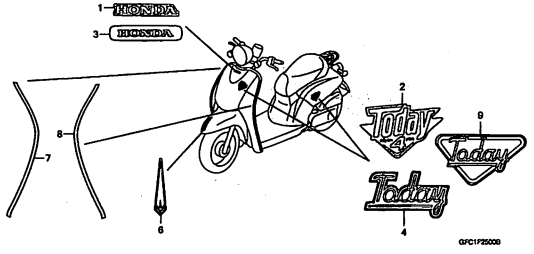

yumbo-jp.com

E-1 シュラウド

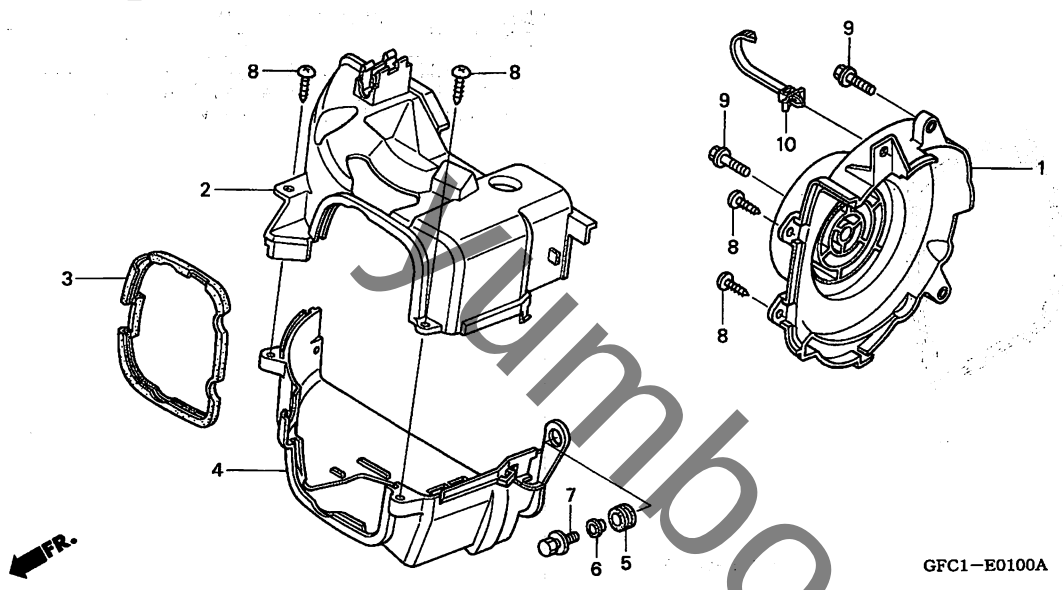

GFC1−E0100A

見出番号	LON	(関連見出番号) 整備項目	FRT
1	1151E0	ｶﾊﾞｰ, ﾌｧﾝ	0.1
2	1111U9	ｼｭﾗｳﾄﾞ, ｴﾝｼﾞﾝ :ｱｯﾊﾟｰ	0.6
	1111Y1	ｼｭﾗｳﾄﾞ, ｴﾝｼﾞﾝ :両側	1.0
4		(3)	
	1111V0	ｼｭﾗｳﾄﾞ, ｴﾝｼﾞﾝ :ﾛｱｰ	1.0
	1111Y1	ｼｭﾗｳﾄﾞ, ｴﾝｼﾞﾝ :両側	1.0

見出番号	部品番号	部品名	希望小売価格	使用個数 NVS501SH 2	4	5	6	適用号機 タイプ 初号機	終号機
1	19610-GFC-900	ｶﾊﾞｰ-COMP., ﾌｧﾝ	1,280	1	1	1	1		
2	19621-GFC-900	ｼｭﾗｳﾄﾞ, ｲﾝﾃｰｸ	1,110	1	1	1	1		
3	19625-GFC-900	ｼｰﾙ, ｼｭﾗｳﾄﾞ	390	1	1	1	1		
4	19631-GFC-900	ｼｭﾗｳﾄﾞ, ｴｷｿﾞｰｽﾄ	960	1	1	1	1		
5	19639-GBC-000	ﾗﾊﾞｰ, ﾏｳﾝﾃｲﾝｸﾞ	60	1	1	1	1		
6	33715-GB0-900	ｶﾗｰ, ﾃｰﾙﾗｲﾄｾｯﾃｲﾝｸﾞ	120	1	1	1	1		
7	93404-06020-00	ﾎﾞﾙﾄﾜｯｼｬｰ 6X20	35	1	1	1	1		
8	93903-25380	ｽｸﾘｭｰ, ﾀｯﾋﾟﾝｸﾞ 5X16	25	4	4	4	4		
9	96001-06025-07	ﾎﾞﾙﾄ, ﾌﾗﾝｼﾞ 6X25	40	2	2	2	2		
10	90672-GCC-000	ｽﾄﾗｯﾌﾟ, ｹｰﾌﾞﾙ	180	−	1	1	1		

Sumbo-jp.com

E-2 シリンダーヘッドカバー

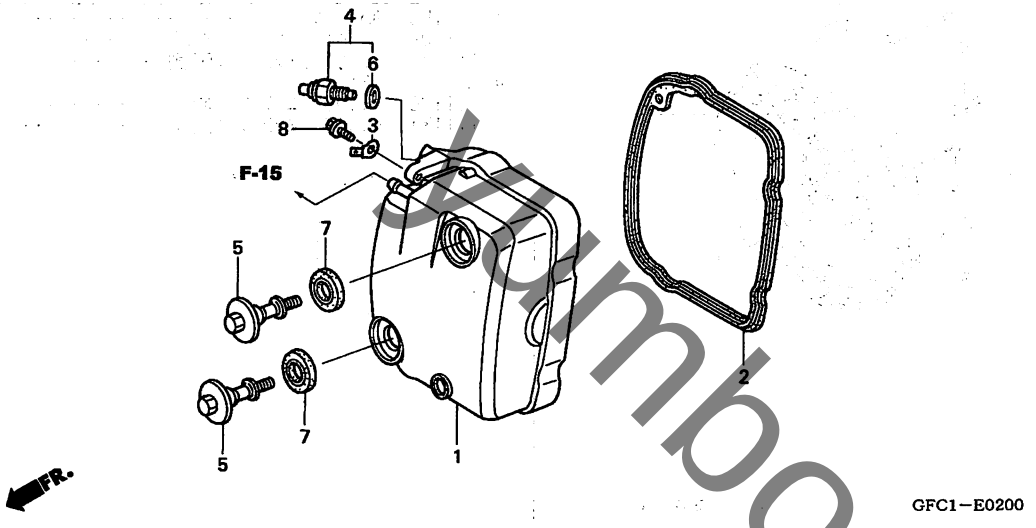

GFC1−E0200

見出番号	LON	(関連見出番号) 整備項目	FRT
1	1111C4	カバー, シリンダーヘッド	0.7
2	1111D2	ガスケット, シリンダーヘッドカバー	0.7
4	617151	センサー, オイルテンプレーチャー	0.4

見出番号	部品番号	部品名	希望小売価格	使用個数 NVS501SH 2	4	5	6	適用号機 タイプ 初号機	終号機
1	12310-GFC-890	カバー, シリンダーヘッド	2,980	1	1	1	1		
2	12391-GCC-000	ガスケット, シリンダーヘッドカバー	420	1	1	1	1		
3	32152-MB3-000	コネクター, アース	90	1	1	1	1		
4	37750-GFC-890	センサーASSY., オイルサーモ	2,980	1	1	1	1		
5	90017-GCC-000	ボルト, ヘッドカバー	175	2	2	2	2		
6	90401-HC4-750	ワッシャー, シール	145	1	1	1	1		
7	90543-MV9-670	ラバー, マウンティング	130	2	2	2	2		
8	95701-06012-00	ボルト, フランジ 6X12	35	1	1	1	1		

yumbo-jp.com

E-3 シリンダーヘッド

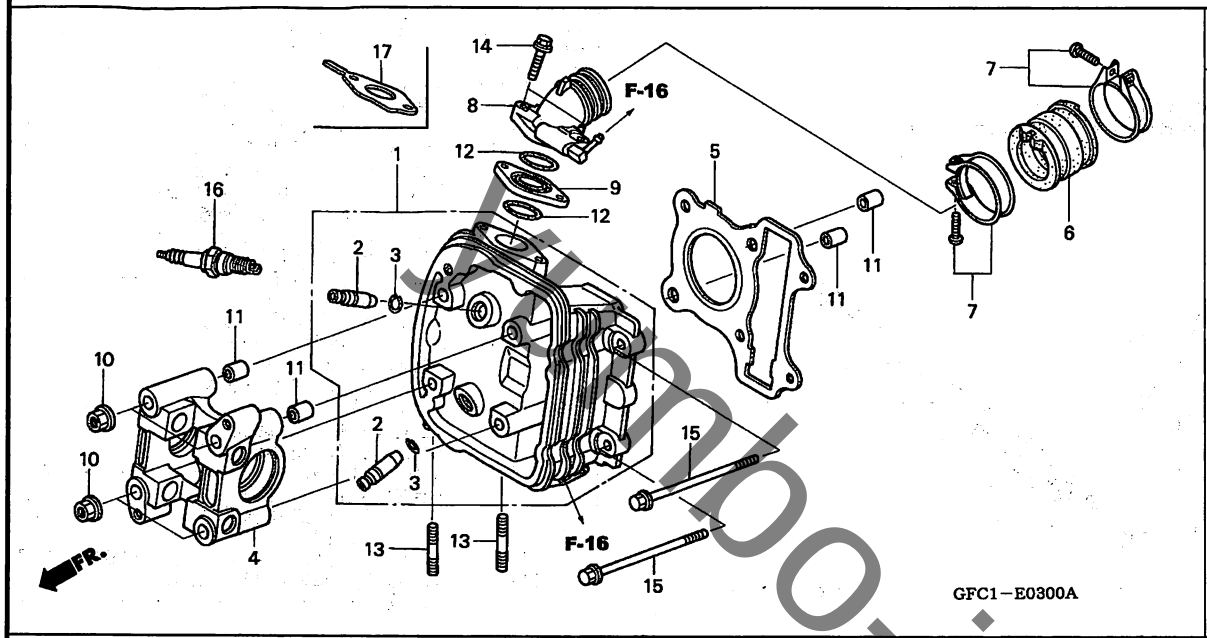

見出番号	LON	(関連見出番号) 整備項目	FRT
1	111106	ﾍｯﾄﾞ, ｼﾘﾝﾀﾞｰ ・・・・・・・・・・・・・・・・・・・	2.4
		・含む:ﾊﾞﾙﾌﾞｸﾘｱﾗﾝｽ調整&ｼｰﾄ修正	
2		(3)	
	1111L9	ｶﾞｲﾄﾞ, ｲﾝﾃｰｸﾊﾞﾙﾌﾞ (1個) ・・・・・・・・	2.4
		・含む:ﾘｰﾏ修正	
		・含む:ﾊﾞﾙﾌﾞｸﾘｱﾗﾝｽ調整&ｼｰﾄ修正	
	1111M0	ｶﾞｲﾄﾞ, ｴｷｿﾞｰｽﾄﾊﾞﾙﾌﾞ (1個) ・・・・・・	2.4
		・含む:ﾘｰﾏ修正	
		・含む:ﾊﾞﾙﾌﾞｸﾘｱﾗﾝｽ調整&ｼｰﾄ修正	
	1111M9	ｶﾞｲﾄﾞ, ﾊﾞﾙﾌﾞ :1台分 ・・・・・・・・・・・・	2.7
		・含む:ﾘｰﾏ修正	
		・含む:ﾊﾞﾙﾌﾞｸﾘｱﾗﾝｽ調整&ｼｰﾄ修正	
4	1111B4	ﾎﾙﾀﾞｰ, ｶﾑｼｬﾌﾄ ・・・・・・・・・・・・・・・・・・	1.5
5	111115	ｶﾞｽｹｯﾄ, ｼﾘﾝﾀﾞｰﾍｯﾄﾞ ・・・・・・・・・・・・	1.6
6	311131	ｲﾝｼｭﾚｰﾀｰ, ｽﾛｯﾄﾙﾎﾞﾃﾞｨ/ｷｬﾌﾞﾚﾀｰ ・・	0.3
8	111107	ﾏﾆﾎｰﾙﾄﾞ, ｲﾝﾃｰｸ ・・・・・・・・・・・・・・・・・	0.3
9		(12, 17)	
	1111J1	ｶﾞｽｹｯﾄ, ｲﾝﾃｰｸﾏﾆﾎｰﾙﾄﾞ ・・・・・・・・・・	0.2
16	614130	ﾌﾟﾗｸﾞ, ｽﾊﾟｰｸ ・・・・・・・・・・・・・・・・・・・	0.1

見出番号	部品番号	部品名	希望小売価格	使用個数 NVS501SH 2	4	5	6	適用号機 初号機	終号機	タイプ
1	12200-GFC-890	ﾍｯﾄﾞCOMP., ｼﾘﾝﾀﾞｰ ・・・・・・・	9,950	1	–	–	–			
				–	1	–	–	――――	1369935	
	12200-GFC-891	・・・・・・・・・・・・・・・・・・・・・・・・	9,450	–	1	–	–	1369936		
				–	–	1	1			
2	12204-GFC-P00	ｶﾞｲﾄﾞ, ﾊﾞﾙﾌﾞ (ｵｰﾊﾞｰｻｲｽﾞ)	600	2	2	2	2			
3	12206-KPL-900	ｸﾘｯﾌﾟ, ﾊﾞﾙﾌﾞｶﾞｲﾄﾞ ・・・・・・・	185	2	2	2	2			
4	12211-GFC-900	ﾎﾙﾀﾞｰ, ｶﾑｼｬﾌﾄ ・・・・・・・・・・・	2,760	1	1	1	1			
5	12251-GFC-890	ｶﾞｽｹｯﾄ, ｼﾘﾝﾀﾞｰﾍｯﾄﾞ ・・・・・・	510	1	1	1	1			
6	16211-GFC-900	ｲﾝｼｭﾚｰﾀｰ, ｷｬﾌﾞﾚﾀｰ ・・・・・・・	1,190	1	1	1	1			
7	16217-GFC-900	ﾊﾞﾝﾄﾞ, ｲﾝｼｭﾚｰﾀｰ ・・・・・・・・・	270	2	2	2	2			
8	17110-GFC-900	ﾊﾟｲﾌﾟCOMP., ｲﾝﾃｰｸ ・・・・・・・	1,200	1	–	–	–	――――	1133775	
	17110-GFC-901	・・・・・・・・・・・・・・・・・・・・・・・・	1,200	1	–	–	–	1133776		
				–	1	1	1			
9	17119-GFC-900	ｶﾞｽｹｯﾄ, ｲﾝﾚｯﾄﾊﾟｲﾌﾟ ・・・・・・	115	1	–	–	–	――――	1133775	
10	90201-GFC-900	ﾅｯﾄ, ﾌﾗﾝｼﾞ 7MM ・・・・・・・・・・	30	4	4	4	4			
11	90701-GF6-000	ﾉｯｸﾋﾟﾝ 8X14 ・・・・・・・・・・・・	115	4	4	4	4			
12	91308-GFC-900	Oﾘﾝｸﾞ 19.8X1.9 ・・・・・・・・・	130	2	–	–	–	――――	1133775	
13	92900-06016-0B	ﾎﾞﾙﾄ, ｽﾀｯﾄﾞ 6X16 ・・・・・・・・	40	2	2	2	2			
14	95701-06030-00	ﾎﾞﾙﾄ, ﾌﾗﾝｼﾞ 6X30 ・・・・・・・・	40	2	2	2	2			
15	95701-06085-00	ﾎﾞﾙﾄ, ﾌﾗﾝｼﾞ 6X85 ・・・・・・・・	60	2	2	2	2			
16	98056-57718	ﾌﾟﾗｸﾞ, ｽﾊﾟｰｸ (CR7HSA) (NGK)	450	1	–	–	–			
				–	1	–	–	――――	1369925	
	98056-57918	ﾌﾟﾗｸﾞ, ｽﾊﾟｰｸ (CR7HSA-9) ・	450	–	1	–	–	1369926		
				–	–	1	1			
17	17115-GFC-890	ｶﾞｽｹｯﾄ, ｲﾝﾚｯﾄﾊﾟｲﾌﾟ ・・・・・・	115	1	–	–	–	1133776		
				–	1	1	1			

Hambo-jp.com

カムシャフト / バルブ

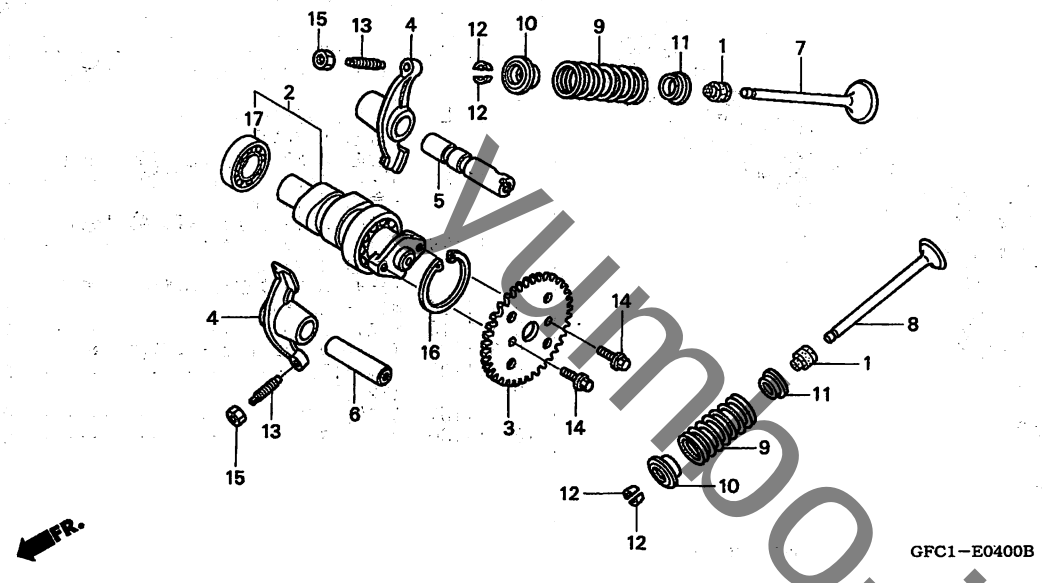

見出番号	LON	(関連見出番号) 整備項目	FRT
2	111118	カムシャフト ・・・・・・・・・・・・・・・・・・・・・・	1.6
		・含む:バルブクリアランス調整	
3	1111Q4	スプロケット,カム ・・・・・・・・・・・・・・・・・・	0.9
4	1111K8	アーム,インテークバルブロッカー(1個) ・・・・・・	1.5
		・含む:バルブクリアランス調整	
	1111K9	アーム,エキゾーストバルブロッカー(1個) ・・・・	1.5
		・含む:バルブクリアランス調整	
	1111L8	アーム,バルブロッカー :1台分 ・・・・・・・・・	1.5
		・含む:バルブクリアランス調整	
7	1111N0	バルブ,インテーク(1本) ・・・・・・・・・・・・・	1.9
		・含む:バルブシート修正	
		・バルブガイド交換含まず	
	1111P0	バルブ :1台分 ・・・・・・・・・・・・・・・・・	2.1
		・含む:バルブシート修正	
		・バルブガイド交換含まず	
8	1111N1	バルブ,エキゾースト(1本) ・・・・・・・・・・・・	1.9
		・含む:バルブシート修正	
		・バルブガイド交換含まず	
	1111P0	バルブ :1台分 ・・・・・・・・・・・・・・・・・	2.1
		・含む:バルブシート修正	
		・バルブガイド交換含まず	
9		(1,10,11,12)	
	1111P2	スプリング/ステムシール,インテークバルブ(1個)	1.7
	1111P3	スプリング/ステムシール,エキゾーストバルブ	
+		(1個) ・・・・・・・・・・・・・・・・・・・・・・	1.7

見出番号	部品番号	部品名	希望小売価格	使用個数 NVS501SH 2	4	5	6	適用号機 初号機	終号機	タイプ
1	12209-GFC-890	シール,バルブステム ・・・・・・・・・・・	330	2	2	2	2			
2	14100-GFC-890	カムシャフトCOMP. ・・・・・・・・・・・・	3,780	1	1	1	1			
3	14321-GFC-900	スプロケット,カム (34T) ・・・・・・・	660	1	1	1	1			
4	14431-GFC-900	アーム,バルブロッカー ・・・・・・・・・・	850	2	2	2	2			
5	14451-GFC-900	シャフト,インテークロッカーアーム ・・・・・・	430	1	1	1	1			
6	14461-GCC-000	シャフト,エキゾーストロッカーアーム ・・・・	310	1	1	1	1			
7	14711-GFC-900	バルブ,インレット ・・・・・・・・・・・・	850	1	1	1	1			
8	14721-GFC-900	バルブ,エキゾースト ・・・・・・・・・・	1,700	1	1	1	1			
9	14751-GFC-900	スプリング,バルブ ・・・・・・・・・・・	225	2	2	2	2			
10	14771-KN6-960	リテーナー,バルブスプリング ・・・・・	330	2	2	2	2			
11	14775-GFC-900	シート,バルブスプリング ・・・・・・・	130	2	2	2	2			
12	14781-MA6-000	コッター,バルブ ・・・・・・・・・・・・・	185	4	4	4	4			
13	90012-GFC-900	スクリュー,タペットアジャスティング ・・	125	2	2	2	2			
14	90083-GB6-911	ボルト,ノック 5MM ・・・・・・・・・・・	105	2	2	2	2			
15	90206-001-000	ナット,タペットアジャスティング ・・・・	115	2	2	2	2			
16	94520-32000	サークリップ,インターナル 32MM ・・・・	55	1	1	1	1			
17	96100-60013-00	ベアリング,ラジアルボール 6001 ・	390	1	1	1	1			

yumoo-jp.com

カムシャフト / バルブ

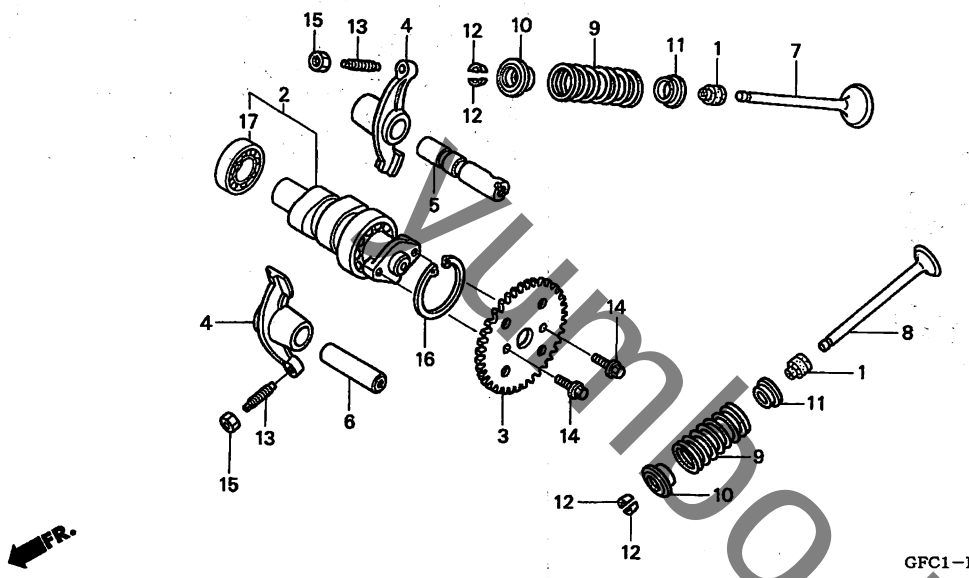

GFC1−E0400B

見出番号	LON	(関連見出番号) 整備項目	FRT
+ 9	1111Q2	ｽﾌﾟﾘﾝｸﾞ/ｽﾃﾑｼｰﾙ, ﾊﾞﾙﾌﾞ :1台分 ‥	1.8
17	1111Q5	ﾍﾞｱﾘﾝｸﾞ, ｶﾑｼｬﾌﾄ ‥‥‥‥‥‥‥‥‥‥‥‥‥	1.8

Yumbo-jp.com

E-5 カムチェン / テンショナー

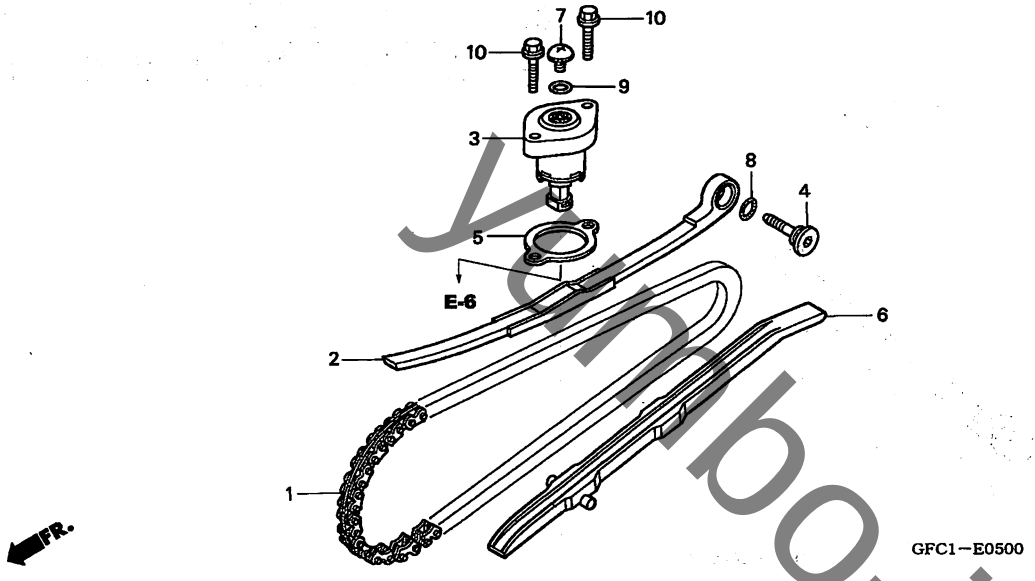

見出番号	LON	(関連見出番号) 整備項目	FRT
1	110140	チェーン, カム ・含む:エンジン脱着	3.3
2	111130	テンショナー, カムチェーン	1.3
3		(5)	
	111133	リフター, テンショナー	0.6
6	111139	ガイド, カムチェーン	1.6

見出番号	部品番号	部品名	希望小売価格	使用個数 NVS501SH 2	4	5	6	適用号機 初号機	終号機	タイプ
1	14401-GCC-000	チエン, カム (86L)	1,790	1	1	1	1			
2	14510-GCC-000	テンショナー, カムチエン	1,790	1	1	1	1			
3	14520-GFC-890	リフターASSY., テンショナー	2,940	1	1	1	1			
4	14531-GCC-000	ピボット, カムチエンテンショナー	195	1	1	1	1			
5	14560-GFC-891	ガスケット, テンショナーリフター	180	1	1	1	1			
6	14611-GFC-900	ガイド, カムチエン	630	1	1	1	1			
7	90005-GCC-000	スクリュー, パン 6X6	90	1	1	1	1			
8	91301-HM5-630	Oリング 15.2X1.5	115	1	1	1	1			
9	91306-105-690	Oリング 1.5X9.5	110	1	1	1	1			
10	95701-06022-00	ボルト, フランジ 6X22	40	2	2	2	2			

yenbo-jp.com

シリンダー

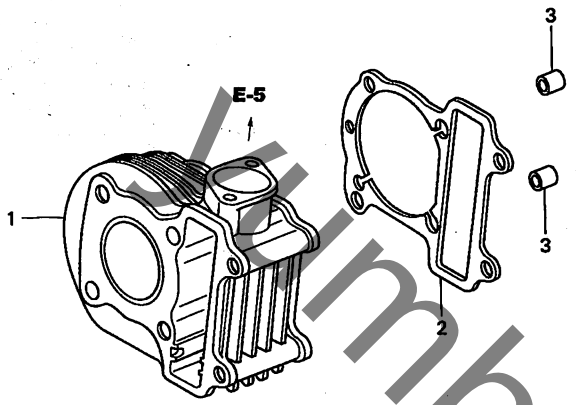

GFC1−E0600

見出番号	LON	(関連見出番号) 整備項目	FRT
1	1111A5	ｼﾘﾝﾀﾞｰ	2.0
2	111102	ｶﾞｽｹｯﾄ,ｼﾘﾝﾀﾞｰ	1.9

見出番号	部品番号	部品名	希望小売価格	使用個数 NVS501SH 2	4	5	6	適用号機 初号機	終号機	タイプ
1	12100-GFC-900	ｼﾘﾝﾀﾞｰ-COMP.	8,200	1	1	−	−			
	12100-GFC-901		7,800	−	−	1	1			
2	12191-GFC-890	ｶﾞｽｹｯﾄ,ｼﾘﾝﾀﾞｰ	180	1	1	1	1			
3	90701-GF6-000	ﾉｯｸﾋﾟﾝ 8X14	115	2	2	2	2			

Yumbo-jp.com

R. クランクケース

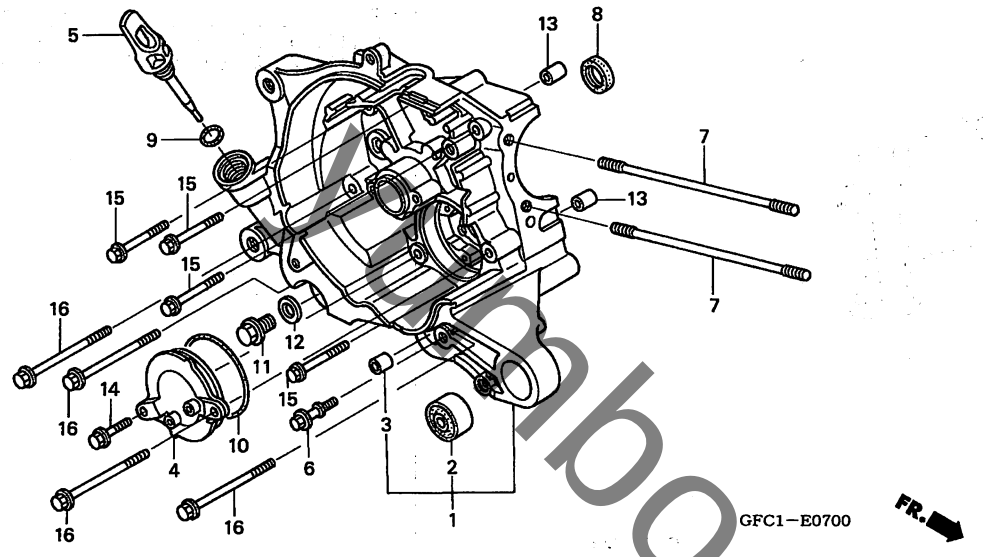

見出番号	LON	(関連見出番号) 整備項目	FRT
1	110120	クランクケース :ライト ・・・・・・・・・・・・・・・・ ・含む:エンジン脱着	3.3
	1101A2	クランクケース :両側 ・・・・・・・・・・・・・・・・ ・含む:エンジン脱着	4.4
8	110132	オイルシール,クランクシャフト :ライト ・・・・・・・・・ ・含む:エンジン脱着	3.1
	1101H3	オイルシール,クランクシャフト :両側 ・・・・・・・・ ・含む:エンジン脱着	3.5

見出番号	部品番号	部品名	希望小売価格	使用個数 NVS501SH 2	4	5	6	適用号機 初号機	終号機	タイプ
1	11100-GFC-900	クランクケースCOMP., R. ・・・・・・・	6,800	1	1	1	1			
2	11105-GFC-900	ラバーブッシュ,エンジンハンガー ・・・	320	1	1	1	1			
3	11205-GBC-300	ブッシュ,メインスタンド ・・・・・・・・・	230	1	1	1	1			
4	11361-GCC-000	カバー,オイルポンプ ・・・・・・・・・・	390	1	1	1	1			
5	15651-GFC-900	ゲージ,オイルレベル ・・・・・・・・・・	370	1	1	1	1			
6	90016-GAM-690	ボルト,スペシャル 6X27 ・・・・・・・	240	1	1	1	1			
7	90031-GFC-900	ボルトA,スタッド 7X179.5 ・・・・	215	2	2	2	2			
8	91201-GCC-000	オイルシール 16X26X7 ・・・・・・・・・	240	1	1	1	1			
9	91307-035-000	Oリング 18X3 ・・・・・・・・・・・・・	185	1	1	1	1			
10	91307-639-000	Oリング 64X2 ・・・・・・・・・・・・・	265	1	1	1	1			
11	92800-12000	ボルト,ドレンプラグ 12MM ・・・・	90	1	1	1	1			
12	94109-12000	ワッシャー,ドレンプラグ 12MM ・・・	30	1	1	1	1			
13	94301-08200	ノックピン 8X20 ・・・・・・・・・・・・	60	2	2	2	2			
14	95701-06022-00	ボルト,フランジ 6X22 ・・・・・・・・	40	1	1	1	1			
15	95701-06055-00	ボルト,フランジ 6X55 ・・・・・・・・	50	4	4	4	4			
16	95701-06080-00	ボルト,フランジ 6X80 ・・・・・・・・	55	4	4	4	4			

Kambo-jp.com

ジェネレーター

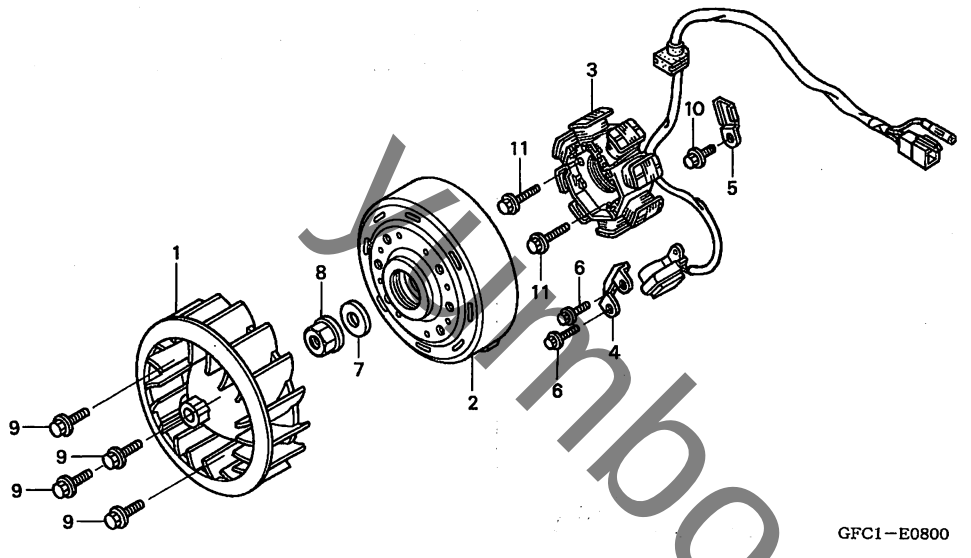

見出番号	LON	(関連見出番号) 整備項目	FRT
1	1151A6	ファン, クーリング ・・・・・・・・・・・・・・・・・・	0.2
2	613105	ローター/フライホイール ・・・・・・・・・・・・・・・・	0.4
3	6131A3	ステーター ・・・・・・・・・・・・・・・・・・・・・・・	0.7

見出番号	部品番号	部品名	希望小売価格	使用個数 NVS501SH 2	4	5	6	適用号機 初号機	終号機	タイプ
1	19510-GFC-900	ファンCOMP., クーリング ・・・・・・・・	910	1	−	−	−			
				−	1	−	−	――――	1369925	
	19510-GFC-950	・・・・・・・・・・・・・・・・・・・・・・・	860	−	1	−	−	1369926		
				−	−	1	1			
2	31110-GFC-870	フライホイールCOMP. ・・・・・・・・・・・・	6,250	1	−	−	−			
				−	1	−	−	――――	1369925	
	31110-GFK-890	・・・・・・・・・・・・・・・・・・・・・・・	6,250	−	1	−	−	1369926		
				−	−	1	1			
3	31120-GFC-870	ステーターCOMP. ・・・・・・・・・・・・・・	6,450	1	1	1	1			
4	32907-GFC-890	クリップ, A.C.ジェネレーターコード ・	165	1	1	1	1			
5	32976-GFC-890	クランパー, ワイヤーハーネス ・・・・・・・・	115	1	1	1	1			
6	90083-GB6-911	ボルト, ノック 5MM ・・・・・・・・・・・・	105	2	2	2	2			
7	90410-GCC-000	ワッシャー 10MM ・・・・・・・・・・・・・・	135	1	1	1	1			
8	94050-10000	ナット, フランジ 10MM ・・・・・・・・・・	50	1	1	1	1			
9	95701-06016-00	ボルト, フランジ 6X16 ・・・・・・・・・	35	4	−	−	−			
				−	4	−	−	――――	1369925	
				−	3	−	−	1369926		
				−	−	3	3			
10	96001-06016-00	ボルト, フランジ 6X16 ・・・・・・・・・	40	1	1	1	1			
11	96001-06022-00	ボルト, フランジ 6X22 ・・・・・・・・・	50	2	2	2	2			

Yumbo-jp.com

オイルポンプ

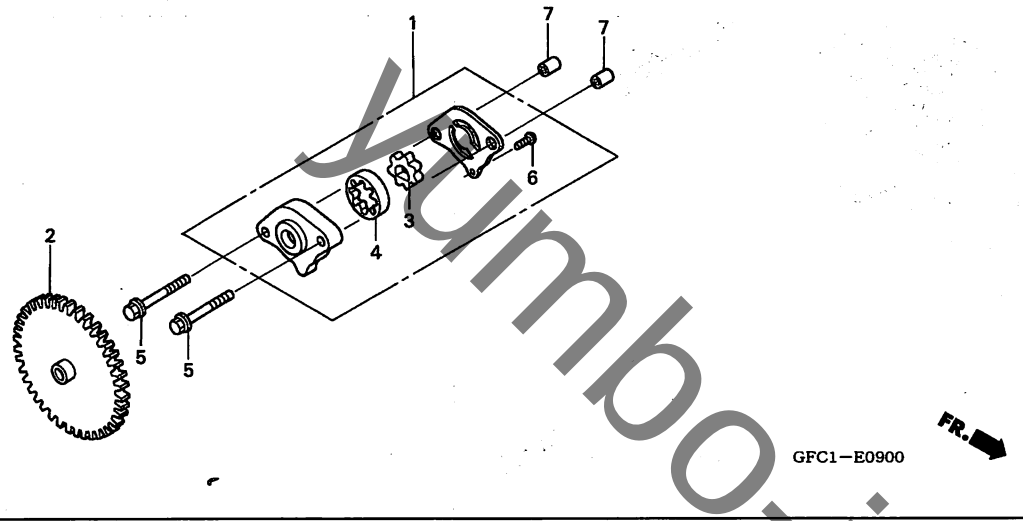

見出番号	LON	(関連見出番号) 整備項目	FRT
1	113105	ポンプ ASSY., オイル	0.7
2	1131C4	ギヤー, オイルポンプドリブン	0.5

見出番号	部品番号	部品名	希望小売価格	使用個数 NVS501SH 2	4	5	6	適用号機 初号機	終号機	タイプ
1	15100-GFC-900	ポンプ ASSY., オイル	1,660	1	1	1	1			
2	15133-GFC-901	ギヤー, オイルポンプドリブン (39T)	950	1	1	1	1			
3	15331-GFC-900	ローター, オイルポンプインナー	400	1	1	1	1			
4	15332-GFC-900	ローター, オイルポンプアウター	480	1	1	1	1			
5	90002-GFC-900	ボルト, 6カク 6X30	35	2	2	2	2			
6	93901-34120	スクリュー, タッピング 4X8	25	1	1	1	1			
7	94301-08140	ノックピン 8X14	60	2	2	2	2			

yumbo-jp.com

E-10 スターティングモーター

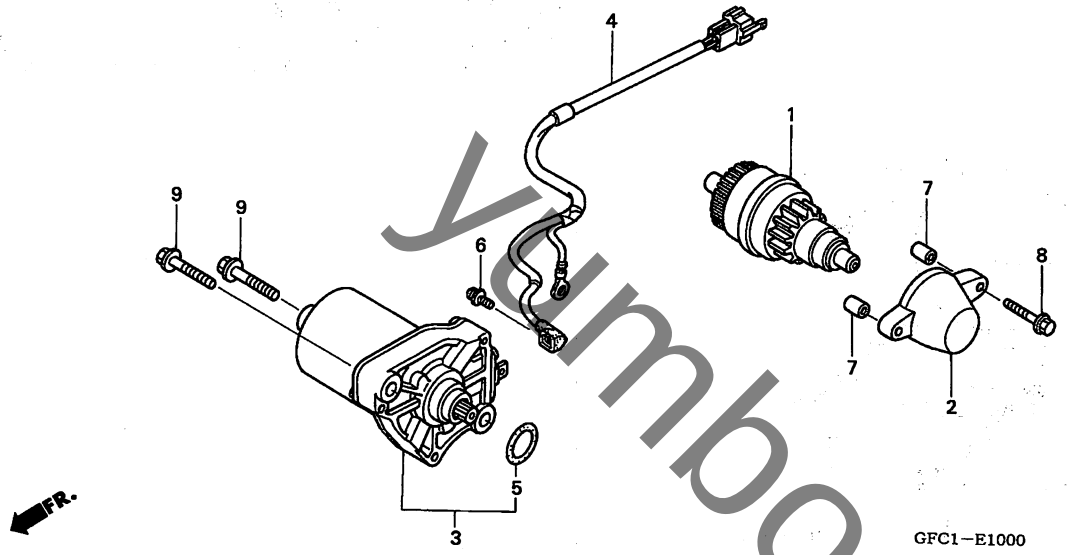

GFC1−E1000

見出番号	LON	(関連見出番号) 整備項目	FRT
1	6121A6	ﾋﾟﾆｵﾝ, ｽﾀｰﾀｰ	0.4
2	612145	ﾎﾙﾀﾞｰ, ｽﾀｰﾀｰﾄﾞﾗｲﾌﾞｷﾞﾔｰ	0.3
3	612105	ﾓｰﾀｰ, ｽﾀｰﾃｨﾝｸﾞ	0.6
4	6111A5	ｻﾌﾞﾊｰﾈｽ, ｽﾀｰﾀｰ	0.5

見出番号	部品番号	部品名	希望小売価格	使用個数 NVS501SH 2	4	5	6	適用号機 タイプ 初号機	終号機
1	28120-GCC-000	ﾋﾟﾆｵﾝASSY., ｽﾀｰﾀｰ (14T/40T)	4,550	1	1	1	1		
2	28150-GFC-900	ﾎﾙﾀﾞｰCOMP., ｽﾀｰﾀｰﾋﾟﾆｵﾝ	590	1	1	1	1		
3	31210-GFC-870	ﾓｰﾀｰﾕﾆｯﾄ, ｽﾀｰﾃｨﾝｸﾞ	10,500	1	−	−	−		
	31210-GFC-871		10,500	−	1	1	1		
4	32105-GFC-870	ｻﾌﾞﾊｰﾈｽ	1,030	1	−	−	−		
	32105-GFC-871		1,300	−	1	1	1		
5	91309-KEE-630	Oﾘﾝｸﾞ	80	1	1	1	1		
6	93892-04006-08	ｽｸﾘｭｰﾜｯｼｬｰ 4X6	30	1	1	1	1		
7	94301-08140	ﾉｯｸﾋﾟﾝ 8X14	60	2	2	2	2		
8	96001-06028-00	ﾎﾞﾙﾄ, ﾌﾗﾝｼﾞ 6X28	50	1	1	1	1		
9	96001-06035-00	ﾎﾞﾙﾄ, ﾌﾗﾝｼﾞ 6X35	50	2	2	2	2		

yumbo-jp.com

L. サイドカバー

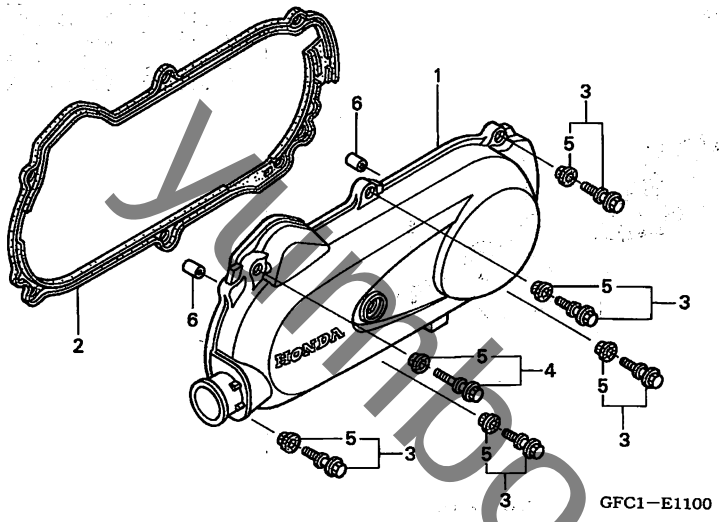

見出番号	LON	(関連見出番号) 整備項目	FRT
1	1101A6	カバー, クランクケース :レフト ・・・・・・・・・・・・	0.3
2	1101A3	ガスケット, クランクケースカバー :レフト ・・・・・・	0.2

見出番号	部品番号	部品名	希望小売価格	使用個数 NVS501SH 2	4	5	6	適用号機 初号機	終号機	タイプ
1	11341-GFC-900	カバー, L. サイド ・・・・・・・・・・・・	7,300	1	1	1	–			
				–	–	–	1			J
	11341-GFC-B20	・・・・・・・・・・・・・・・・・・・・・・・・	7,300	–	–	–	1			2J
2	11395-GFC-900	ガスケット, L. カバー ・・・・・・・・・・・	810	1	1	1	1			
3	90006-GAM-690	ボルトASSY., スペシャル 6X27 ・・	235	5	5	5	5			
4	90007-GFC-900	ボルト, スペシャル 6X43 ・・・・・・・	250	1	1	1	1			
5	90543-GAH-A00	ラバー, マウンテイング ・・・・・・・・・・	105	6	6	6	6			
6	94301-08140	ノックピン 8X14 ・・・・・・・・・・・・	60	2	2	2	2			

yumbo-jp.com

E-12 ドライブフェイス / キックスタータースピンドル

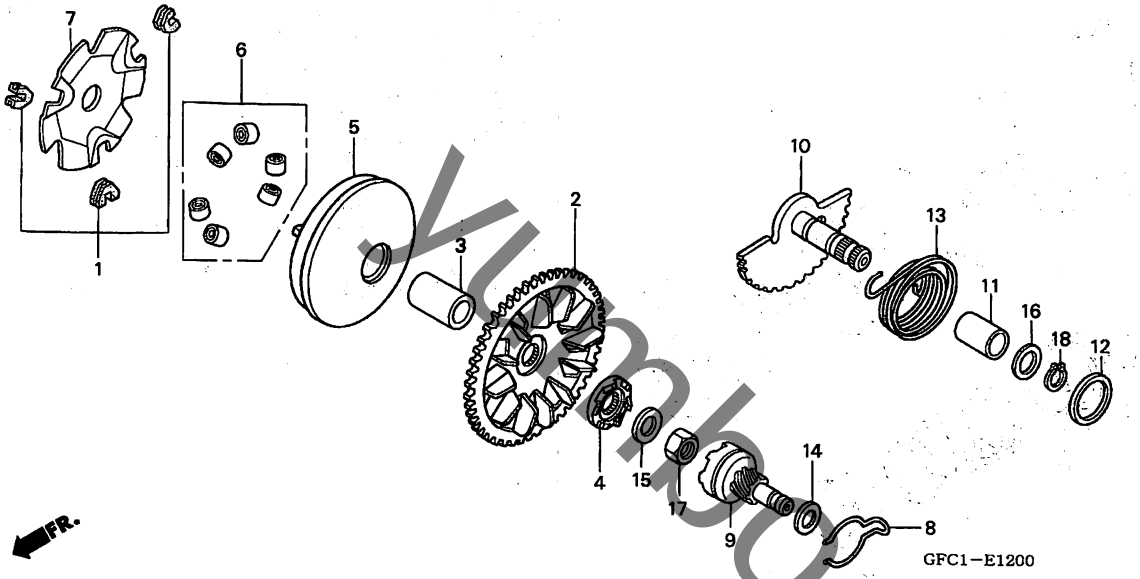

見出番号	LON	(関連見出番号) 整備項目	FRT
2	2111A0	フェイス, ドライブ	0.4
5		(3)	
	2111A1	フェイス, ムーバブルドライブ	0.4
6		(1, 7)	
	2111A4	ローラー, ウェイト	0.4
9		(8, 14)	
	1121A9	ギヤー, キックスタータードリブン	0.2
10	1121A2	スピンドル, キックスターター	0.3
13	112103	スプリング, キックスターターリターン	0.3

見出番号	部品番号	部品名	希望小売価格	使用個数 NVS501SH 2	4	5	6	適用号機 タイプ 初号機	終号機
1	22011-GW0-000	ピースセット, スライド	370	1	1	1	1		
2	22102-GFC-900	フェイスCOMP., ドライブ (66T)	2,200	1	1	1	1		
3	22105-GFC-900	ボス, ドライブフェイス	560	1	1	1	1		
4	22109-GFC-900	ラチエット, スターター	950	1	1	1	1		
5	22110-GFC-900	フェイスCOMP., ムーバブルドライブ	2,940	1	1	1	1		
6	22123-GFC-900	ローラーセット, ウエイト	680	1	1	1	1		
7	22131-GBC-000	プレート, ランプ	870	1	1	1	1		
8	28223-GCC-000	スプリング, キックドリブンギヤー	185	1	1	1	1		
9	28230-GCC-000	ギヤーCOMP., キックドリブン (7T)	900	1	1	1	1		
10	28250-GFC-900	スピンドルCOMP., キックスターター (52T)	1,610	1	1	1	1		
11	28253-GFC-900	ブッシュ, キックスピンドル	210	1	1	1	1		
12	28255-GS6-000	カラー, キックボス	155	1	1	1	1		
13	28281-GFC-900	スプリング, キックスターター	250	1	1	1	1		
14	90412-329-000	ワッシャー, スラスト 10MM	105	1	1	1	1		
15	90426-KBN-900	ワッシャー, スペシャル 12MM	135	1	–	–	–		
	90426-GFC-900		135	–	1	1	1		
16	90451-GN2-600	ワッシャー, キックスピンドル	140	1	–	–	–		
	90451-GFC-900		120	–	1	1	1		
17	94001-12200-0S	ナット, 6カク 12MM	40	1	1	1	1		
18	94511-14000	サークリップ, エキスターナル 14MM	30	1	1	1	1		

Yumbo-jp.com

E-13 ドリブンフェイス

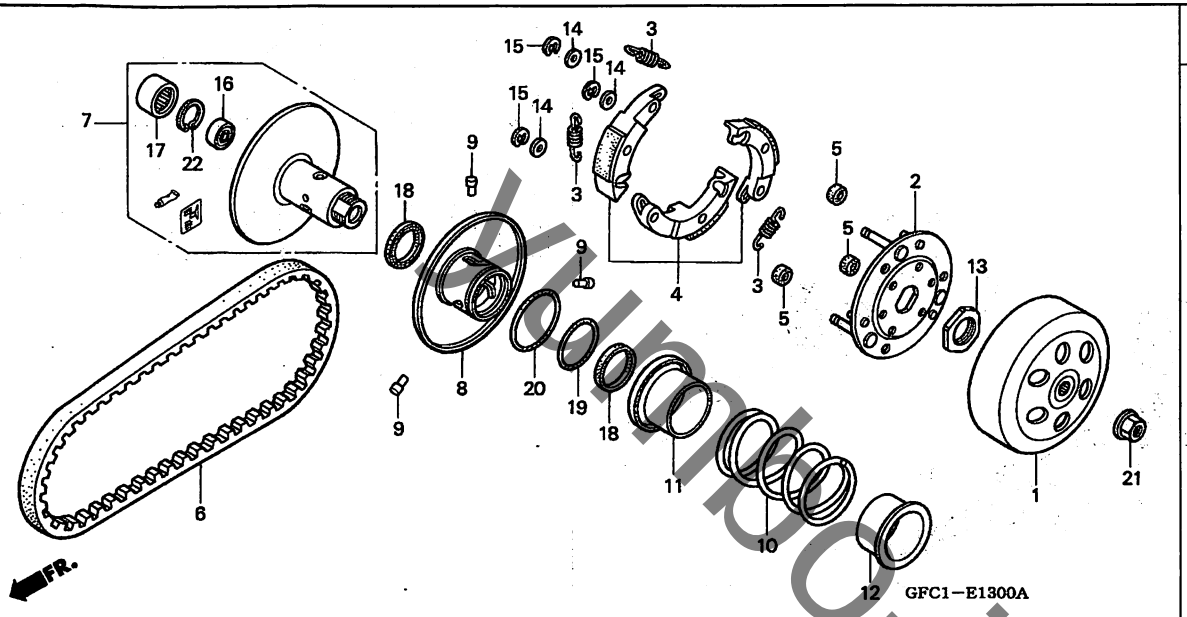

見出番号	LON	(関連見出番号) 整備項目	FRT
1	2121A0	アウター, クラッチ	0.3
4		(2, 3, 5, 14, 15)	
	2121A6	ウェイトセット, クラッチ	0.6
6	2111B2	ベルト, ドライブ	0.4
7	2111A2	フェイス, ドリブン	0.5
8		(9, 18)	
	2111A3	フェイス, ムーバブルドリブン	0.5
10		(11, 12)	
	2111A7	スプリング, ドリブンフェイス	0.5
17		(16)	
	2111A8	ベアリング, ドリブンフェイス	0.6
	2111A8A	・1個追加	0.1

見出番号	部品番号	部品名	希望小売価格	使用個数 NVS501SH 2	4	5	6	適用号機 初号機	終号機	タイプ
1	22100-GAZ-930	アウターCOMP., クラッチ	3,000	1	1	1	1			
2	22350-GAK-930	プレートCOMP., ドライブ	2,240	1	1	1	1			
3	22401-GBY-960	スプリング, クラッチ	160	3	3	3	3			
4	22535-GBY-306	ウエイトセット, クラッチ	3,150	1	1	1	1			
5	22804-148-000	ラバー, クラッチダンパー	105	3	3	3	3			
6	23100-GFC-890	ベルト, ドライブ	1,530	1	1	1	1			
7	23205-GFC-890	フェイスセット, ドリブン	4,150	1	1	1	1			
8	23220-GFC-900	フェイスCOMP., ムーバブルドリブン	2,730	1	1	1	1			
9	23225-GR1-750	ピン, ガイド	115	3	3	3	3			
10	23233-GEE-000	スプリング, ドリブンフェイス	700	1	1	1	1			
11	23237-GR1-880	カラー, シール	370	1	1	1	1			
12	23238-GS7-010	カラー, スプリング	370	1	1	1	1			
13	90202-187-000	ナット, スペシャル 28MM	265	1	1	1	1			
14	90442-044-000	ワッシャー, スラスト 6MM	135	3	3	3	3			
15	90454-GB2-000	サークリップ 6MM	45	3	3	3	3			
16	91006-GAZ-980	ベアリング, ラジアルボール 6901U	450	1	1	1	1			
17	91103-GAZ-980	ベアリング, ニードル 17X25X18	380	1	1	1	1			
18	91211-GAZ-980	オイルシール 34X39X3	175	2	2	2	2			
19	91301-GBY-960	Oリング 36X1.5	225	1	1	1	1			
20	91302-GBY-960	Oリング 39.8X2.2	145	1	1	1	1			
21	94050-10000	ナット, フランジ 10MM	50	1	1	1	1			
22	94520-24000	サークリップ, インターナル 24MM	40	1	1	1	1			

klmotor-jp.com

トランスミッション

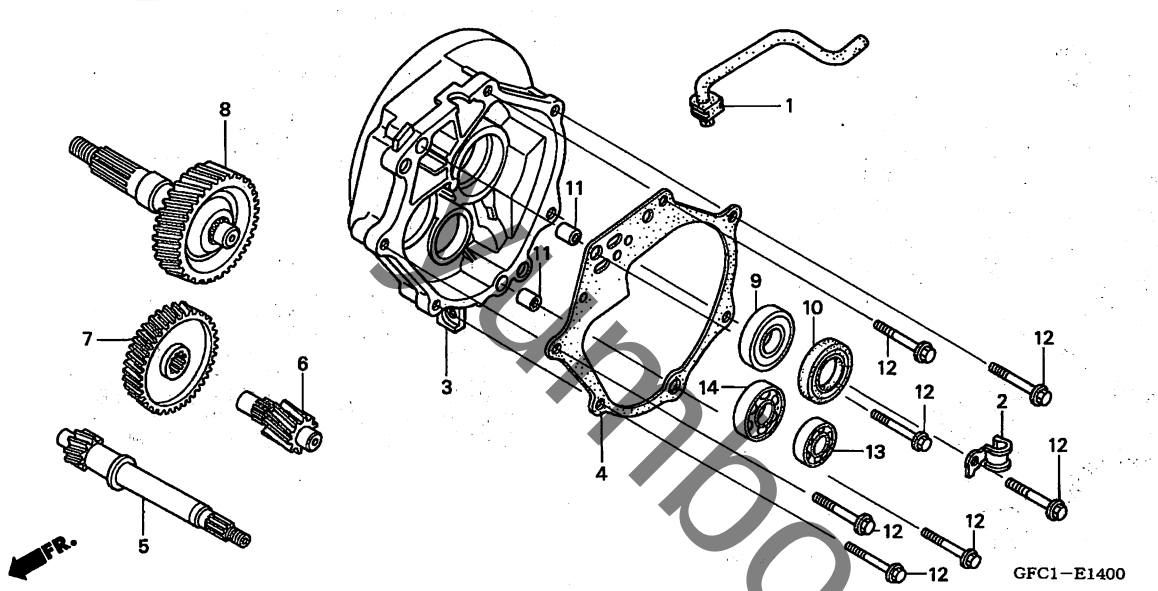

見出番号	LON	(関連見出番号) 整備項目	FRT
3	2101A2	ケース, トランスミッション	1.2
4	2101A1	ガスケット, トランスミッションカバー	0.8
5	2101E9	シャフト, ドライブ	1.1
6	210142	カウンターシャフト, トランスミッション	0.8
7	2101A5	ギヤー, カウンター	0.8
8	210170	シャフト, ファイナルギヤー	0.8
9	2101E6	ベアリング, ファイナルギヤーシャフト :ライト	1.0
	2101J0	ベアリング, ファイナルギヤーシャフト :両側	1.2
10	2101E8	オイルシール, ファイナルギヤーシャフト	0.9
13	2101C8	ベアリング, カウンターシャフト :ライト	1.0
	2101C9	ベアリング, カウンターシャフト :両側	1.2
14	2101F1	ベアリング, ドライブシャフト :ライト	1.0
	2101J1	ベアリング, ドライブシャフト :両側	1.3

見出番号	部品番号	部品名	希望小売価格	使用個数 NVS501SH 2	4	5	6	適用号機 初号機	終号機	タイプ
1	11220-GFC-900	チューブ, ミッションブリーザー	270	1	1	1	1			
2	17222-GFC-900	クランプ, ドレン	145	1	1	1	1			
3	21200-GFC-900	ケースCOMP., トランスミッション	5,350	1	1	1	1			
4	21395-GFC-890	ガスケット, トランスミッションカバー	380	1	1	1	1			
5	23411-GFC-900	ドライブシャフト (15T)	2,440	1	–	–	–			
	23411-GFH-920		2,320	–	1	1	1			
6	23421-GFC-900	カウンターシャフト (13T)	1,560	1	–	–	–			
	23421-GFH-920		1,480	–	1	1	1			
7	23422-GFC-900	ギヤー, カウンター (54T)	2,080	1	–	–	–			
	23422-GFH-920		1,980	–	1	1	1			
8	23430-GFC-900	ギヤーCOMP., ファイナル (49T)	4,380	1	1	1	1			
9	91009-GW3-980	ベアリング, ラジアルボール 6004UU	690	1	–	–	–			
	91009-GFC-890	ベアリング, ラジアルボール C3 6004UU	660	–	1	1	1			
10	91257-KCS-920	オイルシール 28X42X7	330	1	1	1	1			
11	94301-08140	ノックピン 8X14	60	2	2	2	2			
12	95701-06035-00	ボルト, フランジ 6X35	40	7	7	7	7			
13	96100-62010-00	ベアリング, ラジアルボール 6201	300	1	–	–	–			
	91005-GFC-890		620	–	1	1	1			
14	96100-62020-00	ベアリング, ラジアルボール 6202	330	1	–	–	–			
	91006-GFC-890		620	–	1	1	1			

sunpo-jp.com

E-15 L. クランクケース

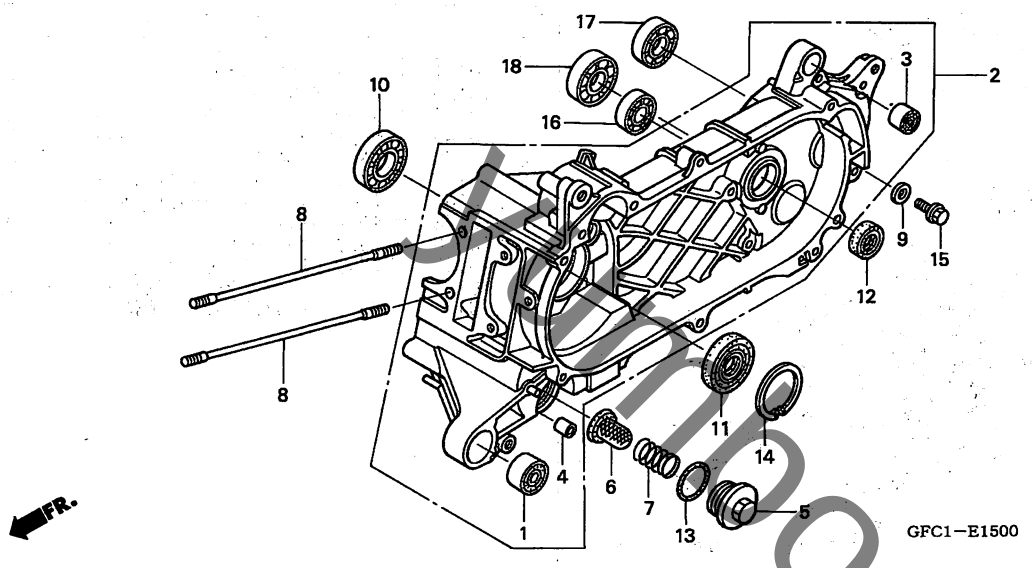

見出番号	LON	(関連見出番号) 整備項目	FRT
2	110115	クランクケース :レフト ・・・・・・・・・・・・・・・・・・	4.2
		・含む:エンジン脱着	
	1101A2	クランクケース :両側 ・・・・・・・・・・・・・・・・・	4.4
		・含む:エンジン脱着	
6	1131B5	スクリーン,オイルフィルター ・・・・・・・・・・・・・・・	0.2
10	1101B6	ベアリング,クランクシャフト :レフト ・・・・・・・・	3.4
		・含む:エンジン脱着	
11	110131	オイルシール,クランクシャフト :レフト ・・・・・・・・・	3.4
		・含む:エンジン脱着	
	1101H3	オイルシール,クランクシャフト :両側 ・・・・・・・・	3.5
		・含む:エンジン脱着	
12	2101E7	オイルシール,ドライブシャフト ・・・・・・・・・・・・	1.1
16	2101C7	ベアリング,カウンターシャフト :レフト ・・・・・・・	1.0
	2101C9	ベアリング,カウンターシャフト :両側 ・・・・・・・	1.2
17	2101E5	ベアリング,ファイナルギヤーシャフト :レフト ・・・	1.0
	2101J0	ベアリング,ファイナルギヤーシャフト :両側 ・・	1.2
18	2101F0	ベアリング,ドライブシャフト :レフト ・・・・・・	1.1
	2101J1	ベアリング,ドライブシャフト :両側 ・・・・・	1.3

見出番号	部品番号	部品名	希望小売価格	使用個数 NVS501SH 2	4	5	6	適用号機 初号機	終号機	タイプ
1	11105-GFC-900	ラバーブツシュ,エンジンハンガー ・・・	320	1	1	1	1			
2	11200-GFC-900	クランクケースCOMP., L. ・・・・・・・	12,100	1	1	1	1			
3	11203-GC7-300	ブツシュ,リヤークツションアンダーラバー	285	1	1	1	1			
4	11205-GBC-300	ブツシュ,メインスタンド ・・・・・・・・・	230	1	1	1	1			
5	12361-035-000	キヤツプ,タペツトアジヤステイングホール	225	1	1	1	1			
6	15421-GFC-900	スクリーン,オイルフイルター ・・・・・・・・・	290	1	1	1	1			
7	15426-KCW-880	スプリング,オイルフイルタースクリーン ・・	185	1	1	1	1			
8	90032-GFC-900	ボルトB,スタツド 7X184.5 ・・・・	225	2	2	2	2			
9	90474-333-000	ワツシヤー,シーリング 8MM ・・・・・・・	115	1	1	1	1			
10	91002-GFC-890	ベアリング,ラジアルボール 6007 ・	1,620	1	1	1	1			
11	91202-GFC-900	オイルシール 20X52X6 ・・・・・・・・・	255	1	1	1	1			
12	91204-GW3-980	オイルシール 17X30X5 ・・・・・・・・・	245	1	1	1	1			
13	91302-001-020	Oリング 30.8MM ・・・・・・・・・・・	165	1	1	1	1			
14	94520-52150	サークリツプ,インターナル 52MM ・・・・	100	1	1	1	1			
15	95701-08012-00	ボルト,フランジ 8X12 ・・・・・・・・	40	1	1	1	1			
16	96100-62010-00	ベアリング,ラジアルボール 6201 ・	300	1	−	−	−			
	91005-GFC-890	・・・・・・・・・・・・・・・・・・・・・・・	620	−	1	1	1			
17	96100-62020-00	ベアリング,ラジアルボール 6202 ・	330	1	−	−	−			
	91006-GFC-890	・・・・・・・・・・・・・・・・・・・・・・・	620	−	1	1	1			
18	96100-62033-00	ベアリング,ラジアルボール 6203 ・	410	1	−	−	−			
	91007-GFC-890	ベアリング,ラジアルボール C3 6203	660	−	1	1	1			

Kumbo-jp.com

クランクシャフト

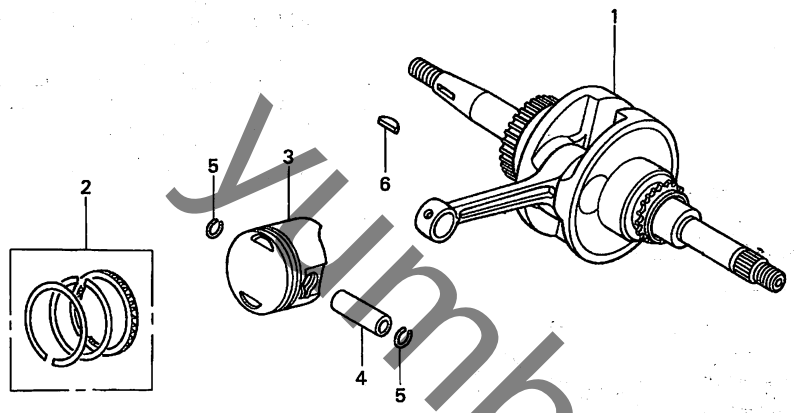

GFC1-E1600A

見出番号	LON	(関連見出番号) 整備項目	FRT
1	1101B5	ｸﾗﾝｸｼｬﾌﾄ ・・・・・・・・・・・・・・・・・・・・	3.6
		・含む:ｴﾝｼﾞﾝ脱着	
3		(2,4,5)	
	111103	ﾘﾝｸﾞ,ﾋﾟｽﾄﾝ/ﾋﾟｽﾄﾝ(1個分) ・・・・・・	2.1

見出番号	部品番号	部品名	希望小売価格	使用個数 NVS501SH 2	4	5	6	適用号機 初号機	終号機	タイプ
1	13000-GFC-891	ｸﾗﾝｸｼｬﾌﾄCOMP. ・・・・・・・・・・	12,200	1	1	1	1			
2	13011-GFC-890	ﾘﾝｸﾞｾｯﾄ,ﾋﾟｽﾄﾝ (STD.) ・・・	1,480	1	1	1	1			
3	13101-GFC-900	ﾋﾟｽﾄﾝ ・・・・・・・・・・・・・・・・・	1,540	1	1	1	1			
4	13111-GFC-900	ﾋﾟﾝ,ﾋﾟｽﾄﾝ ・・・・・・・・・・・・・・	310	1	1	1	1			
5	13115-147-000	ｸﾘｯﾌﾟ,ﾋﾟｽﾄﾝﾋﾟﾝ 10MM ・・・・	90	2	2	2	2			
6	90741-GFC-900	ｷｰ,ｳｯﾄﾞﾗﾌ ・・・・・・・・・・・・・・	120	1	1	1	1			

yumbo-jp.com

キャブレター

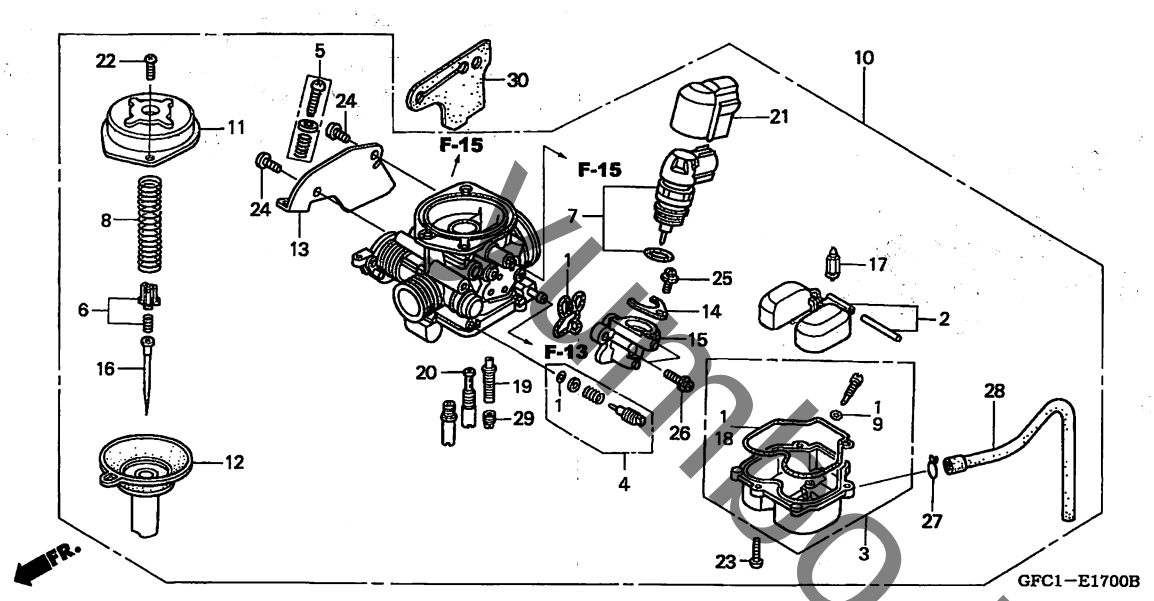

GFC1−E1700B

見出番号	LON	(関連見出番号) 整備項目	FRT
2		(17)	
	311120	フロート/フロートバルブ	0.5
3	3111A6	チャンバー, フロート	0.4
7	3111B1	バイスターター, オート	0.3
10	3111B5	キャブレターアッセンブリー	0.5
12	311109	ピストン, バキューム	0.2
16	3111A3	ニードル, ジェット	0.2
29		(19, 20)	
	3111D4	ジェット, メイン	0.5

見出番号	部品番号	部品名	希望小売価格	使用個数 NVS501SH 2	4	5	6	適用号機 初号機	終号機	タイプ
1	16010-GCC-770	ガスケットセット	1,030	1	1	1	1			
2	16013-KEW-900	フロートセット	2,050	1	1	1	1			
3	16015-GCC-770	チャンバーセット, フロート	4,380	1	1	1	1			
4	16016-GFC-890	スクリューセットA	580	1	1	1	1			
5	16028-GCC-770	スクリューセットB	640	1	1	1	1			
6	16037-GFC-890	プレートセット, バルブ	580	1	1	1	1			
7	16046-GFC-891	バイスターターASSY., オート	2,680	1	−	−	−			
	16046-GFC-892		2,680	−	1	1	1			
8	16050-GFC-890	スプリング, コンプレッションコイル	480	1	1	1	1			
9	16075-KEE-730	Oリング 1.3X4.3	90	1	1	1	1			
10	16100-GFC-892	キャブレターASSY. (VKODA D)	14,000	1	−	−	−			
	16100-GFC-895	キャブレターASSY. (VKODA G)	14,000	−	1	−	−			
	16100-GFC-896	キャブレターASSY. (VKODA H)	14,000	−	−	1	1			
11	16107-GFC-890	トップ	1,070	1	1	1	1			
12	16111-GFC-890	ピストンCOMP., バキューム	3,130	1	1	1	1			
13	16119-GFC-890	ステー, ワイヤー	300	1	−	−	−			
	16119-GFC-891		300	−	1	1	1			
14	16131-GFC-890	プレート, セッティング	150	1	1	1	1			
15	16140-GFC-890	ボディCOMP., バイスターター	1,340	1	−	−	−			
	16047-GFC-890		1,340	−	1	1	1			
16	16151-GFC-890	ニードルCOMP., ジェット	900	1	1	−	−			
	16151-GFC-891		900	−	−	1	1			
17	16155-GCC-770	バルブCOMP., フロート	990	1	−	−	−			
	16155-GCC-B50		1,210	−	1	1	1			
18	16163-GCC-770	ガスケット, フロートチャンバー	460	1	1	1	1			
19	16166-GFC-890	ジェット, ニードル	630	1	1	−	−			

Kitano-jp.com

E-17 キャブレター

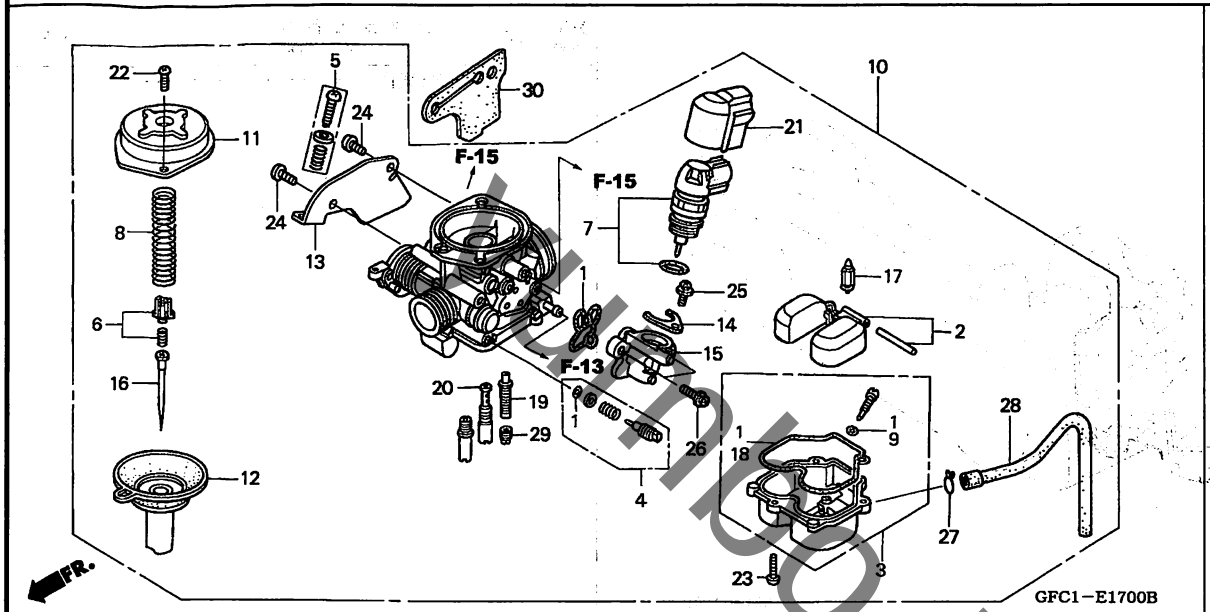

見出番号	部品番号	部品名	希望小売価格	使用個数 NVS501SH 2	4	5	6	適用号機 初号機	終号機	タイプ
19)	16166-GFH-930	ｼﾞｴｯﾄ,ﾆｰﾄﾞﾙ ·····	630	−	−	1	1			
20	16180-GFC-890	ｼﾞｴｯﾄCOMP.,ｽﾛｰ, #35 ····	420	1	1	1	1			
21	16190-GFC-890	ｷﾔｯﾌﾟ,ﾎﾙﾀﾞｰ ·····	265	1	1	1	1			
22	93500-04008-1H	ｽｸﾘｭｰ,ﾊﾟﾝ 4X8 ·····	25	2	2	2	2			
23	93500-04012-1H	ｽｸﾘｭｰ,ﾊﾟﾝ 4X12 ·····	25	3	3	3	3			
24	93500-05010-1H	ｽｸﾘｭｰ,ﾊﾟﾝ 5X10 ·····	25	2	2	2	2			
25	93892-04008-18	ｽｸﾘｭｰﾜｯｼﾔｰ 4X8 ·····	30	1	1	1	1			
26	93892-05012-18	ｽｸﾘｭｰﾜｯｼﾔｰ 5X12 ·····	30	2	2	2	2			
27	95002-02089	ｸﾘｯﾌﾟ,ﾁｭｰﾌﾞ (B8) ·····	30	1	1	1	1			
28	95003-09033-31	ﾁｭｰﾌﾞ,ﾋﾞﾆｰﾙ 4.5X8X330 (95003-09001-60M)	70	1	1	1	1			
29	99102-GFC-0000	ｼﾞｴｯﾄ,ﾒｲﾝ #72 ·····	300	1	1	1	1			
30	16242-GFC-900	ﾌﾟﾚｰﾄ,ｴｱｰﾍﾞﾝﾄｶﾞｰﾄﾞ ·····	210	1	−	−	−			

kuhbo-jp.com

ガスケットキットA

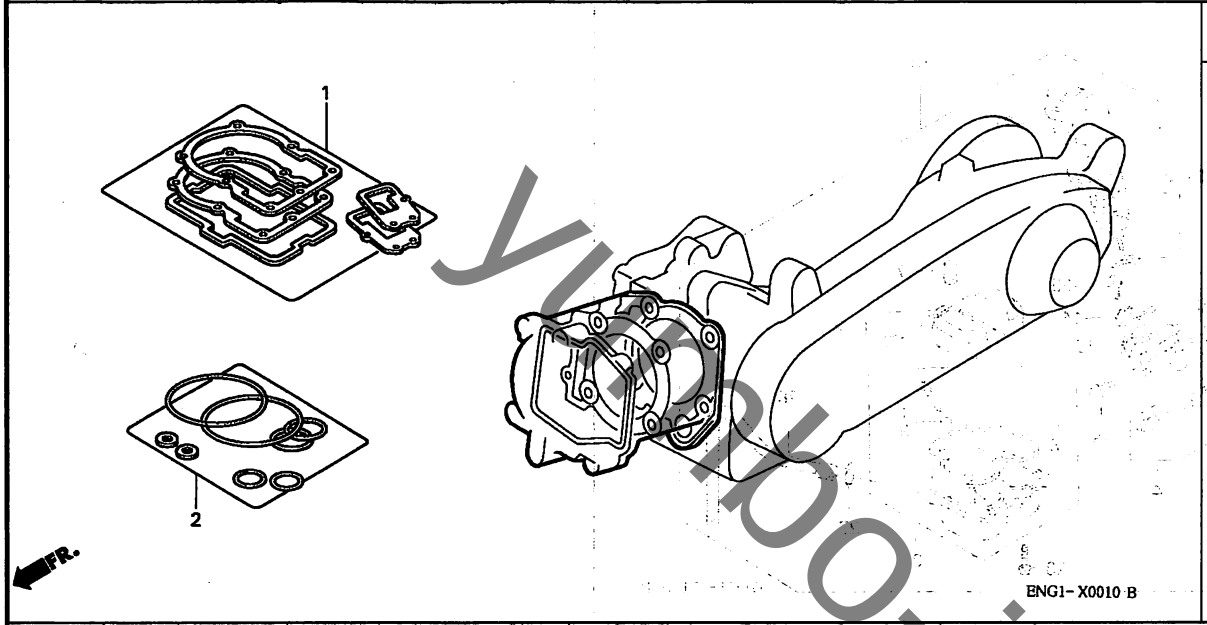

見出番号 LON (関連見出番号) 整備項目 FRT

未案内 ・・・・・・・・・・・・・・・・・・・・・・

見出番号	部品番号	部品名	希望小売価格	使用個数 NVS501SH 2	4	5	6	適用号機 初号機	終号機	タイプ
1	06113-GFC-890	ｶﾞｽｹｯﾄｼｰﾄｷｯﾄA ・・・・・・・・・・	2,260	1	–	–	–			
	06113-GFC-891	・・・・・・・・・・・・・・・・・・・・・・	2,150							
		(ｺｳｾｲﾌﾞﾋﾝ)		–	1	–	–			
	12191-GFC-890	ｶﾞｽｹｯﾄ,ｼﾘﾝﾀﾞｰ ・・・・・・・・・・	180	1	1	–	–			
	12251-GFC-890	ｶﾞｽｹｯﾄ,ｼﾘﾝﾀﾞｰﾍｯﾄﾞ ・・・・・・	510	1	1	–	–			
	12391-GCC-000	ｶﾞｽｹｯﾄ,ｼﾘﾝﾀﾞｰﾍｯﾄﾞｶﾊﾞｰ ・・	420	1	1	–	–			
	14560-GFC-890	ｶﾞｽｹｯﾄ,ﾃﾝｼｮﾅｰﾘﾌﾀｰ ・・・・・・	190	1	–	–	–			
	14560-GFC-891	・・・・・・・・・・・・・・・・・・・・・・	180	–	1	–	–			
	18291-GFC-900	ｶﾞｽｹｯﾄ,ｴｷｿﾞｰｽﾄﾊﾟｲﾌﾟ ・・・・	235	1	1	–	–			
	18646-GFC-900	ｶﾞｽｹｯﾄ,ｴｱｰｲﾝﾃｰｸﾊﾟｲﾌﾟ ・・・	150	1	1	–	–			
	19625-GFC-900	ｼｰﾙ,ｼｭﾗｳﾄﾞ ・・・・・・・・・・・・	390	1	1	–	–			
	19639-GBC-000	ﾗﾊﾞｰ,ﾏｳﾝﾃｨﾝｸﾞ ・・・・・・・・・・	60	1	1	–	–			
	90543-MV9-670	・・・・・・・・・・・・・・・・・・・・・・	130	2	2	–	–			
2	06114-GFC-900	ﾜｯｼｬｰOﾘﾝｸﾞｷｯﾄA ・・・・・・・・・	460							
		(ｺｳｾｲﾌﾞﾋﾝ)		1	1	–	–			
	90401-HC4-750	ﾜｯｼｬｰ,ｼｰﾙ ・・・・・・・・・・・・・	145	1	1	–	–			
	91306-105-690	Oﾘﾝｸﾞ 1.5X9.5 ・・・・・・・・・・	110	1	1	–	–			
	91308-GFC-900	Oﾘﾝｸﾞ 19.8X1.9 ・・・・・・・・・	130	2	2	–	–			

yuppoo-jp.com

ガスケットキットB

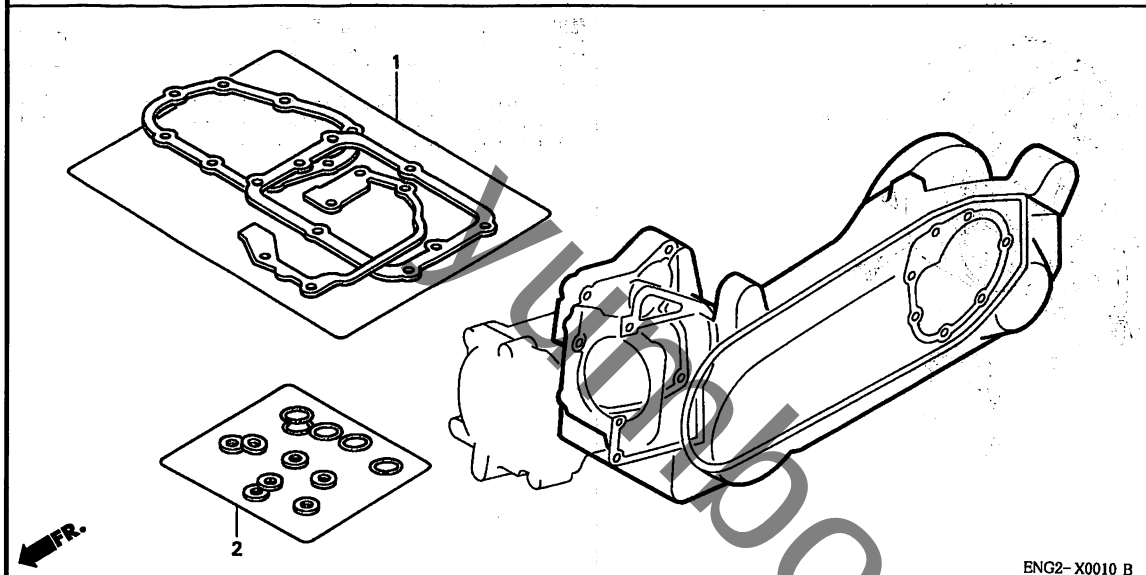

見出番号 LON (関連見出番号) 整備項目 FRT

未案内 ・・・・・・・・・・・・・・・・・・・・・・

見出番号	部品番号	部品名	希望小売価格	使用個数 NVS501SH 2	4	5	6	適用号機 初号機	終号機	タイプ
1	06115-GFC-890	ｶﾞｽｹｯﾄｼｰﾄｷｯﾄB (ｺｳｾｲﾌﾞﾋﾝ) ・・・・・・・・・・	1,640	1	1	−	−			
	11395-GFC-900	ｶﾞｽｹｯﾄ, L.ｶﾊﾞｰ ・・・・・・・・・・	810	1	1	−	−			
	21395-GFC-890	ｶﾞｽｹｯﾄ, ﾄﾗﾝｽﾐｯｼｮﾝｶﾊﾞｰ ・・・	380	1	1	−	−			
	90543-GAH-A00	ﾗﾊﾞｰ, ﾏｳﾝﾃｲﾝｸﾞ ・・・・・・・・・・	105	6	6	−	−			
2	06116-GFC-890	ﾜｯｼｬｰ-OﾘﾝｸﾞｷｯﾄB (ｺｳｾｲﾌﾞﾋﾝ) ・・・・・・・・・	1,180	1	1	−	−			
	90474-333-000	ﾜｯｼｬｰ, ｼｰﾘﾝｸﾞ 8MM ・・・・・・・	115	1	1	−	−			
	91301-GBY-960	Oﾘﾝｸﾞ 36X1.5 ・・・・・・・・・・	225	1	1	−	−			
	91301-HM5-630	Oﾘﾝｸﾞ 15.2X1.5 ・・・・・・・・・	115	1	1	−	−			
	91302-GBY-960	Oﾘﾝｸﾞ 39.8X2.2 ・・・・・・・・・	145	1	1	−	−			
	91302-001-020	Oﾘﾝｸﾞ 30.8MM ・・・・・・・・・・	165	1	1	−	−			
	91307-035-000	Oﾘﾝｸﾞ 18X3 ・・・・・・・・・・・・	185	1	1	−	−			
	91307-639-000	Oﾘﾝｸﾞ 64X2 ・・・・・・・・・・・・	265	1	1	−	−			
	91309-KEE-630	Oﾘﾝｸﾞ ・・・・・・・・・・・・・・・・・	80	1	1	−	−			
	94109-12000	ﾜｯｼｬｰ, ﾄﾞﾚﾝﾌﾟﾗｸﾞ 12MM ・・・	30	1	1	−	−			

yuppo-jp.com

F-1 ヘッドライト

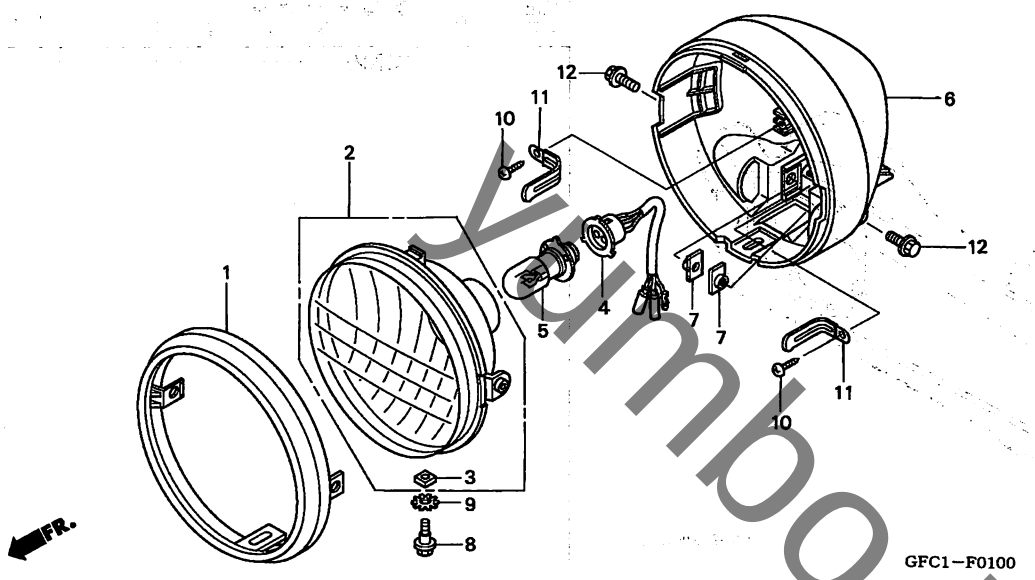

GFC1−F0100

見出番号	LON	(関連見出番号) 整備項目	FRT
2		(1)	
	6161A7	ﾍｯﾄﾞﾗｲﾄﾕﾆｯﾄ	0.1
5	616118	ﾊﾞﾙﾌﾞ,ﾍｯﾄﾞﾗｲﾄ	0.1
6	616103	ｹｰｽ,ﾍｯﾄﾞﾗｲﾄ	0.4

見出番号	部品番号	部品名	希望小売価格	使用個数 NVS501SH 2	4	5	6	適用号機 初号機	終号機	タイプ
1	33101-GFC-890	ﾘﾑ,ﾍｯﾄﾞﾗｲﾄ	1,490	1	1	1	1			
2	33120-GFC-890	ﾍｯﾄﾞﾗｲﾄﾕﾆｯﾄ	3,930	1	1	1	1			
3	33128-GFC-890	ﾅｯﾄ,ｽﾍﾟｼｬﾙ	140	1	1	1	1			
4	33130-GFC-890	ｿｹｯﾄCOMP.,ﾍｯﾄﾞﾗｲﾄ	900	1	1	1	1			
5	34901-GFC-890	ﾊﾞﾙﾌﾞ,ﾍｯﾄﾞﾗｲﾄ (12V 30/30W)	900	1	1	1	1			
6	61301-GFC-900ZA	ｹｰｽ,ﾍｯﾄﾞﾗｲﾄ *NH1*.....ﾌﾞﾗｯｸ	1,280	1	1	1	1			
7	61304-GFC-900	ﾅｯﾄ,ｽﾍﾟｼｬﾙ 6X7	140	2	2	2	2			
8	90102-GEE-000	ﾎﾞﾙﾄ,ｱｼﾞｬｽﾃｨﾝｸﾞ	195	1	1	1	1			
9	90307-GJ6-003	ﾜｯｼｬｰ,ﾛｯｸ 6MM	135	1	1	1	1			
10	93903-34380	ｽｸﾘｭｰ,ﾀｯﾋﾟﾝｸﾞ 4X12	25	2	2	2	2			
11	94591-47000	ｸﾘｯﾌﾟ 4X70	90	2	2	2	2			
12	95701-06012-07	ﾎﾞﾙﾄ,ﾌﾗﾝｼﾞ 6X12	35	2	2	2	2			

Yumbo-jp.com

メーター

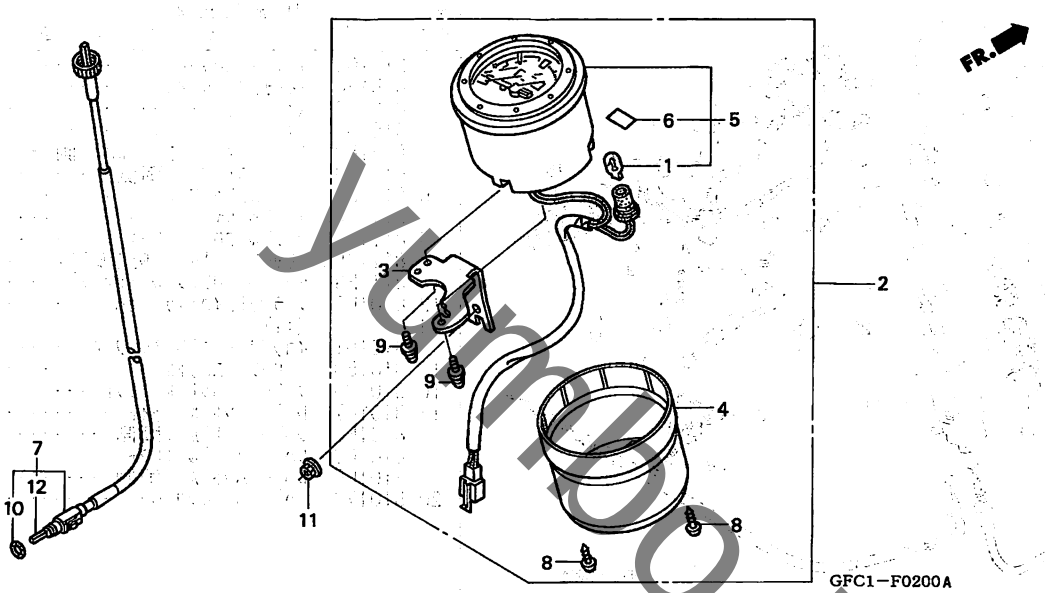

見出番号	LON	(関連見出番号) 整備項目	FRT
2	8121A1	メーターASSY.,コンビネーション	0.5
4	8121E3	カバー,メーター	0.5
5	8121A2	メーター,コンビネーション	0.5
7	811160	ケーブル,スピードメーター	0.2
12	8111B2	ケーブル,スピードメーターインナー	0.1

見出番号	部品番号	部品名	希望小売価格	使用個数 NVS501SH 2	4	5	6	適用号機 初号機	終号機	タイプ
1	34906-GFC-890	バルブ,ウエッジベース (T10)	95	1	1	1	1			
2	37200-GFC-890	スピードメーターASSY.	4,550	1	1	1	–			
				–	–	–	1			J
	37200-GFC-B30		4,550	–	–	–	1			2J
3	37202-GFC-890	ステー,メーター	340	1	1	1	1			
4	37203-GFC-890	カバー,メーター	510	1	1	1	1			
5	37210-GFC-890	スピードメーターCOMP.	4,030	1	1	1	–			
				–	–	–	1			J
	37210-GFC-B30		4,030	–	–	–	1			2J
6	37280-GFC-890	ラベル,オイルコーション	65	1	1	1	1			
7	44830-GFC-901	ケーブルASSY.,スピードメーター	850	1	1	–	–			
	44830-GFK-900	ケーブルCOMP.,スピードメーター	810	–	–	1	1			
8	90101-KCJ-710	スクリュー,タッピング 3X14	35	2	2	2	2			
9	90109-MZ0-008	スクリューワッシャー 4X10	85	2	2	2	2			
10	91352-GFC-900	Oリング 8.5X1.5	100	1	1	1	1			
11	94050-06000	ナット,フランジ 6MM	35	1	1	1	1			
12	44831-GFC-901	ケーブル,インナー	340	1	1	–	–			
	44831-GFK-900		320	–	–	1	1			

yamaha-ip.com

F-3 ハンドルレバー / スイッチ / ケーブル

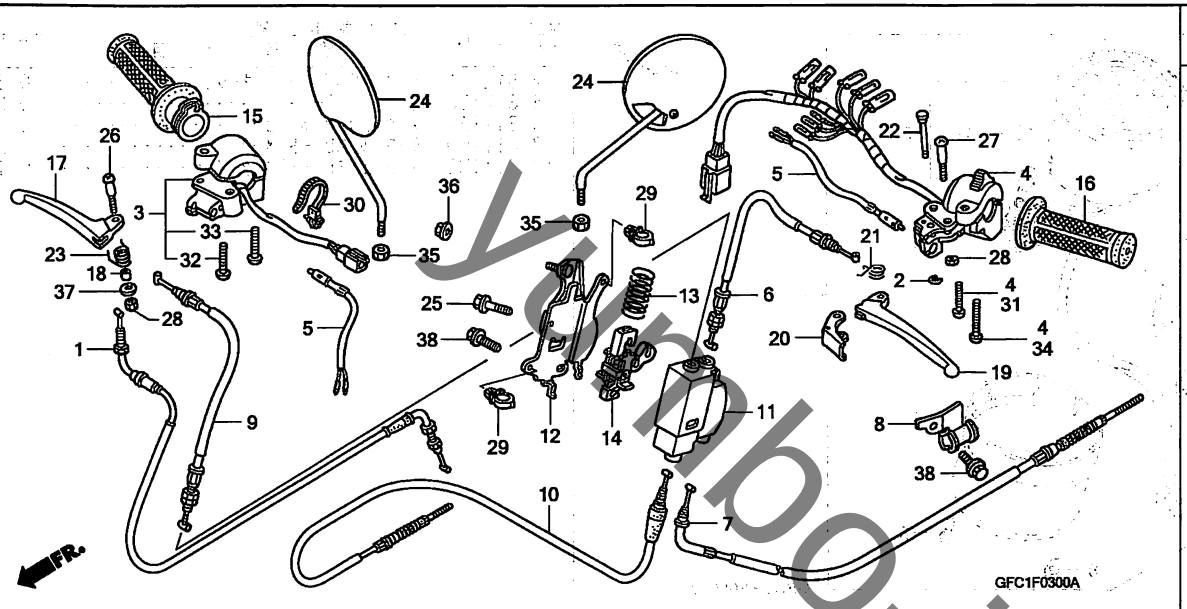

見出番号	LON	(関連見出番号) 整備項目	FRT
1	811100	ケーブル, スロットル	0.7
3	615120	スイッチ, スターターキル	0.4
4	615118	スイッチ, ウインカー	0.4
5	6151B2	スイッチ, フロントストップ	0.3
	6151B3	スイッチ, リヤーストップ :レバー側	0.3
	6151B6	スイッチ, ストップ :両側	0.5
6	811130	ケーブル, リヤーブレーキ	1.0
7	8111A6	ケーブル, リヤーブレーキセカンド	1.0
9	811125	ケーブル, フロントブレーキ	1.0
	811125B	・リヤーブレーキケーブル交換追加	0.1
10	8111B3	ケーブル, フロントブレーキセカンド	1.0
12	8101F9	ブラケット, イコライザーカバー	0.7
14		(11)	
	8101D1	イコライザー, ブレーキケーブル	1.0
15	810150	グリップ, スロットル	0.2
16	8101C0	グリップ, ハンドル :レフト	0.1
17	8101C7	レバー, ハンドル :ライト	0.1
	8101F5	レバー, ハンドル :両側	0.2
19	8101C6	レバー, ハンドル :レフト	0.1
	8101F5	レバー, ハンドル :両側	0.2
20	810170	レバー, パーキングロック	0.1

見出番号	部品番号	部品名	希望小売価格	使用個数 NVS501SH 2	4	5	6	適用号機 初号機	終号機	タイプ
1	17910-GFC-900	ケーブルCOMP., スロットル	1,400	1	1	1	1			
2	30158-700-010	Eクリップ 3MM	65	1	1	1	1			
3	35016-GFC-890	スイッチセット, スターターキル	2,240	1	1	1	1			
4	35020-GFC-891	スイッチセット, ウインカー	3,670	1	1	–	–			
	35020-GFC-892		3,490	–	–	1	1			
5	35340-GFC-890	スイッチASSY., フロントストップ	540	2	2	2	2			
6	43440-GFC-890	ケーブルCOMP., リヤーブレーキフアースト	690	1	1	1	1			
7	43450-GFC-890	ケーブルCOMP., リヤーブレーキセカンド	1,350	1	1	1	1			
8	43455-GFC-900	クランパー, リヤーブレーキケーブル	165	1	1	1	1			
9	45440-GFC-890	ケーブルCOMP., フロントブレーキフアースト	590	1	1	1	1			
10	45450-GFC-890	ケーブルCOMP., フロントブレーキセカンド	850	1	1	1	1			
11	47601-GFC-900	ブラケット, ブレーキ	1,790	1	1	1	1			
12	47602-GFC-900	カバーCOMP., ブラケット	880	1	1	1	1			
13	47604-GFC-900	スプリング, デイレイ	225	1	1	1	1			
14	47650-GFC-900	イコライザーCOMP.	810	1	1	1	1			
15	53140-GFC-900	グリップCOMP., スロットル	275	1	1	1	–			
				–	–	–	1	———	———	J
	53140-GFC-B20		275	–	–	–	1	———	———	2J
16	53166-GFC-900	グリップ, L. ハンドル	290	1	1	1	–			
				–	–	–	1	———	———	J
	53166-GFC-B20		290	–	–	–	1	———	———	2J
17	53175-GR2-010	レバー, R. ステアリングハンドル	700	1	1	1	1			
18	53176-GET-000	ガイド, リターンスプリング	160	1	1	1	1			
19	53178-GR2-000	レバー, L. ステアリングハンドル	660	1	1	1	1			
20	53181-GAH-A00	レバーCOMP., パーキング	370	1	1	1	1			

yamabo-jp.com

F-3 ハンドルレバー / スイッチ / ケーブル

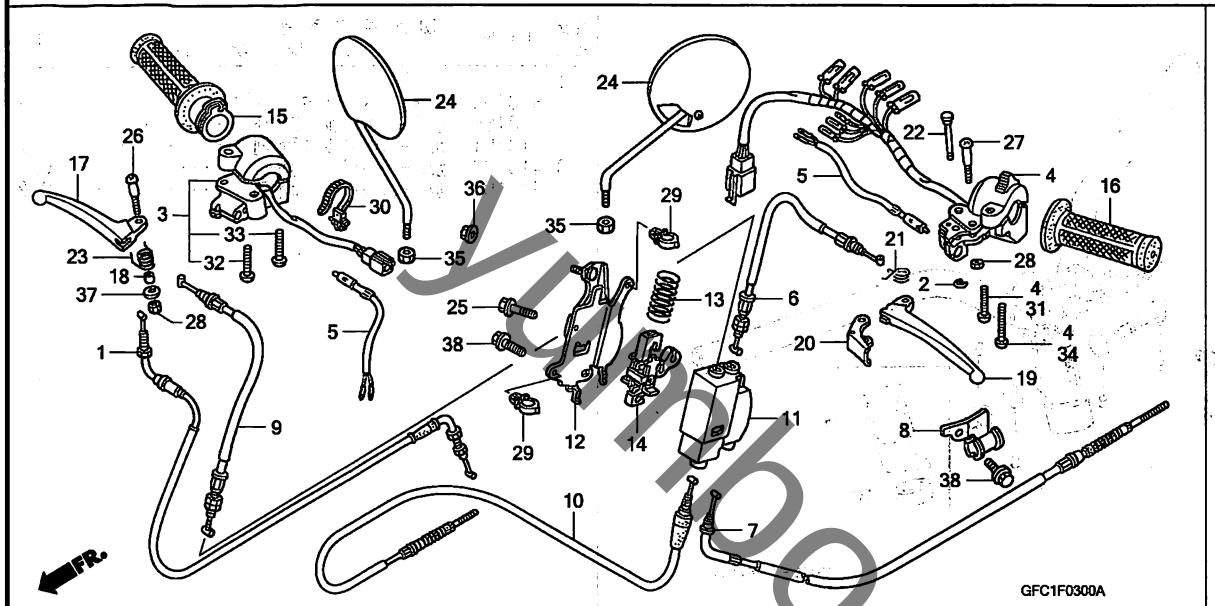

見出 番号	部品番号	部品名	希望小売価格	使用個数 NVS501SH 2	4	5	6	適用号機 初号機	終号機	タイプ
21	53182-GW3-980	スプリング, パーキングレバーリターン	145	1	1	1	1			
22	53183-GW3-980	ピン, パーキングレバーピボット	245	1	1	1	1			
23	53199-GEE-000	スプリング, ブレーキレバーリターン	145	1	1	1	1			
24	88210-GFC-900	ミラーCOMP.	1,150	2	2	2	2			
25	90001-GFC-900	ボルト, フランジソケット 6X14	55	1	1	1	1			
26	90115-GEE-000	スクリュー, ハンドルレバーピボット	115	1	1	1	1			
27	90115-147-000	スクリュー, ハンドルレバーピボット, 5X26	120	1	1	1	1			
28	90302-435-761	ナット, 6カク 5MM	135	2	2	2	2			
29	90659-MBC-680	クリップ, ハーネス	90	2	2	2	2			
30	90672-GCC-000	ストラップ, ケーブル	180	1	1	1	1			
31	93500-05028-0A	スクリュー, パン 5X28	30	1	1	1	1			
32	93500-05032-0A	スクリュー, パン 5X32	30	1	1	1	1			
33	93500-05035-0A	スクリュー, パン 5X35	30	1	1	1	1			
34	93500-05040-0A	スクリュー, パン 5X40	30	1	1	1	1			
35	94001-08070-0S	ナット, 6カク 8MM	30	2	2	2	2			
36	94050-06080	ナット, フランジ 6MM	35	1	1	1	1			
37	94103-05000	ワッシャー, プレイン 5MM	25	1	1	1	1			
38	95701-06012-00	ボルト, フランジ 6X12	35	2	2	2	2			

yamboo-ip.com

F-4 ハンドルパイプ

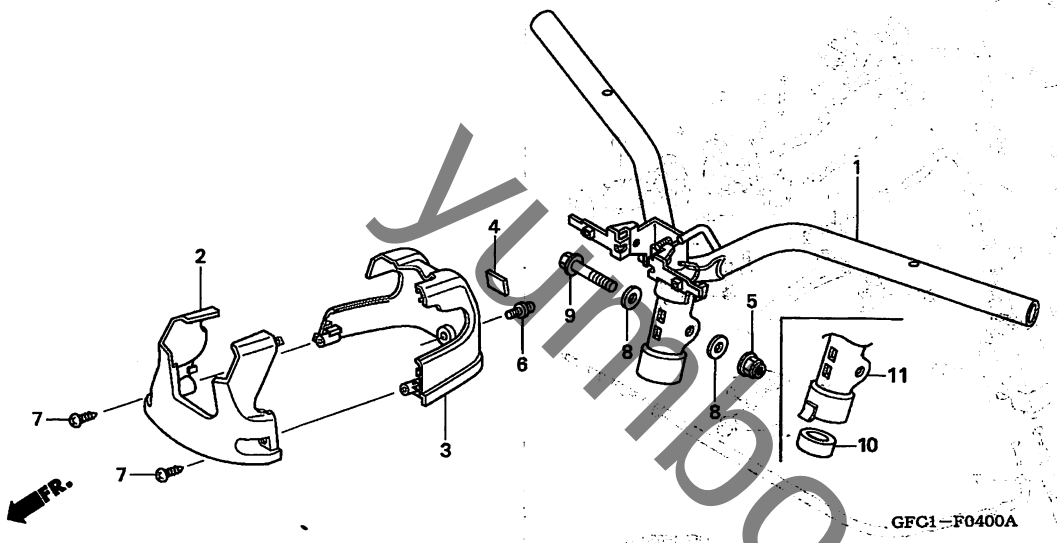

見出番号	LON	(関連見出番号) 整備項目	FRT
1		(11)	
	810100	パイプ, ステアリング ハンドル	0.8
2	4131B5	カバー, ハンドル :フロント	0.2
	4131U1	カバー, ハンドル :両側	0.2
3	4131B6	カバー, ハンドル :リヤー	0.1
	4131U1	カバー, ハンドル :両側	0.2

見出番号	部品番号	部品名	希望小売価格	使用個数 NVS501SH 2	4	5	6	適用号機 初号機	終号機	タイプ
1	53100-GFC-900	ハンドルCOMP., ステアリング	3,750	1	–	–	–			
				–	1	–	–		1258275	
2	53205-GFC-900ZA	カバー, フロントハンドル								
		NH1.....ブラック	1,000	1	1	1	1			
3	53206-GFC-900ZA	カバー, リヤーハンドル								
		NH1.....ブラック	1,200	1	1	1	1			
4	86150-GFC-900	エンブレム, ウイングマーク	120	1	–	–	–			
	86150-GFC-890	エンブレム, プロダクション	120	–	1	1	1			
5	90304-GE8-003	ナット, U 10MM	145	1	1	1	1			
6	93891-05010-07	スクリューワッシャー 5X10	30	1	1	1	1			
7	93903-34380	スクリュー, タッピング 4X12	25	2	2	2	2			
8	94101-10000	ワッシャー, プレイン 10MM	30	2	–	–	–			
	94101-10800	ワッシャー, プレイン 10.5X22X1.6	35	–	2	2	2			
9	95801-10045-08	ボルト, フランジ 10X45	60	1	1	1	1			
10	53135-GFK-900	カバー, ステム	120	–	1	–	–	1258276		
				–	–	1	1			
11	53100-GFC-901	ハンドルCOMP., ステアリング	3,570	–	1	–	–	1258276		
				–	–	1	1			

yumbo-jp.com

F-5 フロントカバー / レッグシールド

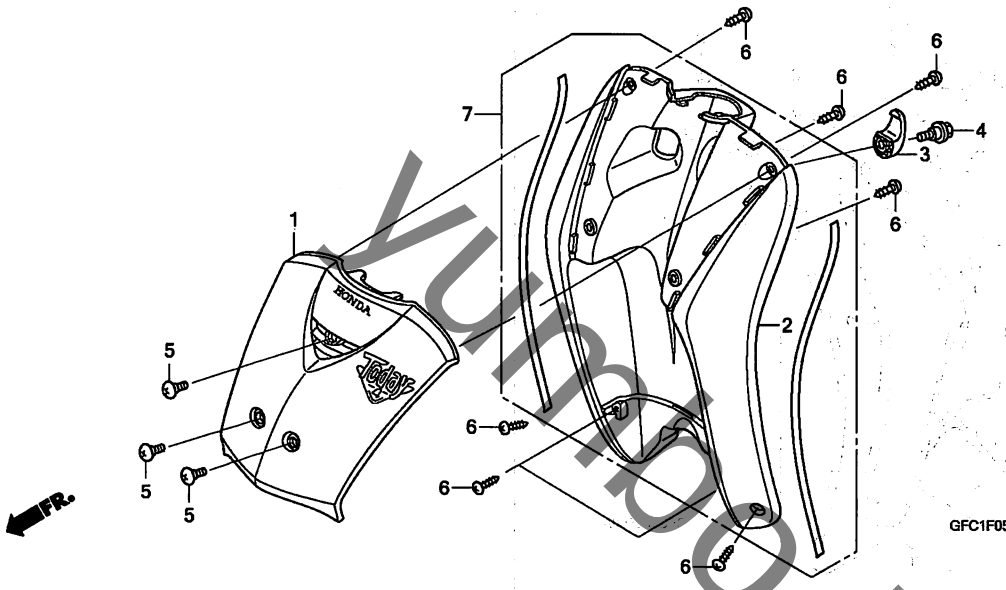

見出番号	LON	(関連見出番号) 整備項目	FRT
1	413122	カバー, フロントセンター	0.1
2	(7) 411150	パネル, インナー	0.4

見出番号	部品番号	部品名	希望小売価格	使用個数 NVS501SH 2	4	5	6	適用号機 初号機	終号機	タイプ
1	64300-GFC-900ZA	カバーセット, フロント (WL)								
		G179M. . アンタレスグリーンメタリック	3,600	1	–	–	–			
	64300-GFC-900ZB	*NHA06P*. パールプロキオンブラック	3,600	1	–	–	–			
	64300-GFC-900ZC	*NH494M*. . シグマシルバーメタリック	3,600	1	–	–	–			
	64300-GFC-900ZD	*NH495P*. . . パールキャンサーホワイト	3,600	1	–	–	–			
	64300-GFC-900ZE	*NH496M*. . . トーラスグレーメタリック	3,600	1	–	–	–			
	64300-GFC-900ZF	*R264C*. キャンディレーシッドレッド	3,600	1	–	–	–			
	64300-GFC-900ZG	*R284M*. . . . スピカピンクメタリック	3,600	1	–	–	–			
	64300-GFC-900ZH	*Y177*. . . . . オリオンイエロー	3,600	1	–	–	–			
	64300-GFC-900ZJ	*B178M*. . . . シリウスブルーメタリック	3,600	1	–	–	–			
	64300-GFC-900ZK	*PB335M*. イプシロンブルーメタリック	3,600	1	–	–	–			
	64300-GFC-830ZA	*B178M*. . . . シリウスブルーメタリック	3,550	–	1	1	–			
				–	–	–	1	———	———	J
	64300-GFC-830ZB	*GY128M*. オペロングリーンメタリック	3,550	–	1	1	–			
	64300-GFC-830ZC	*NHA06P*. パールプロキオンブラック	3,550	–	1	1	–			
				–	–	–	1	———	———	J
	64300-GFC-830ZD	*NH494M*. . シグマシルバーメタリック	3,550	–	1	1	–			
				–	–	–	1	———	———	J
	64300-GFC-830ZE	*NH495P*. . . パールキャンサーホワイト	3,550	–	1	1	–			
	64300-GFC-830ZF	*NH496M*. . . トーラスグレーメタリック	3,550	–	1	1	–			
				–	–	–	1	———	———	J
	64300-GFC-830ZG	*PB354P*. . . パールジェミニブルー	3,550	–	1	1	–			
				–	–	–	1	———	———	J
	64300-GFC-830ZH	*RP168M*. . . レプスピンクメタリック	3,550	–	1	1	–			
				–	–	–	1	———	———	J
	64300-GFC-830ZJ	*R264C*. キャンディレーシッドレッド	3,550	–	1	1	–			
	64300-GFC-830ZK	*Y177*. . . . . オリオンイエロー	3,550	–	1	1	–			
	64300-GFC-830ZL	*Y184P*. . . . パールクエンチイエロー	3,550	–	1	–	–			
	64300-GFC-B20ZA	*NH494M*. . シグマシルバーメタリック	3,700	–	–	–	1	———	———	2J

yumoto-jp.com

F-5 フロントカバー / レッグシールド

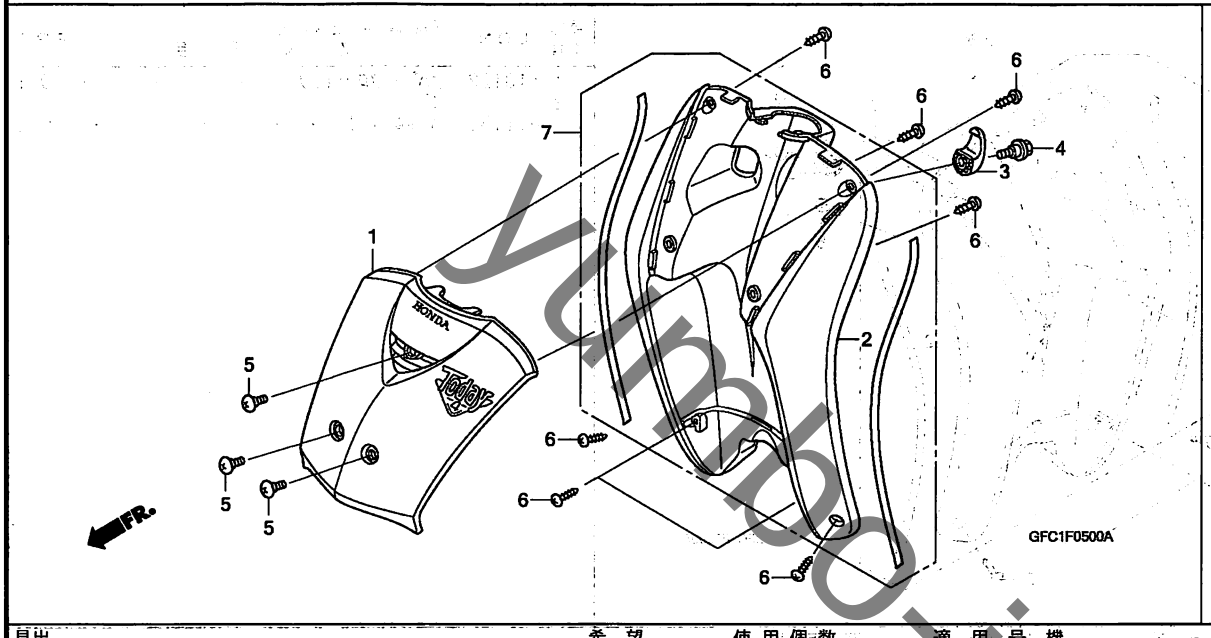

見出番号	部品番号	部品名	希望小売価格	使用個数 NVS501SH 2	4	5	6	適用号機 初号機	終号機	タイプ
(1)	64300-GFC-B20ZD	カバーセット,フロント (WL)								
		*YR274M*ペルセウスブラウンメタリック	3,700	–	–	–	1	———	———	2J
2	81131-GFC-900ZA	シールド,レッグ								
		NH1.....ブラック	7,600	1	1	1	–			
				–	–	–	1	———	———	J
	81131-GFC-900ZG	*NH497R*....ゾディアックグレー	7,600	1	1	1	–			
				–	–	–	1	———	———	J
	81131-GFC-900ZH	*NH498R*.....カプリコーンホワイト	7,600	1	1	1	–			
	81131-GFC-900ZJ	*R282R*.....リブラレッド	7,600	1	1	1	–			
	81131-GFC-900ZK	*Y177R*.....オリオンイエローR	7,600	1	1	1	–			
	81131-GFC-900ZL	*NH499R*.....エアリーズグレー	7,600	1	1	1	–			
				–	–	–	1	———	———	J
	81131-GFC-900ZM	*B179R*.....レグラスブルー	7,600	1	1	1	–			
				–	–	–	1	———	———	J
	81131-GFC-900ZN	*G180R*.....デネブグリーン	7,600	1	–	–	–			
	81131-GFC-900ZP	*PB336R*....プレーディーブルー	7,600	1	–	–	–			
	81131-GFC-900ZQ	*R285R*.....リーダピンク	7,600	1	–	–	–			
	81131-GFC-900ZR	*GY129R*.....プロテウスグリーン	7,600	–	1	1	–			
	81131-GFC-900ZS	*PB355R*.....キャスターブルー	7,600	–	1	1	–			
				–	–	–	1	———	———	J
	81131-GFC-900ZT	*RP169R*.....リーガルピンク	7,600	–	1	1	–			
				–	–	–	1	———	———	J
	81131-GFC-900ZU	*Y185R*.....メローイエロー	7,600	–	1	–	–			
3	81132-GAH-000ZW	フック,ラギジ								
		NH1.....ブラック	130	1	1	1	1			
4	90107-GFC-900	ボルト,スペシャル 6MM ·····	95	1	1	1	1			
5	90110-GAH-000	スクリュー,スペシャル 6X14 ·····	65	3	3	3	3			
6	93903-34380	スクリュー,タッピング 4X12 ·····	25	8	8	8	8			

yamboo-jp.com

フロントカバー / レッグシールド

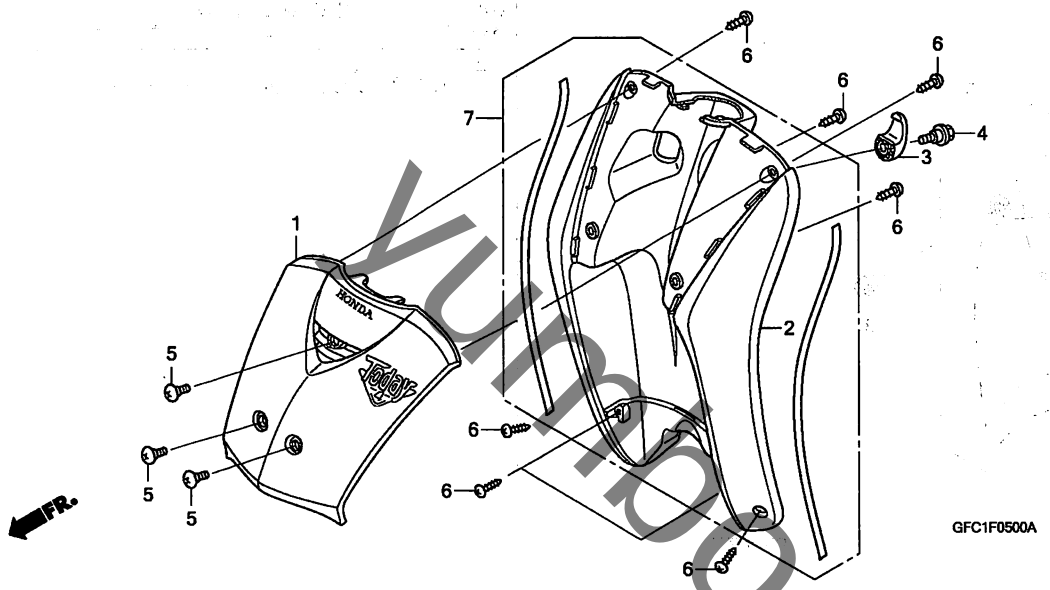

見出 番号	部品番号	部品名	希望小売価格	使用個数 2	4	5	6	適用号機 NVS501SH 初号機	終号機	タイプ
7	81130-GFC-B20ZA	ﾚｯｸﾞｼｰﾙﾄﾞｾｯﾄ *NH1*	ﾌﾞﾗｯｸ 9,100	-	-	-	1			2J

yumoto-jp.com

F-6 フロントフェンダー

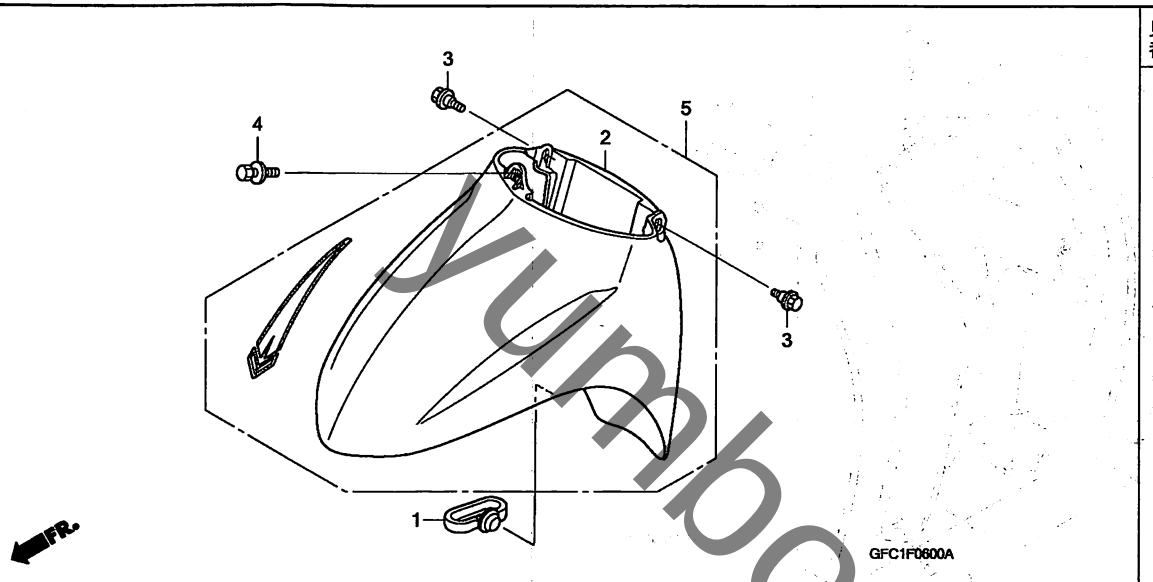

見出番号	LON	(関連見出番号) 整備項目	FRT
2	4131B7	(5) フェンダー, フロント ・・・・・・・・・・・・・・・・・	0.3

見出番号	部品番号	部品名	希望小売価格	使用個数 NVS501SH 2	4	5	6	適用号機 初号機	終号機	タイプ
1	45451-GET-000	グロメット, ワイヤー ・・・・・・・・・・・・	195	1	1	1	1			
2	61100-GFC-900ZH	フェンダー, フロント *R264C*. キャンディルーシッドレッド	5,850	1	1	1	–			
	61100-GFC-900ZM	*NH494M*. . シグマシルバーメタリック	5,850	1	1	1	–			
	61100-GFC-900ZN	*NH495P*. . . パールキャンサーホワイト	5,850	1	1	1	–			
	61100-GFC-900ZP	*Y177*. . . . . オリオンイエロー	5,850	1	1	1	–			
	61100-GFC-900ZQ	*NH496M*. . . トーラスグレーメタリック	5,850	1	1	1	–			
	61100-GFC-900ZR	*B178M*. . . . シリウスブルーメタリック	5,850	1	1	1	–			
	61100-GFC-900ZS	*G179M*. . アンタレスグリーンメタリック	5,850	1	–	–	–			
	61100-GFC-900ZT	*NHA06P*. パールプロキオンブラック	5,850	1	1	1	–			
	61100-GFC-900ZU	*PB335M*. イプシロンブルーメタリック	5,850	1	–	–	–			
	61100-GFC-900ZV	*R284M*. . . . スピカピンクメタリック	5,850	1	–	–	–			
	61100-GFC-900ZW	*GY128M*. オベロングリーンメタリック	5,850	–	1	1	–			
	61100-GFC-900ZX	*PB354P*. . . パールジェミニブルー	5,850	–	1	1	–			
	61100-GFC-900ZY	*RP168M*. . . レプスピンクメタリック	5,850	–	1	1	–			
	61100-GFC-900YA	*Y184P*. . . . . パールクエンチイエロー	5,850	–	1	–	–			
	61100-GFC-901ZM	*NH494M*. . シグマシルバーメタリック	5,850	–	–	–	1	――――	――――	J
	61100-GFC-901ZQ	*NH496M*. . . トーラスグレーメタリック	5,850	–	–	–	1	――――	――――	J
	61100-GFC-901ZR	*B178M*. . . . シリウスブルーメタリック	5,850	–	–	–	1	――――	――――	J
	61100-GFC-901ZT	*NHA06P*. パールプロキオンブラック	5,850	–	–	–	1	――――	――――	J
	61100-GFC-901ZX	*PB354P*. . . パールジェミニブルー	5,850	–	–	–	1	――――	――――	J
	61100-GFC-901ZY	*RP168M*. . . レプスピンクメタリック	5,850	–	–	–	1	――――	――――	J
3	90111-162-000	ボルト, フランジ 6MM ・・・・・・・・・	160	2	2	2	2			
4	93404-06012-00	ボルトワッシャー 6X12 ・・・・・・・・・	35	1	1	1	1			
5	61000-GFC-B20ZA	フェンダーセット, フロント (WL) *NH494M*. . シグマシルバーメタリック	6,100	–	–	–	1	――――	――――	2J
	61000-GFC-B20ZD	*YR274M*ヘルセウスブラウンメタリック	6,100	–	–	–	1	――――	――――	2J

yumbo-jp.com

フロアーステップ / バッテリー

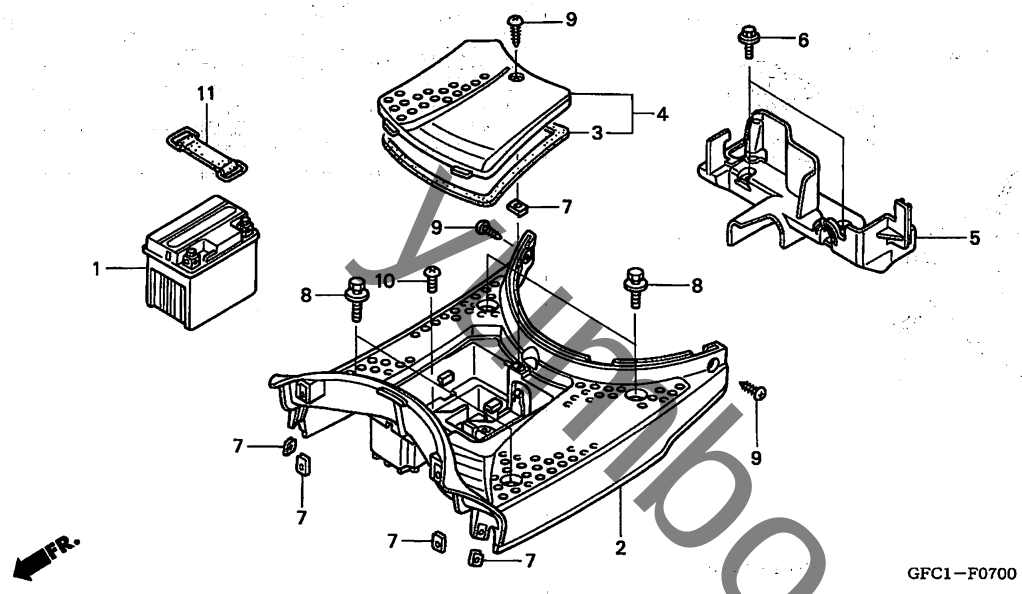

GFC1−F0700

見出番号	LON	(関連見出番号) 整備項目	FRT
1	610100	ﾊﾞｯﾃﾘｰ	0.2
2	4131D2	ｽﾃｯﾌﾟ,ﾌﾛｱｰ	0.6
5	4131B4	ｶﾊﾞｰ,ｱﾝﾀﾞｰ	0.7

見出番号	部品番号	部品名	希望小売価格	使用個数 NVS501SH 2	4	5	6	適用号機 初号機	終号機	タイプ
1	31500-GFC-901	ﾊﾞｯﾃﾘｰ (YTX4L-BS) ･･･････	ジカ	1	1	1	1			
2	64310-GFC-900ZA	ｽﾃｯﾌﾟ,ﾌﾛｱｰ *NH158R*.....ｶｰﾎﾞﾝｸﾞﾚｰ	2,980	1	1	1	−			
	64310-GFC-900ZB	*NH1*.....ﾌﾞﾗｯｸ	2,980	−	−	−	1			
3	64321-GFC-900	ｼｰﾙ,ﾊﾞｯﾃﾘｰﾘｯﾄﾞ ･･･････	240	1	1	1	1			
4	64325-GFC-900ZA	ﾘｯﾄﾞCOMP.,ﾊﾞｯﾃﾘｰ *NH158R*.....ｶｰﾎﾞﾝｸﾞﾚｰ	570	1	1	−	−			
	64325-GFC-901ZA	*NH158R*.....ｶｰﾎﾞﾝｸﾞﾚｰ	540	−	−	1	−			
	64325-GFC-901ZB	*NH1*.....ﾌﾞﾗｯｸ	540	−	−	−	1			
5	64340-GFC-900	ｶﾊﾞｰ,ｱﾝﾀﾞｰﾌﾛｱｰ ･･･････	600	1	1	1	1			
6	90003-GE0-000	ﾎﾞﾙﾄ,ﾘﾔｰﾌｪﾝﾀﾞｰ ･･･････	105	2	2	2	2			
7	90303-GCC-000	ﾅｯﾄ,ｽﾌﾟﾘﾝｸﾞ 4MM ･･･････	120	5	5	5	5			
8	93404-06025-00	ﾎﾞﾙﾄﾜｯｼｬｰ 6X25 ･･･････	40	4	4	4	4			
9	93903-34380	ｽｸﾘｭｰ,ﾀｯﾋﾟﾝｸﾞ 4X12 ････	25	3	3	3	3			
10	93903-35220	ｽｸﾘｭｰ,ﾀｯﾋﾟﾝｸﾞ 5X12 ････	25	1	1	1	1			
11	95012-12001	ﾊﾞﾝﾄﾞB1,ﾊﾞｯﾃﾘｰ ･･･････	235	1	1	1	1			

Yamboo-jp.com

ボディカバー

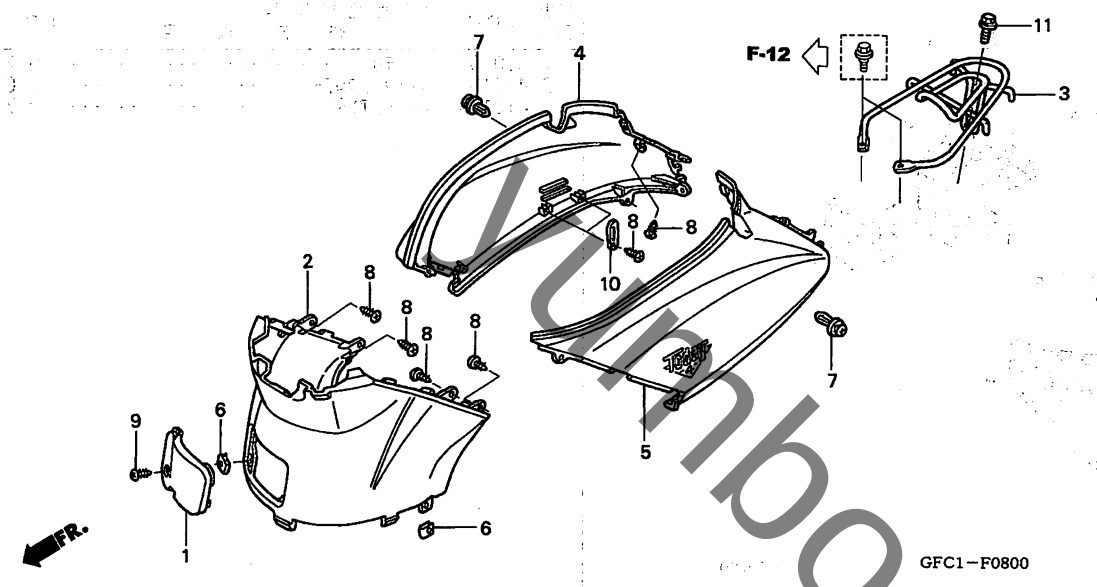

見出番号	LON	(関連見出番号) 整備項目	FRT
2	4131R6	カバー,ボディ:センター	0.5
3	410165	キャリヤー,ラギジ	0.1
4	4131J0	カバー,ボディ:ライト	0.5
	4131J1	カバー,ボディ:両側	0.5
5	4131H9	カバー,ボディ:レフト	0.5
	4131J1	カバー,ボディ:両側	0.5

見出番号	部品番号	部品名	希望小売価格	使用個数 NVS501SH 2	4	5	6	適用号機 初号機	終号機	タイプ
1	64330-GFC-900ZA	リット',プラグ'メインテナンス								
		NH158R.....カーボングレー	430	1	1	1	–			
	64330-GFC-900ZB	*B179R*.....レグラスブルー	430	–	–	–	1	———	———	J
	64330-GFC-900ZC	*NH1*.....ブラック	430	–	–	–	1			
	64330-GFC-900ZD	*NH497R*....ソディアックグレー	430	–	–	–	1	———	———	J
	64330-GFC-900ZE	*NH499R*.....エアリースグレー	430	–	–	–	1	———	———	J
	64330-GFC-900ZF	*PB355R*.....キャスターブルー	430	–	–	–	1	———	———	J
	64330-GFC-900ZG	*RP169R*.....リーガルピンク	430	–	–	–	1	———	———	J
2	80151-GFC-900ZA	カバー,センター								
		NH158R.....カーボングレー	3,400	1	1	1	–			
	80151-GFC-900ZB	*B179R*.....レグラスブルー	3,400	–	–	–	1	———	———	J
	80151-GFC-900ZC	*NH1*.....ブラック	3,400	–	–	–	1			
	80151-GFC-900ZD	*NH497R*....ソディアックグレー	3,400	–	–	–	1	———	———	J
	80151-GFC-900ZE	*NH499R*.....エアリースグレー	3,400	–	–	–	1	———	———	J
	80151-GFC-900ZF	*PB355R*.....キャスターブルー	3,400	–	–	–	1	———	———	J
	80151-GFC-900ZG	*RP169R*.....リーガルピンク	3,400	–	–	–	1	———	———	J
3	81200-GFC-900	キャリヤー,ラギジ	1,700	1	1	1	1			
4	83550-GFC-900ZA	カバーセット,R.ボディ (WL)								
		G179M..アンタレスグリーンメタリック	4,260	1	–	–	–			
	83550-GFC-900ZB	*NHA06P*.パールプロキオンブラック	4,260	1	–	–	–			
	83550-GFC-900ZC	*NH494M*..シグマシルバーメタリック	4,260	1	–	–	–			
	83550-GFC-900ZD	*NH495P*...パールキャンサーホワイト	4,260	1	–	–	–			
	83550-GFC-900ZE	*NH496M*...トーラスグレーメタリック	4,260	1	–	–	–			
	83550-GFC-900ZF	*R264C*.キャンディルーシッドレッド	4,260	1	–	–	–			
	83550-GFC-900ZG	*R284M*....スピカピンクメタリック	4,260	1	–	–	–			
	83550-GFC-900ZH	*Y177*.....オリオンイエロー	4,260	1	–	–	–			
	83550-GFC-900ZJ	*B178M*....シリウスブルーメタリック	4,260	1	–	–	–			
	83550-GFC-900ZK	*PB335M*.イプシロンブルーメタリック	4,260	1	–	–	–			

yumbo-jp.com

ボディカバー

見出番号	部品番号	部品名	希望小売価格	使用個数 NVS501SH 2	4	5	6	適用号機 初号機	終号機	タイプ
(4)	83550-GFC-830ZA	カバーセット, R. ボディ (WL)								
		B178M. . . . シリウスブルーメタリック	4,050	–	1	1	–			
				–	–	–	1	————	————	J
	83550-GFC-830ZB	*GY128M*. オベロングリーンメタリック	4,050	–	1	1	–			
	83550-GFC-830ZC	*NHA06P*. パールプロキオンブラック	4,050	–	1	1	–			
				–	–	–	1	————	————	J
	83550-GFC-830ZD	*NH494M*. . シグマシルバーメタリック	4,050	–	1	1	–			
				–	–	–	1	————	————	J
	83550-GFC-830ZE	*NH495P*. . . パールキャンサーホワイト	4,050	–	1	1	–			
	83550-GFC-830ZF	*NH496M*. . . トーラスグレーメタリック	4,050	–	1	1	–			
				–	–	–	1	————	————	J
	83550-GFC-830ZG	*PB354P*. . . パールジェミニブルー	4,050	–	1	1	–			
				–	–	–	1	————	————	J
	83550-GFC-830ZH	*RP168M*. . . レプスピンクメタリック	4,050	–	1	1	–			
				–	–	–	1	————	————	J
	83550-GFC-830ZJ	*R264C*. キャンディルーシットレッド	4,050	–	1	1	–			
	83550-GFC-830ZK	*Y177*. . . . . オリオンイエロー	4,050	–	1	1	–			
	83550-GFC-830ZL	*Y184P*. . . . . パールクエンチイエロー	4,050	–	1	–	–			
	83550-GFC-B20ZA	*NH494M*. . シグマシルバーメタリック	4,200	–	–	–	1	————	————	2J
	83550-GFC-B20ZD	*YR274M*ペルセウスブラウンメタリック	4,200	–	–	–	1	————	————	2J
5	83650-GFC-900ZA	カバーセット, L. ボディ (WL)								
		G179M. . アンタレスグリーンメタリック	4,260	1	–	–	–			
	83650-GFC-900ZB	*NHA06P*. パールプロキオンブラック	4,260	1	–	–	–			
	83650-GFC-900ZC	*NH494M*. . シグマシルバーメタリック	4,260	1	–	–	–			
	83650-GFC-900ZD	*NH495P*. . . パールキャンサーホワイト	4,260	1	–	–	–			
	83650-GFC-900ZE	*NH496M*. . . トーラスグレーメタリック	4,260	1	–	–	–			
	83650-GFC-900ZF	*R264C*. キャンディルーシットレッド	4,260	1	–	–	–			
	83650-GFC-900ZG	*R284M*. . . . スピカピンクメタリック	4,260	1	–	–	–			
	83650-GFC-900ZH	*Y177*. . . . . オリオンイエロー	4,260	1	–	–	–			
	83650-GFC-900ZJ	*B178M*. . . . シリウスブルーメタリック	4,260	1	–	–	–			
	83650-GFC-900ZK	*PB335M*. イプシロンブルーメタリック	4,260	1	–	–	–			
	83650-GFC-830ZA	*B178M*. . . . シリウスブルーメタリック	4,050	–	1	1	–			
				–	–	–	1	————	————	J
	83650-GFC-830ZB	*GY128M*. オベロングリーンメタリック	4,050	–	1	1	–			
	83650-GFC-830ZC	*NHA06P*. パールプロキオンブラック	4,050	–	1	1	–			
				–	–	–	1	————	————	J
	83650-GFC-830ZD	*NH494M*. . シグマシルバーメタリック	4,050	–	1	1	–			
				–	–	–	1	————	————	J
	83650-GFC-830ZE	*NH495P*. . . パールキャンサーホワイト	4,050	–	1	1	–			
	83650-GFC-830ZF	*NH496M*. . . トーラスグレーメタリック	4,050	–	1	1	–			
				–	–	–	1	————	————	J
	83650-GFC-830ZG	*PB354P*. . . パールジェミニブルー	4,050	–	1	1	–			
				–	–	–	1	————	————	J
	83650-GFC-830ZH	*RP168M*. . . レプスピンクメタリック	4,050	–	1	1	–			
				–	–	–	1	————	————	J
	83650-GFC-830ZJ	*R264C*. キャンディルーシットレッド	4,050	–	1	1	–			
	83650-GFC-830ZK	*Y177*. . . . . オリオンイエロー	4,050	–	1	1	–			
	83650-GFC-830ZL	*Y184P*. . . . . パールクエンチイエロー	4,050	–	1	–	–			
	83650-GFC-B20ZA	*NH494M*. . シグマシルバーメタリック	4,200	–	–	–	1	————	————	2J
	83650-GFC-B20ZD	*YR274M*ペルセウスブラウンメタリック	4,200	–	–	–	1	————	————	2J
6	90303-GCC-000	ナット, スプリング 4MM	120	3	3	3	3			
7	90683-GAZ-930	クリップ, トリム	95	2	2	2	2			
8	93903-34210	スクリュー, タッピング 4X10	25	7	7	7	7			
9	93903-34380	スクリュー, タッピング 4X12	25	1	1	1	1			
10	94591-24000	クリップ, ワイヤー 2X40	70	2	2	2	2			
11	95701-06012-07	ボルト, フランジ 6X12	35	1	1	1	1			

Kumbo-jp.com

フロントフォーク / ステアリングステム

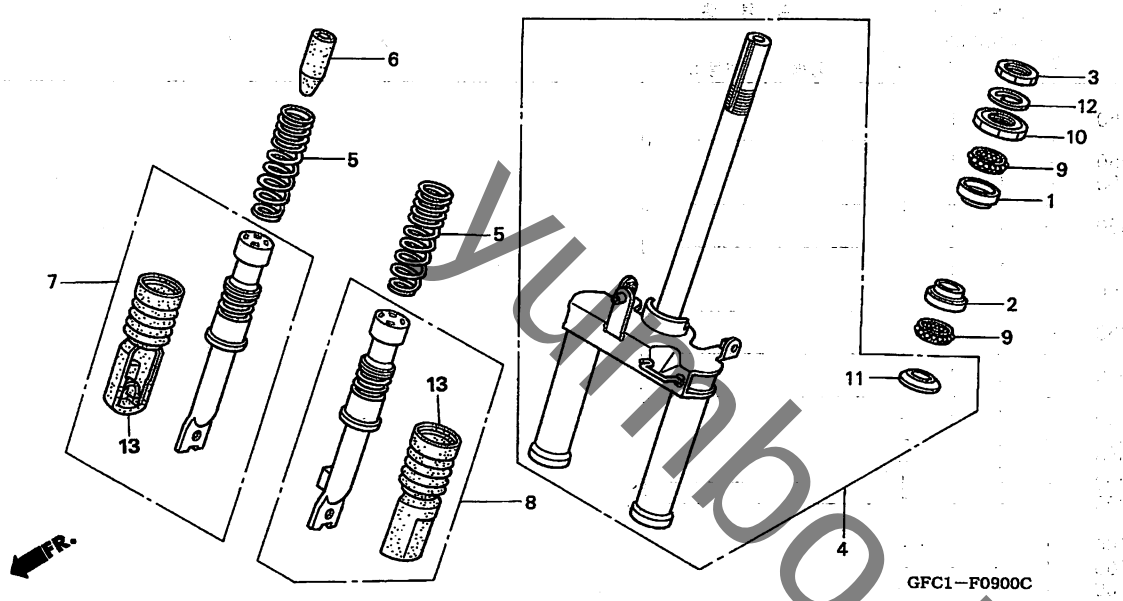

見出番号	LON	(関連見出番号) 整備項目	FRT
1	51101A0	レース, ステアリング ボール :アッパー	0.9
	51101C9	レース, ステアリング ボール :両側	0.9
2	51101A1	レース, ステアリング ボール :ロアー	0.9
	51101C9	レース, ステアリング ボール :両側	0.9
4	51110O	フォークASSY., フロント	1.1
5	5111C5	スプリング, フロントフォーク :レフト	0.3
	5111C6	スプリング, フロントフォーク :ライト	0.3
	5111C7	スプリング, フロントフォーク :両側	0.4
7	5111D5	パイプ, スライド :ライト	0.3
	5111D6	パイプ, スライド :両側	0.4
8	5111D4	パイプ, スライド :レフト	0.3
	5111D6	パイプ, スライド :両側	0.4
10	5101A9	レース, ステアリング トップコーン	0.6
11	5101B0	レース, ステアリング ボトムコーン	1.1
13	5111J9	ブーツ, フロントフォーク :レフト	0.2
	5111K0	ブーツ, フロントフォーク :ライト	0.2
	5111K1	ブーツ, フロントフォーク :両側	0.2

見出番号	部品番号	部品名	希望小売価格	使用個数 NVS501SH 2	4	5	6	適用号機 初号機	終号機	タイプ
1	50301-GM0-000	レース, ステアリング アッパーボール	350	1	1	1	1			
2	50305-GE8-680	レース, ステアリング アンダーボール	420	1	1	1	1			
3	50306-GFC-900	ナット, ステアリング ステムロック	205	1	1	1	1			
4	51110-GFC-890ZA	フォークセット, フロント *NH1*.....ブラック	6,550	1	1	1	1			
5	51401-GFC-890	スプリング, フロントフォーク	390	2	2	2	2			
6	51406-GFC-890	ラバー, ストッパー	300	1	1	1	1			
7	51420-GFC-890	パイプ ASSY., R. スライド	3,100	1	1	1	1			
8	51520-GFC-890	パイプ ASSY., L. スライド	3,100	1	1	1	1			
9	53210-GAZ-980	ボールASSY., ステアリング スチール	450	2	2	2	2			
10	53211-GFC-900	レース, ステアリング トップコーン	310	1	1	1	1			
11	53212-GFC-901	レース, ステアリング ボトムコーン	235	1	1	1	1			
12	90506-GFC-900	ワッシャー, ロックナット	90	1	−	−	−	———	1020318	
	90506-KCW-870		85	1	−	−	−	1020319		
				−	1	1	1			
13	51611-GFC-890	ブーツ, フロントフォーク	1,350	2	2	2	2			

yuumbo-jp.com

フロントホイール

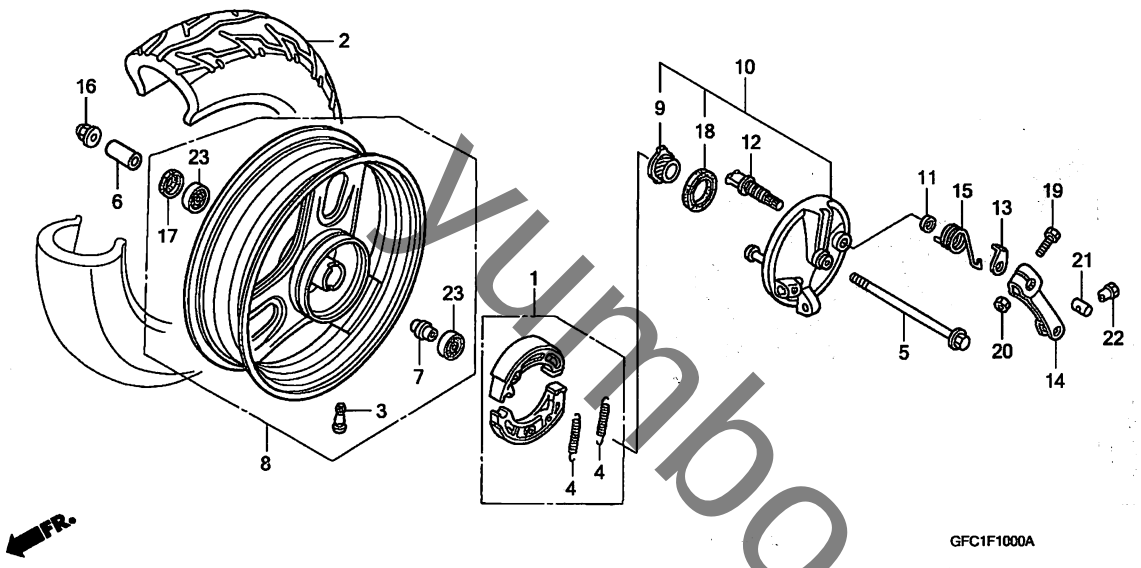

見出番号	LON	(関連見出番号) 整備項目	FRT
1	711115	シュー(パッド)セット,ブレーキ :フロント	0.3
2	710139	フロントタイヤ	0.5
5	710151	アクスル,フロントホイール	0.1
8	7101D4	フロントホイール	0.5
9	7101C3	ギヤー,スピードメーター	0.2
10		(12)	
	7111D0	パネル,フロントブレーキ	0.4
14		(13,15)	
	7111C3	アーム,ブレーキ :フロント	0.1
23		(6,7)	
	710115	ベアリング,フロントホイール(1個)	0.3
	710115G	-1個追加	0.1

見出番号	部品番号	部品名	希望小売価格	使用個数 NVS501SH 2	4	5	6	適用号機 初号機	終号機	タイプ
1	06430-GET-000	シューセット,ブレーキ (JB)	1,450	1	1	1	1			
2	42711-GFC-880	タイヤ (80/100-10 46J)	オープン	1	1	1	1			
	44711-GFC-891	タイヤ,フロント (IRC) (80/100-10 46J)	オープン	1	–	–	–			
	44711-GFH-930		オープン	–	1	1	1			
3	42753-GFC-880	バルブ,リム	330	1	1	1	1			
	42753-GFC-890		330	1	1	1	1			
4	43151-GC4-000	スプリング,ブレーキシュー	185	2	2	2	2			
5	44301-GFC-900	アクスル,フロントホイール	400	1	1	1	1			
6	44311-GFC-900	カラー,フロントホイールサイド	255	1	1	1	1			
7	44620-GFC-900	カラー-COMP.,フロントデイスタンス	110	1	1	1	1			
8	44650-GFC-890ZB	ホイールサブ ASSY.,フロント *NH295M* スパークリングシルバーメタリック	5,500	1	1	1	–			
				–	–	–	1	--------	--------	J
	44650-GFC-890ZC	*NH1*.....ブラック	5,500	–	–	–	1	--------	--------	2J
9	44806-GS7-003	ギヤー,スピードメーター	530	1	1	1	1			
10	45010-GFC-900ZB	パネルサブ COMP.,フロントブレーキ *NH295M* スパークリングシルバーメタリック	3,600	1	1	1	–			
				–	–	–	1	--------	--------	J
	45010-GFC-900ZC	*NH1*.....ブラック	3,600	–	–	–	1	--------	--------	2J
11	45134-165-890	シール,ブレーキカム	110	1	1	1	1			
12	45141-GC1-010	カム,ブレーキ	580	1	1	1	1			
13	45145-GFC-900	インジケーター,フロントブレーキ	115	1	1	1	1			
14	45410-GFC-900	アーム,フロントブレーキ	560	1	1	1	1			
15	45435-GFC-900	スプリング,ブレーキアームリターン	200	1	1	1	1			

yumbo-jp.com

F-10 フロントホイール

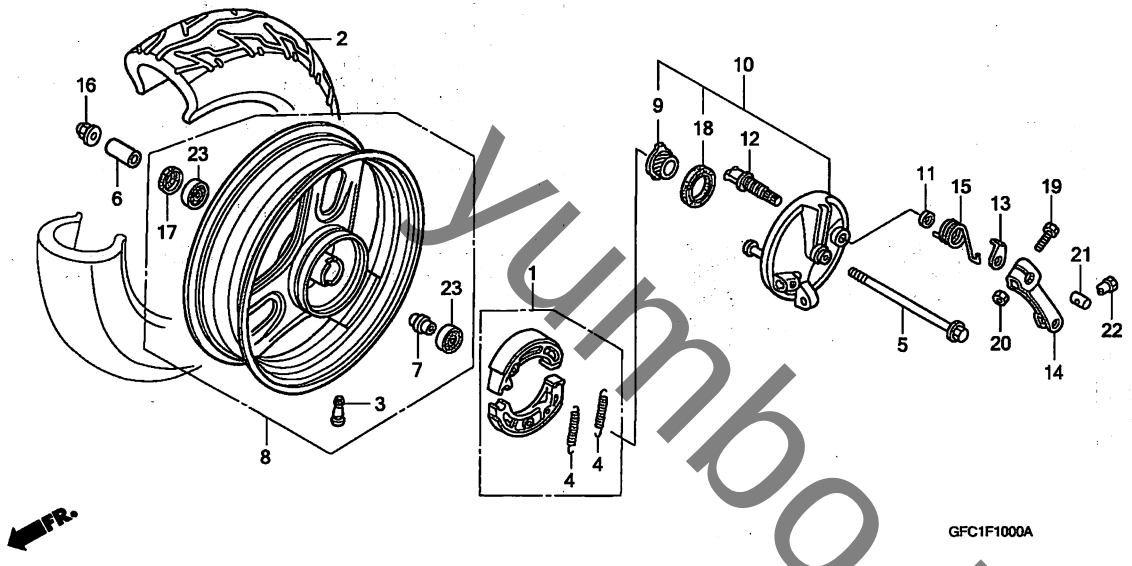

見出 番号	部品番号	部品名	希望小売価格	使用個数 NVS501SH 2	4	5	6	適用号機 初号機	終号機	タイプ
16	90304-GE8-003	ナット, U 10MM	145	1	1	1	1			
17	90754-GAZ-980	オイルシール 19X30.5X7	250	1	1	1	1			
18	91252-GF0-003	オイルシール 34X42X5(アライ)	285	1	1	1	1			
	91252-GF0-004	オイルシール 34X42X5(NOK)	205	1	1	1	1			
19	92101-05025-0A	ボルト, 6カク 5X25	30	1	1	1	1			
20	94001-05000-0S	ナット, 6カク 5MM	25	1	1	1	1			
21	95015-31001	ジョイントA, ブレーキアーム	50	1	1	1	1			
22	95015-41000	ナットA, フレーキロッドアジャスティング	55	1	1	1	1			
23	96140-62000-10	ベアリング, ラジアルボール 6200U	370	2	2	2	2			

yumbo-jp.com

リヤーホイール

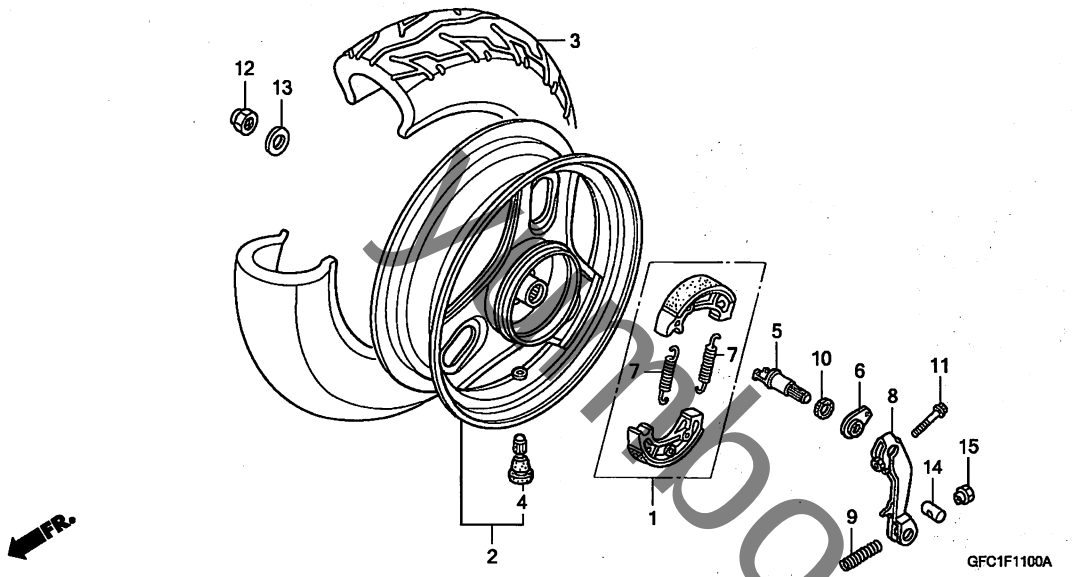

見出番号	LON	(関連見出番号) 整備項目	FRT
1	711140	シュー(パッド)セット,ブレーキ :リヤー ·····	0.4
2	710118	リヤーホイール ·····	0.6
3	710142	リヤータイヤ ·····	0.6
5	7111B4	カム,ブレーキ :リヤー ·····	0.5
8	7111C4	アーム,ブレーキ :リヤー ·····	0.5

見出番号	部品番号	部品名	希望小売価格	使用個数 NVS501SH 2	4	5	6	適用号機 初号機	終号機	タイプ
1	06430-GFC-890	シューセット,ブレーキ ·····	1,320	1	1	1	1			
2	42650-GFC-890ZA	ホイールセット,リヤー *NH295M* スパークリングシルバーメタリック	5,500	1	1	1	–			
				–	–	–	1	————	————	J
	42650-GFC-890ZB	*NH1*.....ブラック	5,500	–	–	–	1	————	————	2J
3	42711-GFC-880	タイヤ (80/100-10 46J) ····	オープン	1	1	1	1			
	42711-GFC-891	タイヤ,リヤー (IRC) (80/100-10 46J)	オープン	1	–	–	–			
	42711-GFH-930	·····	オープン	–	1	1	1			
4	42753-GFC-880	バルブ,リム ·····	330	1	1	1	1			
	42753-GFC-890	·····	330	1	1	1	1			
5	43141-GFC-900	カム,リヤーブレーキ ·····	430	1	1	1	1			
6	43145-GFC-900	インジケーター,リヤーブレーキ ·····	115	1	1	1	1			
7	43151-GFC-900	スプリング,ブレーキシュー ·····	160	2	2	2	2			
	43151-110-000	·····	185	2	–	–	–			
8	43410-GFC-900	アーム,リヤーブレーキ ·····	580	1	–	–	–			
	43410-GFH-920	アームCOMP.,リヤーブレーキ ·····	620	–	1	1	1			
9	43472-GFC-900	スプリング,リヤーブレーキアーム ····	130	1	1	1	1			
10	45134-250-000	ダストシール,ブレーキカム ·····	95	1	1	1	1			
11	90102-KAB-000	ボルト,フランジ 6X35 ·····	85	1	–	–	–			
	90102-GFH-920	ボルト,フランジ 6X40 ·····	85	–	1	1	1			
12	90305-KBN-901	ナット,U 16MM ·····	430	1	1	1	1			
13	90501-GFC-900	ワッシャー 16MM ·····	50	1	1	1	1			
14	95015-31001	ジョイントA,ブレーキアーム ·····	50	1	1	1	1			
15	95015-41000	ナットA,ブレーキロッドアジャスティング	55	1	1	1	1			

yamaoo-jp.com

F-12 シート / ラギジボックス

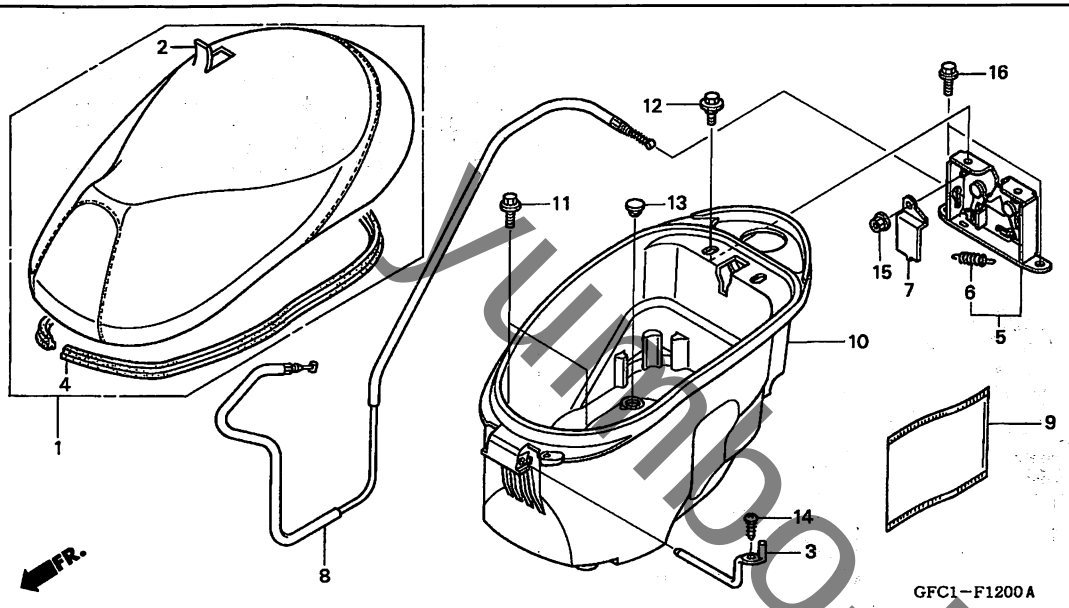

見出番号	LON	(関連見出番号) 整備項目	FRT
1	413150	シート	0.1
5	4131E8	キャッチ, シート :リヤー側	0.2
8	811175	ケーブル, シートロック	0.9
10	412102	ボックス, ラギジ	0.2

見出番号	部品番号	部品名	希望小売価格	使用個数 NVS501SH 2	4	5	6	適用号機 初号機	終号機	タイプ
1	77100-GFC-890ZA	シートCOMP., シングル *TYPE1*	6,800	1	1	–	–			
	77100-GFC-891ZA		6,450	–	–	1	–			
				–	–	–	1	————	————	J
	77100-GFC-B30ZA	シートCOMP., シングル *TYPE2*	6,450	–	–	–	1	————	————	2J
2	77101-GFC-900ZA	レザ-COMP., シート *TYPE1*	2,380	1	1	1	–			
				–	–	–	1	————	————	J
	77101-GFC-B20ZA	レザ-COMP., シート *TYPE2*	2,380	–	–	–	1	————	————	2J
3	77113-GFC-901	ピン, シートヒンジ	280	1	1	1	1			
4	77115-GFC-900	ラバー, シール	540	1	1	–	–			
	77115-GFC-901		510	–	–	1	1			
5	77235-GFC-900	キャッチCOMP., シート	1,390	1	1	1	1			
6	77236-GET-000	スプリング, シートキャッチ	155	1	1	1	1			
7	77238-GFC-900	ガード, シートキャッチ	210	1	1	1	1			
8	77241-GFC-900	ケーブル, シートロック	1,390	1	1	1	1			
9	77251-GR1-000	パッグ, サービスブック	200	1	1	1	1			
10	81250-GFC-900	ボックス, ラギジ	2,240	1	1	1	1			
11	90101-GCH-000	ボルト, フランジ 6X12	75	2	2	2	2			
12	90653-GFC-900	ボルト, スペシャル 6MM	120	2	2	2	2			
13	90656-GCC-000ZC	プラグ, ホール *NH1*.....ブラック	105	1	1	1	1			
14	93903-34380	スクリュー, タッピング 4X12	25	1	1	1	1			
15	94050-06080	ナット, フランジ 6MM	35	1	1	1	1			
16	95701-06012-00	ボルト, フランジ 6X12	35	2	2	2	2			

Yumbo-jp.com

F-13 フューエルタンク

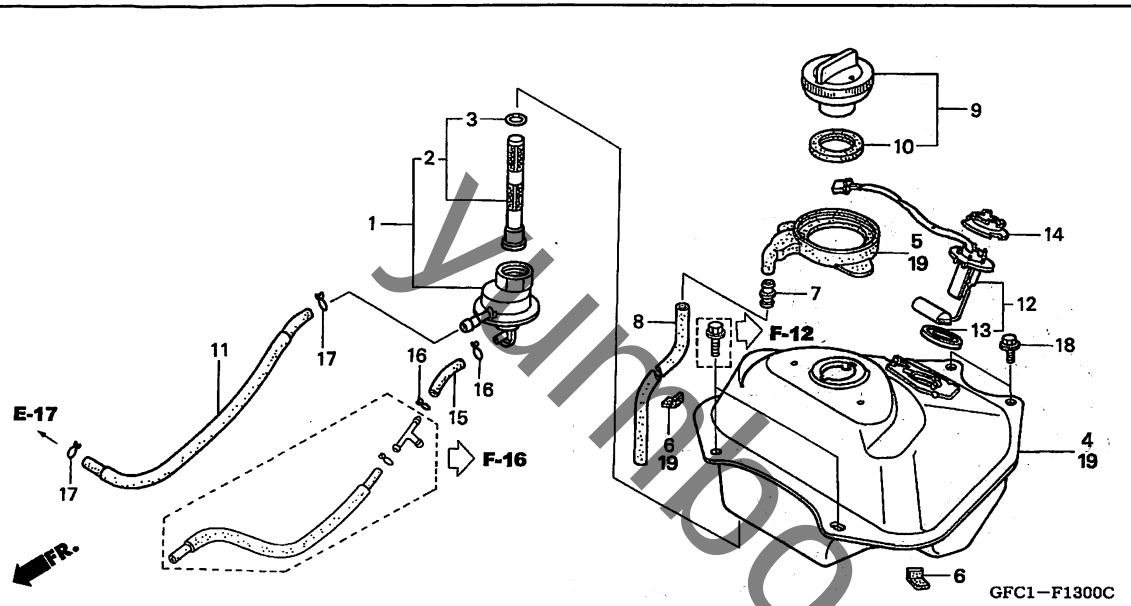

見出番号	LON	(関連見出番号) 整備項目	FRT
1	3101A3	コック, フューエルオート	0.4
2	310115	スクリーン, フューエルストレーナー	0.4
4	(19)		
	310100	タンク, フューエル	0.5
11	3101B5	チューブ, フューエル	0.2
12	617105	フューエルタンクセンディングユニット	0.4

見出番号	部品番号	部品名	希望小売価格	使用個数 NVS501SH 2	4	5	6	適用号機 初号機	終号機	タイプ
1	16950-KCW-870	コックASSY., フューエルオート	2,400	1	1	–	–			
				–	–	1	–	————	1420393	
	16950-GFK-890	コックASSY., フューエル	2,400	–	–	1	–	1420394		
				–	–	–	1			
2	16952-KCW-870	スクリーン, フューエルストレーナー	1,030	1	1	–	–			
				–	–	1	–	————	1420393	
	16952-GFK-900	フィルターセット	890	–	–	1	–	1420394		
				–	–	–	1			
3	16958-KCW-870	ガスケット, フューエルコックボディ	170	1	1	–	–			
				–	–	1	–	————	1420393	
	16958-GFK-900	Oリング	160	–	–	1	–	1420394		
				–	–	–	1			
4	17500-GFC-900	タンクCOMP., フューエル	6,400	1	1	1	1			
5	17505-GFC-900	トレイ, フューエル	860	1	1	1	1			
6	17506-GFC-900	ラバー, フューエルタンク	40	2	–	–	–	————	1055956	
	17506-GFC-901		40	2	–	–	–	1055957		
				–	1	1	1			
7	17525-KBN-900	ジョイント, フューエルチューブ	220	1	1	1	1			
8	17526-GFC-900	チューブ, ドレン	310	1	1	1	1			
9	17620-GS7-671	キャップCOMP., フューエルフィラー	2,240	1	–	–	–	————	1201006	
	17620-GCC-C51		1,630	1	–	–	–	1201007		
				–	1	1	1			
10	17632-383-831	パッキン, フューエルフィラーキャップ	275	1	1	1	1			
11	17681-GFC-900	チューブ, フューエル	350	1	1	1	1			
12	37080-GFC-890	フューエルユニットセット	2,390	1	1	1	1			
13	37801-GA7-700	パッキン, ベース	210	1	1	1	1			
14	37802-GA7-700	リテーナー, フューエルユニット	255	1	1	1	1			

yumbo-jp.com

F-13 フューエルタンク

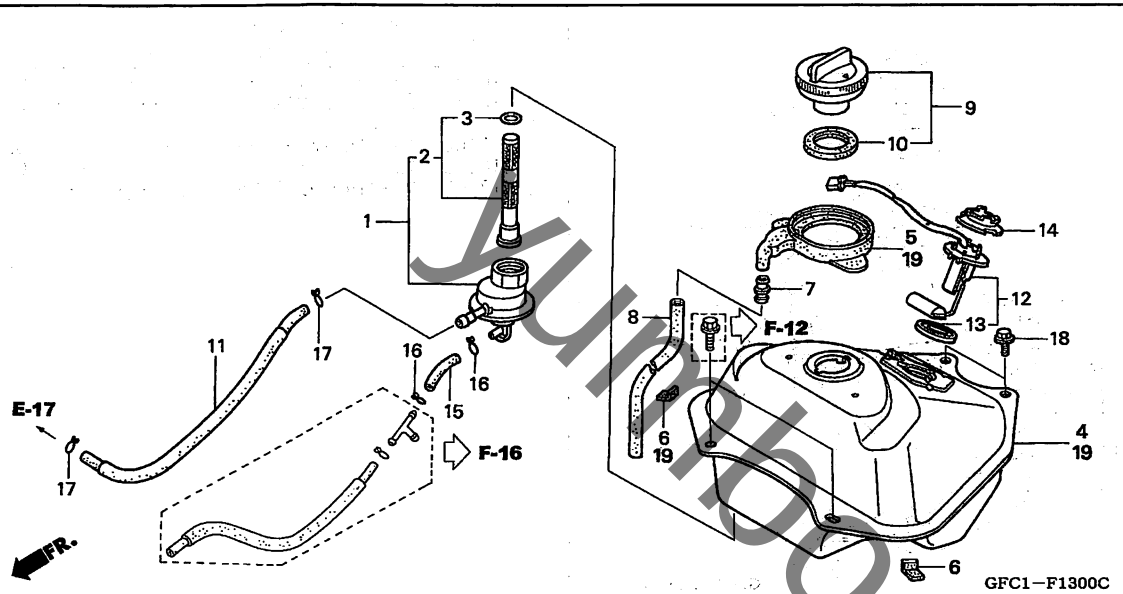

見出番号	部品番号	部品名	希望小売価格	使用個数 2	4	5	6	適用号機 初号機	終号機	タイプ
15	95001-35050-40	チューブ，フューエル 3.5X50 (95001-35001-60M)	40	1	1	1	1			
16	95002-02070	クリップ，チューブ (B7) ・・・・・・・	30	2	2	2	2			
17	95002-02080	クリップ，チューブ (B8) ・・・・・・・	30	2	2	2	2			
18	95701-06012-00	ボルト，フランジ 6X12 ・・・・・・・・	35	2	2	2	2			
19	17515-GFK-890	タンクセット，フューエル ・・・・・・・・・・	6,600	−	1	1	1			

Yumbo-jp.com

リヤーフェンダー

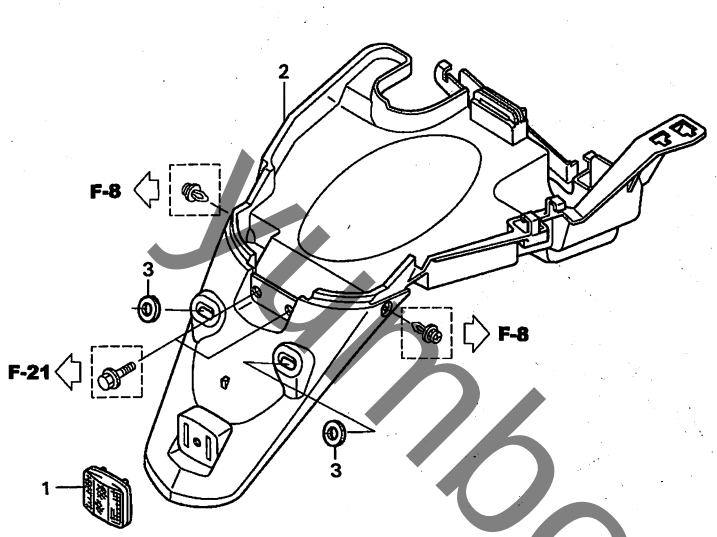

GFC1−F1400A

見出番号	LON	(関連見出番号) 整備項目	FRT
2	413102	ﾌｪﾝﾀﾞｰ, ﾘﾔｰ ·····	0.3

見出番号	部品番号	部品名	希望小売価格	使用個数 NVS501SH 2	4	5	6	適用号機 初号機	終号機	タイプ
1	33741-GET-000	ﾘﾌﾚｸﾀｰ, ﾘﾌﾚｯｸｽ ·····	690	1	1	1	1			
2	80105-GFC-900	ﾌｪﾝﾀﾞｰ, ﾘﾔｰ ·····	1,470	1	1	1	1			
3	90103-GFC-900	ﾜｯｼﾔｰ, ﾌﾟﾚｲﾝ 6MM ·····	35	2	2	2	2			

Kunbo-jp.com

F-15 エアークリーナー

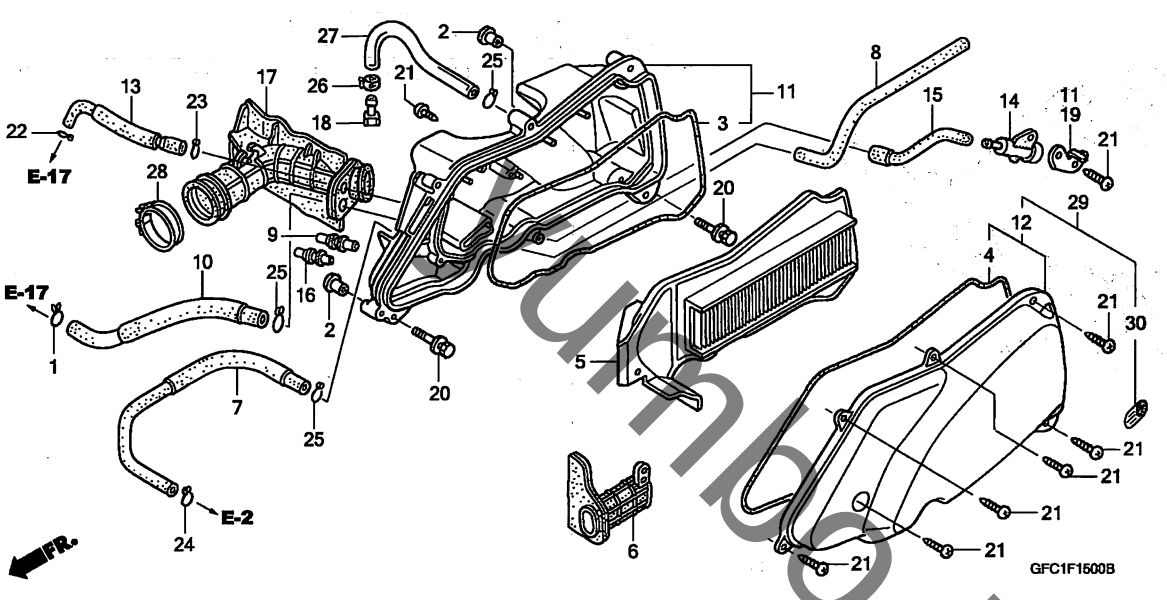

見出番号	LON	(関連見出番号) 整備項目	FRT
5	312105	エレメント, エアークリーナー	0.1
11	3121A5	ケース, エアークリーナー	0.6
12		(4, 29)	
	312102	カバー, エアークリーナーケース	0.1
14	3121B4	バルブ, エアーフローコントロール	0.2
17	3121B6	チューブ, エアークリーナーコネクティング	0.6

見出番号	部品番号	部品名	希望小売価格	使用個数 NVS501SH 2	4	5	6	適用号機 初号機	終号機	タイプ
1	15772-GW3-980	クリツブ, ブリーザーチューブ	155	1	1	1	1			
2	17208-GR1-010	カラー, エアークリーナーセツテイング	95	2	2	2	2			
3	17211-GFC-900	シールC, エアークリーナー	160	1	1	1	1			
4	17212-GFC-900	シールD, エアークリーナー	205	1	1	1	1			
5	17213-GFC-900	エレメント, エアークリーナー	1,350	1	1	1	1			
6	17217-GFC-900	ダクト, エアークリーナー	520	1	1	1	1			
7	17218-GFC-900	チューブA, ブリーザー	530	1	1	1	1			
8	17219-GFC-900	チューブ, キヤブレターパージコントロールバルブ	330	1	1	1	1			
9	17220-GFC-900	ジヨイント, PCV	120	1	1	1	1			
10	17221-GFC-900	チューブA, キヤブレターPV	420	1	–	–	–	————	1148128	
	17221-GFC-901		420	1	–	–	–	1148129		
				–	1	1	1			
11	17225-GFC-900	ケースサブASSY., エアークリーナー	1,080	1	–	–	–	————	1028774	
	17225-GFC-901		1,080	1	–	–	–	1028775	1148128	
	17225-GFC-902		1,080	1	–	–	–	1148129		
				–	1	1	1			
12	17235-GFC-900	カバーサブASSY., エアークリーナー	840	1	–	–	–			
13	17249-GFC-900	チューブB, エアーリード	360	1	1	1	1			
14	17250-GEC-003	バルブ, エアーコントロール	2,310	1	1	1	1			
15	17251-GFC-900	チューブ, エアーリード	170	1	1	1	1			
16	17252-GFC-900	ジヨイント, エアーリード	100	1	1	1	1			
17	17253-GFC-900	チューブ, エアークリーナーコネクテイング	960	1	1	1	1			
18	17370-419-700	プラグ, ブリーザーチューブ	155	1	1	1	1			
19	90502-GFC-900	ワツシヤー, タングト	215	1	1	1	1			
20	93404-06032-00	ボルトワツシヤー 6X32	40	2	2	2	2			

sumbo-jp.com

エアークリーナー

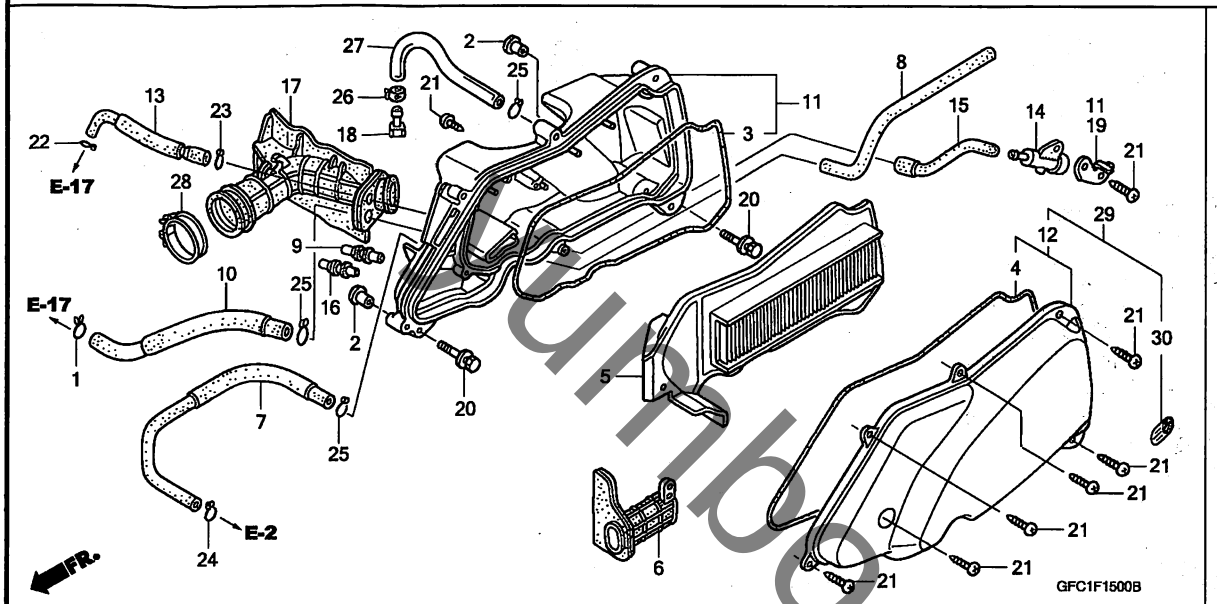

見出番号	部品番号	部品名	希望小売価格	使用個数 NVS501SH 2	4	5	6	適用号機 初号機	終号機	タイプ
21	93903-25480	スクリュー,タッピング 5X20 ·····	25	9	–	–	–	———	1028774	
	93903-25580	スクリュー,タッピング 5X25 ·····	30	9	–	–	–	1028775		
				–	9	9	9			
22	95002-02080	クリップ,チューブ (B8) ·····	30	1	1	1	1			
23	95002-02100	クリップ,チューブ (B10) ·····	35	1	1	1	1			
24	95002-02120	クリップ,チューブ (B12) ·····	35	1	1	1	1			
25	95002-02130	クリップ,チューブ (B12.5) ····	35	3	3	3	3			
26	95002-41050-08	クランプ,チューブ (D10.5) ····	50	1	1	1	1			
27	95003-23020-60	チューブ,ビニール 8X12X200 (95003-23001-60M)	95	1	1	1	1			
28	95018-46250	バンド,エアークリーナーコネクティングチューブ (46)	220	1	1	1	1			
29	17235-GFC-830	カバーサブASSY.,エアークリーナー ··	1,040	–	1	1	1			
30	17528-GEV-650	マーク,クリーン-4エンジン ·····	250	–	1	1	1			

kumbo-jp.com

F-16 エアーインジェクションコントロールバルブ

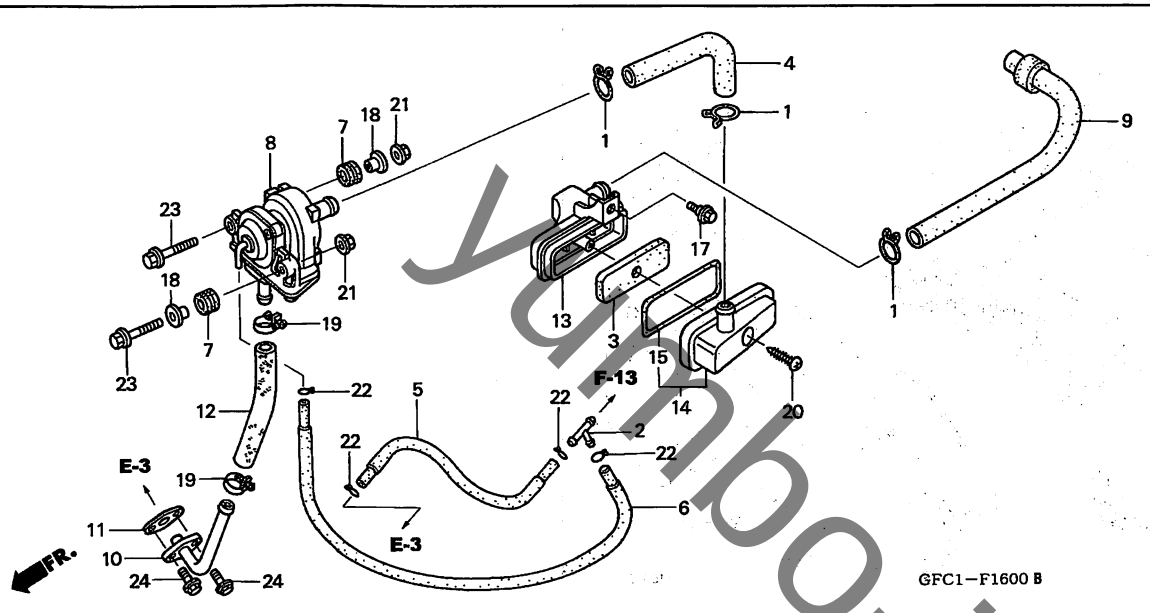

見出番号	LON	(関連見出番号) 整備項目	FRT
3		(14)	
	312120	エレメント, サブエアークリーナー ·····	0.3
8	314130	バルブ, セカンダリーエアーコントロール ·····	0.5
10		(11)	
	3111D1	パイプ, セカンダリーエアー ·····	0.2

見出番号	部品番号	部品名	希望小売価格	使用個数 NVS501SH 2	4	5	6	適用号機 初号機	終号機	タイプ
1	15772-GW3-980	クリップ, ブリーザーチューブ ·····	155	3	3	3	3			
2	17201-GFC-900	ジョイント, スリーウエイ ·····	145	1	1	1	1			
3	17214-GFC-900	フィルター, エアーサクションバルブ ····	295	1	1	1	1			
4	17215-GFC-900	チューブ, エアーサクションバルブ ····	390	1	1	1	1			
5	17513-GFC-900	チューブA, フューエル (VACUUM) ··	330	1	–	–	–	————	1132913	
	17513-GFC-901	·····	330	–	1	1	1	1132914		
6	17514-GFC-900	チューブB, フューエル (VACUUM) ··	330	1	1	1	1			
7	17622-GB7-900	ラバー, クッション ·····	120	2	2	2	2			
8	18600-GFC-890	バルブASSY., エアーサクション ····	6,600	1	1	1	1			
9	18605-GFC-900	チューブC, エアーサクションバルブ ···	520	1	1	1	1			
10	18640-GFC-900	パイプCOMP., エアーフィード ····	560	1	1	1	1			
11	18646-GFC-900	ガスケット, エアーインテークパイプ ···	150	1	1	1	1			
12	18652-GFC-900	ホース, エアーサクションバルブ ·····	980	1	1	1	1			
13	18801-GFC-900	ケース, エアーサクションバルブ ·····	520	1	1	1	1			
14	18835-GFC-900	カバーサブASSY., エアークリーナー (AI)	560	1	1	1	1			
15	18804-GFC-900	シール, エアーサクション ·····	115	1	1	1	1			
17	90003-GE0-000	ボルト, リヤーフエンダー ·····	105	1	1	1	1			
18	90504-GFC-900	カラー, エアーサクションバルブセッテイング	130	2	2	2	2			
19	91462-GFC-900	クリップ, チューブ ·····	120	2	2	2	2			
20	93903-25480	スクリュー, タッピング 5X20 ·····	25	1	1	1	1			
21	94050-06000	ナット, フランジ 6MM ·····	35	2	2	2	2			
22	95002-02070	クリップ, チューブ (B7) ·····	30	4	4	4	4			
23	95701-06030-08	ボルト, フランジ 6X30 ·····	50	2	2	2	2			
24	96001-06016-00	ボルト, フランジ 6X16 ·····	40	2	2	2	2			

yamabo-jp.com

F-17 エキゾーストマフラー

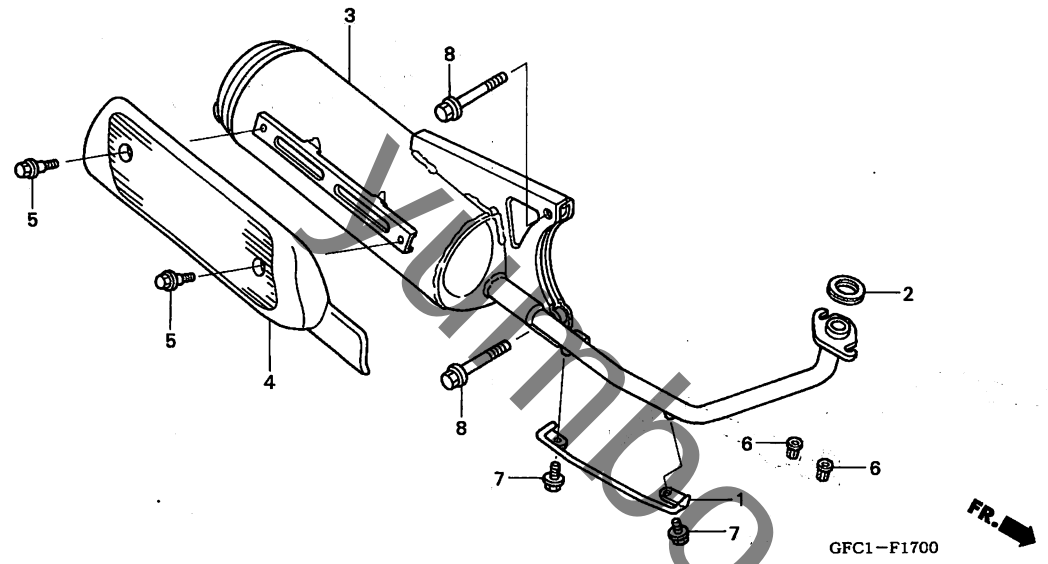

見出番号	LON	(関連見出番号) 整備項目	FRT
2	3131B4	ｶﾞｽｹｯﾄ, ｴｷｿﾞｰｽﾄﾊﾟｲﾌﾟ ・・・・・・・・・・	0.2
3	313120	ﾏﾌﾗｰ ・・・・・・・・・・・・・・・・・・・・・・・・	0.2
4	313121	ﾌﾟﾛﾃｸﾀｰ, ﾏﾌﾗｰ ・・・・・・・・・・・・・・・・・	0.1

見出番号	部品番号	部品名	希望小売価格	使用個数 NVS501SH 2	4	5	6	適用号機 初号機	終号機	タイプ
1	18155-GFC-900	ﾌﾟﾛﾃｸﾀｰ, ｴｷｿﾞｰｽﾄﾊﾟｲﾌﾟ ・・・	170	1	1	1	1			
2	18291-GFC-900	ｶﾞｽｹｯﾄ, ｴｷｿﾞｰｽﾄﾊﾟｲﾌﾟ ・・・・	235	1	1	1	1			
3	18300-GFC-900	ﾏﾌﾗｰCOMP., ｴｷｿﾞｰｽﾄ ・・・・・・	11,500	1	1	1	1			
4	18318-GFC-900	ﾌﾟﾛﾃｸﾀｰ, ﾏﾌﾗｰ ・・・・・・・・・・・	620	1	1	1	1			
5	90003-GFC-900	ﾎﾞﾙﾄ, ﾏﾌﾗｰﾌﾟﾛﾃｸﾀｰ ・・・・・・・	90	2	2	2	2			
6	90304-GW0-000	ﾅｯﾄ, ｽﾍﾟｼｬﾙ 6MM ・・・・・・・・・	190	2	2	2	2			
7	95701-06008-02	ﾎﾞﾙﾄ, ﾌﾗﾝｼﾞ 6X8 ・・・・・・・・・	50	2	2	2	2			
8	95701-08040-07	ﾎﾞﾙﾄ, ﾌﾗﾝｼﾞ 8X40 ・・・・・・・・	50	2	2	2	2			

Yumbo-jp.com

スタンド / キックペダル

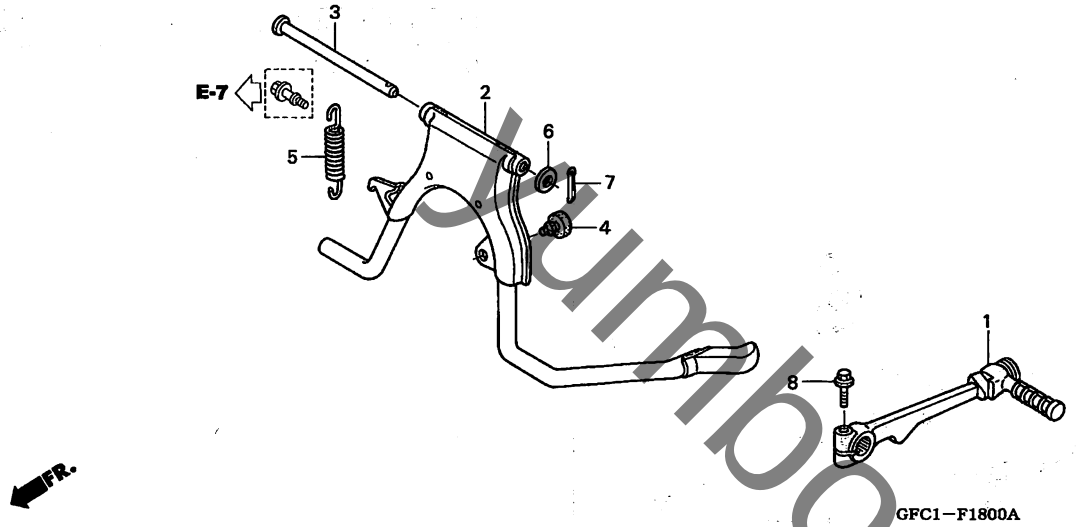

見出番号	LON	(関連見出番号) 整備項目	FRT
1	112107	ｱｰﾑ, ｷｯｸｽﾀｰﾀｰ ・・・・・・・・・・・・・・・・	0.1
2		(3)	
	410175	ｽﾀﾝﾄﾞ, ﾒｲﾝ ・・・・・・・・・・・・・・・・・・・	0.3
5	410176	ｽﾌﾟﾘﾝｸﾞ, ﾒｲﾝｽﾀﾝﾄﾞ ・・・・・・・・・・・・・	0.1

見出番号	部品番号	部品名	希望小売価格	使用個数 NVS501SH 2	4	5	6	適用号機 初号機	終号機	タイプ
1	28300-GFC-900	ｱｰﾑASSY., ｷｯｸｽﾀｰﾀｰ ・・・・・・	2,190	1	1	1	1			
2	50500-GFC-900	ｽﾀﾝﾄﾞCOMP., ﾒｲﾝ ・・・・・・・・・	1,920	1	1	1	1			
3	50503-GFC-901	ｼｬﾌﾄ, ﾒｲﾝｽﾀﾝﾄﾞ ・・・・・・・・・・	230	1	1	1	1			
4	50511-GFC-900	ﾗﾊﾞｰ, ｽﾀﾝﾄﾞｽﾄｯﾊﾟｰ ・・・・・・・	45	1	1	1	1			
5	50520-GFC-900	ｽﾌﾟﾘﾝｸﾞ, ﾒｲﾝｽﾀﾝﾄﾞ ・・・・・・・	100	1	1	1	1			
6	94101-10800	ﾜｯｼｬｰ, ﾌﾟﾚｲﾝ 10.5X22X1.6	35	1	1	1	1			
7	94201-25200	ﾋﾟﾝ, ｽﾌﾟﾘｯﾄ 2.5X20 ・・・・・・	25	1	1	1	1			
8	95701-06022-07	ﾎﾞﾙﾄ, ﾌﾗﾝｼﾞ 6X22 ・・・・・・・・	40	1	1	1	1			

yumbo-jp.com

リヤークッション

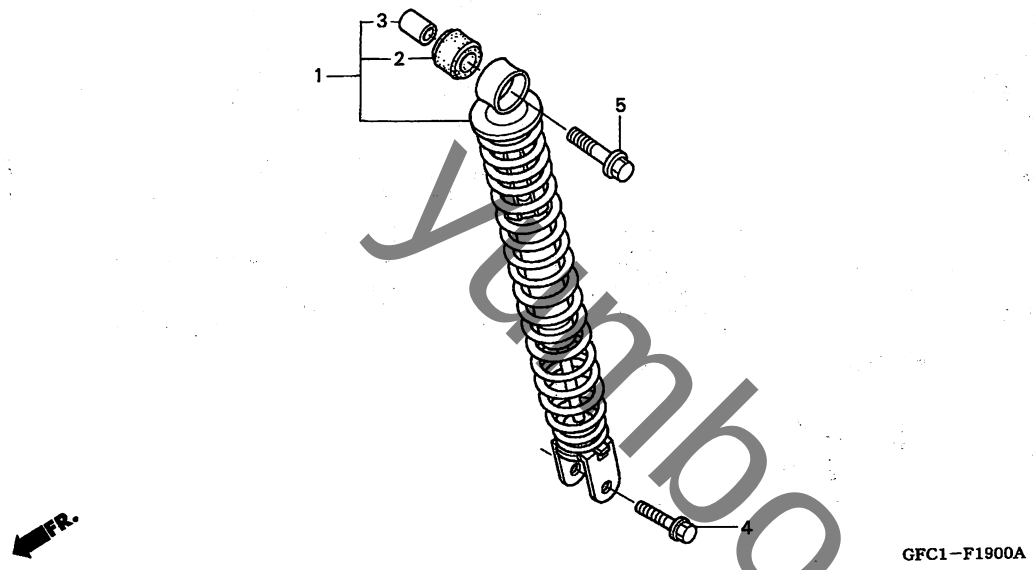

GFC1−F1900A

見出番号	LON	(関連見出番号) 整備項目	FRT
1	512115	ｸｯｼｮﾝASSY.,ﾘﾔｰ	0.4

見出番号	部品番号	部品名	希望小売価格	使用個数 NVS501SH 2	4	5	6	適用号機 初号機	終号機	タイプ
1	52400-GFC-890	ｸｯｼｮﾝASSY.,ﾘﾔｰ	3,660	1	1	1	1			
2	52485-GFC-890	ﾌﾞｯｼｭ,ﾗﾊﾞｰ	150	1	1	1	1			
3	52486-GFC-890	ｶﾗｰ,ﾗﾊﾞｰﾌﾞｯｼｭ	115	1	1	1	1			
4	95801-08032-00	ﾎﾞﾙﾄ,ﾌﾗﾝｼﾞ 8X32	50	1	1	1	1			
5	95801-10035-00	ﾎﾞﾙﾄ,ﾌﾗﾝｼﾞ 10X35	55	1	1	1	1			

yambo-jp.com

F-20 ウインカー

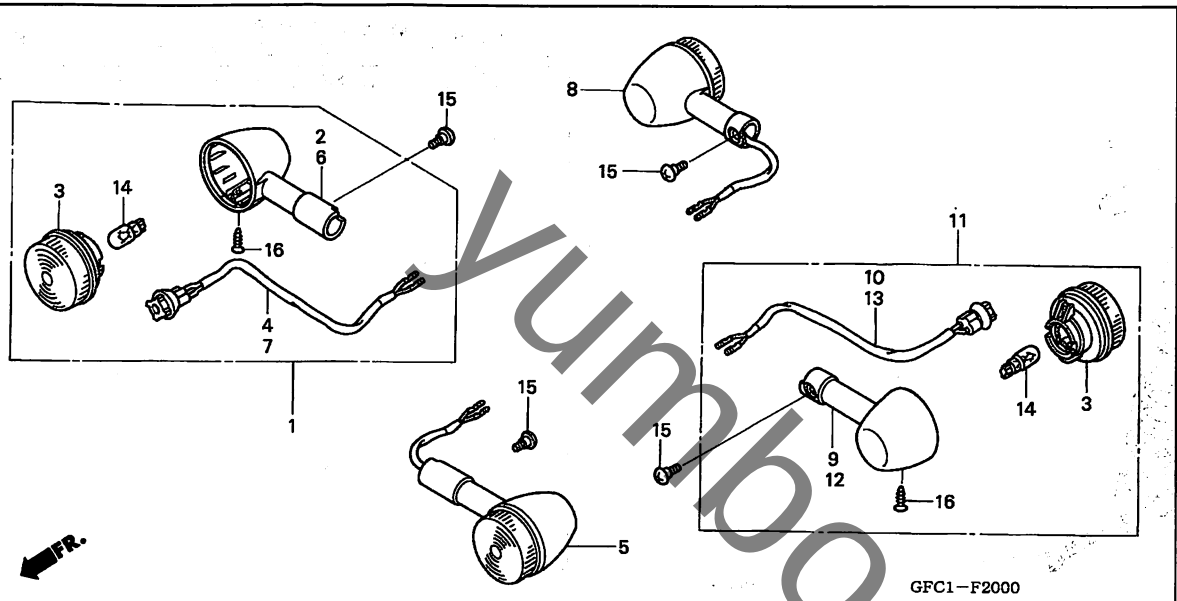

GFC1−F2000

見出番号	LON	(関連見出番号) 整備項目	FRT
1	6161C4	ウインカー :ライトフロント	0.2
	6161C5	ウインカー :フロント両側	0.2
5	6161C3	ウインカー :レフトフロント	0.2
	6161C5	ウインカー :フロント両側	0.2
8	6161C7	ウインカー :ライトリヤー	0.4
	6161C8	ウインカー :リヤー両側	0.4
11	6161C6	ウインカー :レフトリヤー	0.4
	6161C8	ウインカー :リヤー両側	0.4
14		(3)	
	616133	バルブ,ウインカー :フロント ・作業条件:2個でも同一時間	0.1
	616139	バルブ,ウインカー :リヤー ・作業条件:2個でも同一時間	0.1
	6161G0	バルブ,ウインカー :1台分	0.2

見出番号	部品番号	部品名	希望小売価格	使用個数 NVS501SH 2	4	5	6	適用号機 初号機	終号機	タイプ
1	33400-GFC-890	ウインカーASSY.,R.フロント (12V 10W)	2,050	1	1	1	1			
2	33401-GFC-890	ベースCOMP.,R.ウインカー	850	1	1	1	1			
3	33406-GFC-890	レンズ COMP.,ウインカー	580	4	4	4	4			
4	33410-GFC-890	コード COMP.,R.フロントウインカー	560	1	1	1	1			
5	33450-GFC-890	ウインカーASSY.,L.フロント (12V 10W)	2,050	1	1	1	1			
6	33451-GFC-890	ベースCOMP.,L.ウインカー	850	1	1	1	1			
7	33460-GFC-890	コード COMP.,L.フロントウインカー	560	1	1	1	1			
8	33600-GFC-890	ウインカーASSY.,R.リヤー (12V 10W)	2,050	1	1	1	1			
9	33601-GFC-890	ベースCOMP.,R.ウインカー	900	1	1	1	1			
10	33610-GFC-890	コード COMP.,R.リヤーウインカー	560	1	1	1	1			
11	33650-GFC-890	ウインカーASSY.,L.リヤー (12V 10W)	2,050	1	1	1	1			
12	33651-GFC-890	ベースCOMP.,L.ウインカー	900	1	1	1	1			
13	33660-GFC-890	コード COMP.,L.リヤーウインカー	560	1	1	1	1			
14	34905-GW3-980	バルブ,ウインカー (12V 10W)	170	4	4	4	4			
15	90114-GFC-900	スクリュー,スペシャル	100	4	4	4	4			
16	93902-34380	スクリュー,タッピング 4X12	25	4	4	4	4			

yumbo-jp.com

F-21 テールライト

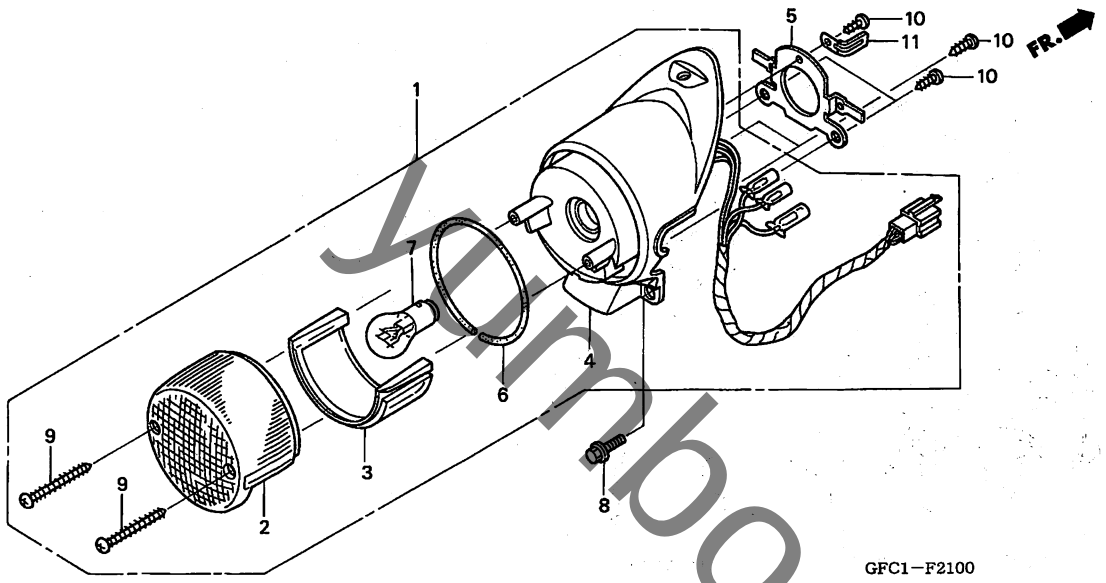

GFC1−F2100

見出番号	LON	(関連見出番号) 整備項目	FRT
1	6161D5	テールライトユニット	0.3
4	6161E2	ベース,テールライト	0.4
7		(2,3,6)	
	6161G1	バルブ,テールライト	0.1

見出番号	部品番号	部品名	希望小売価格	使用個数 NVS501SH 2	4	5	6	適用号機 タイプ 初号機	終号機
1	33701-GFC-890	テールライトユニット	4,200	1	1	1	1		
2	33702-GFC-890	レンズ,テールライト	1,160	1	1	1	1		
3	33703-GFC-890	レンズ,ライセンス	170	1	1	1	1		
4	33704-GFC-890	テールライトユニット	2,800	1	1	1	1		
5	33705-GFC-900	ステー,リヤーウインカー	420	1	1	1	1		
6	33706-GFC-890	パッキン,レンズ	135	1	1	1	1		
7	34906-KET-940	バルブ,テールライト (12V 18/5W)	220	1	1	1	1		
8	90101-GCH-000	ボルト,フランジ 6X12	75	2	2	2	2		
9	93901-34680	スクリュー,タッピング 4X25	25	2	2	2	2		
10	93903-34380	スクリュー,タッピング 4X12	25	5	5	5	5		
11	94591-46000	クリップ,ワイヤー	90	1	1	1	1		

yambo-jp.com

F-22 ワイヤーハーネス

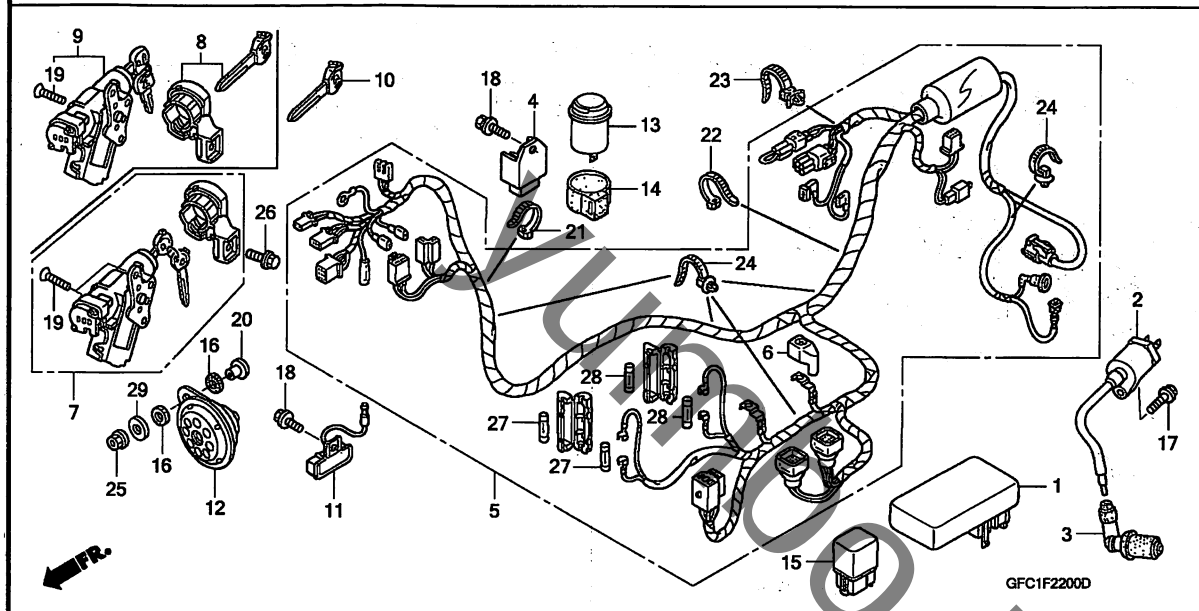

見出番号	LON	(関連見出番号) 整備項目	FRT
1	6141A1	イグニッションコントロールモジュール	0.3
2	614105	コイル, イグニッション	0.4
4	6131B2	レクチファイヤー, レギュレート	0.4
5	611100	ハーネス, ワイヤー	1.4
7	6151A1	キーセット	0.6
8	6151A2	キー, シャッター ・キー溝加工含まず	0.4
9	615145	スイッチ, コンビネーション&ロック	0.6
11	613140	レジスター(フレーム/エンジン)	0.2
12	616169	ホーン	0.2
13	6111C3	リレー, ウインカー	0.3
15	6111C5	リレー, スターター	0.2

見出番号	部品番号	部品名	希望小売価格	使用個数 NVS501SH 2	4	5	6	適用号機 初号機	終号機	タイプ
1	30410-GFC-890	C.D.I.ユニット	14,600	1	–	–	–	———	1276699	
				–	1	–	–			
	30410-GFC-891		13,900	–	1	–	–	1276700		
	30410-GFC-892		13,900	–	–	1	1			
2	30510-GFC-890	コイルCOMP., イグニッション	2,450	1	1	1	1			
3	30700-GFC-890	キャツプASSY., ノイズサプレッサー	780	1	1	1	1			
4	31600-GAZ-980	レクチファイヤーCOMP., レギュレート	4,650	1	1	1	1			
5	32100-GFC-890	ハーネス, ワイヤー	6,850	1	–	–	–	———	1150665	
	32100-GFC-891		6,850	1	–	–	–	1150666		
				–	1	1	1			
6	32412-GFC-900	カバー, バッテリーターミナル	150	1	1	1	1			
7	35014-GFC-870	キー&スクリューセット	8,400	1	1	1	1			
8	35011-GFC-890	シャッターセット, キー (8ハキーカミ1ケタ9ハOニオキカエ)	3,160	(1)	(1)	(1)	(1)			
9	35012-GFC-870	スイッチASSY.セット, コンビネーション&ロック	4,310	1	1	1	1			
10	35121-GFC-890	キー, ブランク (NO.1) (89キーカミ2ケタオキカエチユウモン)	1,080	(1)	(1)	(1)	(1)			
11	35400-GFC-890	レジスターCOMP.	790	1	–	–	–			
	35400-GFH-930		790	–	1	1	1			
12	38110-GFC-890	ホーンCOMP.	1,030	1	1	1	1			
13	38301-GFC-890	リレーCOMP., オーディプルパイロット&ウインカー	1,900	1	1	–	–			
	38301-GFC-850		1,900	–	–	1	1			
14	38306-292-000	サスペンション, ウインカーリレー	190	1	1	1	1			
15	38501-GFC-890	リレーCOMP., スターター	1,340	1	1	1	1			

yuasa-jp.com

ワイヤーハーネス

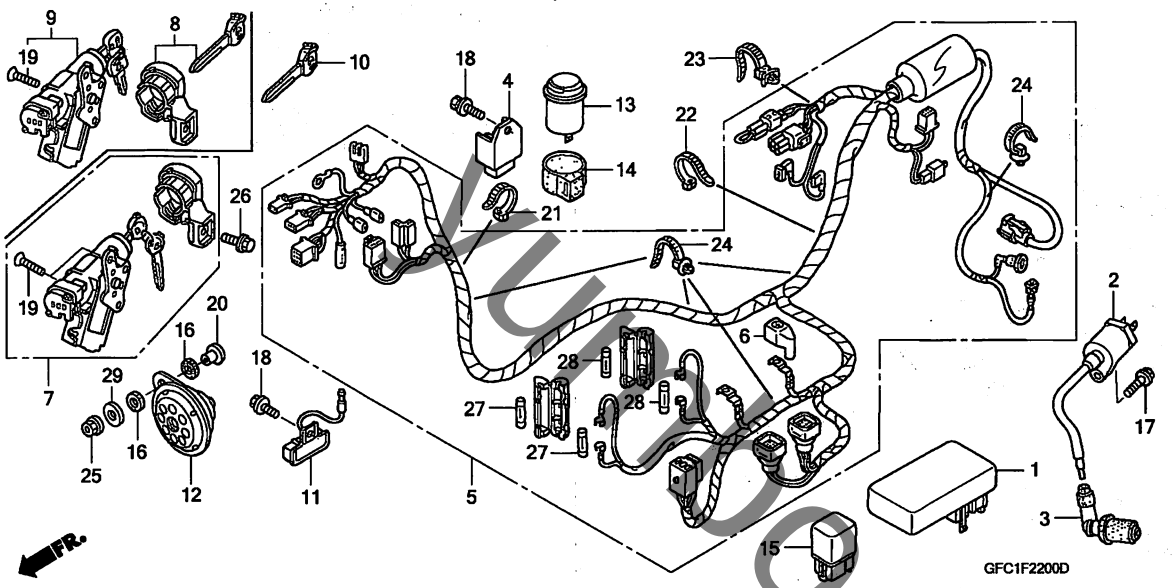

見出番号	部品番号	部品名	希望小売価格	使用個数 NVS501SH 2	4	5	6	適用号機 初号機	終号機	タイプ
16	61106-KW6-840	ﾗﾊﾞｰB, ﾏｳﾝﾃｲﾝｸﾞ	60	2	2	2	2			
17	90112-GK8-010	ﾎﾞﾙﾄ, ﾌﾗﾝｼﾞ 5X22	110	1	1	1	1			
18	90149-SE0-003	ﾎﾞﾙﾄ, ｱｰｽ 6X16	145	2	2	–	–			
	90149-GAZ-980		145	–	–	2	2			
19	90164-GEE-000	ｽｸﾘｭｰ, ﾌﾗｯﾄ 6X22	60	2	2	2	2			
20	90503-GFC-900	ｶﾗｰ, ﾎｰﾝｾｯﾃｲﾝｸﾞ	160	1	1	1	1			
21	90620-KRF-T00	ﾊﾞﾝﾄﾞ, ﾜｲﾔｰ	330	1	1	1	1			
22	90651-KRF-T00	ﾊﾞﾝﾄﾞ, ﾜｲﾔｰ	135	1	1	–	–			
	90620-KRF-T00		330	–	–	1	1			
23	90672-GCC-000	ｽﾄﾗｯﾌﾟ, ｹｰﾌﾞﾙ	180	1	1	1	–			
24	91540-GFC-890	ｸﾘｯﾌﾟ, ﾊｰﾈｽﾊﾞﾝﾄﾞ	110	5	5	5	5			
25	94050-06000	ﾅｯﾄ, ﾌﾗﾝｼﾞ 6MM	35	1	1	1	1			
26	96600-06016-00	ﾎﾞﾙﾄ, ｿｹｯﾄ 6X16	40	1	1	1	1			
27	98200-21000	ﾋｭｰｽﾞ B (10A)	40	2	2	2	2			
28	98200-21500	ﾋｭｰｽﾞ B (15A)	40	2	2	2	2			
29	90103-GFC-900	ﾜｯｼｬｰ, ﾌﾟﾚｲﾝ 6MM	35	1	1	1	1			

kumabo-jp.com

F-23 フレームボディ

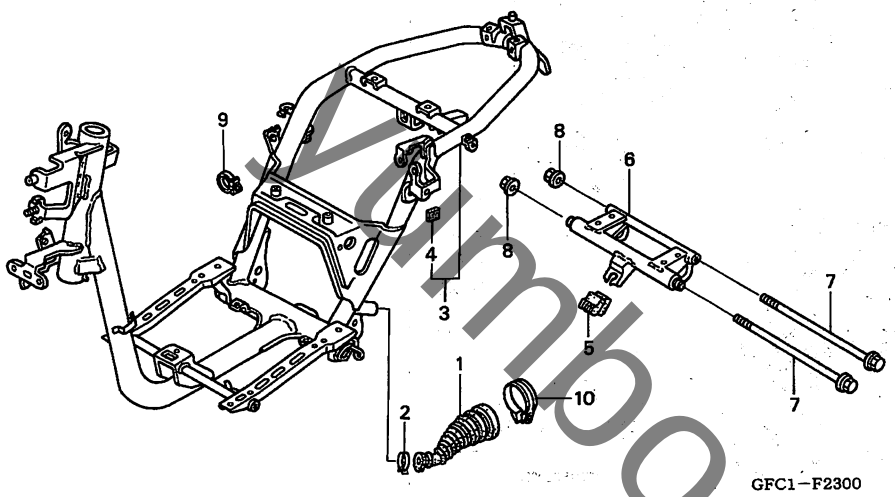

GFC1−F2300

見出番号	LON	(関連見出番号) 整備項目	FRT
1	1101H4	ﾀﾞｸﾄ,ﾍﾞﾙﾄｶﾊﾞｰ	0.1
3	410100	ﾎﾞﾃﾞｨ,ﾌﾚｰﾑ ・含む:ｴﾝｼﾞﾝ脱着	4.3
6	4101B5	ﾘﾝｸ,ｴﾝｼﾞﾝﾊﾝｶﾞｰ ・含む:ｴﾝｼﾞﾝ脱着	1.1

見出番号	部品番号	部品名	希望小売価格	使用個数 NVS501SH 2	4	5	6	適用号機 初号機	終号機	タイプ
1	11345-GFC-900	ﾀﾞｸﾄ,L.ｶﾊﾞｰ	710	1	1	1	1			
2	17255-GFC-900	ｸﾘｯﾌﾟ,ﾀﾞｸﾄ	195	1	1	1	1			
3	50100-GFC-901	ﾎﾞﾃﾞｨCOMP.,ﾌﾚｰﾑ	20,000	1	−	−	−	————	1146833	
	50100-GFC-902		21,000	1	−	−	−	1146834		
				−	1	−	−			
	50100-GFC-903		20,000	−	−	1	1			
4	50179-GFC-900	ﾗﾊﾞｰ,ｴｱｰｻｸｼｮﾝﾊﾞﾙﾌﾞﾎｰｽ	130	1	1	1	1			
5	50352-GFC-900	ﾗﾊﾞｰ,ﾘﾝｸｽﾄｯﾊﾟｰ	210	1	1	1	1			
6	50355-GFC-900	ﾘﾝｸｻﾌﾞASSY.,ｴﾝｼﾞﾝﾊﾝｶﾞｰ	2,720	1	1	1	1			
7	90106-GFC-900	ﾎﾞﾙﾄ,ﾌﾗﾝｼﾞ 10X238	360	2	2	2	2			
8	90304-GE8-003	ﾅｯﾄ,U 10MM	145	2	2	2	2			
9	90659-MBC-680	ｸﾘｯﾌﾟ,ﾊｰﾈｽ	90	1	1	1	1			
10	95018-46250	ﾊﾞﾝﾄﾞ,ｴｱｰｸﾘｰﾅｰｺﾈｸﾃｲﾝｸﾞﾁｭｰﾌﾞ (46)	220	1	1	1	1			

Yambo-jp.com

F-24 コーションラベル

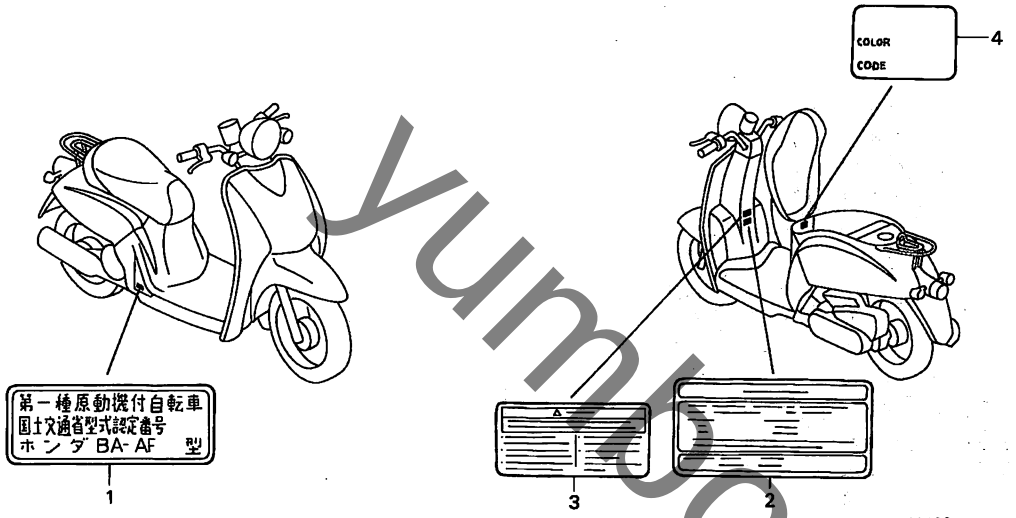

GFC1−F2400

見出番号 LON (関連見出番号) 整備項目 FRT

未案内 ・・・・・・・・・・・・・・・・・・・・・・

見出番号	部品番号	部品名	希望小売価格	使用個数 NVS501SH 2	4	5	6	適用号機 初号機	終号機	タイプ
1	87501-GFC-900	プレート,レジステツドナンバー ・・・・	100	1	1	1	1			
2	87505-GFC-900ZA	ラベル,タイヤ *TYPEB* ・・・・・・・	180	1	1	1	1			
	87505-GFC-900ZB	ラベル,タイヤ *TYPEW* ・・・・・・・	180	1	−	−	−			
3	87560-147-040	マーク,ドライブコーション ・・・・・・・・	150	1	1	1	1			
4	87565-GFC-900ZA	ラベル,カラー *TYPE1*(NHA06)	80	1	−	−	−			
	87565-GFC-900ZB	ラベル,カラー *TYPE10*(B178)	80	1	−	−	−			
	87565-GFC-900ZC	ラベル,カラー *TYPE2*(NH494)	80	1	−	−	−			
	87565-GFC-900ZD	ラベル,カラー *TYPE3*(NH495)	80	1	−	−	−			
	87565-GFC-900ZE	ラベル,カラー *TYPE4*(R264) ・	80	1	−	−	−			
	87565-GFC-900ZF	ラベル,カラー *TYPE5*(Y177) ・	80	1	−	−	−			
	87565-GFC-900ZG	ラベル,カラー *TYPE6*(PB355)	80	1	−	−	−			
	87565-GFC-900ZH	ラベル,カラー *TYPE7*(R284) ・	80	1	−	−	−			
	87565-GFC-900ZJ	ラベル,カラー *TYPE8*(G179) ・	80	1	−	−	−			
	87565-GFC-900ZK	ラベル,カラー *TYPE9*(NH496)	80	1	−	−	−			
	87565-GFC-830ZA	ラベル,カラー *TYPE1*(NHA06)	75	−	1	−	−			
	87565-GFC-830ZB	ラベル,カラー *TYPE10*(B178)	75	−	1	−	−			
	87565-GFC-830ZC	ラベル,カラー *TYPE2*(NH494)	75	−	1	−	−			
	87565-GFC-830ZD	ラベル,カラー *TYPE3*(NH495)	75	−	1	−	−			
	87565-GFC-830ZE	ラベル,カラー *TYPE4*(R264) ・	75	−	1	−	−			
	87565-GFC-830ZF	ラベル,カラー *TYPE5*(Y177) ・	75	−	1	−	−			
	87565-GFC-830ZG	ラベル,カラー *TYPE6*(PB354)	75	−	1	−	−			
	87565-GFC-830ZH	ラベル,カラー *TYPE7*(RP168)	75	−	1	−	−			
	87565-GFC-830ZJ	ラベル,カラー *TYPE8*(GY128)	75	−	1	−	−			
	87565-GFC-830ZK	ラベル,カラー *TYPE9*(NH496)	75	−	1	−	−			
	87565-GFC-830ZL	ラベル,カラー *TYPE11*(Y184)	75	−	1	−	−			
	87565-GFC-740ZA	ラベル,カラー *TYPE1*(NHA06)	75	−	−	1	−			
	87565-GFC-740ZB	ラベル,カラー *TYPE10*(B178)	75	−	−	1	−			
	87565-GFC-740ZD	ラベル,カラー *TYPE2*(NH494)	75	−	−	1	−			
	87565-GFC-740ZE	ラベル,カラー *TYPE3*(NH495)	75	−	−	1	−			

yumbo-jp.com

コーションラベル

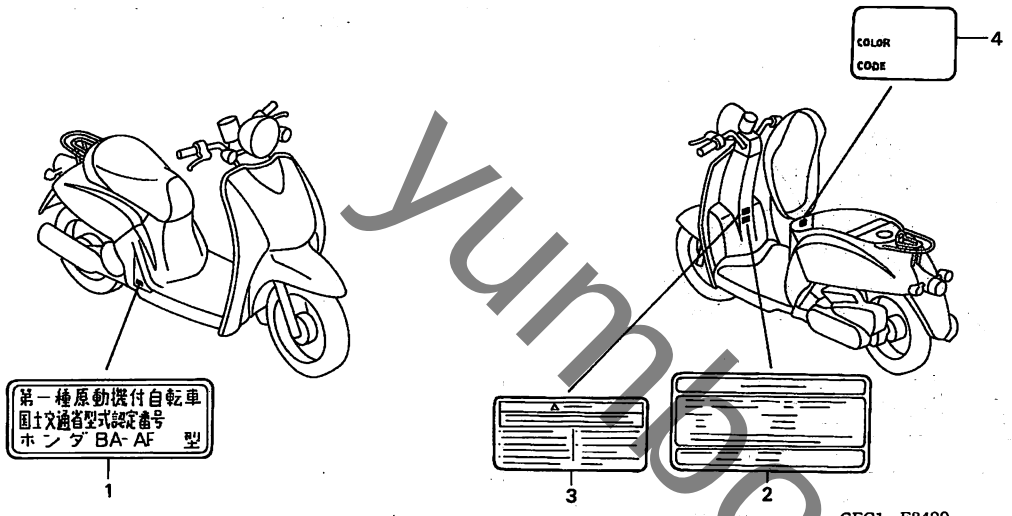

GFC1−F2400

見出番号	部品番号	部品名	希望小売価格	使用個数 NVS501SH 2	4	5	6	適用号機 初号機	終号機	タイプ
(4)	87565-GFC-740ZF	ラベル，カラー *TYPE4*(R264) ・	75	−	−	1	−			
	87565-GFC-740ZG	ラベル，カラー *TYPE5*(Y177) ・	75	−	−	1	−			
	87565-GFC-740ZH	ラベル，カラー *TYPE6*(PB354)	75	−	−	1	−			
	87565-GFC-740ZJ	ラベル，カラー *TYPE7*(RP168)	75	−	−	1	−			
	87565-GFC-740ZK	ラベル，カラー *TYPE8*(GY128)	75	−	−	1	−			
	87565-GFC-740ZL	ラベル，カラー *TYPE9*(NH496)	75	−	−	1	−			

yumbo-jp.com

マーク

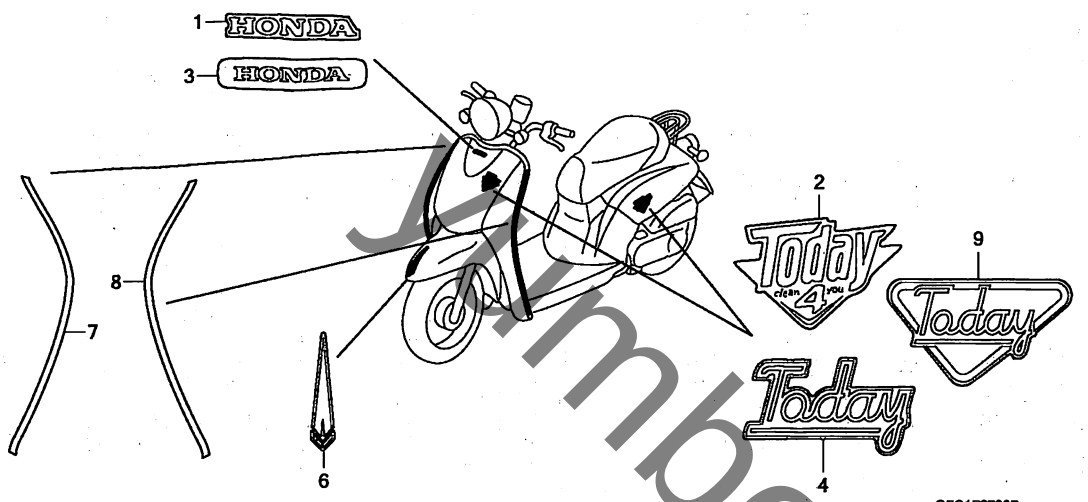

見出番号 LON (関連見出番号) 整備項目 FRT

未案内 ・・・・・・・・・・・・・・・・・・・・・・

見出番号	部品番号	部品名	希望小売価格	使用個数 NVS501SH 2	4	5	6	適用号機 初号機	終号機	タイプ
1	87125-GFC-900ZA	マーク *TYPE1*(HONDA) ・・・・・	150	1	–	–	–			
	87125-GFC-900ZB	マーク *TYPE2*(HONDA) ・・・・・	150	1	–	–	–			
2	87130-GFC-900ZA	マーク,ボディイカバー *TYPE1* ・・	430	3	–	–	–			
	87130-GFC-900ZB	マーク,ボディイカバー *TYPE2* ・・	430	3	–	–	–			
3	87125-GFH-920ZA	マーク *TYPE1*(HONDA) ・・・・・	125	–	1	1	1			
4	87130-GFC-830ZA	マーク,ボディイカバー *TYPE1* ・・	370	–	3	3	–			
				–	–	–	3	――――	――――	J
6	61105-GFC-B20ZA	ストライプ,フロントフェンダー *TYPE1*	330	–	–	–	1	――――	――――	2J
7	87102-GFC-B20ZA	ストライプ,R.レッグシールド *TYPE1*	950	–	–	–	1	――――	――――	2J
8	87103-GFC-B20ZA	ストライプ,L.レッグシールド *TYPE1*	950	–	–	–	1	――――	――――	2J
9	87130-GFC-B20ZA	マーク,ボディイカバー *TYPE1* ・・	540	–	–	–	3	――――	――――	2J

Yambo-jp.com